Häcksler / Zubehör / Set 300 S Schnitzelaufsatz
Stückliste (1/3): A - Gosse

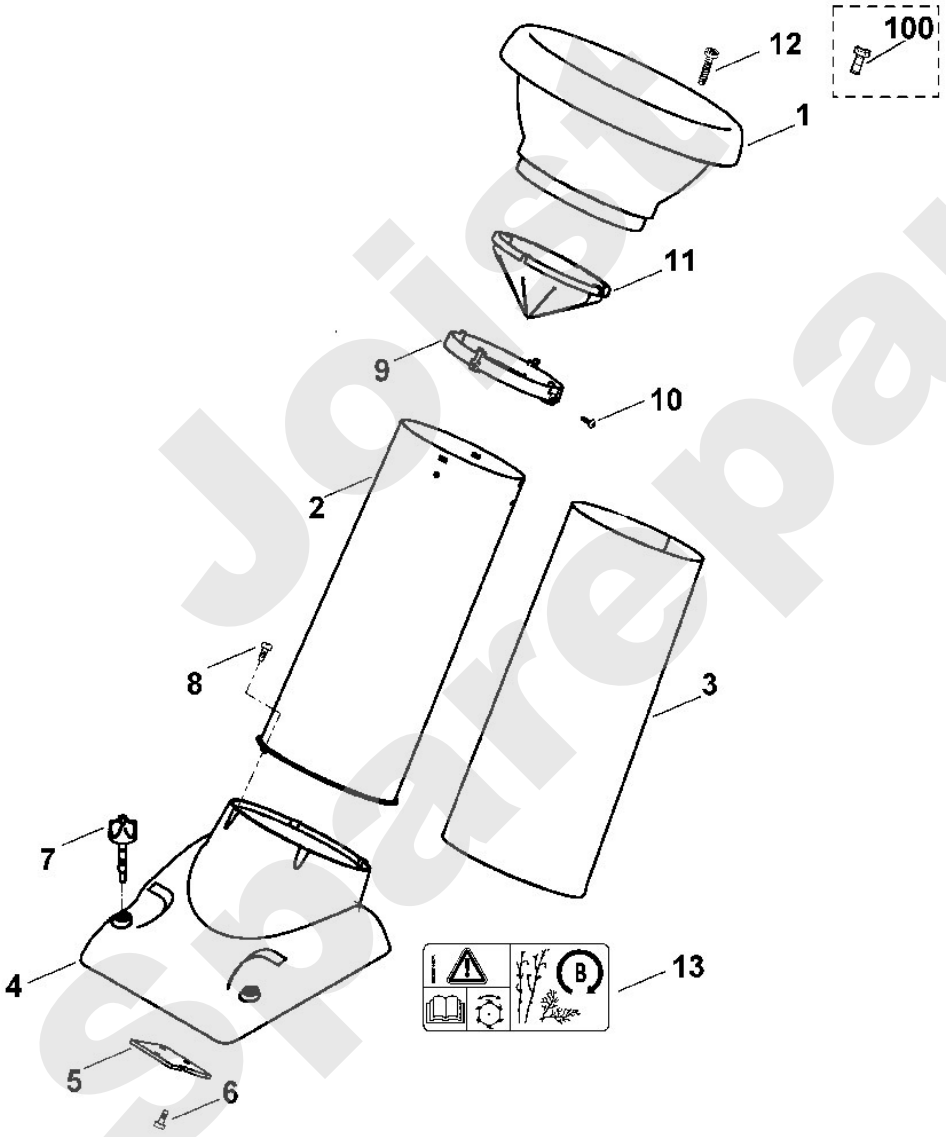

Joist Spareparts

Häcksler / Zubehör / Set 300 S Schnitzelaufsatz
Stückliste (1/3): A - Gosse

Art.Nr.	*Artikel*	*Bild-Nr.*	*Stk-Zahl*
6008 703 0300	Benennung: Trichter Oberteil	1	1
6903 700 0201	Benennung: Gossenrohr	2	1
6903 706 3005	Benennung: Dämmmantel	3	1
6903 701 0205	Benennung: Gossenanschluss	4	1
6903 701 1600	Benennung: Einsatz	5	1
9075 478 4610	Benennung: Zylinderschraube M6x16	6	3
6000 700 2301	Benennung: Verschlussschraube	7	2
9075 478 4610	Benennung: Zylinderschraube M6x16	8	4
6008 706 7100	Benennung: Klemmring	9	1
9104 007 4410	Benennung: Schneidschraube P6x16	10	4
6008 706 8400	Benennung: Spritzschutz	11	1
9074 478 4138	Benennung: Schraube IS P5x20 (1,5 - 2,5 Nm)	12	4
6903 967 4400	Benennung: Aufkleber	13	1
9104 007 4420	Benennung: * Schraube K60x18 (Siebenkant) TI: (47.2009)	100	4

Joist Spareparts

Häcksler / Zubehör / Set 300 S Schnitzelaufsatz
Stückliste (2/3): B - Messersatz

Art.Nr.	*Artikel*	*Bild-Nr.*	*Stk-Zahl*
9007 318 2470	Benennung: Sechskantschraube M10x55 GB 350, GB 370, GB 370 S,	1	1
9460 624 4031	Benennung: Sicherungsscheibe 10,5	2	1
6903 702 2800	Benennung: Abweiser	3	1
6903 702 1800	Benennung: Scheibe	4	1
6903 700 5101	Benennung: Messerscheibe	5	1
6903 700 5100	Benennung: * Messerscheibe TI: (08.2005)	5	1
9064 319 1800	Benennung: Senkschraube M8x20 (22 - 28 Nm)	6	4
9212 260 1100	Benennung: Sechskantmutter M8	7	4
6903 702 0101	Benennung: Wendemesser	8	2
6903 702 0100	Benennung: * Wendemesser TI: (08.2005)	8	2
6903 702 1705	Benennung: Distanzring GB 350, GB 370, GB 370 S	9	1
6001 706 4100	Benennung: Schutzkappe	10	1
9007 319 2490	Benennung: Sechskantschraube M10x65 GE 345, GE 365, (52 - 60	11	1
6903 702 1700	Benennung: Distanzring GE 345, GE 365	12	1

Joist Spareparts

Häcksler / Zubehör / Set 300 S Schnitzelaufsatz
Stückliste (2/3): B - Messersatz

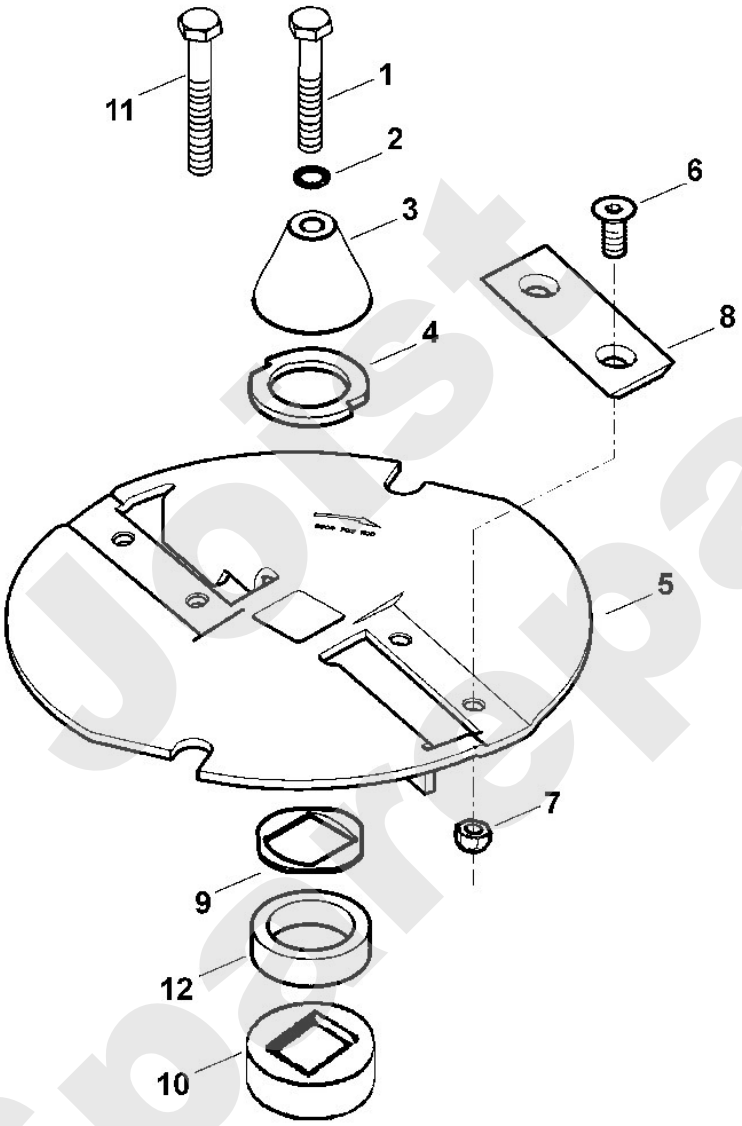

903_00ET_IMG_006

Just Spareparts

Häcksler / Zubehör / Set 300 S Schnitzelaufsatz
Stückliste (3/3): C - Sonderwerkzeug

Art.Nr.	*Artikel*	*Bild-Nr.*	*Stk-Zahl*
0812 540 1004	Benennung: Bit Sicherheitstorx 25 IPR	1	1
0000 893 1300	Benennung: * Siebenkantschlüssel TI: (47.2009)	100	1

Joist Sparepart

Häcksler / Zubehör / Set 300 S Schnitzelaufsatz
Stückliste (3/3): C - Sonderwerkzeug

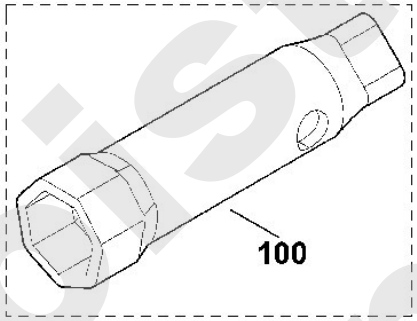

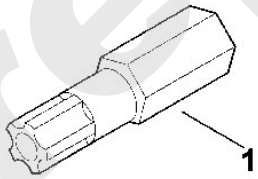

Joist Spareparts