Häcksler / Zubehör / Set 200 Häckselaufsatz
Stückliste (1/1): A - Häcksler-Set

Art.Nr.	*Artikel*	*Bild-Nr.*	*Stk-Zahl*
6903 700 0200	Benennung: SET 200		1
6005 700 0310	Benennung: Gosse		1
6005 702 0800	Benennung: Messerscheibe	1	1
6005 702 0110	Benennung: Wendemesser	2	1
6005 702 0310	Benennung: Flügelmesser	3	1
6005 702 1710	Benennung: Distanzring 20,2x40x6,5	4	1
6005 702 1400	Benennung: Auswerfer	5	1
6005 708 3000	Benennung: Druckscheibe	8	1
6001 703 0310	Benennung: Trichter	12	1
6005 701 7000	Benennung: Gossenrohr	13	1
6005 701 0200	Benennung: Gossenanschluss	14	1
6005 701 3610	Benennung: Abdeckung	15	1
6005 706 3100	Benennung: Dämmmantel	16	1
6001 706 8400	Benennung: Spritzgummi	17	1
6005 708 5800	Benennung: Verschlussschraube	19	2
9460 624 0800	Benennung: Sicherscheibe 8	21	2
9027 068 1280	Benennung: Flachrundschraube M6x16	22	4
9307 021 0140	Benennung: Scheibe 6,4	23	4
9212 260 0900	Benennung: Sechskantmutter M6	24	4
9104 007 4280	Benennung: Schneidschraube P5x18	25	8
9104 007 4420	Benennung: Schraube K60x18 (Siebenkant)	26	3
6000 967 4600	Benennung: Warnhinweis D,GB,F	27	1
6000 967 4400	Benennung: Warnhinweis F,I,E,NL	27	1
6000 967 4401	Benennung: Warnhinweis N,S,FIN,DK	27	1

Joist Spareparts

Häcksler / Zubehör / Set 200 Häckselaufsatz
Stückliste (1/1): A - Häcksler-Set

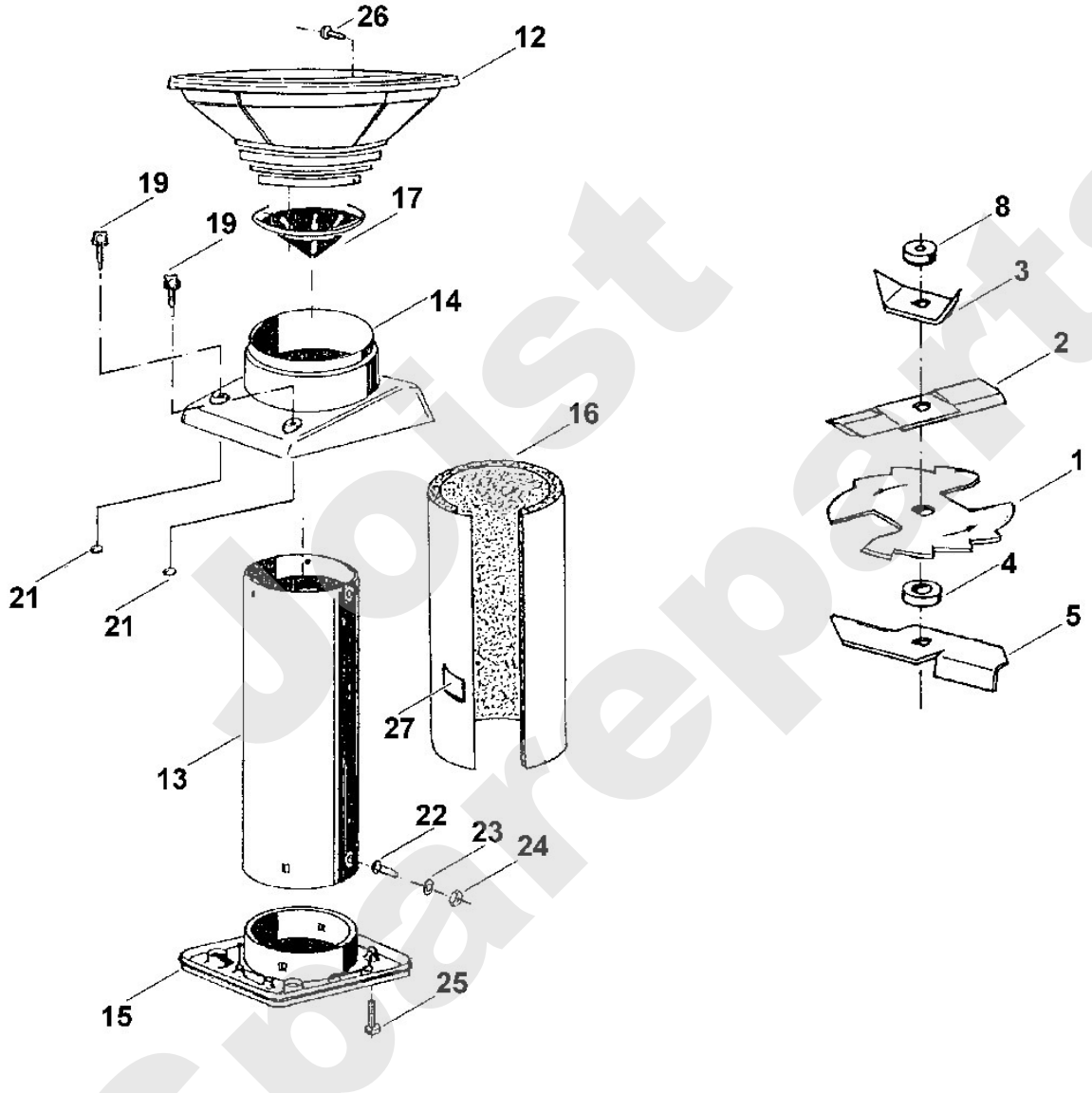

Jolst Spareparts