Häcksler / Zubehör / Set 150 Häckselaufsatz
Stückliste (1/3): A - Gosse

Art.Nr.	*Artikel*	*Bild-Nr.*	*Stk-Zahl*
6008 703 0320	Benennung: Trichter Mittelstück	1	1
6008 706 8400	Benennung: Spritzschutz	2	1
6008 706 7100	Benennung: Klemmring	3	1
9104 007 4289	Benennung: Schneidschraube P5x20	4	4
9104 007 4290	Benennung: * Schneidschraube P5x20 TI: (20.2008)	4	4
6008 701 1610	Benennung: Einsatz	5	1
6903 701 7901	Benennung: Trichter Unterteil	6	1
6903 701 7901	Benennung: * Trichter Unterteil TI: (61.2014)	6	1
6903 701 7900	Benennung: * Trichter Unterteil TI: (70.2011)	6	1
6008 700 2301	Benennung: Verschlussschraube	7	2
6008 700 2300	Benennung: Verschlussschraube TI: (27.2007)	7	2
9104 007 4436	Benennung: Schraube P6x25 (2 - 3 Nm)	8	4
6008 703 0300	Benennung: Trichter Oberteil	9	1
6008 706 3100	Benennung: Dämmrohr	10	1
0000 967 7210	Benennung: Warnhinweis TI: (61.2014)	11	1
9104 007 4420	Benennung: * Schraube K60x18 (Siebenkant) TI: (47.2009)	100	4
6008 780 0780	Benennung: * Lärmdämmmantel kpl. TI: (70.2011)	101	1
6008 706 3000	Benennung: * Dämmmatte TI: (70.2011)	102	1

Joist Spareparts

Häcksler / Zubehör / Set 150 Häckselaufsatz
Stückliste (1/3): A - Gosse

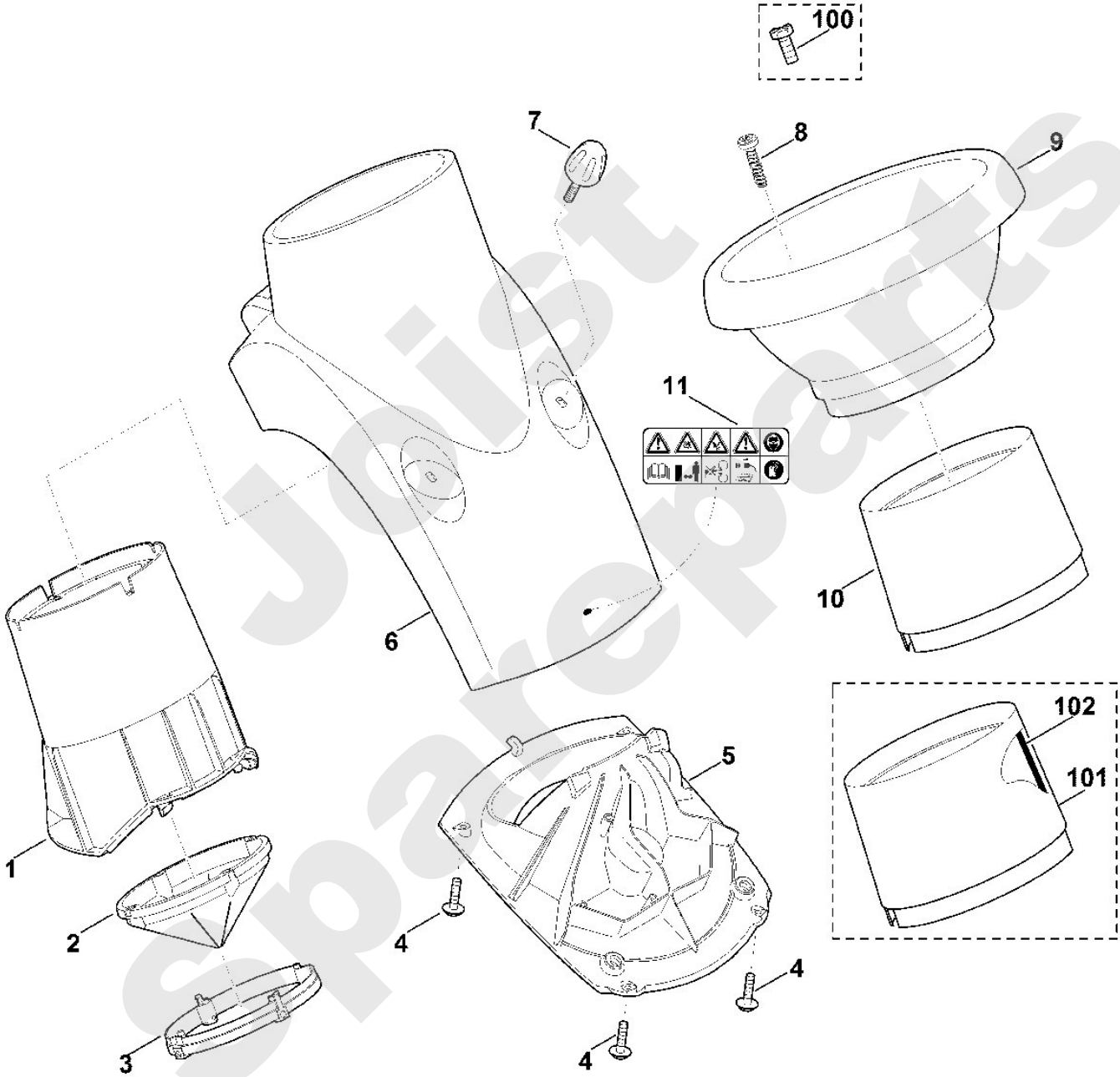

Joist spareparts

Häcksler / Zubehör / Set 150 Häckselaufsatz
Stückliste (2/3): B - Messersatz

Art.Nr.	*Artikel*	*Bild-Nr.*	*Stk-Zahl*
6008 700 5120	Benennung: Messerscheibe kpl.	1	1
6008 700 5120	Benennung: * Messerscheibe kpl. Bis. Masch. Nr.: 4 34 879 002 TI: (66.2014)	1	1
6008 700 5120	Benennung: * Messerscheibe kpl. TI: (64.2010)	1	1
6008 700 5105	Benennung: * Messerscheibe kpl. TI: (17.2007)	1	1
9062 319 1285	Benennung: Senkschraube M6x16 (6 - 8 Nm)	2	4
9212 260 0900	Benennung: Sechskantmutter M6	3	4
6008 702 0121	Benennung: Messer	4	2
6008 702 0120	Benennung: * Messer Bis. Masch. Nr.: 4 34 879 002 TI: (66.2014)	4	2
6007 702 0100	Benennung: * Messer TI: (17.2007)	4	2
6008 702 0300	Benennung: Flügelmesser	5	1
6008 708 7000	Benennung: Klemmring	6	1
9460 624 4031	Benennung: Sicherungsscheibe 10,5	7	1
9008 318 2360	Benennung: Sechskantschraube M10x20 (50 Nm)	8	1

Joist Spareparts

Häcksler / Zubehör / Set 150 Häckselaufsatz
Stückliste (2/3): B - Messersatz

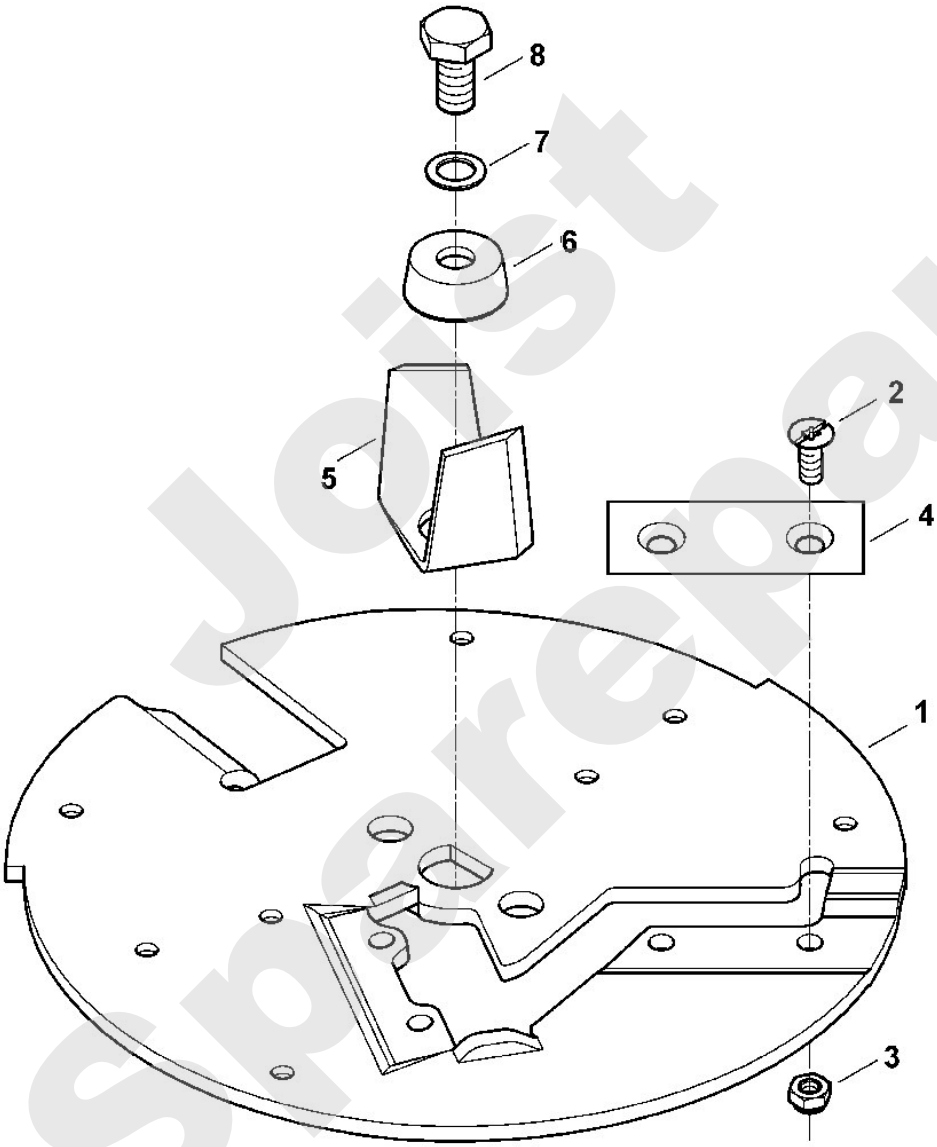

Jeist Spareparts

Häcksler / Zubehör / Set 150 Häckselaufsatz
Stückliste (3/3): C - Sonderwerkzeug

Art.Nr.	*Artikel*	*Bild-Nr.*	*Stk-Zahl*
0812 542 2002	Benennung: Bit Sicherheitstorx 30 IPR	1	1
0000 893 1300	Benennung: * Siebenkantschlüssel TI: (47.2009)	100	1

Joist Spareparts

Häcksler / Zubehör / Set 150 Häckselaufsatz
Stückliste (3/3): C - Sonderwerkzeug

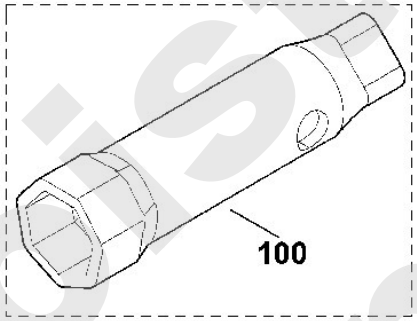

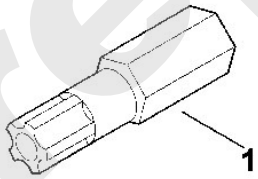

Joist Spareparts