Häcksler / Zubehör / Set 100 Schnitzelaufsatz
Stückliste (1/1): A - Schnitzel-Set

Art.Nr.	*Artikel*	*Bild-Nr.*	*Stk-Zahl*
6903 700 0300	Benennung: SET 100		1
6005 700 5110	Benennung: Messerscheibe kpl.		1
6005 700 0300	Benennung: Trichter		1
6005 700 5100	Benennung: Messerscheibe	2	1
6005 702 0100	Benennung: Wendemesser	3	1
6005 702 1410	Benennung: Auswerfer	4	1
9062 319 1285	Benennung: Senkschraube M6x16 (6 - 8 Nm)	5	4
9212 260 0900	Benennung: Sechskantmutter M6	6	4
6005 702 0300	Benennung: Flügelmesser	7	1
6005 708 3700	Benennung: Abweiser	8	1
6005 703 0320	Benennung: Trichter Unterteil	14	1
6005 703 0310	Benennung: Trichter Mittelstück	15	1
6005 701 1600	Benennung: Trichtereinsatz	16	1
6005 703 0330	Benennung: Gossenrohr	17	1
6005 703 0300	Benennung: Trichter Oberteil	18	1
6005 706 8400	Benennung: Spritzgummi	19	1
6005 708 7000	Benennung: Spritzgummihalter	20	1
6005 708 5800	Benennung: Verschlussschraube	21	2
9460 624 0800	Benennung: Sicherscheibe 8	23	2
9104 007 4280	Benennung: Schneidschraube P5x18	24	6
9104 007 4280	Benennung: Schneidschraube P5x18	25	4
6000 967 4600	Benennung: Warnhinweis D,GB,F	26	1
6000 967 4400	Benennung: Warnhinweis F,I,E,NL	26	1
6000 967 4401	Benennung: Warnhinweis N,S,FIN,DK	26	1

Joist Spareparts

Häcksler / Zubehör / Set 100 Schnitzelaufsatz
Stückliste (1/1): A - Schnitzel-Set

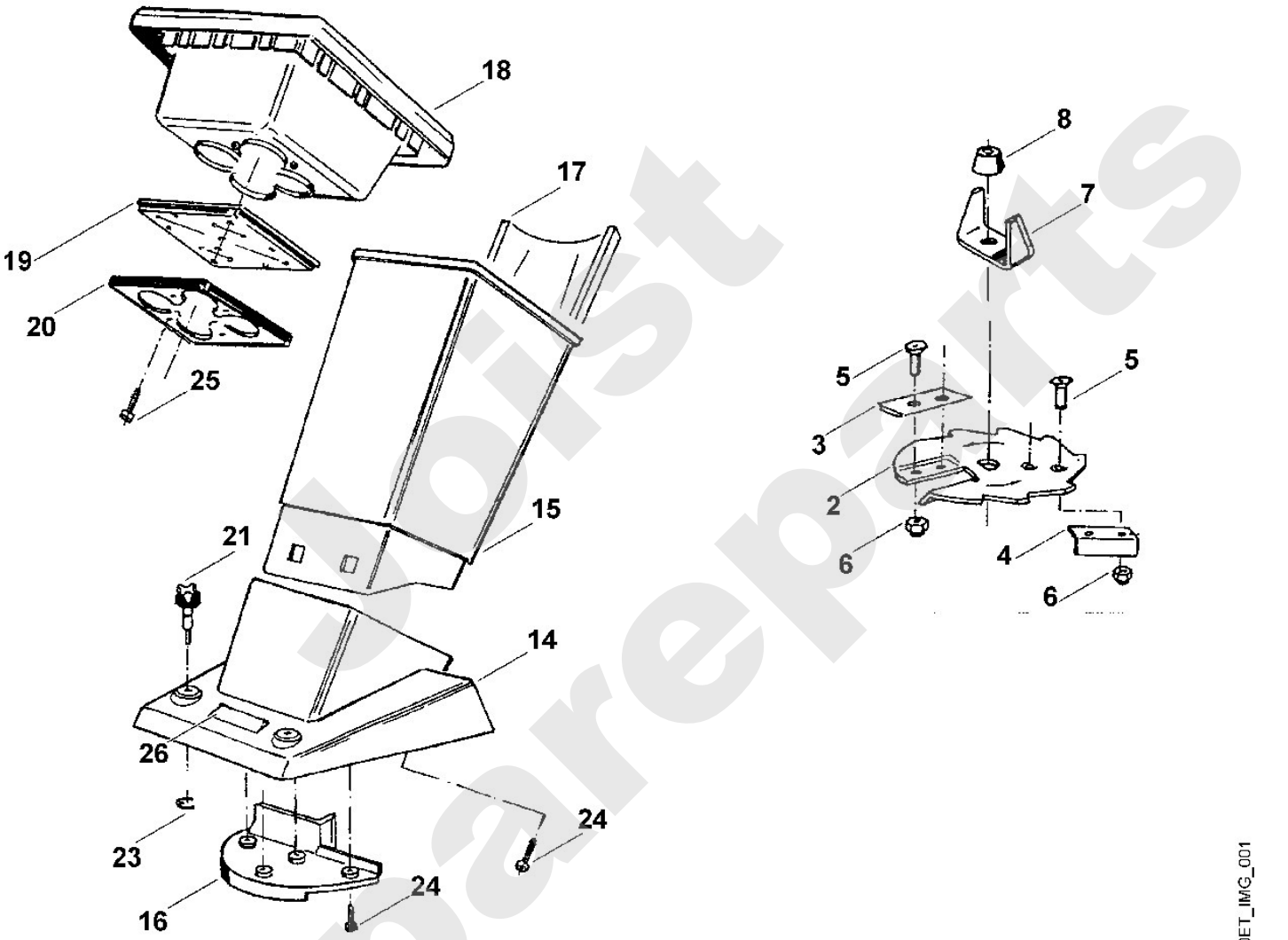

Joist Spareparts