# Rasenmäher / Akku / RMA 443.0
## Stückliste (1/7): A - Lenker

| Art.Nr. | Artikel | Bild-Nr. | Stk-Zahl |
|---|---|---|---|
| 0000 703 3100 | Benennung: Kabelclip | 1 | 1 |
| 6320 706 6610 | Benennung: Führung | 2 | 1 |
| 6338 763 5005 | Benennung: Lenkeroberteil | 3 | 1 |
| 6338 430 0435 | Benennung: Totmannschalter | 4 | 1 |
| 6338 763 4800 | Benennung: Lenkerunterteil | 5 | 2 |
| 6338 780 0100 | Benennung: Spannhebel | 6 | 2 |
| 6320 760 5200 | Benennung: Lagerung | 7 | 1 |
| 6340 764 0220 | Benennung: Schalthebel | 8 | 1 |
| 9027 318 1965 | Benennung: Flachrundschraube M8x55 | 9 | 2 |
| 9104 003 8731 | Benennung: Schneidschraube P4x12 | 10 | 2 |
| 9104 003 8745 | Benennung: Schneidschraube P4x25 | 11 | 3 |
| 6383 703 3800 | Benennung: Hülse | 12 | 2 |

Joist Spareparts

## *Rasenmäher / Akku / RMA 443.0*
## *Stückliste (1/7): A - Lenker*

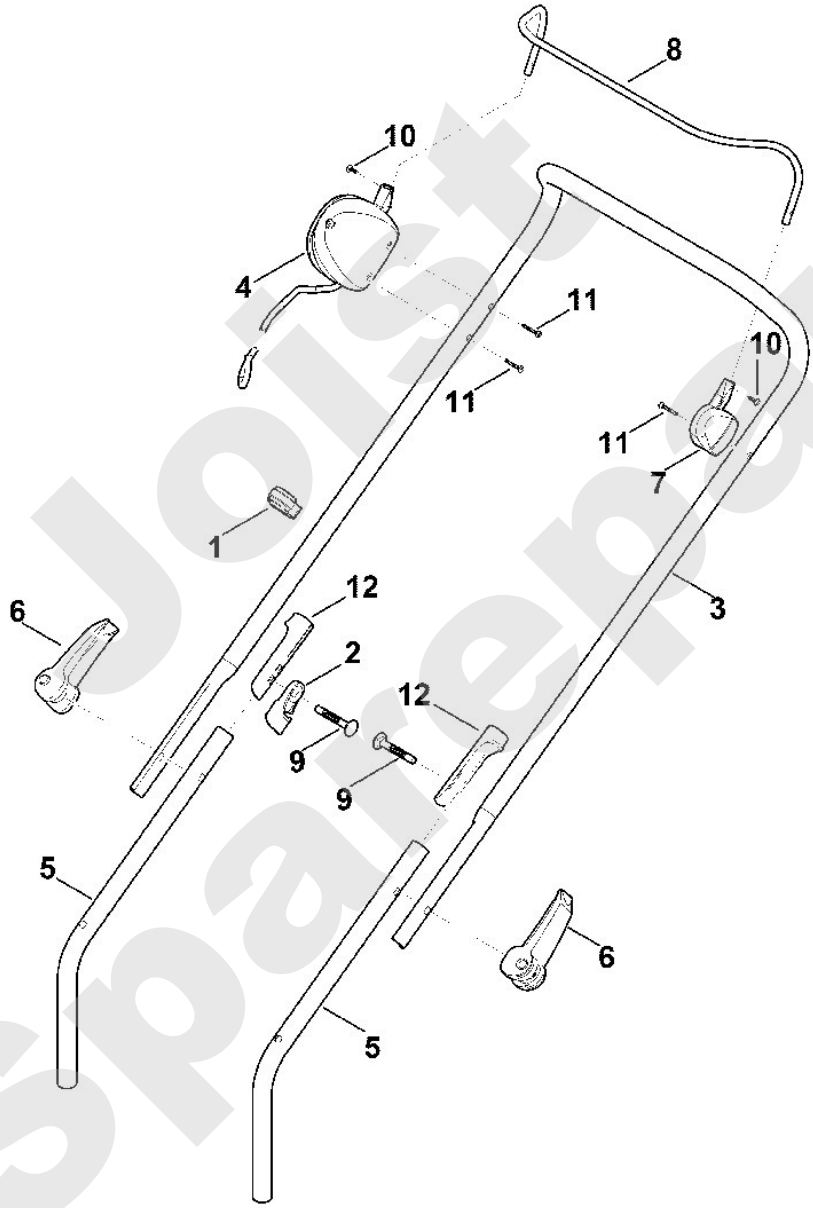


Jolst Spareparts

# Rasenmäher / Akku / RMA 443.0
## Stückliste (2/7): B - Gehäuse

| Art.Nr. | Artikel | Bild-Nr. | Stk-Zahl |
|---|---|---|---|
| 0000 967 1001 | Benennung: Schild | 1 | 1 |
| 0000 967 4441 | Benennung: Warnhinweis | 2 | 1 |
| 6338 700 2721 | Benennung: Klappe kpl. | 4 | 1 |
| 6338 703 5111 | Benennung: Zugfeder | 5 | 1 |
| 6338 791 5700 | Benennung: Traggriff | 6 | 1 |
| 6338 700 8590 | Benennung: Gehäuse | 7 | 1 |
| 6338 706 0700 | Benennung: Abdeckung | 8 | 1 |
| 6338 706 0730 | Benennung: Abdeckung | 9 | 1 |
| 6338 706 0710 | Benennung: Achsabdeckung | 10 | 1 |
| 6338 967 1825 | Benennung: Leistungsschild RMA 443.0 | 11 | 1 |
| 9104 007 4289 | Benennung: Schneidschraube P5x20 (0,75 - 1,25 Nm) | 12 | 8 |
| 9104 007 9990 | Benennung: Schneidschraube P8x40 (3 - 4 Nm) | 13 | 4 |

Joist Spareparts

## *Rasenmäher / Akku / RMA 443.0*
## *Stückliste (2/7): B - Gehäuse*

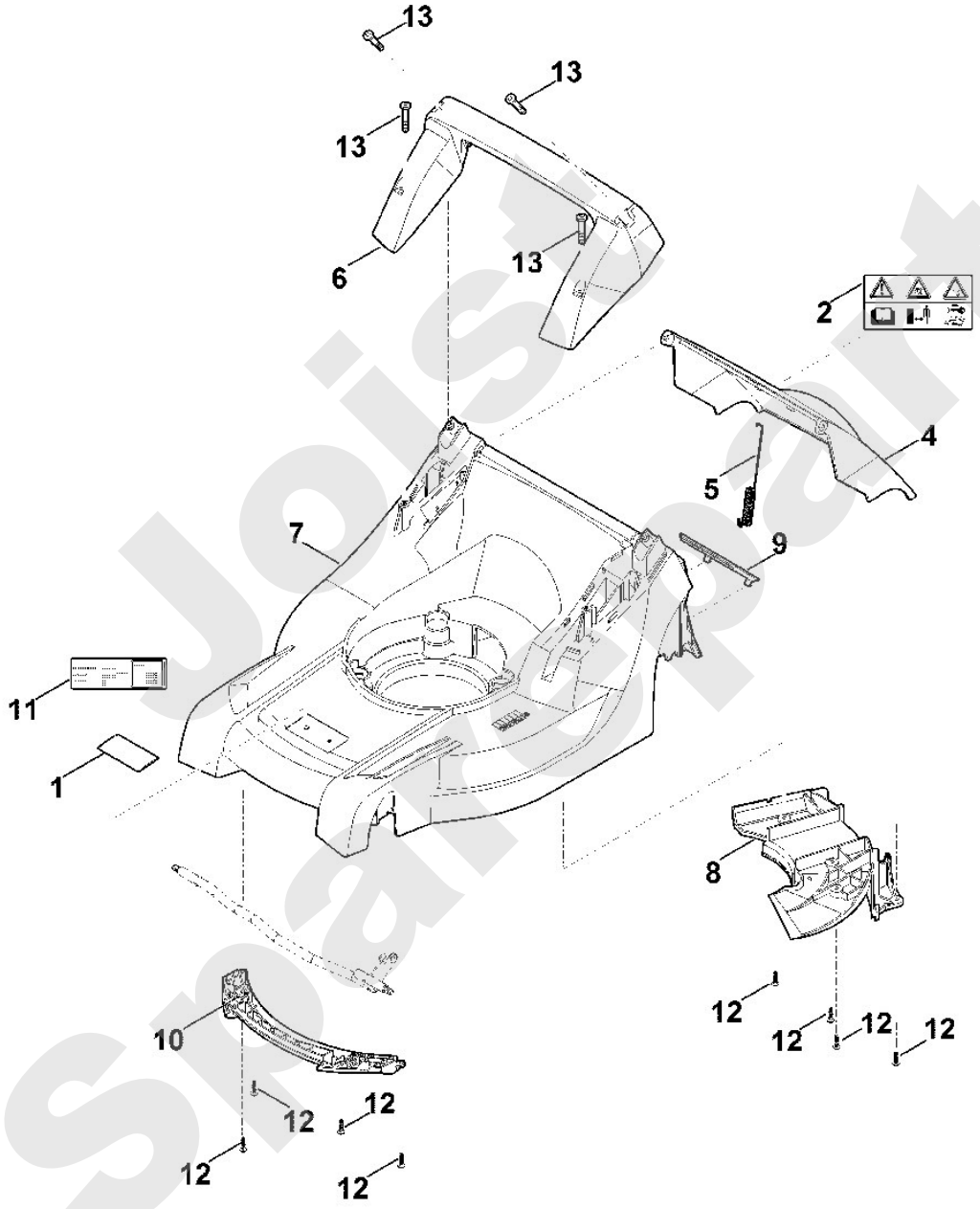


Joist Spareparts

# Rasenmäher / Akku / RMA 443.0
## Stückliste (3/7): C - Fahrwerk, Höhenverstellung

| Art.Nr. | Artikel | Bild-Nr. | Stk-Zahl |
|---|---|---|---|
| 6100 700 0401 | Benennung: Rad | 1 | 2 |
| 0000 700 0400 | Benennung: Rad | 2 | 2 |
| 6338 700 2405 | Benennung: Achse | 3 | 1 |
| 6338 700 2420 | Benennung: Achse | 4 | 1 |
| 6338 703 5100 | Benennung: Zugfeder | 5 | 1 |
| 6358 703 5100 | Benennung: Zugfeder | 6 | 1 |
| 6338 703 6700 | Benennung: Hebel | 7 | 1 |
| 6338 703 8800 | Benennung: Translationshebel | 8 | 1 |
| 6338 704 1205 | Benennung: Achshalter rechts | 10 | 1 |
| 6338 763 6000 | Benennung: Rasthebel | 11 | 1 |
| 6338 791 4810 | Benennung: Auslösehebel | 12 | 1 |
| 6340 704 0301 | Benennung: Radkappe | 13 | 2 |
| 6375 704 0301 | Benennung: Radkappe | 14 | 2 |
| 9104 007 4289 | Benennung: Schneidschraube P5x20 (0,75 - 1,25 Nm) | 15 | 1 |
| 9216 261 1100 | Benennung: Sechskantmutter M8 (7 - 9 Nm) | 16 | 4 |
| 9460 624 0400 | Benennung: Sicherungsscheibe 4 | 17 | 1 |
| 9503 003 9011 | Benennung: Kugellager 27M-3,6x12 | 18 | 4 |
| 9503 003 9011 | Benennung: Kugellager 27M-3,6x12 | 19 | 4 |

Joist Spareparts

## *Rasenmäher / Akku / RMA 443.0*
## *Stückliste (3/7): C - Fahrwerk, Höhenverstellung*

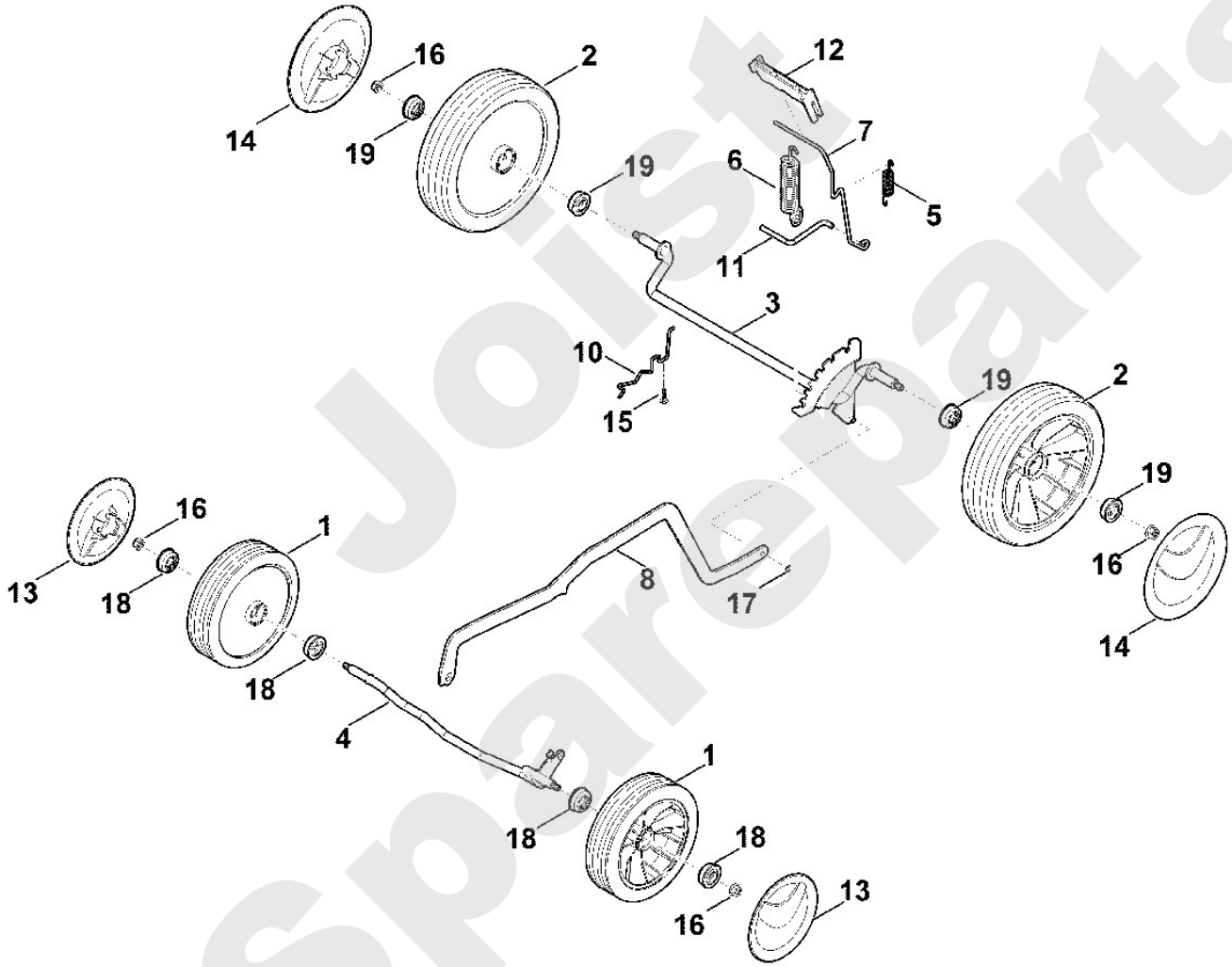


Joist Spareparts

# Rasenmäher / Akku / RMA 443.0
## Stückliste (4/7): D - Motor, Messer

| Art.Nr. | Artikel | Bild-Nr. | Stk-Zahl |
|---|---|---|---|
| 0000 702 5005 | Benennung: Messerbuchse | 1 | 1 |
| 0000 702 6600 | Benennung: Spannscheibe | 2 | 1 |
| 6338 607 3000 | Benennung: Lüfterrad mit Keilriemenscheibe | 3 | 1 |
| 6338 704 5400 | Benennung: Aufnahme | 4 | 1 |
| 6338 951 9700 | Benennung: Schraube P8x70 | 5 | 3 |
| 6338 011 5000 | Benennung: Akku-Motoreinheit MVP 600.0 | 6 | 1 |
| 6338 702 0130 | Benennung: Messer | 7 | 1 |
| 6338 967 0175 | Benennung: Typenschild RMA 443 | 8 | 1 |
| 9008 319 9028 | Benennung: Sechskantschraube 3/8"x21/4" Verklebt (LOCTITE 243 | 9 | 1 |
| 9455 621 3320 | Benennung: Sicherring 30x1,5 | 10 | 1 |

Joist Spareparts

## *Rasenmäher / Akku / RMA 443.0*
## *Stückliste (4/7): D - Motor, Messer*

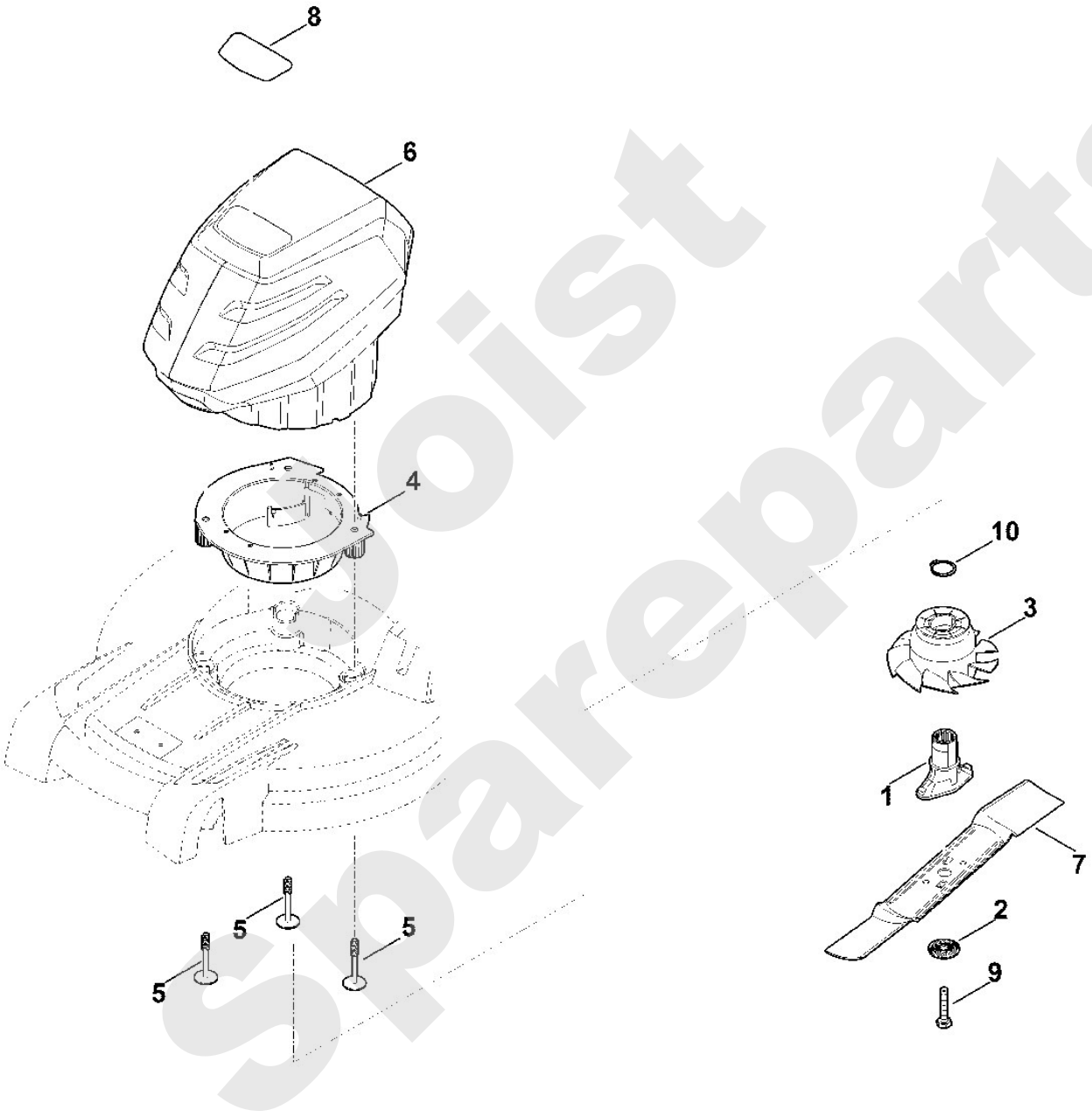


Spoist Sparepart

# Rasenmäher / Akku / RMA 443.0
## Stückliste (5/7): E - Grasfangkorb

| Art.Nr. | Artikel | Bild-Nr. | Stk-Zahl |
|---|---|---|---|
| 6338 703 9606 | Benennung: Grasfangkorbunterteil | 1 | 1 |
| 6338 760 2110 | Benennung: Grasfangkorboberteil | 2 | 1 |
| 6375 703 9010 | Benennung: Bolzen | 3 | 2 |
| 6375 708 8000 | Benennung: Klappe | 4 | 1 |

Joist Sparepart

## *Rasenmäher / Akku / RMA 443.0*
## *Stückliste (5/7): E - Grasfangkorb*

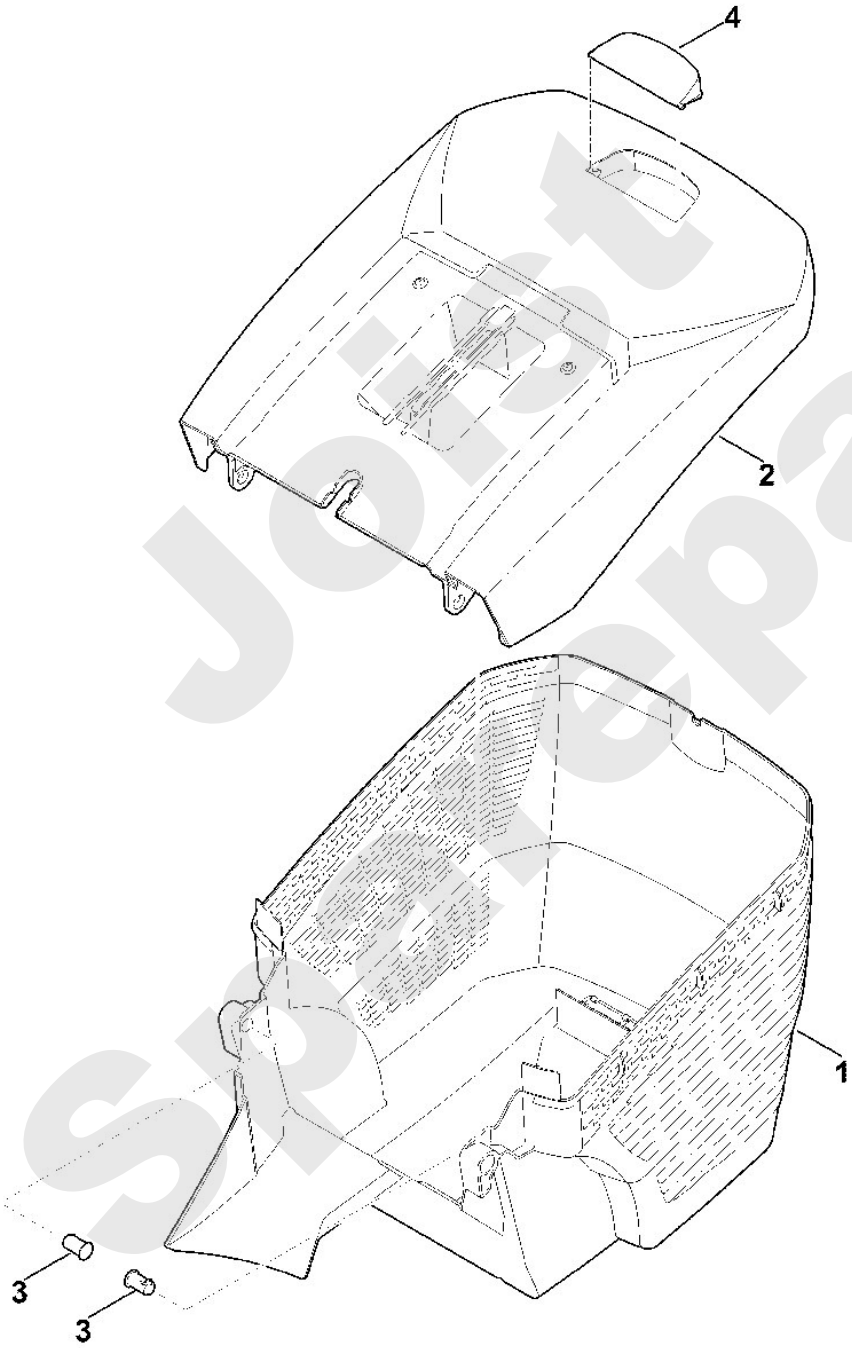


Joist Spareparts

# Rasenmäher / Akku / RMA 443.0
## Stückliste (6/7): F - Schaltplan

| Art.Nr. | Artikel | Bild-Nr. | Stk-Zahl |
|---|---|---|---|
| | Benennung: Schalter | 1 | 1 |
| | Benennung: Akku-Motoreinheit | 2 | 1 |

Joist Sparepart

## *Rasenmäher / Akku / RMA 443.0*
## *Stückliste (6/7): F - Schaltplan*

Joist Spareparts

# Rasenmäher / Akku / RMA 443.0
## Stückliste (7/7): H - Sonderwerkzeug

| Art.Nr. | Artikel | Bild-Nr. | Stk-Zahl |
|---|---|---|---|
| 6165 890 2200 | Benennung: Montagewerkzeug | 1 | 1 |
| 0000 890 2800 | Benennung: Montagehaken | 2 | 1 |

Joist Spareparts

# Rasenmäher / Akku / RMA 443.0
## Stückliste (7/7): H - Sonderwerkzeug

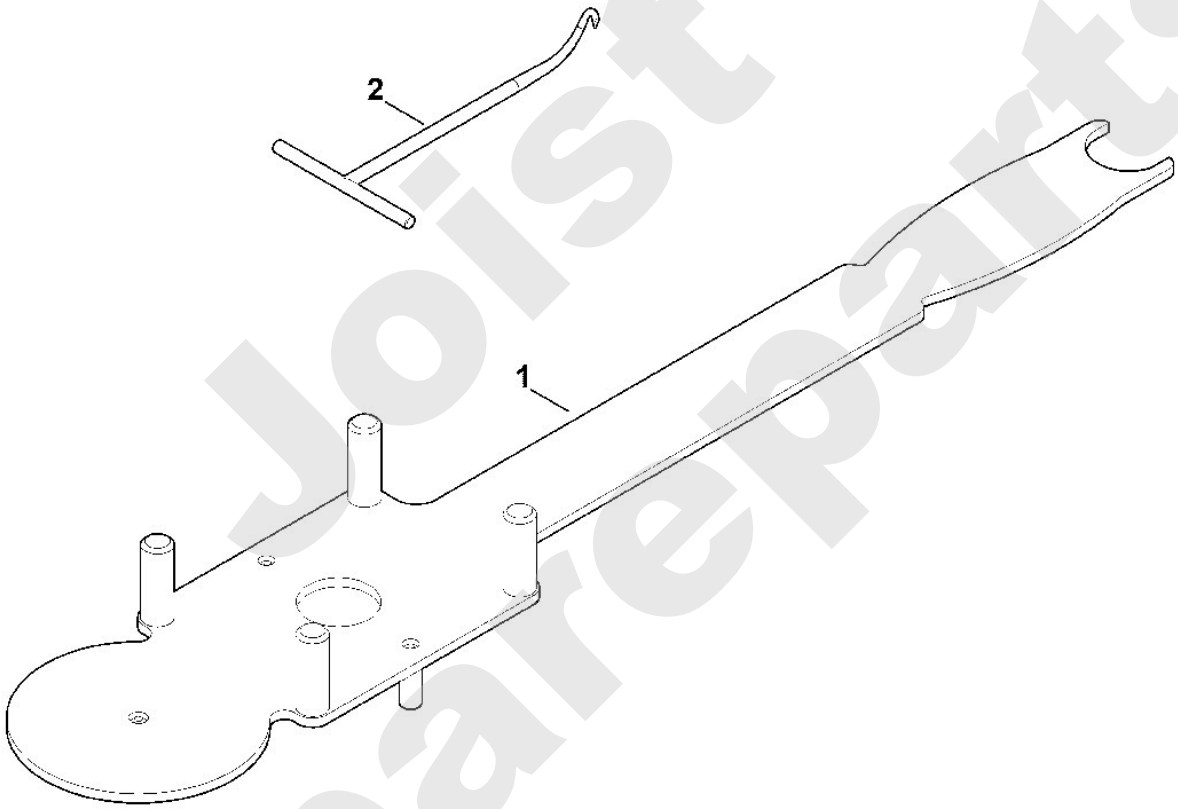


Joist Spareparts