Rasenmäher / Akku / RMA 443.0 C
Stückliste (1/7): A - Lenker

Art.Nr.	Artikel	Bild-Nr.	Stk-Zahl
6338 430 0425	Benennung: Totmannschalter	1	1
6338 703 3105	Benennung: Kabelclip	2	1
6338 703 3700	Benennung: Schraube	3	1
6338 703 3800	Benennung: Hülse	4	1
6338 703 4900	Benennung: Schenkelfeder	5	1
6338 703 6205	Benennung: Konsole	6	1
6320 706 0715	Benennung: Abdeckung	7	1
6338 780 2800	Benennung: Lenkerunterteil	8	1
6338 763 5010	Benennung: Lenkeroberteil	9	1
6338 763 6010	Benennung: Rasthebel	10	1
6338 764 0211	Benennung: Schalthebel	11	1
9037 319 1901	Benennung: Zylinderschraube M8x40 (18 - 22 Nm)	12	1
9104 007 4289	Benennung: Schneidschraube P5x20	13	3
9104 007 9985	Benennung: Schneidschraube P8x30	14	3
9214 261 1105	Benennung: Sichermutter M8	15	2
9485 648 2044	Benennung: Tellerfeder 34x12,2x1,5	16	2
9216 261 1100	Benennung: Sechskantmutter M8	17	1

Joist Spareparts

Rasenmäher / Akku / RMA 443.0 C
Stückliste (1/7): A - Lenker

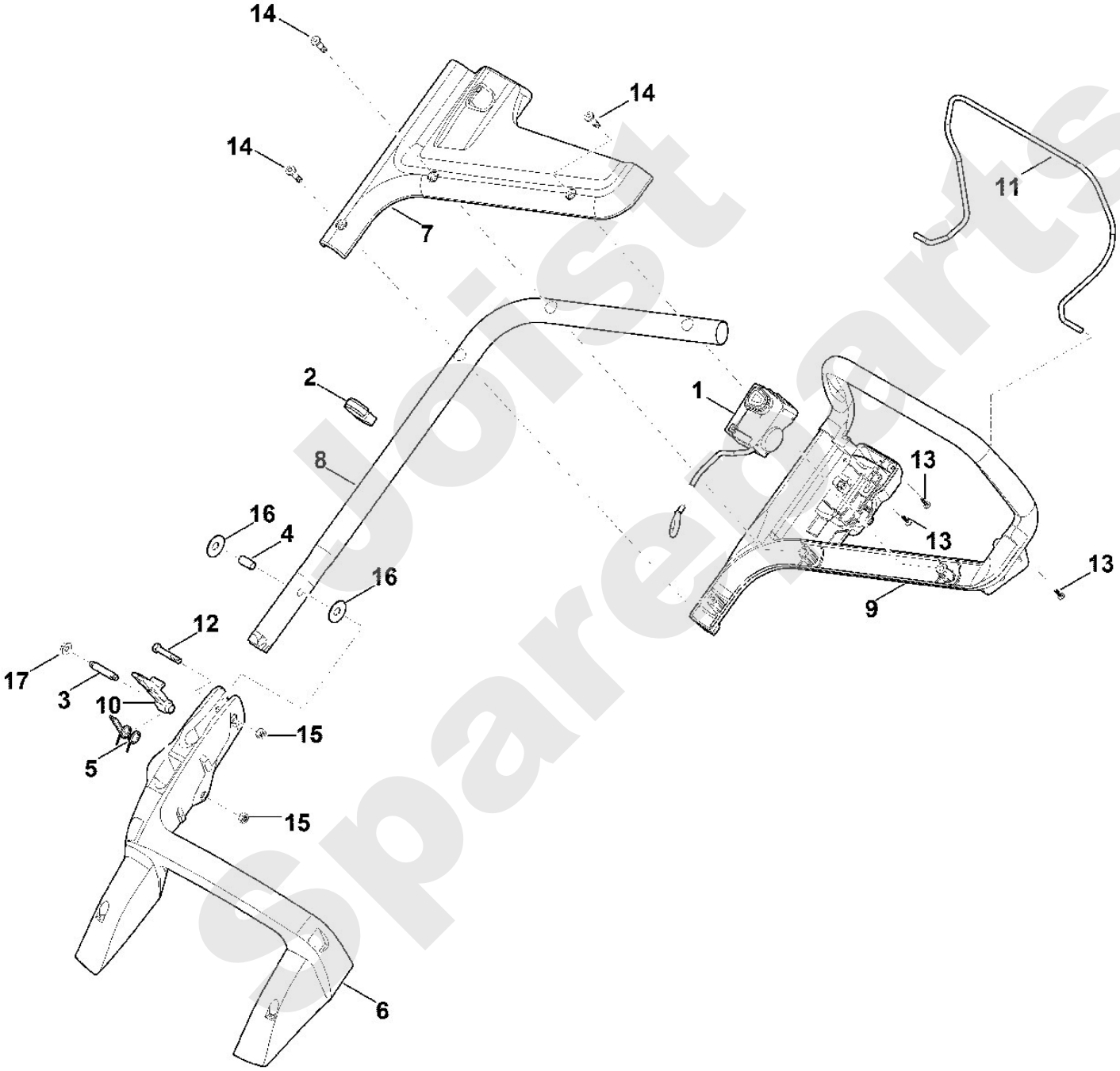

Joist Spareparts

Rasenmäher / Akku / RMA 443.0 C
Stückliste (2/7): B - Gehäuse

Art.Nr.	Artikel	Bild-Nr.	Stk-Zahl
0000 967 1001	Benennung: Schild	1	1
0000 967 4441	Benennung: Warnhinweis	2	1
6338 700 2721	Benennung: Klappe kpl.	4	1
6338 703 5111	Benennung: Zugfeder	5	1
6338 700 8590	Benennung: Gehäuse	7	1
6338 706 0700	Benennung: Abdeckung	8	1
6338 706 0730	Benennung: Abdeckung	9	1
6338 706 0710	Benennung: Achsabdeckung	10	1
6338 967 1830	Benennung: Leistungsschild RMA 443.0 C	11	1
9104 007 4289	Benennung: Schneidschraube P5x20 (0,75 - 1,25 Nm)	12	8
9104 007 9990	Benennung: Schneidschraube P8x40 (3 - 4 Nm)	13	4

Joist Spareparts

Rasenmäher / Akku / RMA 443.0 C
Stückliste (2/7): B - Gehäuse

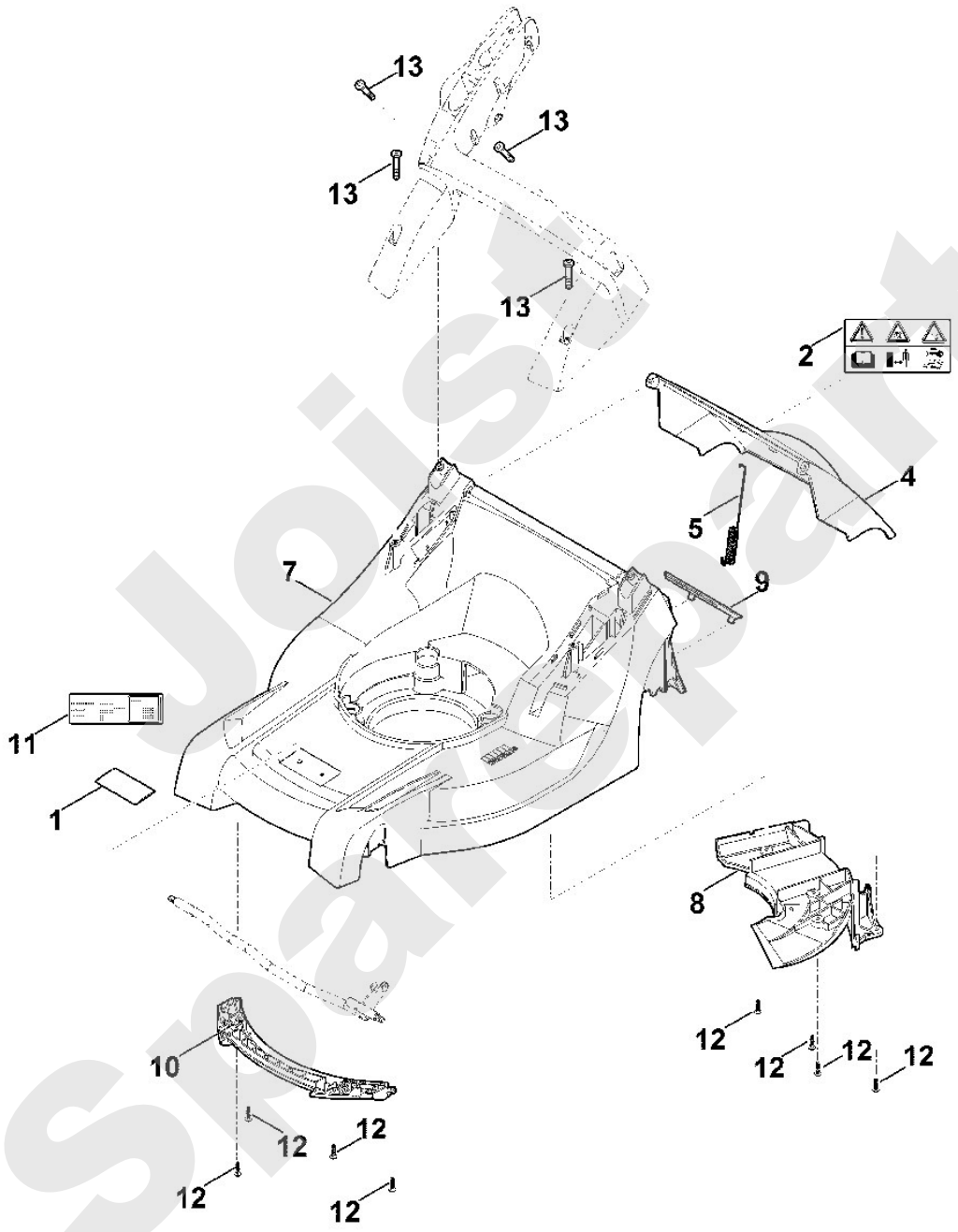

Joist Spareparts

Rasenmäher / Akku / RMA 443.0 C
Stückliste (3/7): C - Fahrwerk, Höhenverstellung

Art.Nr.	Artikel	Bild-Nr.	Stk-Zahl
6100 700 0401	Benennung: Rad	1	2
0000 700 0400	Benennung: Rad	2	2
6338 700 2405	Benennung: Achse	3	1
6338 700 2420	Benennung: Achse	4	1
6338 703 5100	Benennung: Zugfeder	5	1
6358 703 5100	Benennung: Zugfeder	6	1
6338 703 6700	Benennung: Hebel	7	1
6338 703 8800	Benennung: Translationshebel	8	1
6338 704 1205	Benennung: Achshalter rechts	10	1
6338 763 6000	Benennung: Rasthebel	11	1
6338 791 4810	Benennung: Auslösehebel	12	1
6340 704 0301	Benennung: Radkappe	13	2
6375 704 0301	Benennung: Radkappe	14	2
9104 007 4289	Benennung: Schneidschraube P5x20 (0,75 - 1,25 Nm)	15	1
9216 261 1100	Benennung: Sechskantmutter M8 (7 - 9 Nm)	16	4
9460 624 0400	Benennung: Sicherungsscheibe 4	17	1
9503 003 9011	Benennung: Kugellager 27M-3,6x12	18	4
9503 003 9011	Benennung: Kugellager 27M-3,6x12	19	4

Joist Spareparts

Rasenmäher / Akku / RMA 443.0 C
Stückliste (3/7): C - Fahrwerk, Höhenverstellung

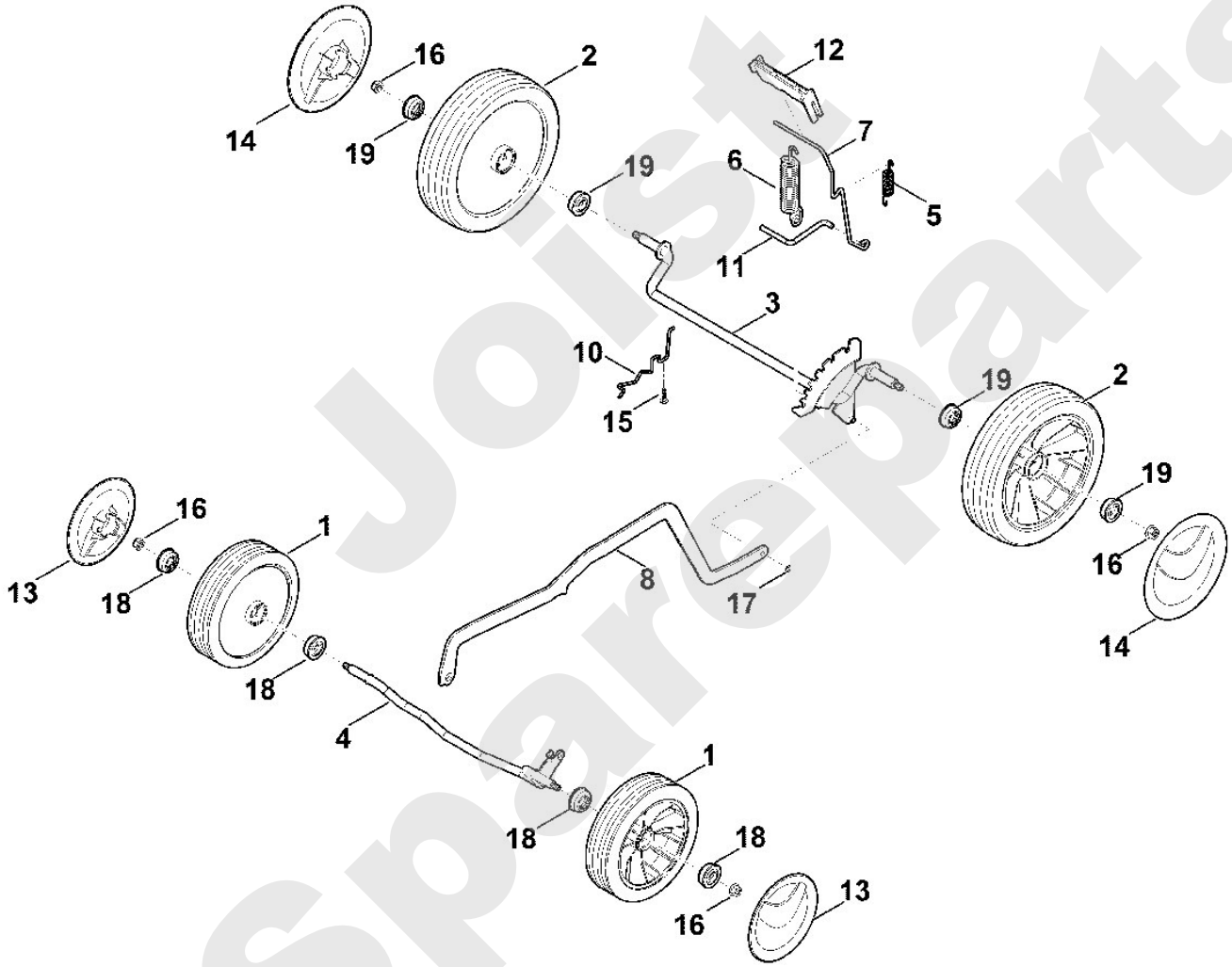

Joist Spareparts

Rasenmäher / Akku / RMA 443.0 C
Stückliste (4/7): D - Motor, Messer

Art.Nr.	Artikel	Bild-Nr.	Stk-Zahl
0000 702 5005	Benennung: Messerbuchse	1	1
0000 702 6600	Benennung: Spannscheibe	2	1
6338 607 3000	Benennung: Lüfterrad mit Keilriemenscheibe	3	1
6338 704 5400	Benennung: Aufnahme	4	1
6338 951 9700	Benennung: Schraube P8x70	5	3
6338 011 5000	Benennung: Akku-Motoreinheit MVP 600.0	6	1
6338 702 0130	Benennung: Messer	7	1
6338 967 0180	Benennung: Typenschild RMA 443 C	8	1
9008 319 9028	Benennung: Sechskantschraube 3/8"x21/4" Verklebt (LOCTITE 243	9	1
9455 621 3320	Benennung: Sicherring 30x1,5	10	1

Joist Spareparts

Rasenmäher / Akku / RMA 443.0 C
Stückliste (4/7): D - Motor, Messer

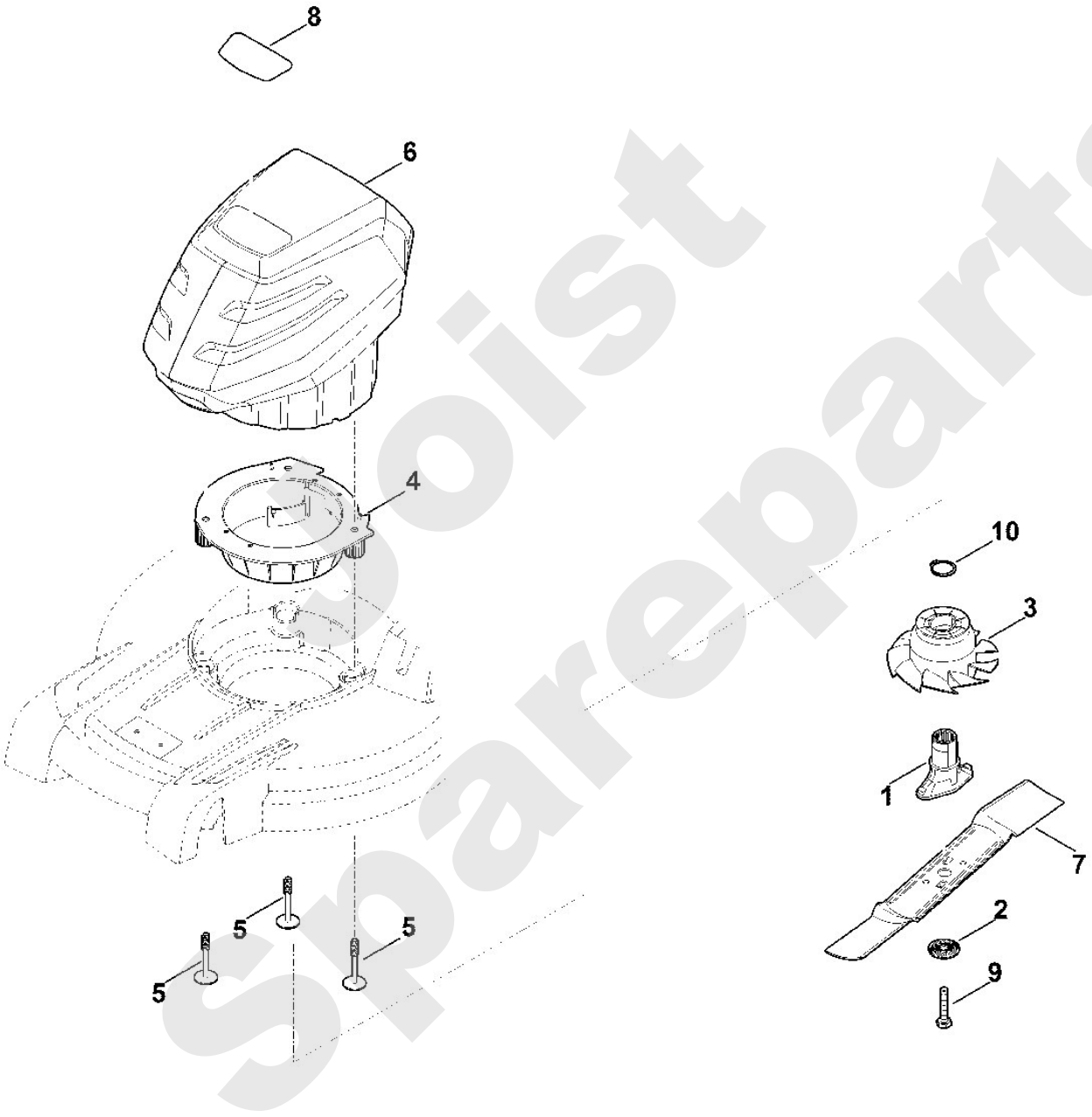

Spoist Sparepart

Rasenmäher / Akku / RMA 443.0 C
Stückliste (5/7): E - Grasfangkorb

Art.Nr.	Artikel	Bild-Nr.	Stk-Zahl
6338 703 9606	Benennung: Grasfangkorbunterteil	1	1
6338 760 2110	Benennung: Grasfangkorboberteil	2	1
6375 703 9010	Benennung: Bolzen	3	2
6375 708 8000	Benennung: Klappe	4	1

Joist Sparepart

Rasenmäher / Akku / RMA 443.0 C
Stückliste (5/7): E - Grasfangkorb

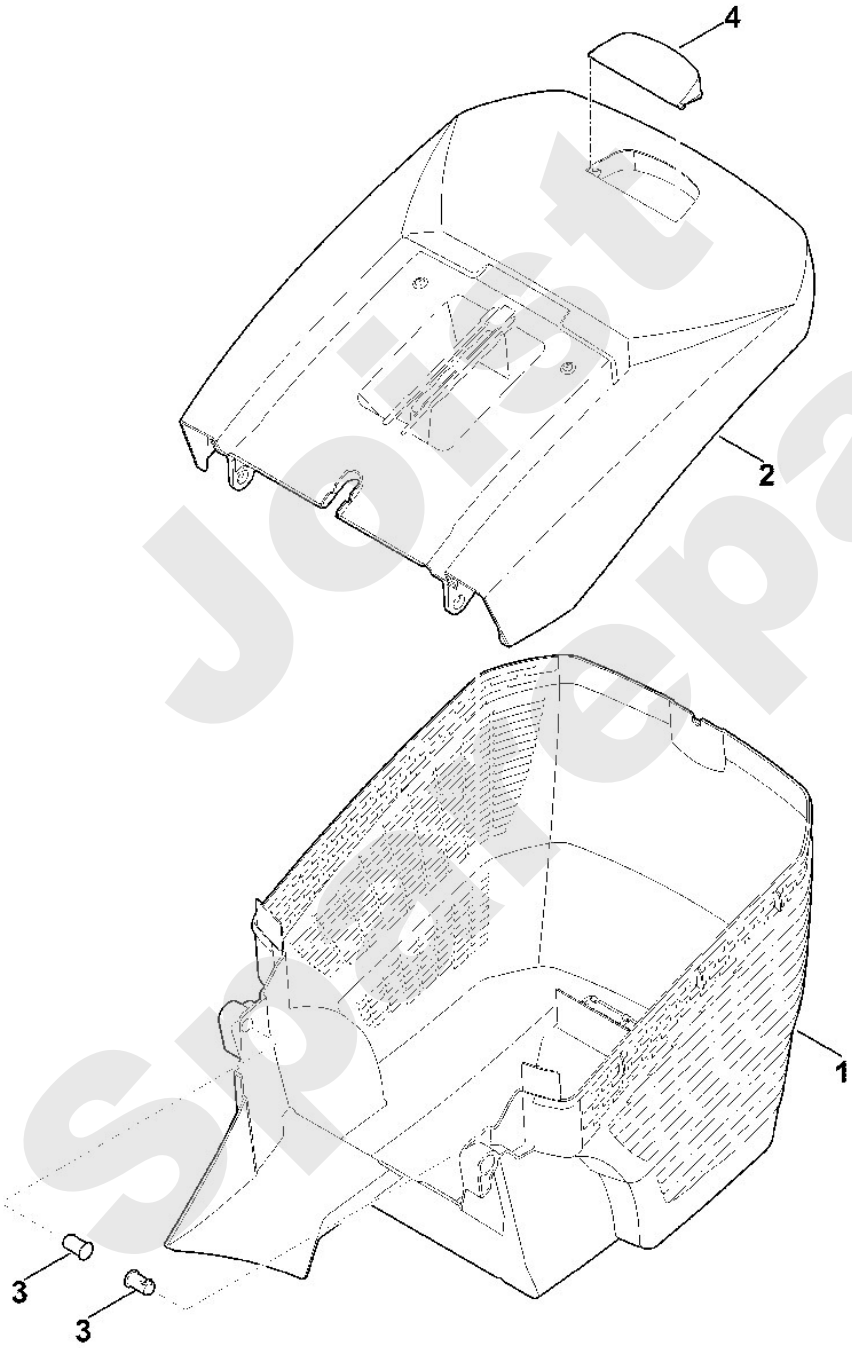

Joist Spareparts

Rasenmäher / Akku / RMA 443.0 C
Stückliste (6/7): F - Schaltplan

Art.Nr.	Artikel	Bild-Nr.	Stk-Zahl
	Benennung: Schalter	1	1
	Benennung: Akku-Motoreinheit	2	1

Joist Sparepart

Rasenmäher / Akku / RMA 443.0 C
Stückliste (6/7): F - Schaltplan

Joist Spareparts

Rasenmäher / Akku / RMA 443.0 C
Stückliste (7/7): H - Sonderwerkzeug

Art.Nr.	Artikel	Bild-Nr.	Stk-Zahl
6165 890 2200	Benennung: Montagewerkzeug	1	1
0000 890 2800	Benennung: Montagehaken	2	1

Joist Spareparts

Rasenmäher / Akku / RMA 443.0 C
Stückliste (7/7): H - Sonderwerkzeug

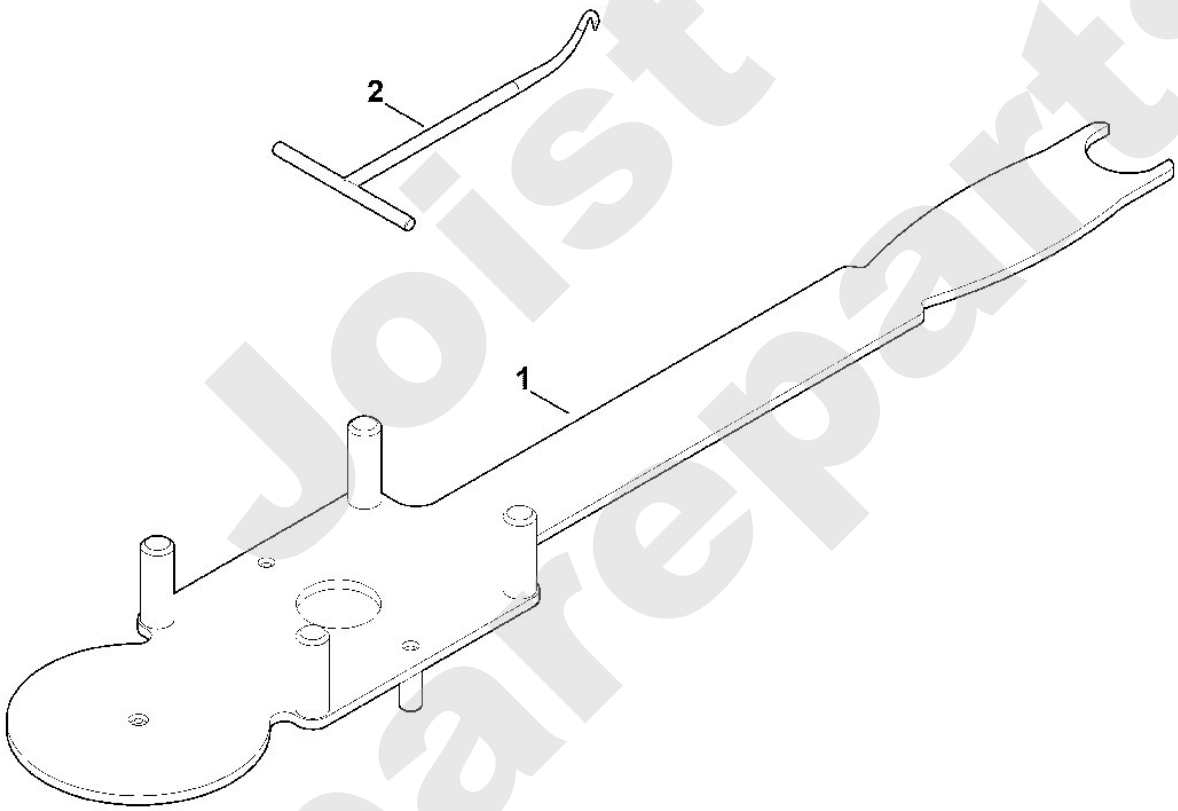

Joist Spareparts