Rasenmäher / Akku / RMA 339.0 C
Stückliste (1/8): A - Lenker

Art.Nr.	Artikel	Bild-Nr.	Stk-Zahl
6320 430 0428	Benennung: Totmannschalter	1	1
6338 703 3105	Benennung: Kabelclip	2	1
6338 703 3700	Benennung: Schraube	3	1
6338 703 3800	Benennung: Hülse	4	1
6338 703 4900	Benennung: Schenkelfeder	5	1
6320 703 6225	Benennung: Konsole	6	1
6320 706 0715	Benennung: Abdeckung	7	1
6320 780 2810	Benennung: Lenkerunterteil	8	1
6338 763 5010	Benennung: Lenkeroberteil	9	1
6320 763 6000	Benennung: Rasthebel	10	1
6338 764 0211	Benennung: Schalthebel	11	1
9037 319 1901	Benennung: Zylinderschraube M8x40 (18 - 22 Nm)	12	1
9104 007 4289	Benennung: Schneidschraube P5x20	13	3
9104 007 9985	Benennung: Schneidschraube P8x30	14	3
9214 261 1105	Benennung: Sichermutter M8	15	2
9485 648 2044	Benennung: Tellerfeder 34x12,2x1,5	16	2
9216 261 1100	Benennung: Sechskantmutter M8	17	1
9104 007 9990	Benennung: Schneidschraube P8x40 (3 - 4 Nm)	18	4

Joist Spareparts

Rasenmäher / Akku / RMA 339.0 C
Stückliste (1/8): A - Lenker

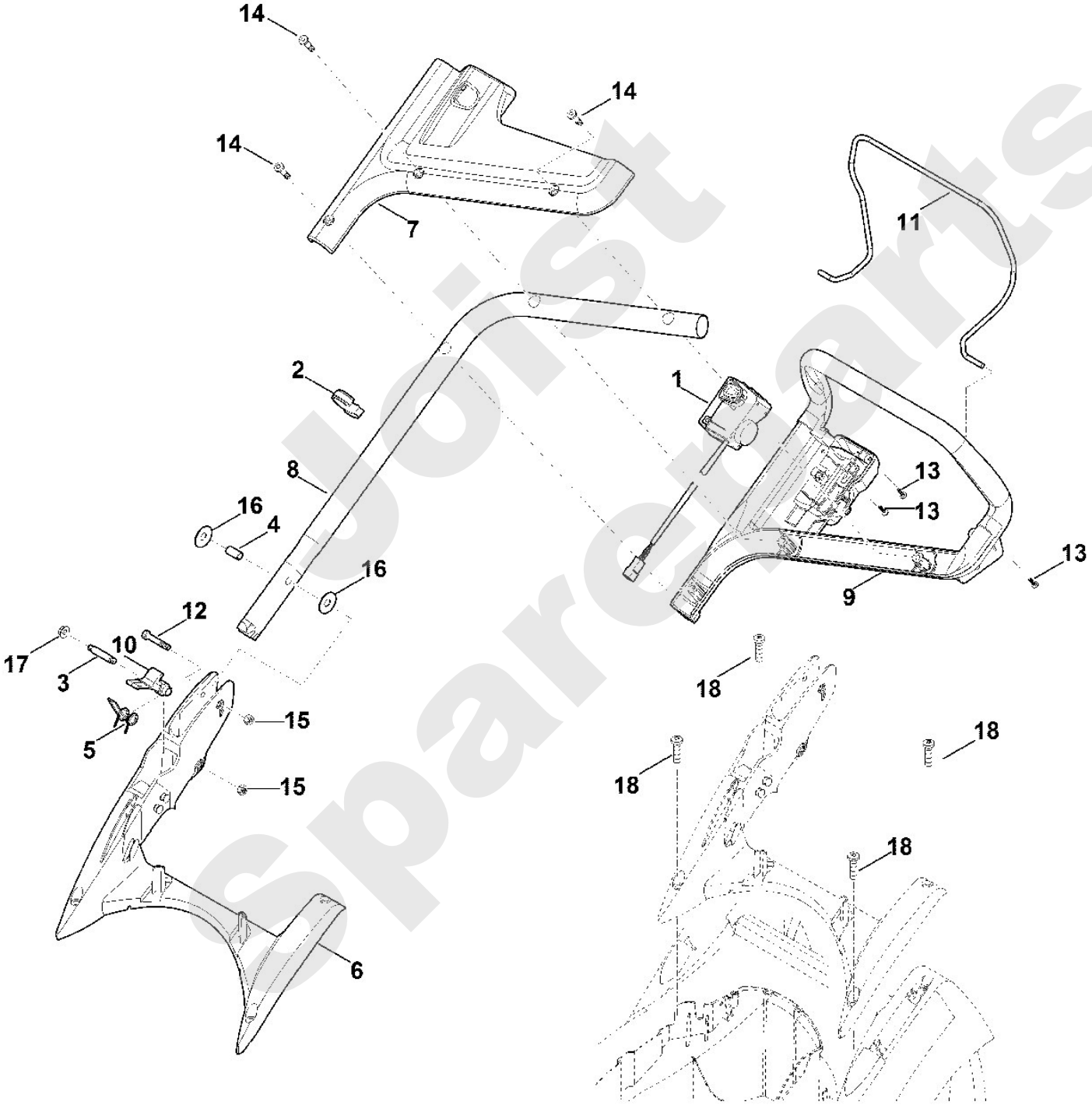

Joist Spareparts

Rasenmäher / Akku / RMA 339.0 C
Stückliste (2/8): B - Gehäuse

Art.Nr.	Artikel	Bild-Nr.	Stk-Zahl
0000 967 4441	Benennung: Warnhinweis	1	1
6320 700 8545	Benennung: Gehäuse	2	1
6320 703 5110	Benennung: Zugfeder	3	1
6320 706 0710	Benennung: Abdeckung	4	1
6320 700 2715	Benennung: Klappe	5	1
6320 760 2205	Benennung: Motorhaube	6	1
6320 967 1505	Benennung: Typenschild RMA 339 C	7	1
6320 967 1825	Benennung: Leistungsschild RMA 339.0 C	8	1
9104 007 4270	Benennung: Schneidschraube P5x16	9	3
9104 017 4293	Benennung: Schneidschraube P5x25	10	2
9104 007 4289	Benennung: Schneidschraube P5x20	11	2
6320 706 3405	Benennung: Deckel	12	1
6320 403 0405	Benennung: Batteriehalter	13	1

Joist Spareparts

Rasenmäher / Akku / RMA 339.0 C
Stückliste (2/8): B - Gehäuse

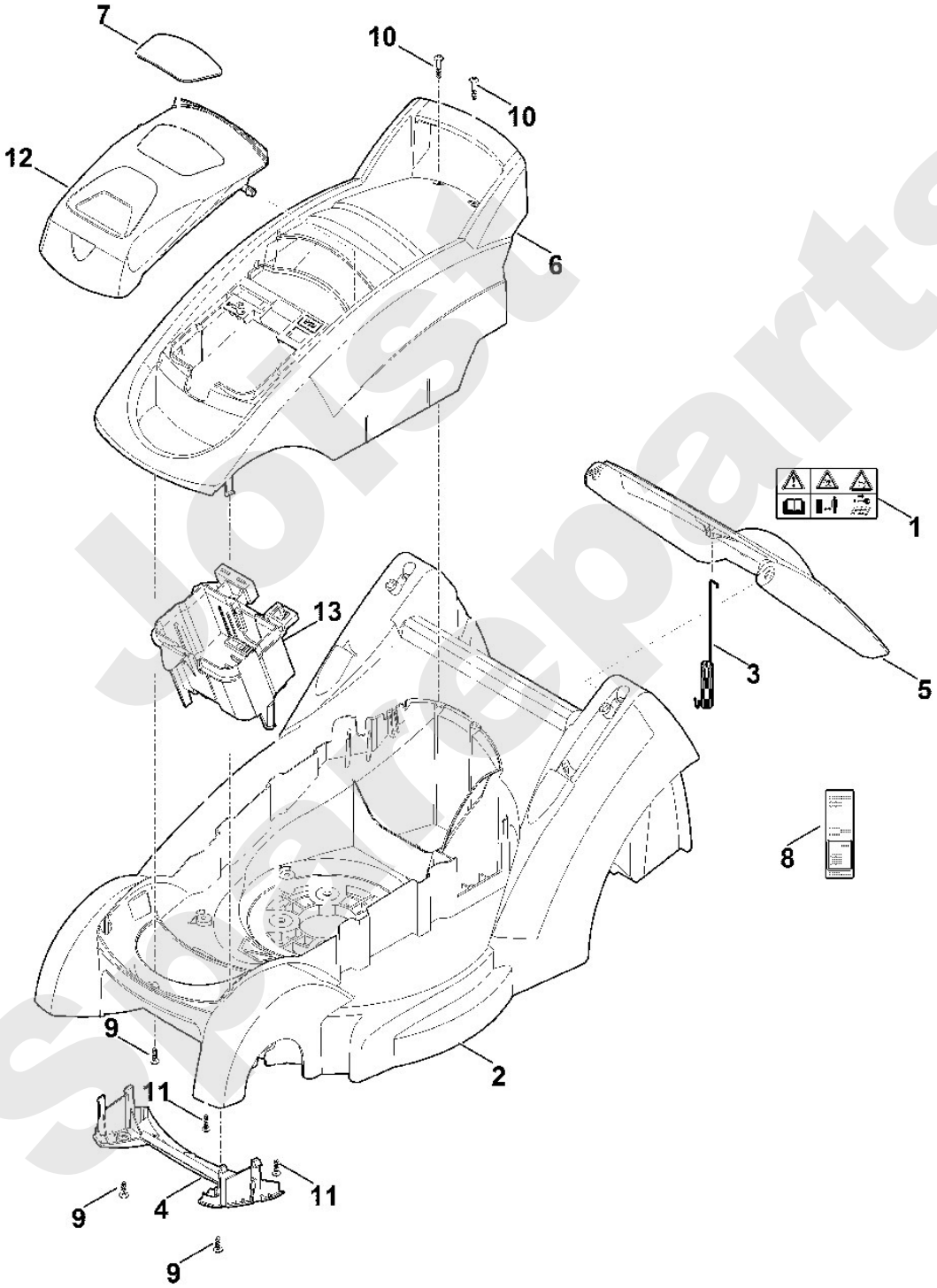

Jotsu Spareparts

Rasenmäher / Akku / RMA 339.0 C
Stückliste (3/8): C - Fahrwerk, Höhenverstellung

Art.Nr.	Artikel	Bild-Nr.	Stk-Zahl
6320 700 0406	Benennung: Rad kpl. 150	1	2
6320 700 0416	Benennung: Rad kpl. 180	2	2
6320 700 2400	Benennung: Achse	3	1
6320 703 0900	Benennung: Achse	4	1
6320 703 5120	Benennung: Zugfeder	5	1
6320 703 8800	Benennung: Translationshebel	6	1
6320 703 8810	Benennung: Translationshebel GB	6	1
6320 704 0300	Benennung: Radkappe	7	4
6320 708 6200	Benennung: Rastsegment	8	1
6320 763 2505	Benennung: Schwenkplatte	9	1

Joist Spareparts

Rasenmäher / Akku / RMA 339.0 C
Stückliste (3/8): C - Fahrwerk, Höhenverstellung

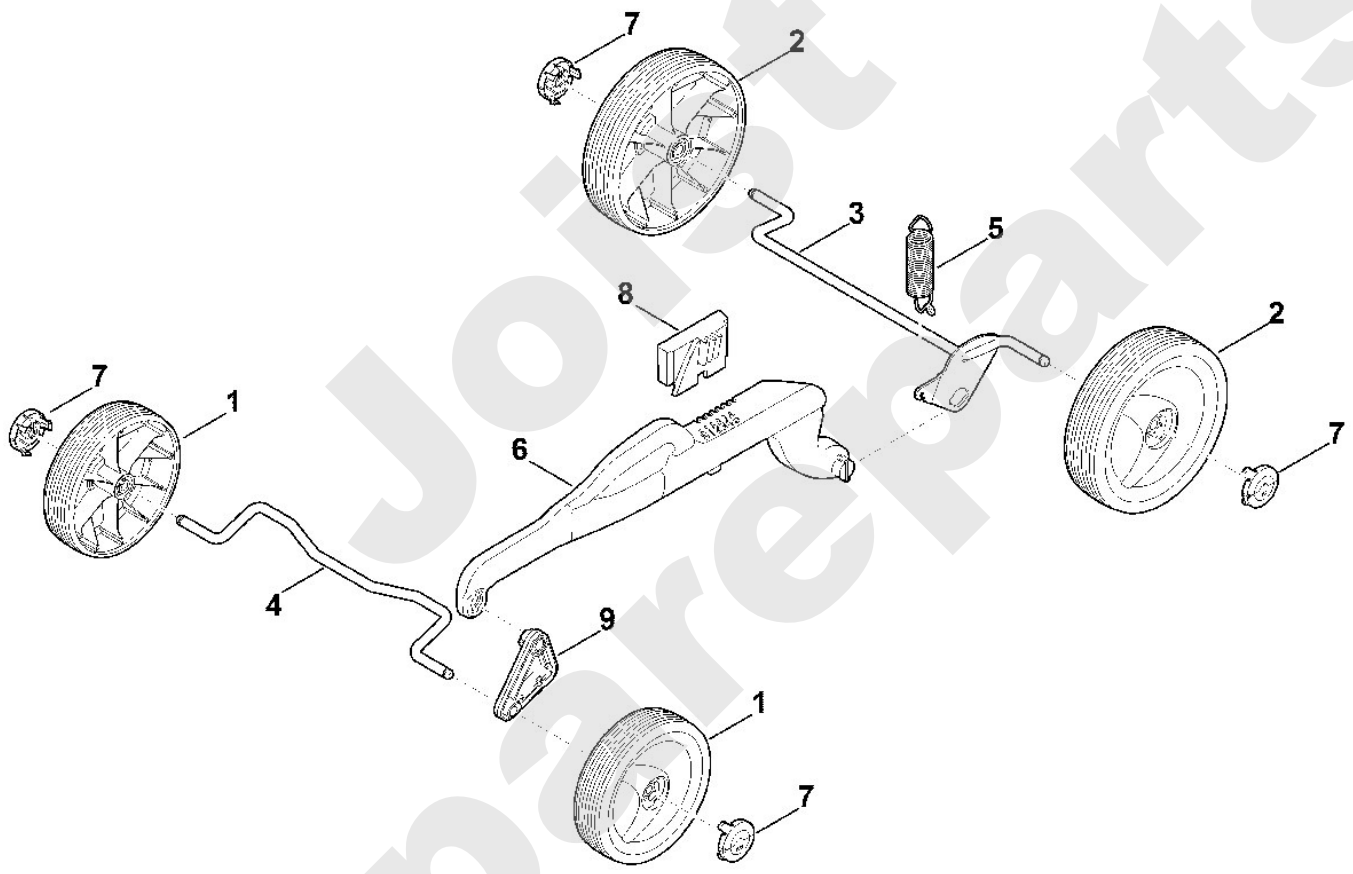

Joist Spareparts

Rasenmäher / Akku / RMA 339.0 C
Stückliste (4/8): D - Motor, Messer

Art.Nr.	Artikel	Bild-Nr.	Stk-Zahl
6310 702 5000	Benennung: Messerbuchse	1	1
6310 760 2800	Benennung: Schraube Verklebt (LOCTITE 243), (10 - 15 Nm)	2	1
6320 600 0205	Benennung: Elektromotor	3	1
6320 606 0105	Benennung: Lüfterhaube	4	1
6320 702 0140	Benennung: Messer	5	1
9025 313 5003	Benennung: Schraube M8x16	6	4
9104 007 4289	Benennung: Schneidschraube P5x20	7	2

Joist Spareparts

Rasenmäher / Akku / RMA 339.0 C
Stückliste (4/8): D - Motor, Messer

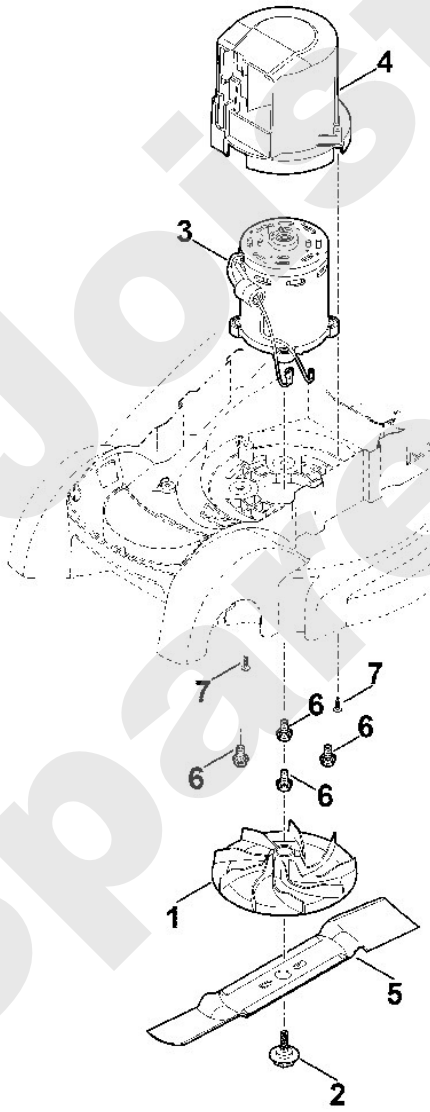

Joist Spareparts

Rasenmäher / Akku / RMA 339.0 C
Stückliste (5/8): E - Elektrische Bauteile

Art.Nr.	Artikel	Bild-Nr.	Stk-Zahl
6320 791 3100	Benennung: Feder	1	2
6311 430 6405	Benennung: Hebel	2	1
6320 440 3010	Benennung: Kabelbaum	3	1
6320 401 0100	Benennung: Kühlkörper	4	1
6320 430 0505	Benennung: Schalter	5	1
6320 430 1410	Benennung: Elektronik Modul	6	1
6311 430 3800	Benennung: Sicherheitsstecker	7	1
9074 477 2309	Benennung: Schraube IS P3x12	8	2
9104 007 8768	Benennung: Schneidschraube P5x12	9	1
6311 435 8700	Benennung: Feder	10	1
9039 488 0958	Benennung: Schneidschraube M5x10	11	2

Joist Spareparts

Rasenmäher / Akku / RMA 339.0 C
Stückliste (5/8): E - Elektrische Bauteile

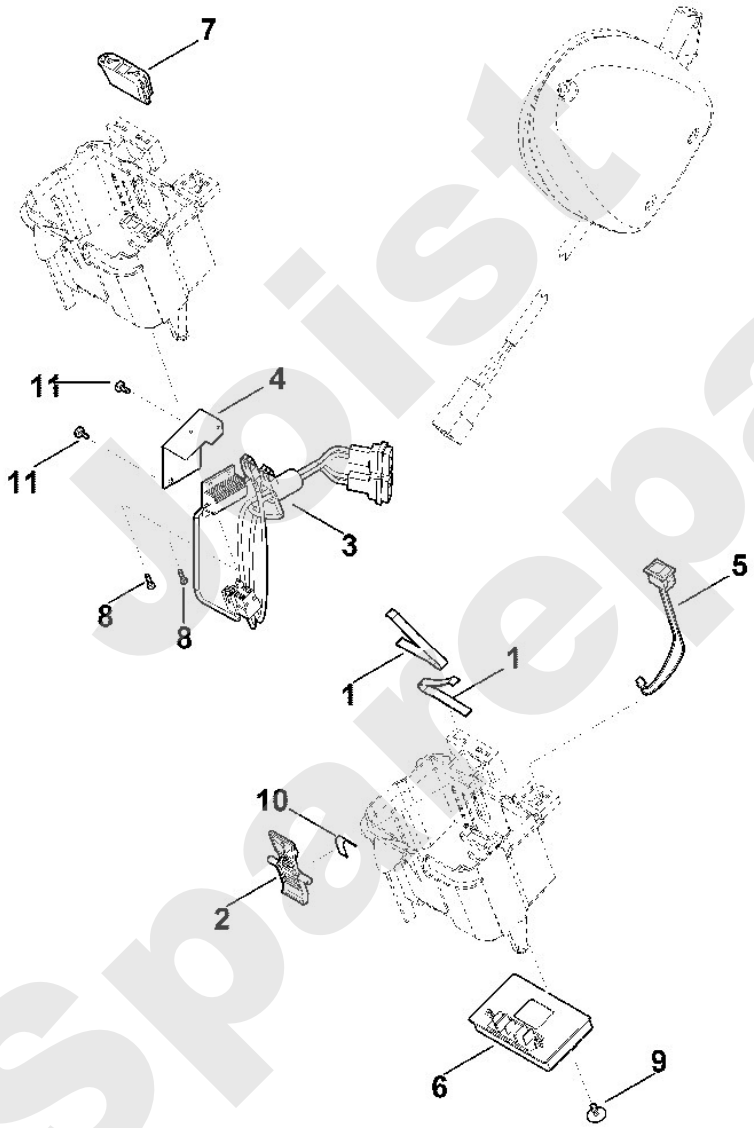

Joist Spareparts

Rasenmäher / Akku / RMA 339.0 C
Stückliste (6/8): F - Grasfangkorb

Art.Nr.	Artikel	Bild-Nr.	Stk-Zahl
6320 703 9606	Benennung: Grasfangkorbunterteil	1	1
6320 760 2110	Benennung: Grasfangkorboberteil kpl.	2	1
6375 703 9010	Benennung: Bolzen	3	2
6375 708 8000	Benennung: Klappe	4	1

Joist Sparepart

Rasenmäher / Akku / RMA 339.0 C
Stückliste (6/8): F - Grasfangkorb

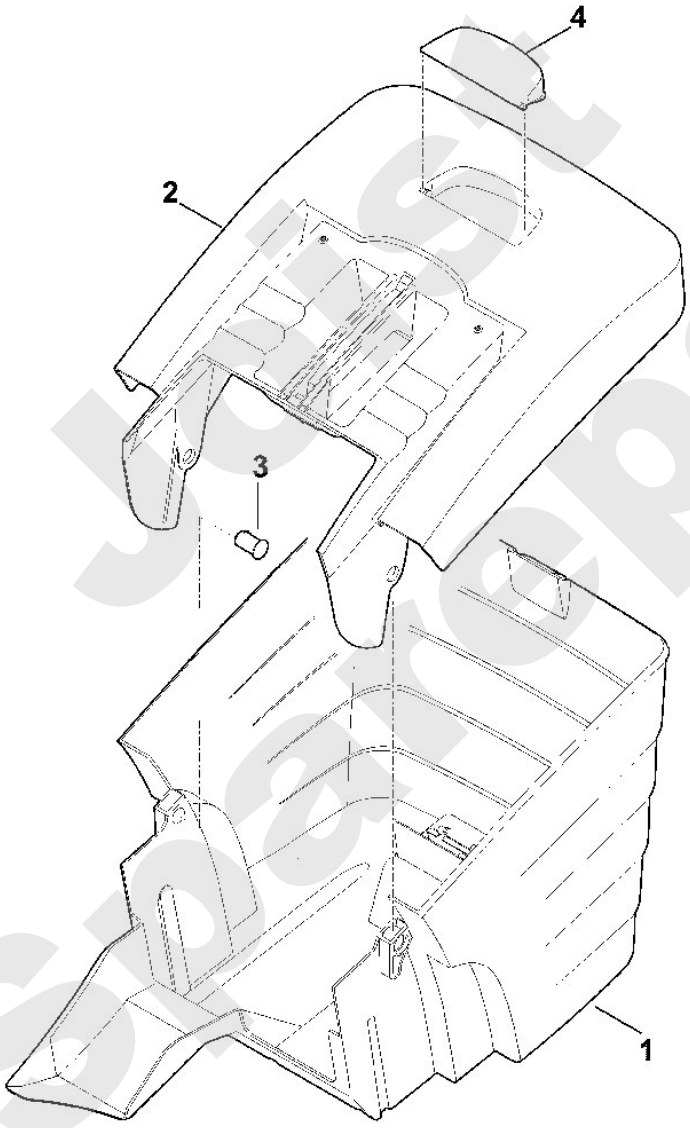

Just spareparts

Rasenmäher / Akku / RMA 339.0 C
Stückliste (7/8): G - Schaltplan

Art.Nr.	Artikel	Bild-Nr.	Stk-Zahl
	Benennung: RE = rot		1
	Benennung: BK = schwarz		1
	Benennung: GY = grau		1
	Benennung: BR = braun		1
	Benennung: BL = blau		1
	Benennung: WH = weiss		1
	Benennung: Motor	1	1
	Benennung: Elektronik Modul	2	1
	Benennung: Schalter	3	1
	Benennung: Schalter ECO	4	1
	Benennung: Sicherheitsstecker	5	1
	Benennung: Bremswiderstand	6	1
	Benennung: Batteriekontakt	7	1

Joist Sparepart

Rasenmäher / Akku / RMA 339.0 C
Stückliste (7/8): G - Schaltplan

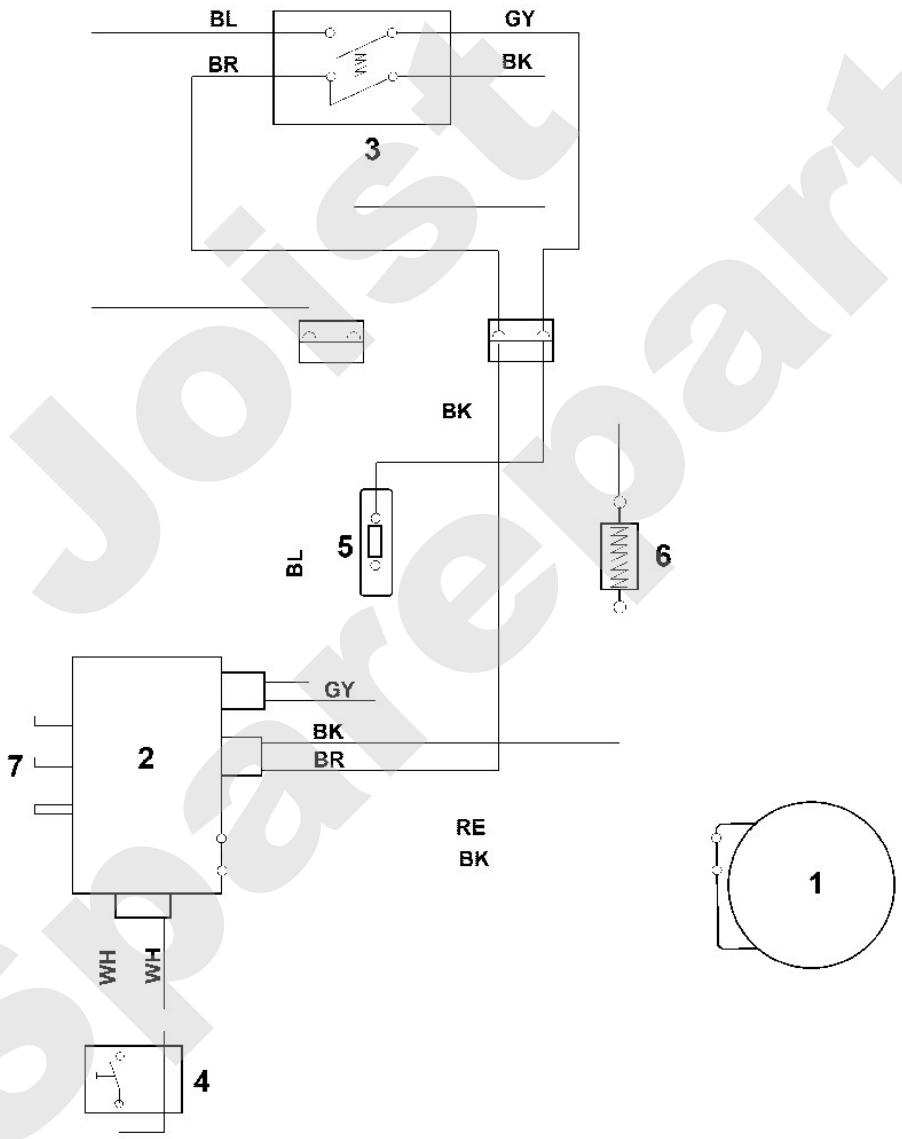

Joist Spareparts

Rasenmäher / Akku / RMA 339.0 C
Stückliste (8/8): H - Sonderwerkzeug

Art.Nr.	Artikel	Bild-Nr.	Stk-Zahl
0000 893 8100	Benennung: Demontagewerkzeug	1	1
0000 890 2800	Benennung: Montagehaken	2	1
	Benennung: STIHL Akku-Diagnosegerät ADG 1 --> siehe Technisch	3	1
	Benennung: STIHL Diagnosegerät ADG 2 --> siehe Technische Dok	4	1

Joist Spareparts

Rasenmäher / Akku / RMA 339.0 C
Stückliste (8/8): H - Sonderwerkzeug

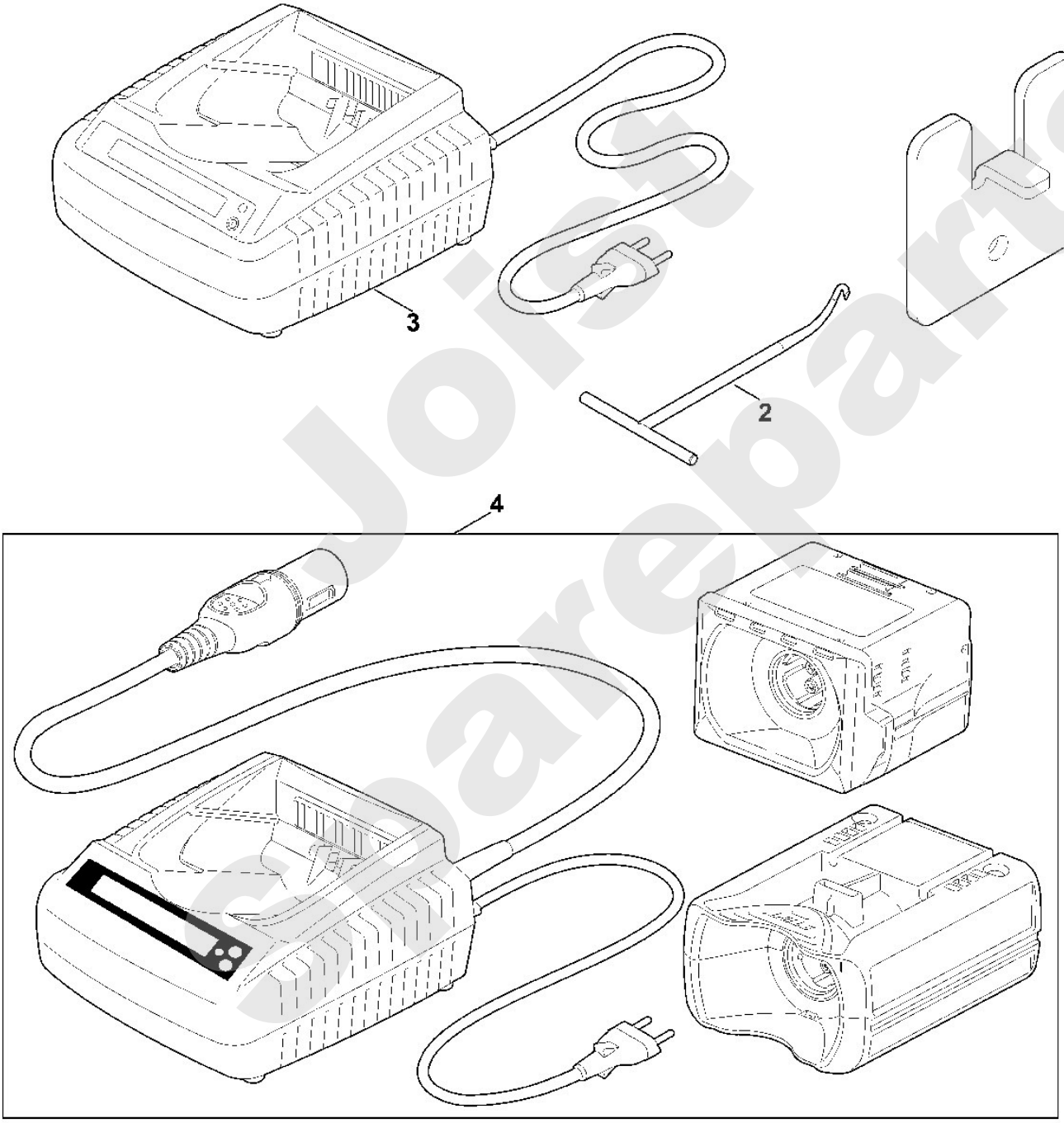

Joist Spareparts