Reiniger / Kaltwasser-Hochdruckreiniger / RE 88
Stückliste (1/11): A - Elektromotor, Anschlussleitung

Art.Nr.	Artikel	Bild-Nr.	Stk-Zahl
4787 600 0200	Benennung: Elektromotor 220 V/60Hz	1	1
4787 600 0201	Benennung: Elektromotor 127 V/ 60 Hz	2	1
4787 600 0202	Benennung: Elektromotor 100 V/50, 60 Hz, 1,4 kW	3	1
4787 791 7300	Benennung: Stopfen 2 Stück	4	1
4775 760 8700	Benennung: Taumelscheibe 8,1°, 1,7 kW	5	1
4787 760 8700	Benennung: Taumelscheibe 6,6°, 1,4 kW	6	1
9298 021 3571	Benennung: Scheibe 6,4x22x1,5	7	1
9045 319 1320	Benennung: Zylinderschraube DIN912-M6x20-8.8	8	1
4787 440 2000	Benennung: Anschlussleitung EUR	9	1
4787 440 2001	Benennung: Anschlussleitung GB	10	1
4787 440 2002	Benennung: Anschlussleitung AUS/NZ	11	4
4787 440 2003	Benennung: Anschlussleitung HR/ZA	12	1
4787 440 2004	Benennung: Anschlussleitung J/TWN	13	1
4787 440 2006	Benennung: Anschlussleitung CDN	14	1
4787 440 2007	Benennung: Anschlussleitung BR	15	1

Joist Spareparts

Reiniger / Kaltwasser-Hochdruckreiniger / RE 88
Stückliste (1/11): A - Elektromotor, Anschlussleitung

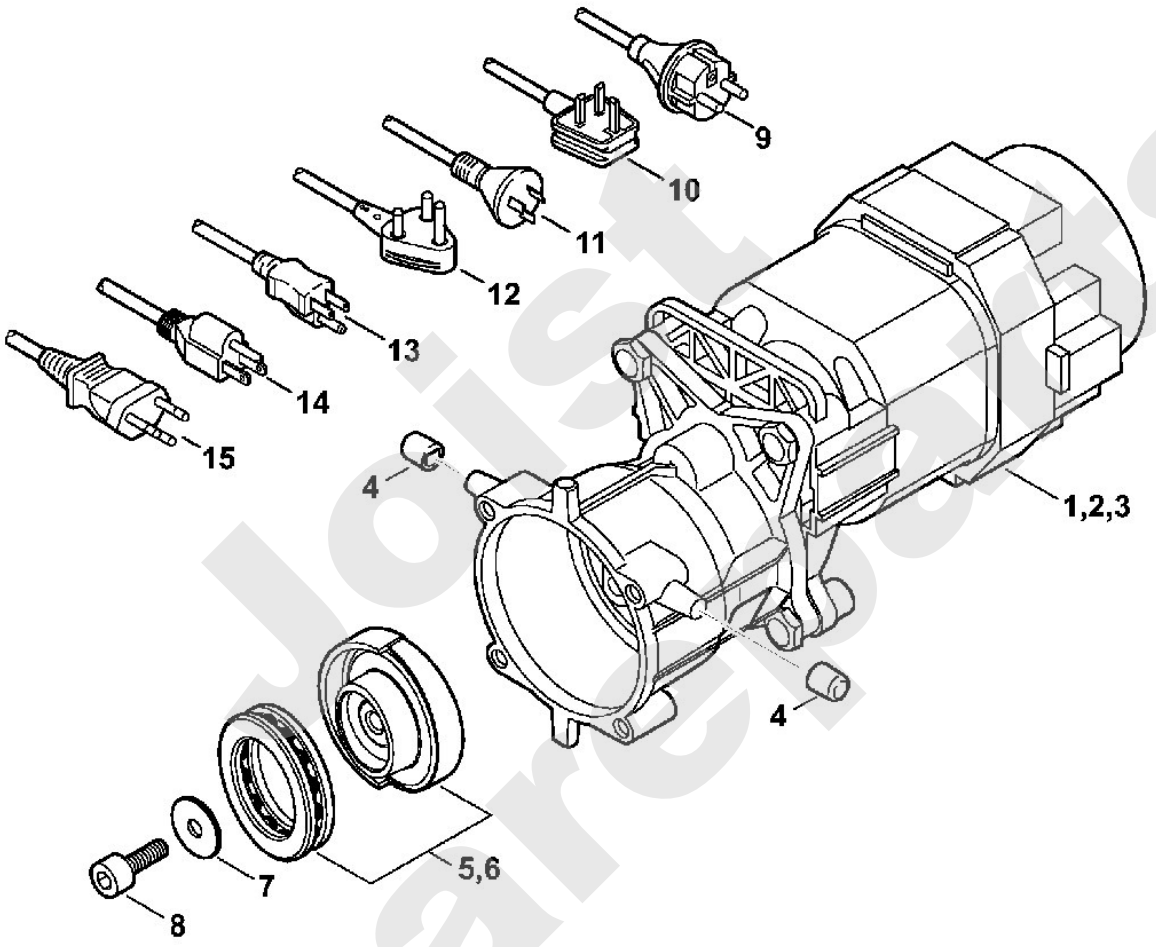

Joist Spareparts

Reiniger / Kaltwasser-Hochdruckreiniger / RE 88
Stückliste (2/11): B - Pumpengehäuse, Ventilblock

Art.Nr.	Artikel	Bild-Nr.	Stk-Zahl
4775 700 4000	Benennung: Pumpengehäuse	1	1
9645 948 8484	Benennung: RDR A 72x2-NBR90	2	1
4775 760 7050	Benennung: Satz Kolben	3	1
4743 502 2100	Benennung: Sieb	4	1
4775 609 0300	Benennung: Dämmeinlage	5	1
4775 510 0300	Benennung: Steuerkolben	6	1
9645 948 7526	Benennung: RDR N 12x2-NBR90	7	1
4787 430 0500	Benennung: Schalter	8	1
4775 510 0200	Benennung: Rückschlagventil	9	1
4775 007 1001	Benennung: Dichtungssatz Kolben	10	1
4775 700 6200	Benennung: Ventil 6 Stück	11	1
4776 700 2301	Benennung: Verschlussschraube 3 Stück	12	1
9645 948 7547	Benennung: RDR A 11,7x2-NBR90 3 Stück	13	1
4775 700 4600	Benennung: Ventilblock	14	1
9298 021 3860	Benennung: Scheibe 6,6x12x1,6	15	4
9321 621 0140	Benennung: Federring DIN127-B6	16	4
9045 371 1470	Benennung: Zylinderschraube DIN912-M6x70-12.9 4 Stück	17	1
4719 700 7300	Benennung: Schlauchanschluss	18	1
4719 007 1053	Benennung: Dichtungssatz Schlauchanschluss (D)	19	1

Joist Spareparts

Reiniger / Kaltwasser-Hochdruckreiniger / RE 88
Stückliste (2/11): B - Pumpengehäuse, Ventilblock

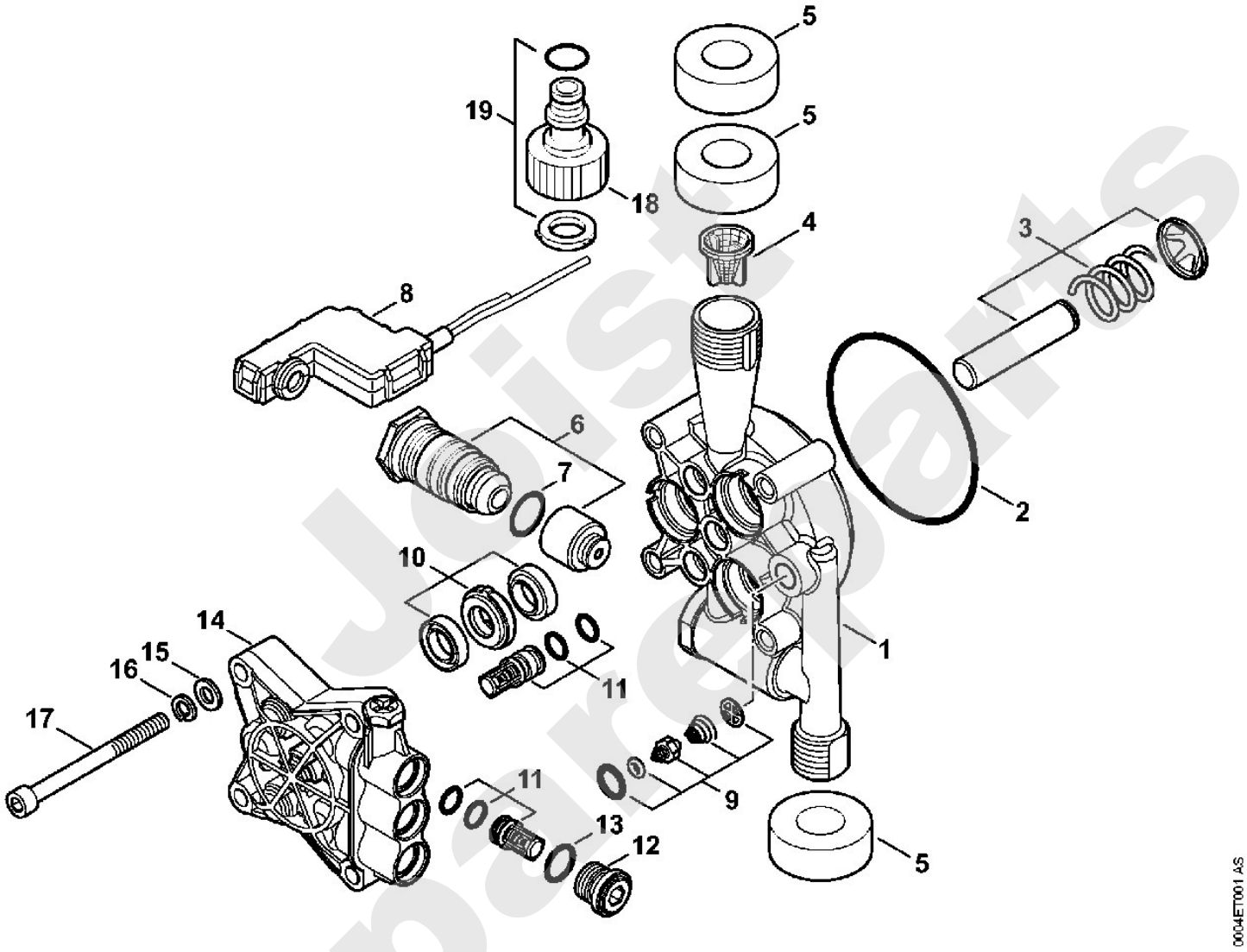

Joist Spareparts

Reiniger / Kaltwasser-Hochdruckreiniger / RE 88
Stückliste (3/11): C - Fahrwagen

Art.Nr.	Artikel	Bild-Nr.	Stk-Zahl
4787 791 3500	Benennung: Rahmen rechts	1	1
4787 791 7500	Benennung: Abdeckung rechts	2	1
9074 478 3025	Benennung: Schraube IS-P4x16	3	2
4775 790 5700	Benennung: Rad	4	2
4787 431 2500	Benennung: Kabelschelle	5	1
9104 007 4281	Benennung: Schraube IS-P5x18	6	8
4775 430 0500	Benennung: Schalter	7	1
4787 605 1000	Benennung: Kondensator	8	1
4787 405 2500	Benennung: Ferritkern	9	1
4787 791 3501	Benennung: Rahmen links	10	1
4787 791 7501	Benennung: Abdeckung links	11	1
4787 790 5101	Benennung: Abdeckung hinten	12	1
0000 967 7271	Benennung: Warnhinweis Piktogramm RE	13	1
0000 967 3745	Benennung: Warnschild CDN	14	1
4787 790 5100	Benennung: Abdeckung vorne	15	1
4775 790 5600	Benennung: Griffrahmen	16	1
4775 791 5400	Benennung: Halter	17	1
4775 791 7300	Benennung: Stopfen	18	2
4915 502 0801	Benennung: Reinigungsnadel	19	1

Joist Spareparts

Reiniger / Kaltwasser-Hochdruckreiniger / RE 88
Stückliste (3/11): C - Fahrwagen

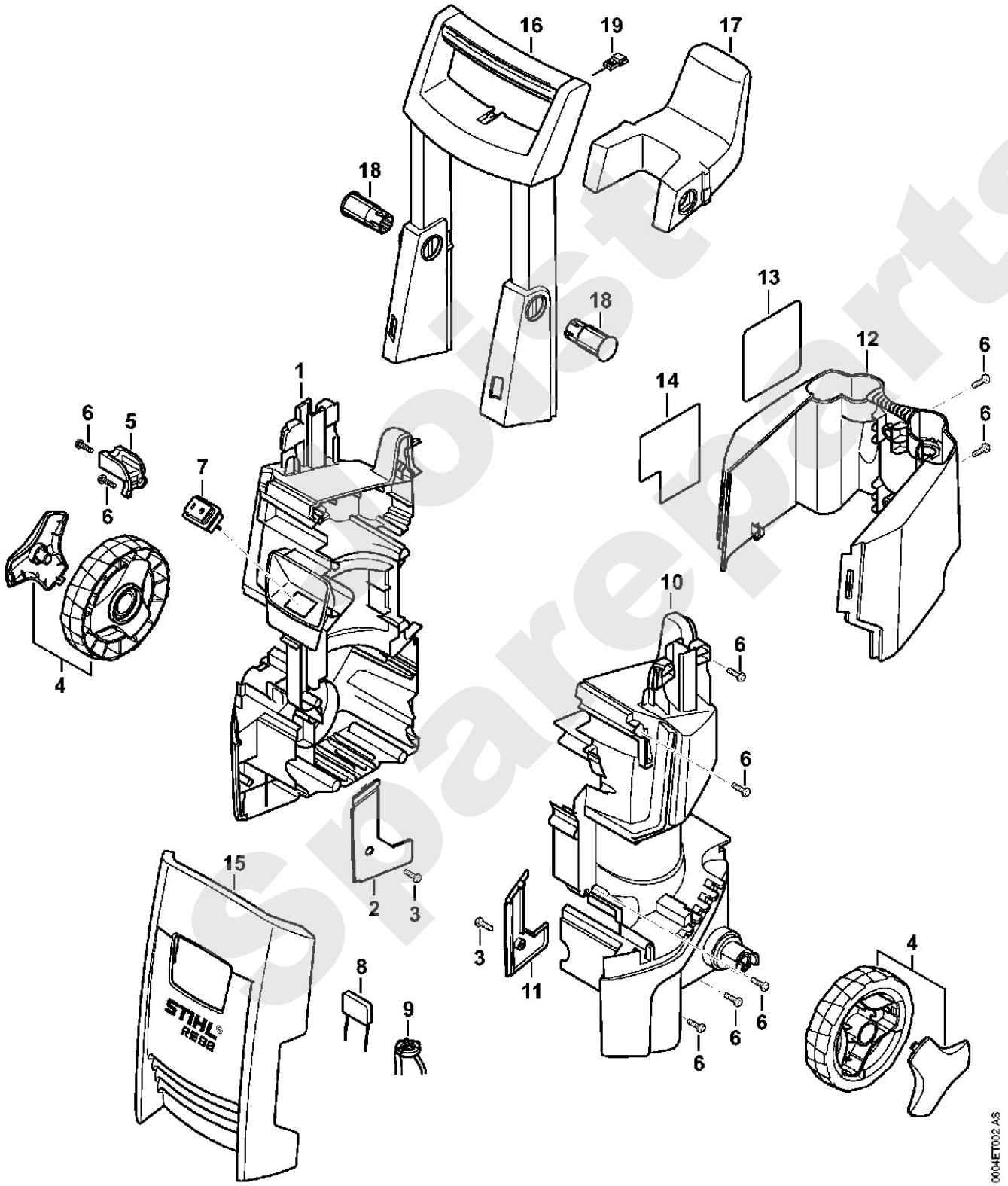

Spareparts

Reiniger / Kaltwasser-Hochdruckreiniger / RE 88
Stückliste (4/11): D - Pistole, Strahlrohr

Art.Nr.	Artikel	Bild-Nr.	Stk-Zahl
4915 500 1398	Benennung: Pistole		1
4787 500 6600	Benennung: Griff	1	1
4787 500 2200	Benennung: Winkelrohr	2	1
4915 500 0698	Benennung: Ventil	3	1
4787 500 1500	Benennung: Hebel	4	1
4915 500 1104	Benennung: Druckrohr	5	1
4915 505 0104	Benennung: Feder	6	1
4787 502 6000	Benennung: Schraube 3x16	7	7
4915 500 0998	Benennung: Strahlrohr	8	1
9645 948 7490	Benennung: RDR A 9x2,6-NBR90	9	1
4915 500 6347	Benennung: Düse	10	1
9645 948 3046	Benennung: RDR A 7x1,2-NBR90	11	1
4915 500 0838	Benennung: Hochdruckschlauch DN 6, 6 m, Textilgewebe	12	1
9645 951 3076	Benennung: RDR A 5,1x1,6-Viton	13	1
9645 945 7497	Benennung: RDR A 9,6x2,4-NBR70	14	1
4900 500 6320	Benennung: Düse gelb 220 - 240 V	15	1
4900 500 6322	Benennung: Düse türkis 100 - 127 V	16	1
4900 500 1698	Benennung: Rotordüse 1 türkisfarbener Punkt	17	1
4900 500 1630	Benennung: Rotordüse 1 grüner Punkt J 100 V	18	1
4900 007 1030	Benennung: Reparatursatz für Rotordüse (A,B)		1
4915 500 5698	Benennung: Sprühset	19	1
4915 507 0101	Benennung: Reinigungsmittelflasche	20	1

Joist Spareparts

Reiniger / Kaltwasser-Hochdruckreiniger / RE 88
Stückliste (4/11): D - Pistole, Strahlrohr

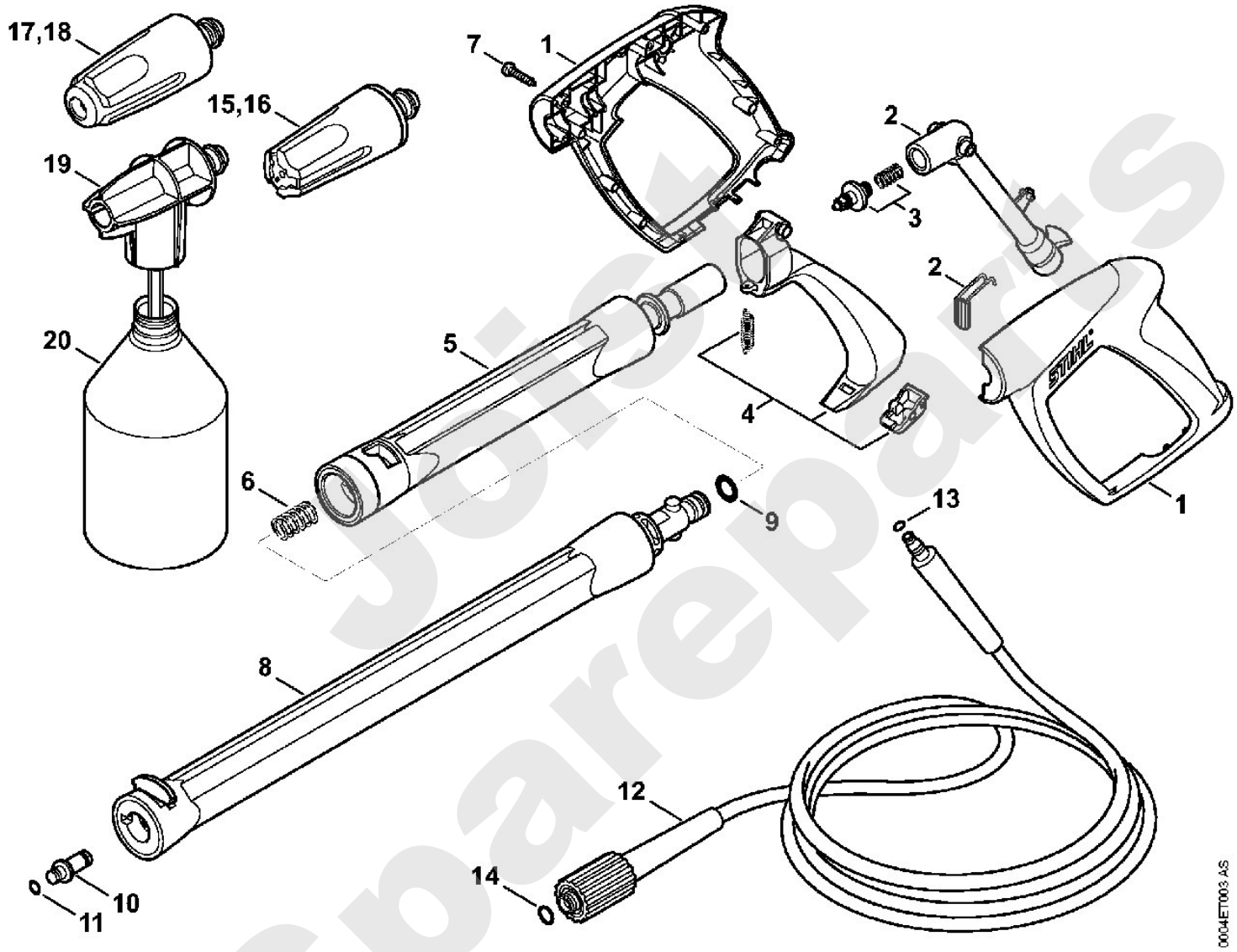

Joist Spareparts

Reiniger / Kaltwasser-Hochdruckreiniger / RE 88
Stückliste (5/11): E - Zubehör

Art.Nr.	Artikel	Bild-Nr.	Stk-Zahl
4900 500 0303	Benennung: Verlängerungsrohr (B)	1	1
9645 948 7490	Benennung: RDR A 9x2,6-NBR90 (B)	2	1
4915 505 0104	Benennung: Feder (B)	3	1
4900 500 0302	Benennung: Verlängerungsrohr (B)	4	1
9645 948 7501	Benennung: RDR A 9,3x2,4-NBR90 (B)	5	1
4915 505 0102	Benennung: Feder (B)	6	1
4915 500 0829	Benennung: Hochdruckschlauch DN 6, 7 m, Textilgewebe (B)	7	1
4915 500 0836	Benennung: Hochdruckschlauch DN 6, 9 m, Stahlgewebe (B)	8	1
9645 951 3076	Benennung: RDR A 5,1x1,6-Viton (B)	9	1
4900 500 1902	Benennung: Strahlrohr, abgewinkelt (B)	10	1
9645 945 7497	Benennung: RDR A 9,6x2,4-NBR70 (B)	11	1
4900 503 1500	Benennung: Muffe (B)	12	1
4900 502 1001	Benennung: Düse (B)	13	1
4900 502 0901	Benennung: Schutzkappe (B)	14	1
4900 500 6700	Benennung: Kupplung (B)	15	1
4900 500 1903	Benennung: Strahlrohr, abgewinkelt (B)	16	1
4900 502 0900	Benennung: Schutzkappe (B)	17	1
4900 502 1033	Benennung: Düse 2506 (B)	18	1
9645 945 7501	Benennung: RDR A 9,3x2,4-NBR70 (B)	19	1
4915 500 6702	Benennung: Kupplung (B)	20	1

Joist Spareparts

Reiniger / Kaltwasser-Hochdruckreiniger / RE 88
Stückliste (5/11): E - Zubehör

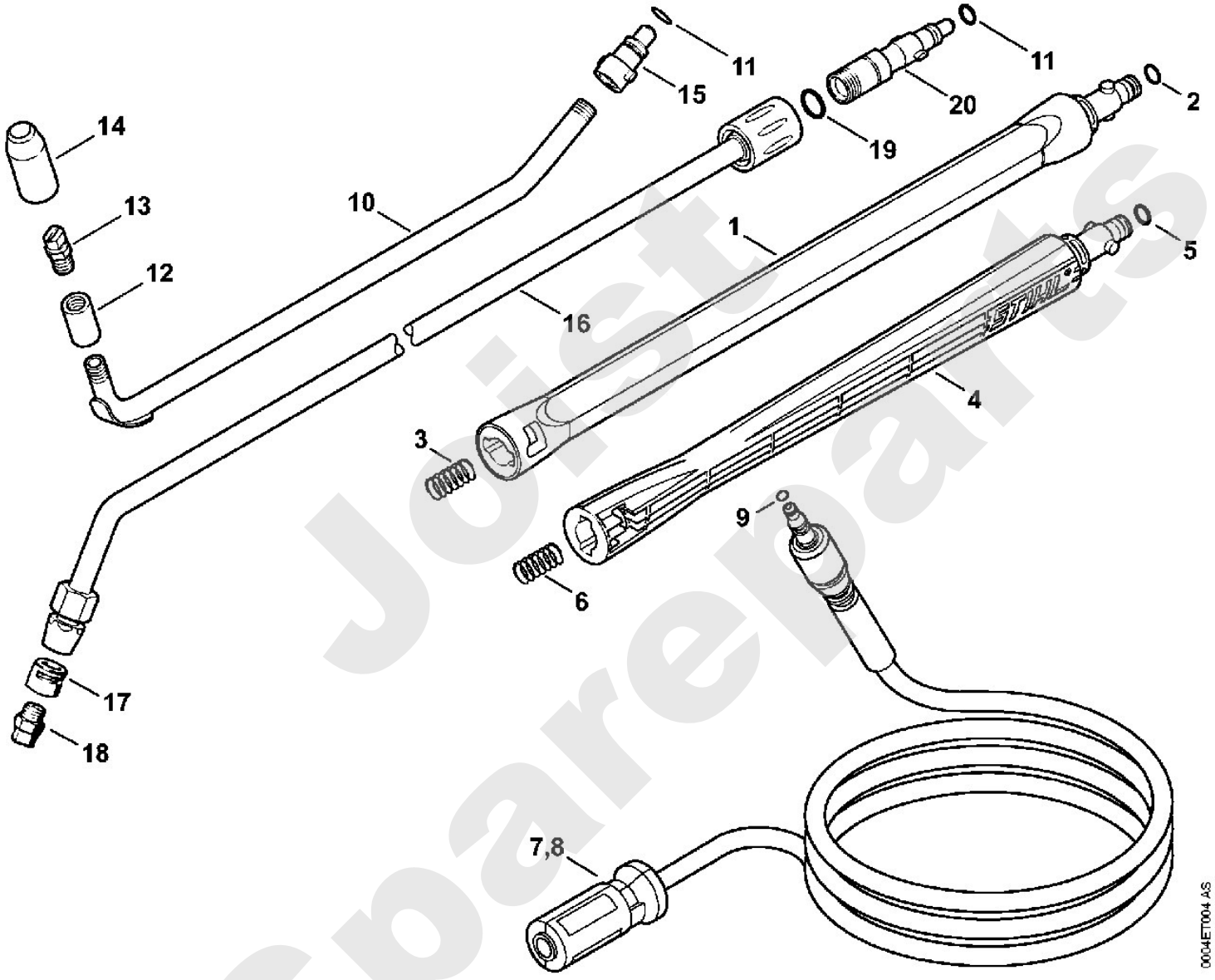

Joist Spareparts

Reiniger / Kaltwasser-Hochdruckreiniger / RE 88
Stückliste (6/11): F - Waschbürste, Saugschlauch

Art.Nr.	Artikel	Bild-Nr.	Stk-Zahl
4900 500 5900	Benennung: Rotierende Waschbürste	1	1
9093 021 2400	Benennung: Blechschraube DIN7982-3,5x13	2	1
4900 500 0703	Benennung: Gelenk	3	1
	Benennung: Runddichtring (D)	4	2
4900 504 0402	Benennung: Rohr	5	1
4900 500 6700	Benennung: Kupplung	6	1
9645 945 7497	Benennung: RDR A 9,6x2,4-NBR70	7	1
4900 500 3101	Benennung: Waschbürstenkopf kurzes Naturhaar (C)	8	1
4900 500 3102	Benennung: Waschbürstenkopf langes Naturhaar	9	1
4900 505 1301	Benennung: Gewindekappe	10	1
4900 500 6100	Benennung: Reinigungsset		1
4900 500 6000	Benennung: Flächenwaschbürste	11	1
4900 500 6305	Benennung: Düse	12	1
4900 500 6306	Benennung: Düse, abgwinkelt	13	1
4900 500 0500	Benennung: Saugschlauch		1
4900 500 0100	Benennung: Schlauchanschluss	14	1
9771 021 1500	Benennung: Schlauchschelle 16-25	15	2
	Benennung: Schlauch 1/2"x3 m (D)	16	1
4706 678 1150	Benennung: Schlauch 1/2"x1 m (A,B)		1
4900 500 2400	Benennung: Saugkopf	17	1

Joist Spareparts

Reiniger / Kaltwasser-Hochdruckreiniger / RE 88
Stückliste (6/11): F - Waschbürste, Saugschlauch

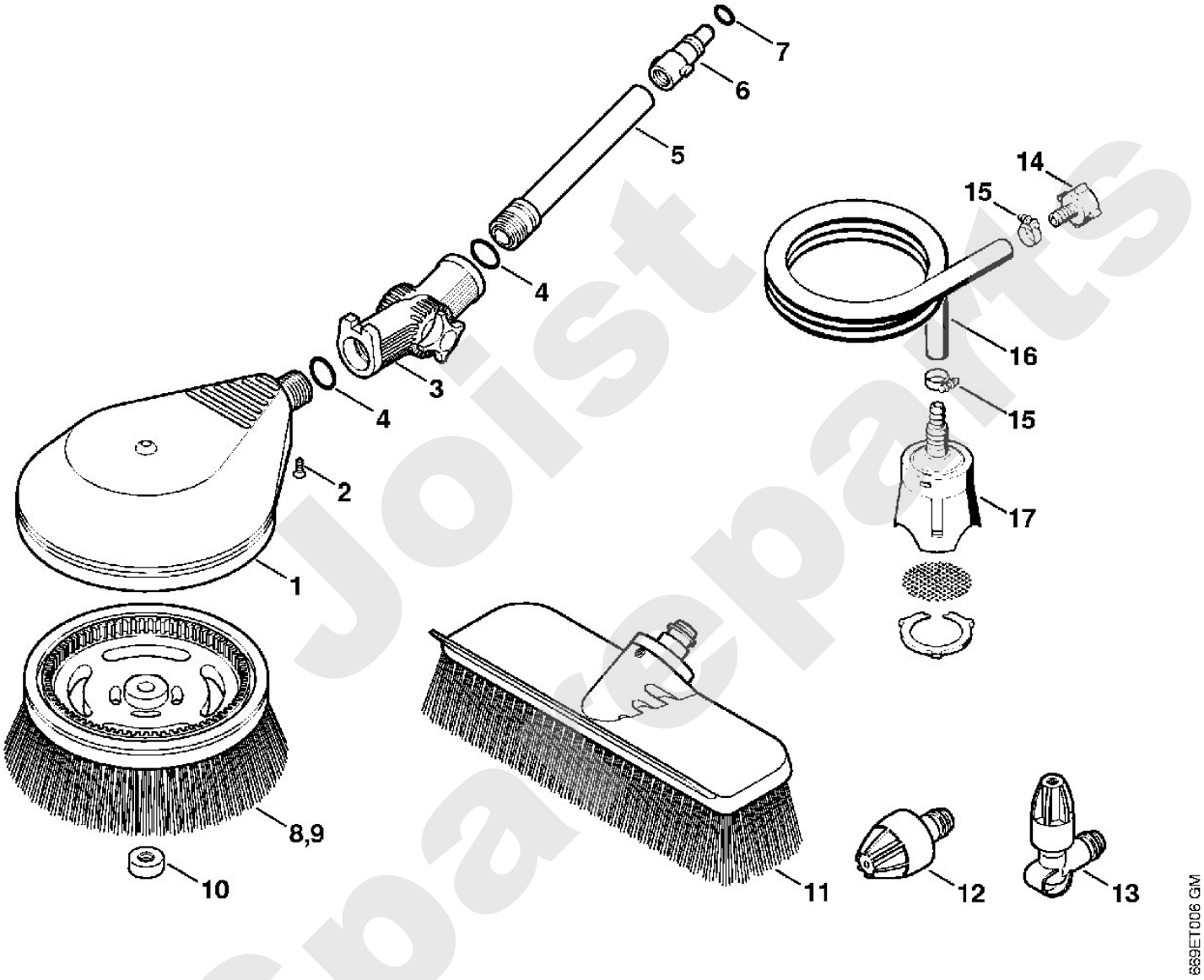

Joist Spare Parts

Reiniger / Kaltwasser-Hochdruckreiniger / RE 88
Stückliste (7/11): G - Rohrreinigungsset, Sand-Nassstrahleinricht

Art.Nr.	Artikel	Bild-Nr.	Stk-Zahl
4900 500 8000	Benennung: Rohrreinigungsset 15 m	1	1
4900 500 6800	Benennung: Führung	2	1
4900 503 0201	Benennung: Überwurfmutter	3	1
4900 500 6700	Benennung: Kupplung	4	1
9645 945 7497	Benennung: RDR A 9,6x2,4-NBR70	5	1
4900 500 1801	Benennung: Sand-Nassstrahleinrichtung		1
4900 500 2800	Benennung: Düsengehäuse	6	1
	Benennung: Schraube (D)	7	1
	Benennung: Sechskantmutter (D)	8	1
	Benennung: Schraube (D)	9	1
4900 502 1002	Benennung: Düse 5 Stück	10	1
9645 945 7522	Benennung: RDR A 11x2-NBR70	11	1
4900 502 1012	Benennung: Düse	12	1
4900 502 1011	Benennung: Düse	13	1
4900 505 0300	Benennung: Sprengring	14	1
4900 504 0401	Benennung: Rohr	15	1
4900 503 2301	Benennung: Buchse	16	1
4900 501 0601	Benennung: Griffschlauch	17	1
4900 500 5201	Benennung: Schlauch	18	1

Joist Spareparts

Reiniger / Kaltwasser-Hochdruckreiniger / RE 88
Stückliste (7/11): G - Rohrreinigungsset, Sand-Nassstrahleinricht

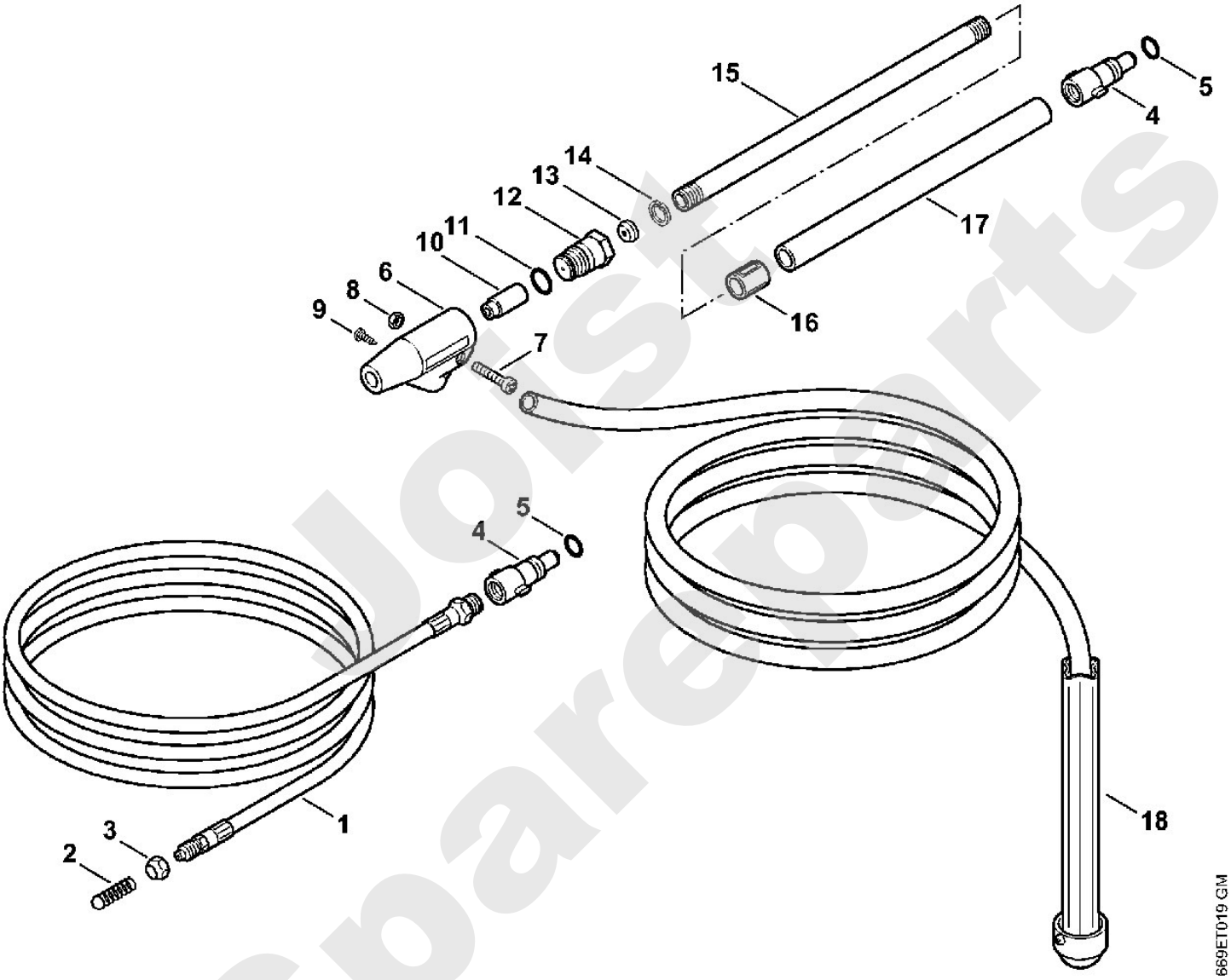

Jost Spareparts

Reiniger / Kaltwasser-Hochdruckreiniger / RE 88
Stückliste (8/11): H - Flächenreiniger RA 101

Art.Nr.	Artikel	Bild-Nr.	Stk-Zahl
4900 500 3902	Benennung: Flächenreiniger RA 101	1	1
4900 500 0704	Benennung: Gelenk	2	1
9645 948 7501	Benennung: RDR A 9,3x2,4-NBR90	3	1
4900 007 1051	Benennung: Dichtungssatz	4	1
	Benennung: Abdeckung (D)	5	1
4900 500 7800	Benennung: Abdeckung	6	1
4900 505 0904	Benennung: Bügel	7	1
4900 505 0902	Benennung: Bügel	8	1
4900 505 0901	Benennung: Bügel	9	1
4900 505 0903	Benennung: Bügel	10	1
9104 007 4281	Benennung: Schraube IS-P5x18	11	4
4900 500 7700	Benennung: Drehgriff	12	1
9104 007 4281	Benennung: Schraube IS-P5x18	13	6
4900 500 4901	Benennung: Rotor	14	1
	Benennung: Regelventil (D)	15	1
4900 505 0905	Benennung: Bügel	16	1
4900 500 6351	Benennung: Satz Düsen		2
	Benennung: Düsenhalter (D)	17	1
4900 505 0906	Benennung: Bügel	18	1
4900 505 0905	Benennung: Bügel	19	1
	Benennung: Düse (1 Punkt) (D)	20	1
	Benennung: Düse (2 Punkte) (D)	21	1
4900 504 0502	Benennung: Borstenring	22	1
0000 967 3745	Benennung: Warnschild	23	1
4915 500 0931	Benennung: Strahlrohr	24	1
9645 948 7490	Benennung: RDR A 9x2,6-NBR90	25	1
4915 505 0104	Benennung: Feder	26	1

Joist Spareparts

Reiniger / Kaltwasser-Hochdruckreiniger / RE 88
Stückliste (8/11): H - Flächenreiniger RA 101

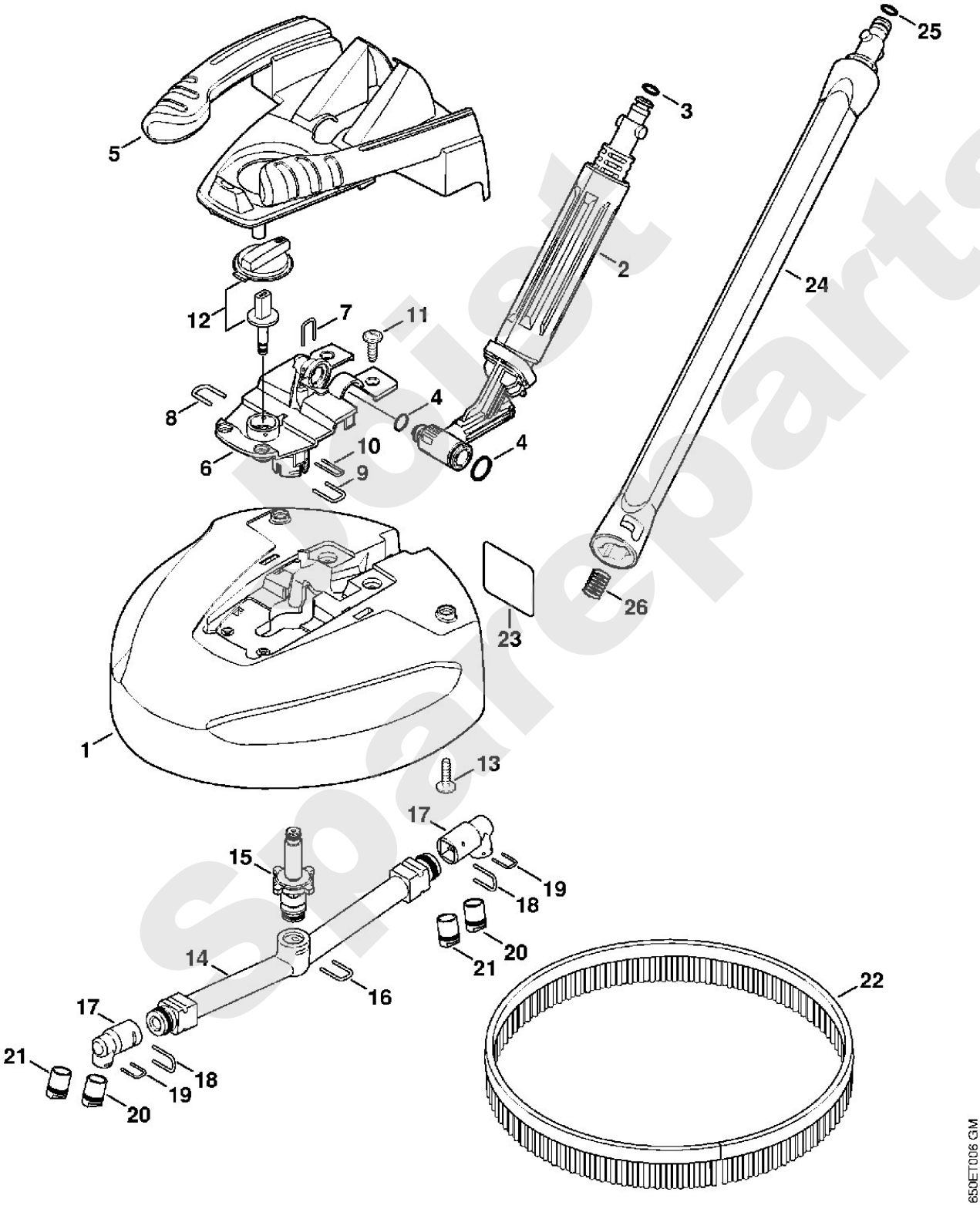

Select Spareparts

Reiniger / Kaltwasser-Hochdruckreiniger / RE 88
Stückliste (9/11): J - Schaumdüse

Art.Nr.	Artikel	Bild-Nr.	Stk-Zahl
4915 500 9600	Benennung: Schaumdüse (B)	1	1
4915 512 3000	Benennung: Einstellschraube (B)	2	1
4925 703 1600	Benennung: Schlauch (B)	3	1
4925 502 1015	Benennung: Düse (B)	4	1
4915 502 0900	Benennung: Schutzkappe (B)	5	1
4915 507 0102	Benennung: Reinigungsmittelflasche (B)	6	1
4915 503 0101	Benennung: Anschlussstück (B)	7	1
9645 948 7501	Benennung: RDR A 9,3x2,4-NBR90 (B)	8	1

Joist Spareparts

Reiniger / Kaltwasser-Hochdruckreiniger / RE 88
Stückliste (9/11): J - Schaumdüse

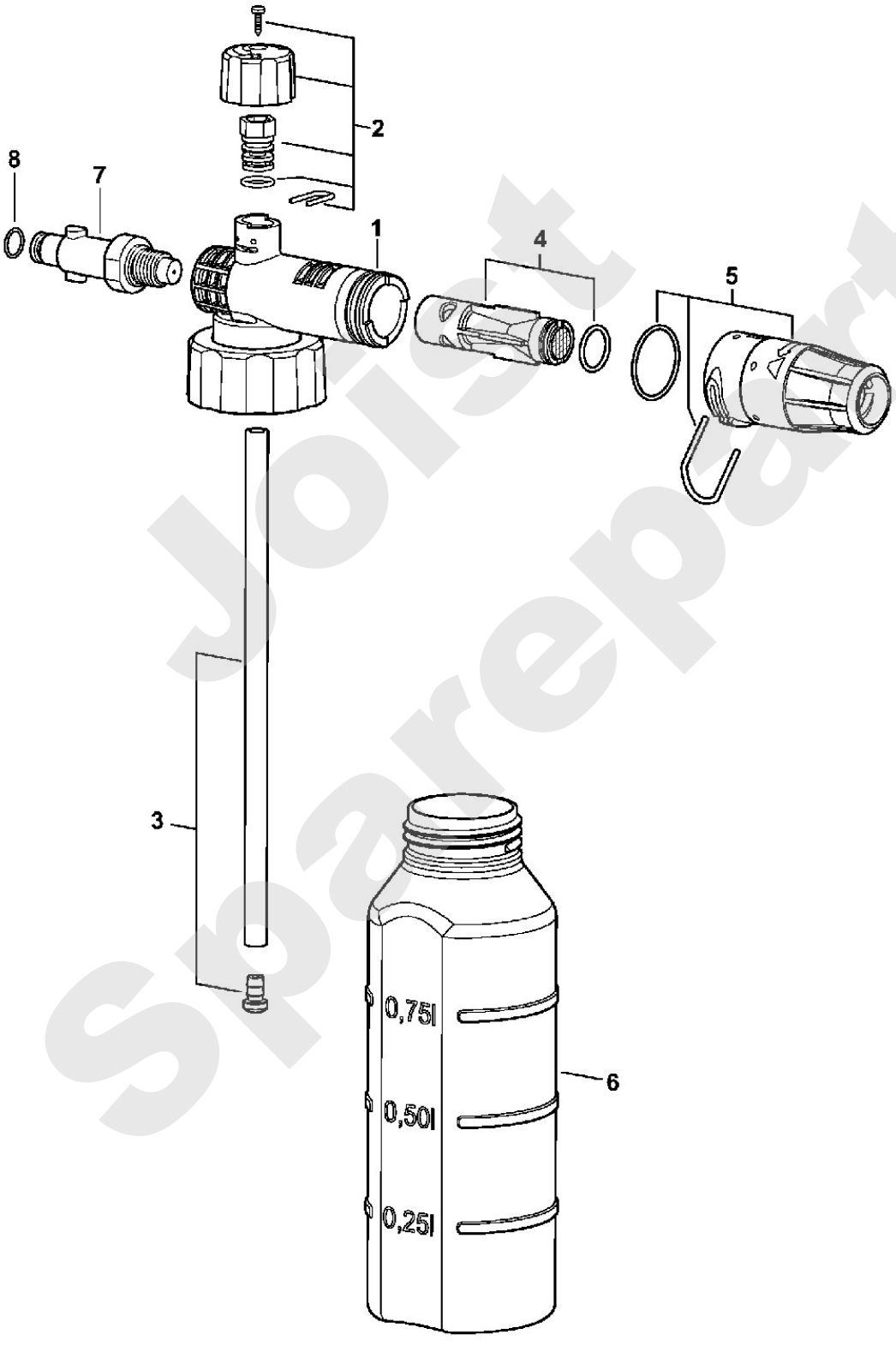

Joist Spareparts

Reiniger / Kaltwasser-Hochdruckreiniger / RE 88
Stückliste (10/11): K - Flächenreiniger RA 82

Art.Nr.	Artikel	Bild-Nr.	Stk-Zahl
4900 500 3903	Benennung: Flächenreiniger RA 82 (B)	1	1
4915 711 2600	Benennung: Klemmmutter (B)	2	1
4915 500 4900	Benennung: Rotor (B)	3	1
4915 500 6351	Benennung: Düse (B)	4	1

Joist Spareparts

Reiniger / Kaltwasser-Hochdruckreiniger / RE 88
Stückliste (10/11): K - Flächenreiniger RA 82

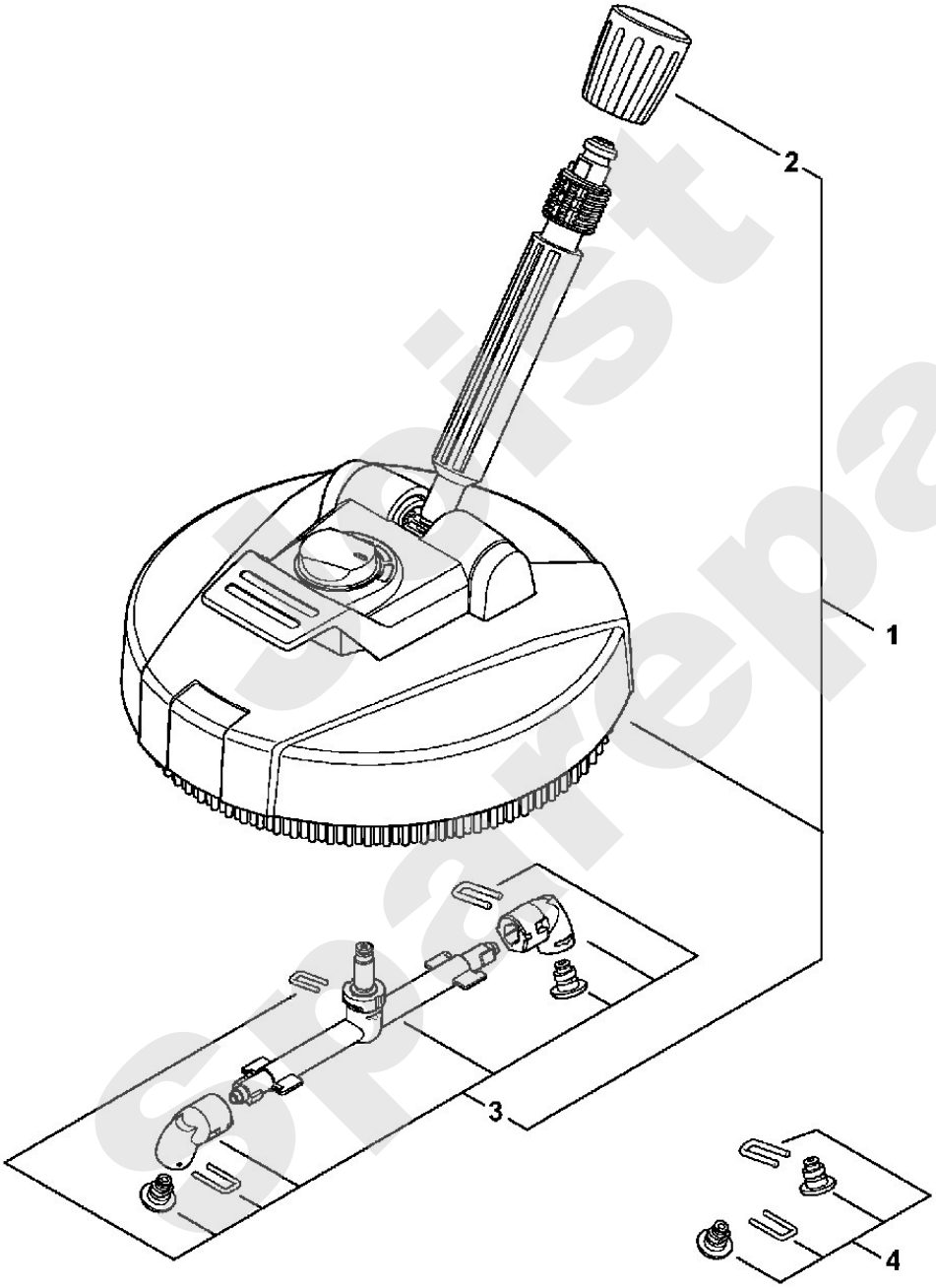

Best Spareparts

Reiniger / Kaltwasser-Hochdruckreiniger / RE 88
Stückliste (11/11): L - Maschinennummer

Art.Nr.	Artikel	Bild-Nr.	Stk-Zahl
	Benennung: Position der Maschinennummer (D)	1	1

Joist Sparepart

Reiniger / Kaltwasser-Hochdruckreiniger / RE 88
Stückliste (11/11): L - Maschinennummer

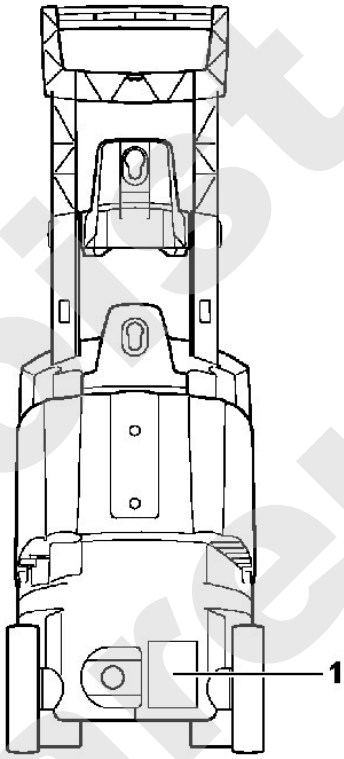

4787-GET-0000-A0

Joist Spareparts