Reiniger / Kaltwasser-Hochdruckreiniger / RE 400 K, 401 K, RB 400 K
Stückliste (1/13): A - Fahrwagen RE 400 K, RE 401 K

Art.Nr.	Artikel	Bild-Nr.	Stk-Zahl
4718 790 1805	Benennung: Tragrahmen Ausführungsart: RE 400 K, RE 401 K	1	1
4718 791 7605	Benennung: Stütze Ausführungsart: RE 400 K, RE 401 K	2	1
4718 791 3600	Benennung: Rad (C) Ausführungsart: RE 400 K	3	2
9991 003 0655	Benennung: Klemmring Ø 20x3,3 Ausführungsart: RE 400 K	4	2
4718 791 9205	Benennung: Kappe Ausführungsart: RE 400 K	5	2
4718 791 1700	Benennung: Griffrohr Ausführungsart: RE 400 K, RE 401 K	6	1
4718 791 9215	Benennung: Kappe Ausführungsart: RE 400 K, RE 401 K	7	4
4718 791 5405	Benennung: Halter Ausführungsart: RE 400 K, RE 401 K	8	1
9103 021 3810	Benennung: Blechschraube DIN7981-4,8x25 (C) Ausführungsart: RE 400 K, RE 401 K	9	2
4718 791 5400	Benennung: Halter Ausführungsart: RE 400 K, RE 401 K	10	1
9103 021 3760	Benennung: Blechschraube DIN7981-4,8x13 Ausführungsart: RE 400 K, RE 401 K	11	3
9007 319 1440	Benennung: Sechskantschraube DIN931-M6x55-8.8 Ausführungsart: RE 400 K, RE 401 K	12	4
9212 260 0900	Benennung: Mutter DIN985-M6-8 Ausführungsart: RE 400 K, RE 401 K	13	6
9292 021 0200	Benennung: Scheibe DIN125-B10,5 Ausführungsart: RE 400 K, RE 401 K	14	4
9008 319 2430	Benennung: Sechskantschraube DIN933-M10x35-8.8 Ausführungsart: RE 400 K, RE 401 K	15	4
9320 630 0200	Benennung: Federring DIN127-A10 Ausführungsart: RE 400 K, RE 401 K	16	4
9210 260 1300	Benennung: Mutter DIN934-M10-8 Ausführungsart: RE 400 K, RE 401 K	17	4
4705 706 2100	Benennung: Haube (C) Ausführungsart: RE 400 K, RE 401 K	18	1
9086 216 1230	Benennung: Flachkopfschraube DIN923-M6x8-5.8 (C) Ausführungsart: RE 400 K, RE 401 K	19	2
4718 790 2800	Benennung: Korb Ausführungsart: RE 400 K	20	1
4718 798 5405	Benennung: Halter Ausführungsart: RE 400 K	21	2
4718 500 6200	Benennung: Behälter Ausführungsart: RE 400 K	22	2
4718 504 0200	Benennung: Behälterdeckel Ausführungsart: RE 400 K	23	2
4705 701 0800	Benennung: Behälter AUS, NZ Ausführungsart: RE 400 K	24	1
4705 700 6200	Benennung: Ventil AUS, NZ Ausführungsart: RE 400 K	25	1
4705 703 6000	Benennung: Schwimmer AUS, NZ Ausführungsart: RE 400 K	26	1
4705 709 0500	Benennung: Membrane AUS, NZ Ausführungsart: RE 400 K	27	1
9103 021 3270	Benennung: Blechschraube DIN7981-4,2x13 AUS, NZ Ausführungsart: RE 400 K	28	4
4705 703 5900	Benennung: Filter AUS, NZ Ausführungsart: RE 400 K	29	1
4705 703 3500	Benennung: Abdeckung AUS, NZ Ausführungsart: RE 400 K	30	1
9104 003 8730	Benennung: Schraube P4x12 AUS, NZ Ausführungsart: RE 400 K	31	2
4705 703 6900	Benennung: Halter AUS, NZ Ausführungsart: RE 400 K	32	1

Just Spareparts

Reiniger / Kaltwasser-Hochdruckreiniger / RE 400 K, 401 K, RB 400 K
Stückliste (1/13): A - Fahrwagen RE 400 K, RE 401 K

Art.Nr.	Artikel	Bild-Nr.	Stk-Zahl
4705 703 6100	Benennung: Deckel AUS, NZ Ausführungsart: RE 400 K	33	1
4705 703 5800	Benennung: Verbindungsstück AUS, NZ Ausführungsart: RE 400 K	34	1
9291 021 0100	Benennung: Scheibe DIN125-A4,3 AUS, NZ Ausführungsart: RE 400 K	35	2
9041 116 0650	Benennung: Zylinderschraube DIN84-M4x10-4.8 AUS, NZ Ausführungsart: RE 400 K	36	2
9104 003 8770	Benennung: Schraube P5x14 AUS, NZ Ausführungsart: RE 400 K	37	4
4705 709 0600	Benennung: Winkelstutzen AUS, NZ Ausführungsart: RE 400 K	38	1
9771 021 2540	Benennung: Spannschelle 29x7 AUS, NZ Ausführungsart: RE 400 K	39	2
4705 701 6000	Benennung: Schlauch AUS, NZ Ausführungsart: RE 400 K	40	1
4705 791 3600	Benennung: * Rad Ausführungsart: RE 401 K	50	2
4705 791 9200	Benennung: * Kappe Ausführungsart: RE 401 K	51	2

Joist Spareparts

Reiniger / Kaltwasser-Hochdruckreiniger / RE 400 K, 401 K, RB 400 K
Stückliste (1/13): A - Fahrwagen RE 400 K, RE 401 K

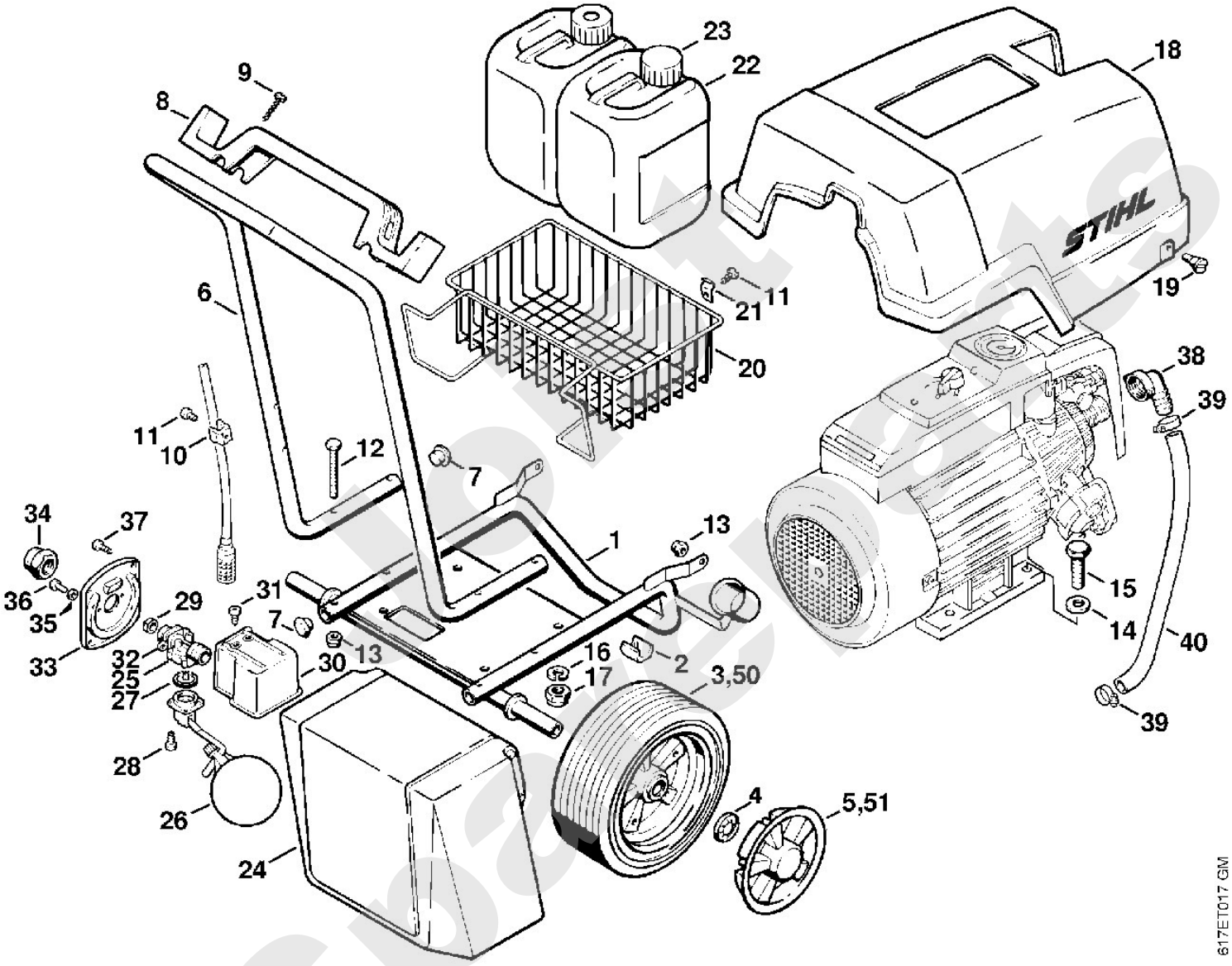

Reiniger / Kaltwasser-Hochdruckreiniger / RE 400 K, 401 K, RB 400 K
Stückliste (2/13): B - Manometer, Chemieansaugung RE 400 K, RE 40

Art.Nr.	Artikel	Bild-Nr.	Stk-Zahl
4705 709 2000	Benennung: Dichtring Ausführungsart: RE 400 K, RE 401 K	1	1
4705 701 6500	Benennung: Verbindungsstück Ausführungsart: RE 400 K, RE 401 K	2	1
4705 701 8400	Benennung: Rohr Ausführungsart: RE 400 K, RE 401 K	3	1
0761 112 0137	Benennung: Schneidring DIN3861-L8-St (C) Ausführungsart: RE 400 K, RE 401 K	4	2
0761 112 0116	Benennung: Überwurfmutter (C) Ausführungsart: RE 400 K, RE 401 K	5	2
4705 701 6510	Benennung: Verbindungsstück Ausführungsart: RE 400 K, RE 401 K	6	1
4705 432 0500	Benennung: Deckel Ausführungsart: RE 400 K, RE 401 K	7	1
4705 435 2400	Benennung: Schalthebel (C) Ausführungsart: RE 400 K, RE 401 K	8	1
9991 003 1050	Benennung: Schnellbefestiger Ø 15 Ausführungsart: RE 400 K, RE 401 K	9	1
4705 512 0500	Benennung: Manometer Ausführungsart: RE 400 K, RE 401 K	10	1
9636 815 0275	Benennung: Dichtring DIN7603-5x9,5x3 Ausführungsart: RE 400 K, RE 401 K	11	1
4705 439 0500	Benennung: Dichtung Ausführungsart: RE 400 K, RE 401 K	12	1
9104 003 8680	Benennung: Schraube P3,5x30 Ausführungsart: RE 400 K, RE 401 K	13	3
4705 511 0100	Benennung: Ventilgehäuse Ausführungsart: RE 400 K, RE 401 K	14	1
9771 021 4660	Benennung: Schlauchklemme Ø 11,5 Ausführungsart: RE 400 K, RE 401 K	15	4
4718 701 6000	Benennung: Schlauch 6x3 mm x 2,1 m Ausführungsart: RE 400 K, RE 401 K	16	1
4705 701 6600	Benennung: Saugkopf Ausführungsart: RE 400 K, RE 401 K	17	1
	Benennung: Schlauch 6x3x280 mm (D) Ausführungsart: RE 400 K, RE 401 K	18	1
4706 512 1451	Benennung: Schlauch 6x3 mm x 5 m (B) Ausführungsart: RE 400 K, RE 401 K		1
4705 701 2600	Benennung: Deckel Ausführungsart: RE 400 K, RE 401 K	19	1
9045 371 0980	Benennung: Schraube DIN912-M5x16-12.9 Ausführungsart: RE 400 K, RE 401 K	20	1
9210 261 0700	Benennung: Mutter DIN934-M5-10 Ausführungsart: RE 400 K, RE 401 K	21	1
4705 512 1000	Benennung: Ventileinsatz Ausführungsart: RE 400 K, RE 401 K	22	1
9645 945 7521	Benennung: RDR A 11x1,5-NBR70 Ausführungsart: RE 400 K, RE 401 K	23	1
4705 512 1100	Benennung: Regelbolzen Ausführungsart: RE 400 K, RE 401 K	24	1
9645 945 7462	Benennung: RDR A 6x1,5-NBR70 Ausführungsart: RE 400 K, RE 401 K	25	1
4705 512 0400	Benennung: Drehgriff Ausführungsart: RE 400 K, RE 401 K	26	1
4705 602 0900	Benennung: Deckel Ausführungsart: RE 400 K, RE 401 K	27	1
9045 341 1080	Benennung: Zylinderschraube DIN912-M5x35-10.9 Ausführungsart: RE 400 K, RE 401 K	28	4
9320 630 0120	Benennung: Federring DIN127-A5 Ausführungsart: RE 400 K, RE 401 K	29	4
4705 440 0300	Benennung: Kabel Ausführungsart: RE 400 K, RE 401 K		1
4705 602 1000	Benennung: Abschlussdeckel Ausführungsart: RE 400 K, RE 401 K	30	1

Quirist Spareparts

Reiniger / Kaltwasser-Hochdruckreiniger / RE 400 K, 401 K, RB 400 K
Stückliste (2/13): B - Manometer, Chemieansaugung RE 400 K, RE 40

Art.Nr.	Artikel	Bild-Nr.	Stk-Zahl
0751 030 7105	Benennung: Kabelverschraubung (C) Ausführungsart: RE 400 K, RE 401 K	31	1
4705 440 0310	Benennung: Kabel Ausführungsart: RE 400 K, RE 401 K	32	1
9752 861 4170	Benennung: Kabelschuh DIN46237-5-6 Ausführungsart: RE 400 K, RE 401 K	33	3
9752 861 4150	Benennung: Kabelschuh DIN46237-5-2,5 Ausführungsart: RE 400 K, RE 401 K	34	3
9758 861 5120	Benennung: Aderhülse DIN46228-A1,5-7 (C) Ausführungsart: RE 400 K, RE 401 K	35	3

Joist Sparepart

Reiniger / Kaltwasser-Hochdruckreiniger / RE 400 K, 401 K, RB 400 K
Stückliste (2/13): B - Manometer, Chemieansaugung RE 400 K, RE 40

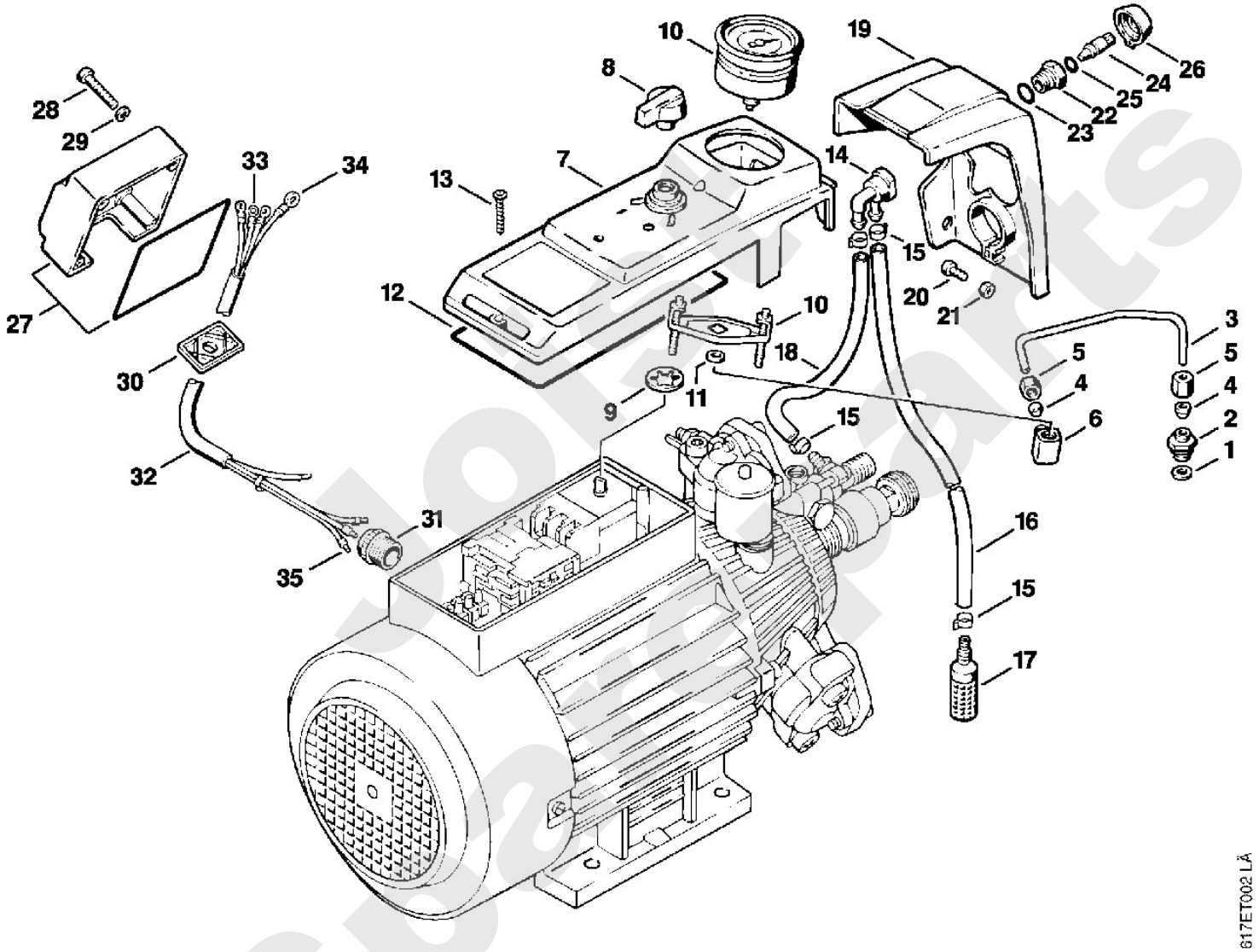

Reiniger / Kaltwasser-Hochdruckreiniger / RE 400 K, 401 K, RB 400 K
Stückliste (3/13): C - Schalter RE 400 K, RE 401 K

Art.Nr.	Artikel	Bild-Nr.	Stk-Zahl
4705 432 1000	Benennung: Schaltergehäuse Ausführungsart: RE 400 K, RE 401 K	1	1
9045 371 0980	Benennung: Schraube DIN912-M5x16-12.9 Ausführungsart: RE 400 K, RE 401 K	2	3
9291 021 0120	Benennung: Scheibe DIN125-A5,3 Ausführungsart: RE 400 K, RE 401 K	3	3
4719 431 2900	Benennung: Klemmleiste Ausführungsart: RE 400 K, RE 401 K	4	1
4705 431 2900	Benennung: Klemmleiste J, N (C) Ausführungsart: RE 400 K	4	1
9103 021 1840	Benennung: Blechschraube DIN7981-2,9x19 Ausführungsart: RE 400 K, RE 401 K	5	2
4716 430 8700	Benennung: Kabelverschraubung Ausführungsart: RE 400 K, RE 401 K	6	1
4716 440 2000	Benennung: Anschlussleitung Ausführungsart: RE 400 K, RE 401 K	7	1
4716 434 0600	Benennung: Kragenstecker Ausführungsart: RE 400 K, RE 401 K	8	1
4703 431 2500	Benennung: Kabelschelle Ausführungsart: RE 400 K, RE 401 K	10	1
9104 003 8650	Benennung: Schraube P3,5x18 Ausführungsart: RE 400 K, RE 401 K	11	2
0751 030 7024	Benennung: Mutter DIN46320-M-PG16-Ms (C) Ausführungsart: RE 400 K, RE 401 K	12	2
0751 030 7103	Benennung: Kabelverschraubung Ausführungsart: RE 400 K, RE 401 K	13	1
0751 030 7021	Benennung: Mutter DIN46320-M-PG9-Ms Ausführungsart: RE 400 K, RE 401 K	12	1
4705 430 0500	Benennung: Schalter (C) Ausführungsart: RE 400 K, RE 401 K	15	1
4705 430 0510	Benennung: Schalter J, N (C) Ausführungsart: RE 400 K	15	1
4705 440 1900	Benennung: Leitung Ausführungsart: RE 400 K, RE 401 K	16	3
4705 440 1910	Benennung: Leitung Ausführungsart: RE 400 K, RE 401 K	17	3
4705 440 1920	Benennung: Leitung Ausführungsart: RE 400 K, RE 401 K	18	1
4705 437 0500	Benennung: Schütz 400 V Ausführungsart: RE 400 K, RE 401 K	19	1
4722 437 0505	Benennung: Schütz J Ausführungsart: RE 400 K	19	1
4707 437 0505	Benennung: Schütz CA3-16-23 230 V N Ausführungsart: RE 400 K	20	1
4705 435 6100	Benennung: Halteblech Ausführungsart: RE 400 K, RE 401 K	21	1
9041 216 0320	Benennung: Zylinderschraube DIN84-M3x6-5.8 Ausführungsart: RE 400 K, RE 401 K	22	2
9041 116 1020	Benennung: Zylinderschraube DIN84-M5x20-4.8 Ausführungsart: RE 400 K, RE 401 K	23	1
9210 261 0700	Benennung: Mutter DIN934-M5-10 Ausführungsart: RE 400 K, RE 401 K	24	1
4705 430 0520	Benennung: Mikroschalter Ausführungsart: RE 400 K, RE 401 K	25	1
4705 432 2400	Benennung: Kappe Ausführungsart: RE 400 K, RE 401 K	26	1
9041 116 0370	Benennung: Zylinderschraube DIN84-M3x12-4.8 Ausführungsart: RE 400 K, RE 401 K	27	2
4705 430 1100	Benennung: Schaltergehäuse Ausführungsart: RE 400 K, RE 401 K	28	1
4705 431 6000	Benennung: Halter Ausführungsart: RE 400 K, RE 401 K	29	1
9041 116 0660	Benennung: Zylinderschraube DIN84-M4x12-4.8 Ausführungsart: RE 400 K, RE 401 K	30	1

Best Spareparts

Reiniger / Kaltwasser-Hochdruckreiniger / RE 400 K, 401 K, RB 400 K
Stückliste (3/13): C - Schalter RE 400 K, RE 401 K

Art.Nr.	Artikel	Bild-Nr.	Stk-Zahl
9307 021 0120	Benennung: Scheibe DIN9021-A5,3 Ausführungsart: RE 400 K, RE 401 K	31	1
9330 630 0100	Benennung: Fächerscheibe DIN6798-A4,3 Ausführungsart: RE 400 K, RE 401 K	32	1
9210 260 0600	Benennung: Mutter DIN934-M4-8 Ausführungsart: RE 400 K, RE 401 K	33	1
4716 440 2010	Benennung: Anschlussleitung S, N, FIN Ausführungsart: RE 400 K	34	1
4705 434 0600	Benennung: Kragenstecker 3x230 V S, N, FIN Ausführungsart: RE 400 K	35	1
4724 440 2000	Benennung: Anschlussleitung F Ausführungsart: RE 400 K	36	1
4716 434 0610	Benennung: Kragenstecker F Ausführungsart: RE 400 K	37	1

Joist Spareparts

Reiniger / Kaltwasser-Hochdruckreiniger / RE 400 K, 401 K, RB 400 K
Stückliste (3/13): C - Schalter RE 400 K, RE 401 K

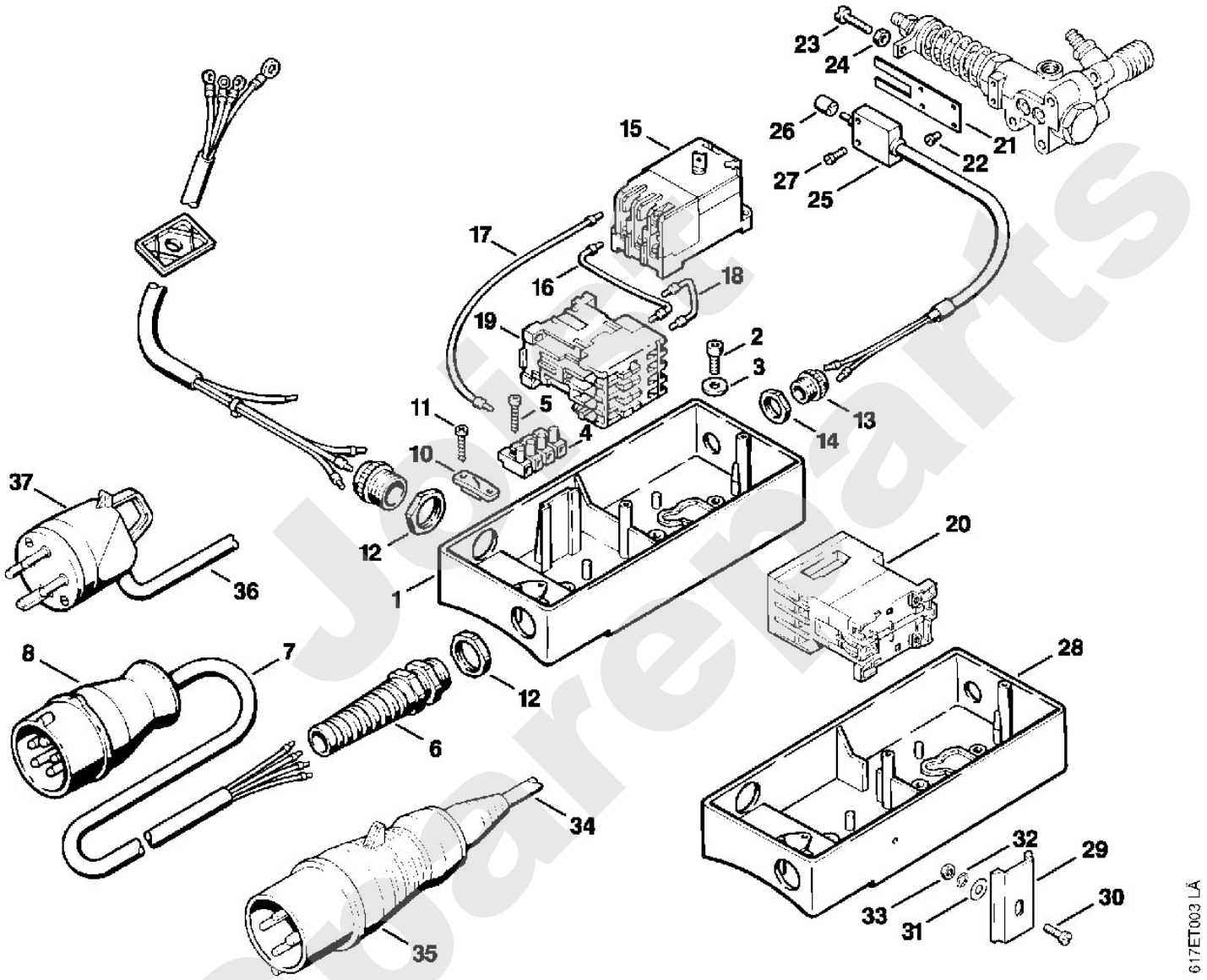

Jetta Spareparts

Reiniger / Kaltwasser-Hochdruckreiniger / RE 400 K, 401 K, RB 400 K
Stückliste (4/13): D - Elektromotor RE 400 K, RE 401 K, Pumpengeh

Art.Nr.	Artikel	Bild-Nr.	Stk-Zahl
4705 600 1100	Benennung: Rotor Ausführungsart: RE 400 K	1	1
4705 600 0500	Benennung: Stator Ausführungsart: RE 400 K	2	1
9503 003 8531	Benennung: Kugellager DIN625-6306-2Z Ausführungsart: RE 400 K	3	1
4705 602 1400	Benennung: Laufring (C) Ausführungsart: RE 400 K, RE 401 K	4	1
9645 945 7842	Benennung: RDR A 30x2-NBR70 (C) Ausführungsart: RE 400 K, RE 401 K	5	1
4705 700 4000	Benennung: Pumpengehäuse		1
4705 701 1000	Benennung: Gehäuse	6	1
9511 003 3874	Benennung: Rollenlager DIN5412-NUP2306	7	1
9456 621 6240	Benennung: Sicherungsring DIN472-72x2,5	8	1
9630 003 4040	Benennung: WDR B50x72x8 (C)	9	1
4705 701 5900	Benennung: Anlaufscheibe (C)	10	1
4705 701 3100	Benennung: Kolben	11	3
9630 003 2511	Benennung: WDR B22x32x7	12	3
9298 021 3610	Benennung: Scheibe 42x22,3x6,5 (C)	13	3
4705 700 4800	Benennung: Flansch	14	3
4705 709 2010	Benennung: Dichtring	15	3
9298 021 3920	Benennung: Scheibe 23,1x32x2	16	3
4707 701 1200	Benennung: Ventilblock (C)	17	3
4705 709 2030	Benennung: Dichtring (C)	18	3
4705 709 2020	Benennung: Dichtring	19	3
9045 319 2470	Benennung: Zylinderschraube DIN912-M10x55-8.8	20	6
9630 003 2815	Benennung: WDR B25x17x3 (C)	21	1
4705 703 8000	Benennung: Öleinfüllstutzen (C)	22	1
4705 708 1300	Benennung: Ölmessstab (C)	23	1
9045 319 1860	Benennung: Zylinderschraube DIN912-M8x30-8.8 (C)	24	4
4705 700 6220	Benennung: Ventil	25	6
9645 945 7723	Benennung: RDR A 24x2-NBR70	26	2
9645 945 7447	Benennung: RDR A 4,3x2,4-NBR70	27	1
4705 602 1100	Benennung: Lagerdeckel	28	1
9330 630 0120	Benennung: Fächerscheibe DIN6798-A5,3	29	4
9008 319 1090	Benennung: Sechskantschraube DIN933-M5x35-8.8	30	2
9008 319 1860	Benennung: Sechskantschraube DIN933-M8x30-8.8	31	4
4705 607 3000	Benennung: Lüfterrad	32	1
4705 606 0100	Benennung: Lüfterhaube	33	1
9320 630 0120	Benennung: Federring DIN127-A5	34	1
9008 319 0950	Benennung: Sechskantschraube DIN933-M5x10-8.8	35	3
4705 007 1050	Benennung: Dichtungssatz für 3 Kolben (C)		1
4705 007 1051	Benennung: Dichtungssatz Pumpe		1
4705 600 1110	Benennung: * Rotor Ausführungsart: RE 401 K	40	1
4705 600 0500	Benennung: * Stator Ausführungsart: RE 401 K	41	1
9503 003 8531	Benennung: * Kugellager DIN625-6306-2Z Ausführungsart: RE 401 K	42	1

spareparts

Reiniger / Kaltwasser-Hochdruckreiniger / RE 400 K, 401 K, RB 400 K
Stückliste (4/13): D - Elektromotor RE 400 K, RE 401 K, Pumpengeh

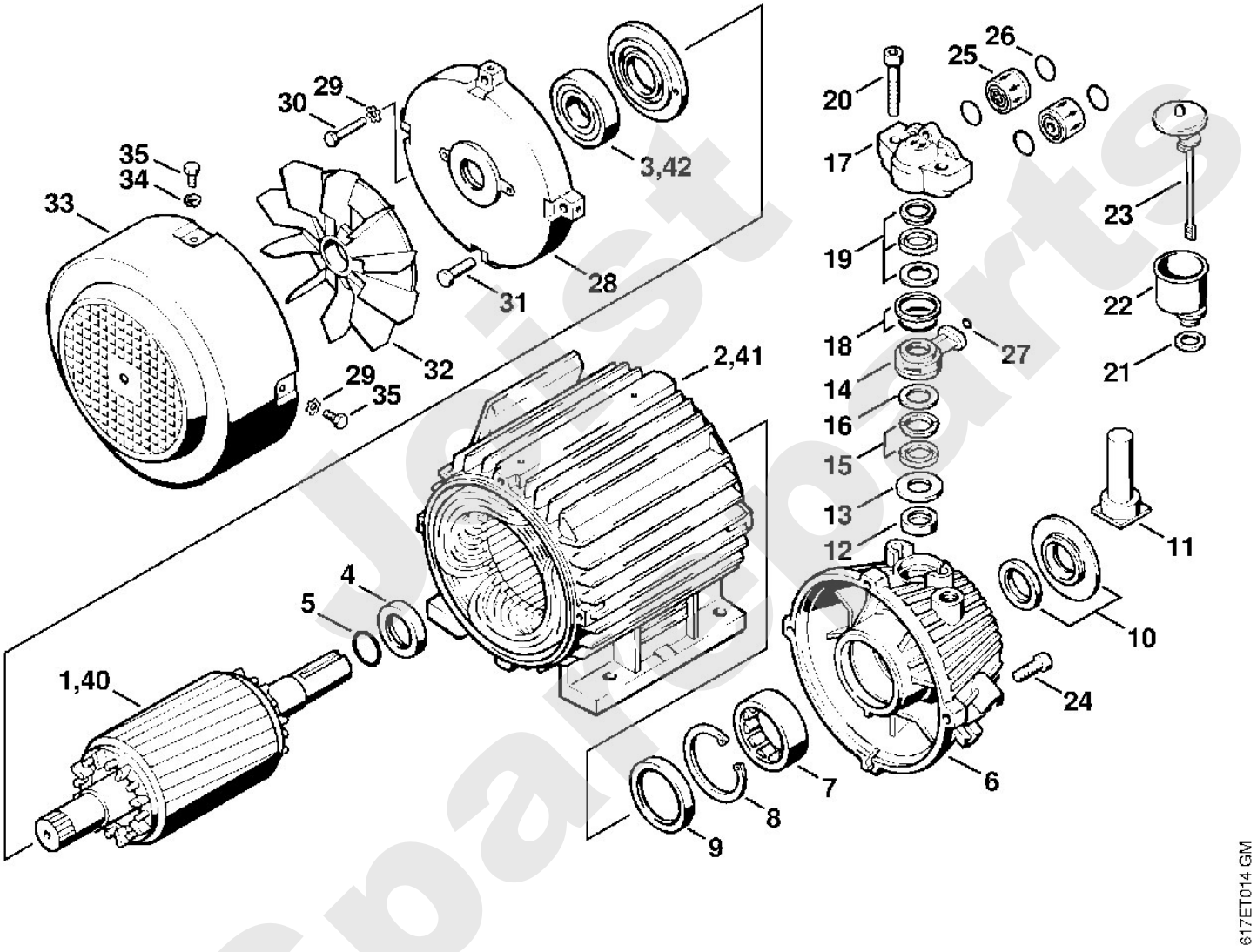

Jetist Spareparts

Reiniger / Kaltwasser-Hochdruckreiniger / RE 400 K, 401 K, RB 400 K
Stückliste (5/13): E - Pumpengehäuse

Art.Nr.	Artikel	Bild-Nr.	Stk-Zahl
9470 435 3990	Benennung: Passfeder DIN6885-A8x7x45	1	1
4705 701 5800	Benennung: Exzenter 50 Hz (C)	2	1
4705 701 5810	Benennung: Exzenter 50 Hz Ausführungsart: RE 400 K	3	1
4705 708 9900	Benennung: Lagerring	4	1
4705 704 7000	Benennung: Mitnehmer	5	1
4705 705 0100	Benennung: Auswuchtscheibe (C)	6	1
4705 708 9300	Benennung: Scheibe (C)	7	1
9064 319 2390	Benennung: Senkschraube DIN7991-M10x25-8.8	8	1
4705 709 0400	Benennung: Dichtung	9	1
4705 701 2610	Benennung: Deckel	10	1
9045 319 1280	Benennung: Zylinderschraube DIN912-M6x16-8.8	11	3
4716 708 5800	Benennung: Verschlussschraube	12	1
9636 816 1837	Benennung: Dichtring DIN7603-17x23x2	13	1
4705 705 0200	Benennung: Sternplatte AUS, NZ (C) Ausführungsart: RB 400 K, RE 400 K	14	1
4705 705 0210	Benennung: Sternplatte (C) Ausführungsart: RB 400 K, RE 400 K	14	1
9291 021 0180	Benennung: Scheibe DIN125-A8,4	15	9
9045 319 1960	Benennung: Zylinderschraube DIN912-M8x55-8.8	16	9
9645 945 7894	Benennung: RDR A 33x2-NBR70	17	1
4705 701 2900	Benennung: Ansaugstutzen (C)	18	1
4705 701 8800	Benennung: Sieb	19	1
4716 700 7310	Benennung: Schlauchanschluss 3/4"	20	1
9645 945 7636	Benennung: RDR A 20x2,5-NBR70 (C)	21	1
4705 700 7300	Benennung: Schlauchanschluss USA Ausführungsart: RB 400 K	22	1
9630 003 2815	Benennung: WDR B25x17x3 USA (C) Ausführungsart: RB 400 K	23	1
9630 003 3170	Benennung: WDR B27x33x2 USA (C) Ausführungsart: RB 400 K	24	1
4705 007 1051	Benennung: Dichtungssatz Pumpe		1
4705 705 0220	Benennung: * Sternplatte (C) Ausführungsart: RE 401 K	30	1

Spareparts

Reiniger / Kaltwasser-Hochdruckreiniger / RE 400 K, 401 K, RB 400 K
Stückliste (5/13): E - Pumpengehäuse

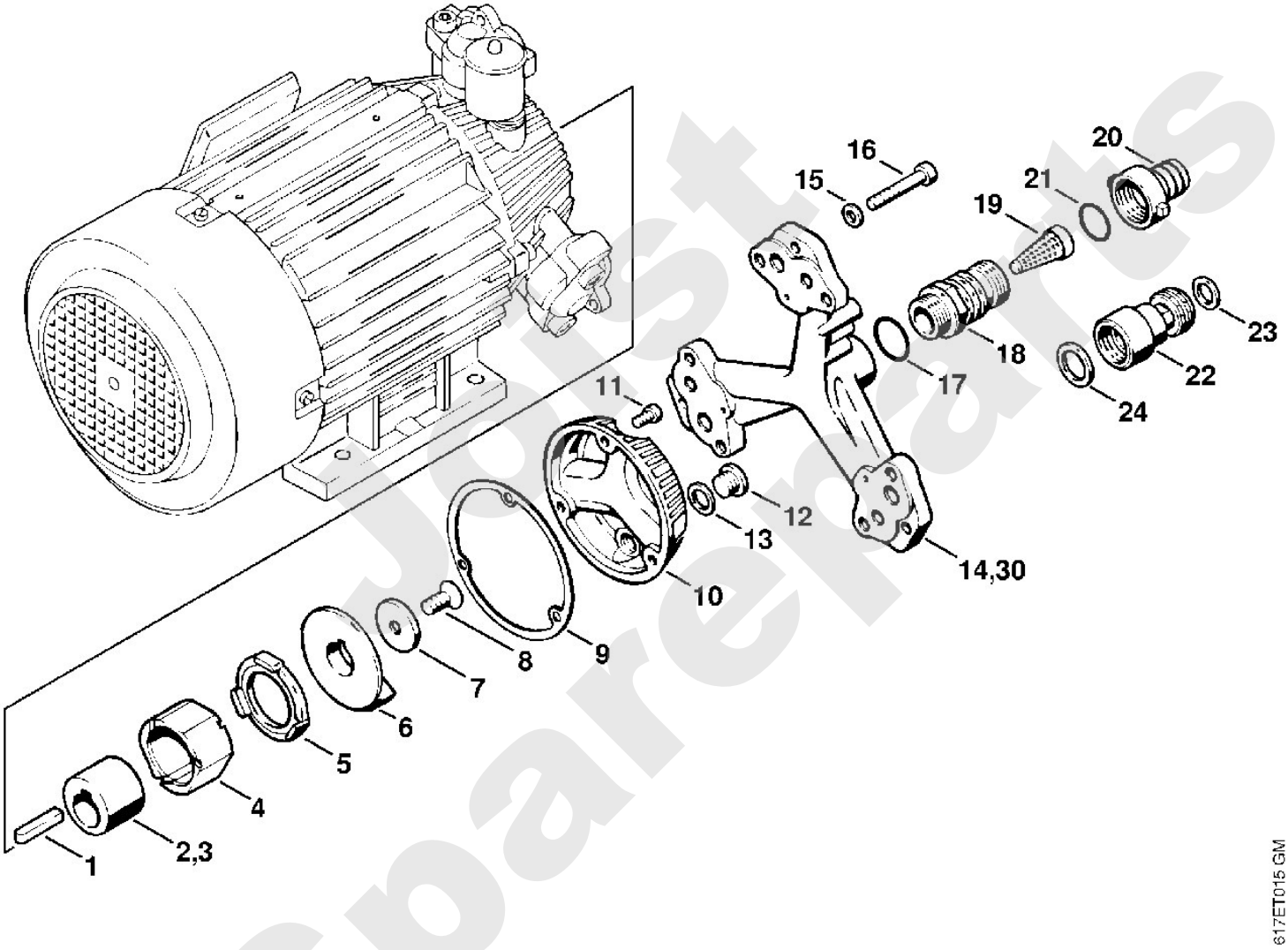

Just Spareparts

Reiniger / Kaltwasser-Hochdruckreiniger / RE 400 K, 401 K, RB 400 K
Stückliste (6/13): F - Regelsicherheitsblock RE 400 K, RE 401 K

Art.Nr.	Artikel	Bild-Nr.	Stk-Zahl
4705 510 1000	Benennung: Regelsicherheitsblock (C) Ausführungsart: RE 400 K		1
4705 511 0110	Benennung: Gehäuse Ausführungsart: RE 400 K	1	1
4705 511 0300	Benennung: Kolben (C) Ausführungsart: RE 400 K, RE 401 K	2	1
9645 945 7463	Benennung: RDR A 6x3-NBR70 Ausführungsart: RE 400 K, RE 401 K	3	1
4705 518 0200	Benennung: Feder Ausführungsart: RE 400 K, RE 401 K	4	1
4705 512 0300	Benennung: Düse Ausführungsart: RE 400 K, RE 401 K	5	1
9645 945 7457	Benennung: RDR A 5x1,5-NBR70 Ausführungsart: RE 400 K, RE 401 K	6	1
4705 511 0120	Benennung: Gehäuse Ausführungsart: RE 400 K, RE 401 K	7	1
9645 945 7565	Benennung: RDR A 15x1,5-NBR70 Ausführungsart: RE 400 K, RE 401 K	8	1
4703 518 0210	Benennung: Feder Ausführungsart: RE 400 K, RE 401 K	9	1
9516 003 2120	Benennung: Kugel DIN5401-5,5 Ausführungsart: RE 400 K, RE 401 K	10	1
4705 512 1200	Benennung: Ventilgehäuse Ausführungsart: RE 400 K, RE 401 K	11	1
4705 519 0200	Benennung: Dichtring Ausführungsart: RE 400 K, RE 401 K	12	1
9645 945 7521	Benennung: RDR A 11x1,5-NBR70 Ausführungsart: RE 400 K, RE 401 K	13	1
4705 518 0700	Benennung: Ring Ausführungsart: RE 400 K, RE 401 K	14	1
9458 621 1425	Benennung: Sprengring DIN7993-B14 Ausführungsart: RE 400 K, RE 401 K	15	1
9516 003 3520	Benennung: Kugel DIN5401-10 Ausführungsart: RE 400 K, RE 401 K	16	1
4705 518 0220	Benennung: Feder (C) Ausführungsart: RE 400 K, RE 401 K	17	1
4705 518 0100	Benennung: Verschlussschraube Ausführungsart: RE 400 K, RE 401 K	18	1
9645 945 7582	Benennung: RDR A 16x2-NBR70 Ausführungsart: RE 400 K, RE 401 K	19	2
4705 511 0310	Benennung: Steuerkolben Ausführungsart: RE 400 K, RE 401 K	20	1
4705 519 0210	Benennung: Dichtring Ausführungsart: RE 400 K, RE 401 K	21	1
4705 519 0220	Benennung: Dichtring Ausführungsart: RE 400 K, RE 401 K	22	1
4705 511 0400	Benennung: Kolbenführung Ausführungsart: RE 400 K, RE 401 K	23	1
9386 620 1690	Benennung: Spannstift DIN7343-3x14 Ausführungsart: RE 400 K, RE 401 K	24	1
4705 518 0230	Benennung: Feder Ausführungsart: RE 400 K, RE 401 K	25	1
4705 513 0100	Benennung: Federhalter (C) Ausführungsart: RE 400 K, RE 401 K	26	1
4705 512 1300	Benennung: Schaltscheibe Ausführungsart: RE 400 K	27	1
9210 261 1140	Benennung: Mutter DIN934-M8x1-10 Ausführungsart: RE 400 K, RE 401 K	28	2
9645 945 7507	Benennung: RDR A 9,5x1,5-NBR70 Ausführungsart: RE 400 K, RE 401 K	30	2
9045 319 1460	Benennung: Zylinderschraube DIN912-M6x65-8.8 Ausführungsart: RE 400 K, RE 401 K	31	3
4705 007 1052	Benennung: Dichtungssatz (C) Ausführungsart: RE 400 K, RE 401 K		1

Reiniger / Kaltwasser-Hochdruckreiniger / RE 400 K, 401 K, RB 400 K
Stückliste (6/13): F - Regelsicherheitsblock RE 400 K, RE 401 K

Art.Nr.	Artikel	Bild-Nr.	Stk-Zahl
4705 510 1010	Benennung: * Regelsicherheitsblock Ausführungsart: RE 401 K		1
4710 511 0110	Benennung: * Gehäuse Ausführungsart: RE 401 K	40	1
9291 021 0180	Benennung: * Scheibe DIN125-A8,4 Ausführungsart: RE 401 K	41	1

Joist Spareparts

Reiniger / Kaltwasser-Hochdruckreiniger / RE 400 K, 401 K, RB 400 K
Stückliste (6/13): F - Regelsicherheitsblock RE 400 K, RE 401 K

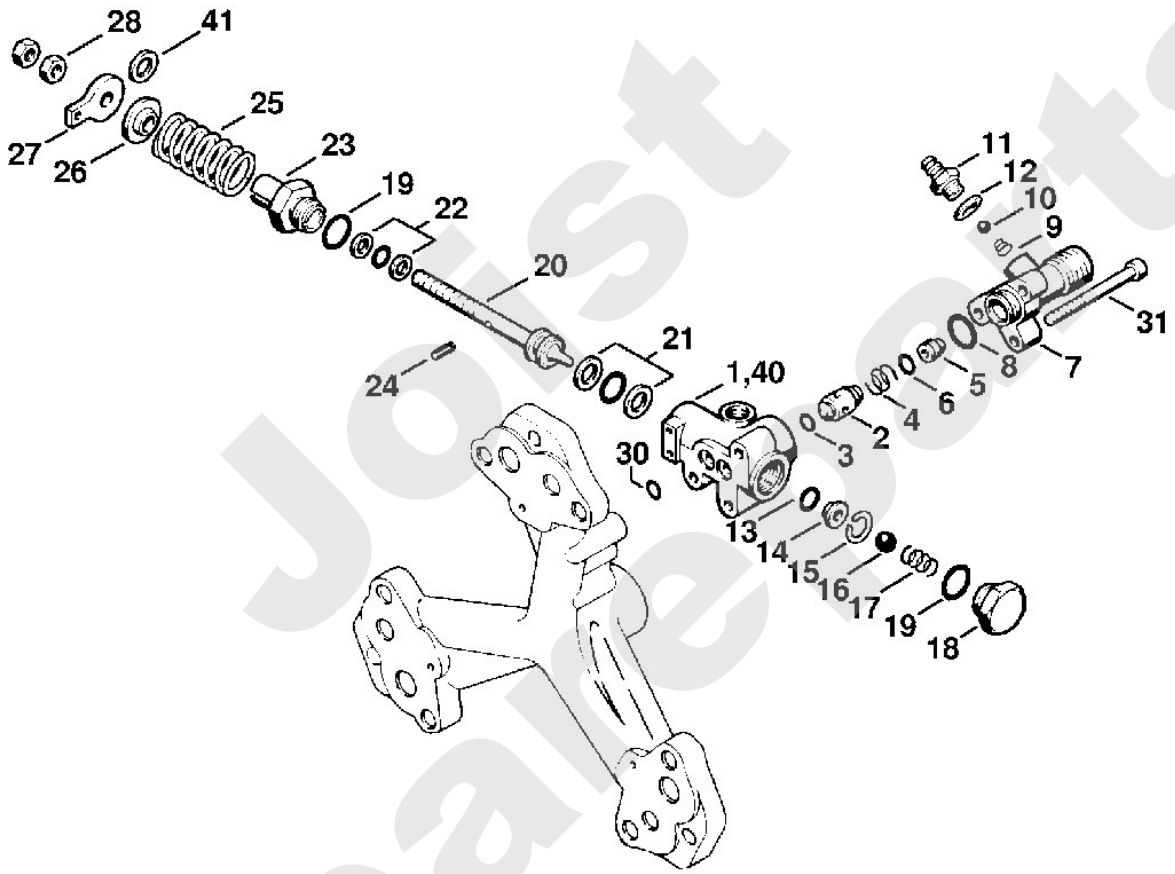

Jost Spareparts

Reiniger / Kaltwasser-Hochdruckreiniger / RE 400 K, 401 K, RB 400 K
Stückliste (7/13): G - Fahrwagen RB 400 K

Art.Nr.	Artikel	Bild-Nr.	Stk-Zahl
4710 790 1800	Benennung: Tragrahmen Ausführungsart: RB 400 K	1	1
4710 791 3600	Benennung: Rad Ausführungsart: RB 400 K	2	2
9298 021 3950	Benennung: Scheibe 26x4 Ausführungsart: RB 400 K	3	2
4710 791 9200	Benennung: Kappe (C) Ausführungsart: RB 400 K	4	2
4710 791 2800	Benennung: Ringpuffer Ausführungsart: RB 400 K	5	2
4718 791 5405	Benennung: Halter Ausführungsart: RB 400 K	6	1
9103 021 3810	Benennung: Blechschraube DIN7981-4,8x25 (C) Ausführungsart: RB 400 K	7	2
4710 011 1800	Benennung: Benzinmotor Honda GX 340 Ausführungsart: RB 400 K	8	1
9292 021 0200	Benennung: Scheibe DIN125-B10,5 Ausführungsart: RB 400 K	9	4
9008 319 2450	Benennung: Sechskantschraube DIN933-M10x45-8.8 Ausführungsart: RB 400 K	10	4
9320 630 0200	Benennung: Federring DIN127-A10 Ausführungsart: RB 400 K	11	4
9210 260 1300	Benennung: Mutter DIN934-M10-8 Ausführungsart: RB 400 K	12	4
4710 513 0200	Benennung: Verbindungsstück (C) Ausführungsart: RB 400 K	13	1
4710 511 0100	Benennung: Ventilgehäuse (C) Ausführungsart: RB 400 K	14	1
9210 260 0750	Benennung: Mutter DIN934-3/8" Ausführungsart: RB 400 K	15	2
4710 518 0900	Benennung: Bundbolzen (C) Ausführungsart: RB 400 K	16	1
9630 003 1410	Benennung: Dichtring 11x3,2x4 (C) Ausführungsart: RB 400 K	17	1
9460 624 0400	Benennung: Sicherungsscheibe DIN6799-4 Ausführungsart: RB 400 K	18	1
4710 518 0200	Benennung: Feder (C) Ausführungsart: RB 400 K	19	1
4710 513 0500	Benennung: Halter Ausführungsart: RB 400 K	20	1
4710 518 0210	Benennung: Feder (C) Ausführungsart: RB 400 K	21	1
9291 021 0120	Benennung: Scheibe DIN125-A5,3 Ausführungsart: RB 400 K	22	4
9041 116 1090	Benennung: Zylinderschraube DIN84-M5x40-4.8 (C) Ausführungsart: RB 400 K	23	1
9042 319 1100	Benennung: Zylinderschraube DIN84-M5x45-8.8 Ausführungsart: RB 400 K	24	1
9212 260 0700	Benennung: Mutter DIN985-M5-8 Ausführungsart: RB 400 K	25	2
4710 510 1100	Benennung: Hochdruckschlauch DN 6, 550 mm (C) Ausführungsart: RB 400 K	26	1
4710 513 0210	Benennung: Verbindungsstück Ausführungsart: RB 400 K	27	1
4710 706 2100	Benennung: Haube Ausführungsart: RB 400 K	28	1
4710 706 1400	Benennung: Halter Ausführungsart: RB 400 K	29	1
9008 318 1275	Benennung: Sechskantschraube DIN933-M6x15-8.8 Ausführungsart: RB 400 K	30	1
9212 260 0900	Benennung: Mutter DIN985-M6-8 Ausführungsart: RB 400 K	31	1
4710 791 5401	Benennung: Halter (B) Ausführungsart: RB 400 K	32	1

Ersatzteilliste
Spareparts

Reiniger / Kaltwasser-Hochdruckreiniger / RE 400 K, 401 K, RB 400 K
Stückliste (7/13): G - Fahrwagen RB 400 K

Art.Nr.	Artikel	Bild-Nr.	Stk-Zahl
9099 021 2740	Benennung: Blechschraube DIN7971-3,9x9,5 (B) Ausführungsart: RB 400 K	33	3
4710 500 6200	Benennung: Behälter (B) Ausführungsart: RB 400 K	34	2

Joist Spareparts

Reiniger / Kaltwasser-Hochdruckreiniger / RE 400 K, 401 K, RB 400 K
Stückliste (7/13): G - Fahrwagen RB 400 K

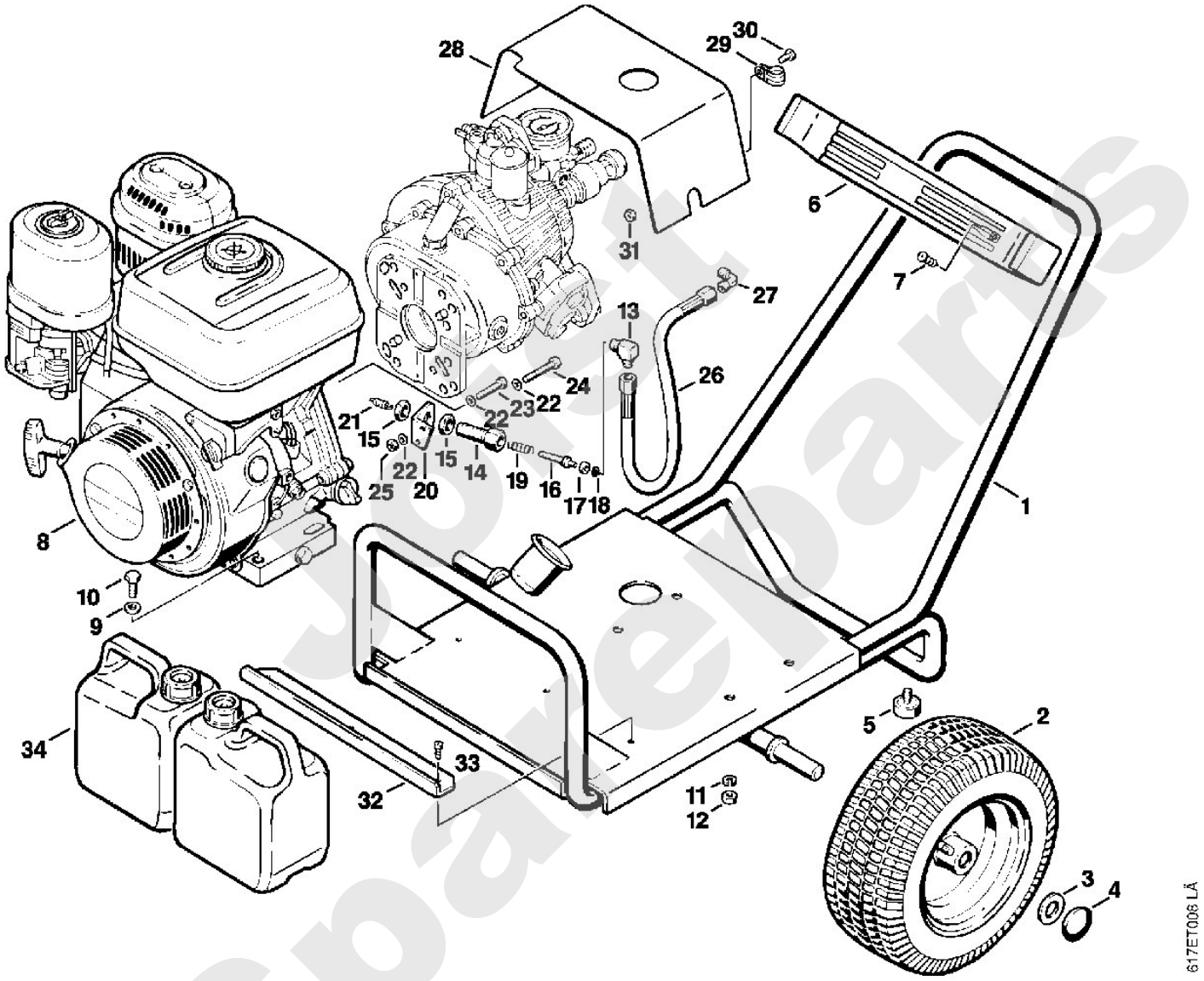

Joost Spareparts

Stihl

Reiniger / Kaltwasser-Hochdruckreiniger / RE 400 K, 401 K, RB 400 K
Stückliste (8/13): H - Getriebe RB 400 K

Art.Nr.	Artikel	Bild-Nr.	Stk-Zahl
4710 704 3200	Benennung: Hülse Ausführungsart: RB 400 K	1	1
9645 945 7844	Benennung: RDR A 30x3-NBR70 Ausführungsart: RB 400 K	2	1
9645 945 7994	Benennung: RDR A 40x3-NBR70 Ausführungsart: RB 400 K	3	1
4710 704 7600	Benennung: Ring Ausführungsart: RB 400 K	4	1
4710 700 8500	Benennung: Gehäuse Ausführungsart: RB 400 K	5	1
9630 003 3793	Benennung: WDR B40x55x8 Ausführungsart: RB 400 K	6	1
4716 708 5800	Benennung: Verschlussschraube Ausführungsart: RB 400 K	7	2
9511 003 2793	Benennung: Rollenlager DIN5412-NU205 Ausführungsart: RB 400 K	8	1
9456 621 5180	Benennung: Sicherungsring DIN472-52x2 Ausführungsart: RB 400 K	9	1
9308 021 0180	Benennung: Scheibe DIN9021-A8,4 Ausführungsart: RB 400 K	10	4
9007 319 9085	Benennung: Sechskantschraube DIN931-5/16"x1 1/4" Ausführungsart: RB 400 K	11	4
9455 621 4330	Benennung: Sicherungsring DIN471-40x1,75 Ausführungsart: RB 400 K	12	1
9503 003 2441	Benennung: Kugellager DIN625-6208 (C) Ausführungsart: RB 400 K	13	1
9470 435 2870	Benennung: Passfeder 6,3x6,3x56 Ausführungsart: RB 400 K	14	1
4710 704 7400	Benennung: Ritzel Ausführungsart: RB 400 K	15	1
9007 319 9010	Benennung: Sechskantschraube DIN931-3/8"x11/2" Ausführungsart: RB 400 K	16	1
4710 704 0500	Benennung: Getriebewelle Ausführungsart: RB 400 K	17	1
4710 704 7620	Benennung: Laufring Ausführungsart: RB 400 K	18	1
9515 003 4570	Benennung: Innenring IR45x50x35 Ausführungsart: RB 400 K	19	1
9470 435 4630	Benennung: Passfeder DIN6885-A10x8x20 Ausführungsart: RB 400 K	20	1
4710 704 9100	Benennung: Stirnrad Ausführungsart: RB 400 K	21	1
4710 704 7610	Benennung: Ring Ausführungsart: RB 400 K	22	1
9456 621 2790	Benennung: Sicherungsring DIN472-25x1,2 Ausführungsart: RB 400 K	23	1
4710 709 0400	Benennung: Dichtung Ausführungsart: RB 400 K	24	1
4710 701 2600	Benennung: Deckel Ausführungsart: RB 400 K	25	1
9630 003 4040	Benennung: WDR B50x72x8 (C) Ausführungsart: RB 400 K	26	1
9291 021 0180	Benennung: Scheibe DIN125-A8,4 Ausführungsart: RB 400 K	27	6
9320 630 0180	Benennung: Federring DIN127-A8 Ausführungsart: RB 400 K	28	8
9045 319 1860	Benennung: Zylinderschraube DIN912-M8x30-8.8 Ausführungsart: RB 400 K	29	8
4707 679 0300	Benennung: Dichtring Ausführungsart: RB 400 K	30	1
9645 945 7589	Benennung: RDR A 17x2-NBR70 Ausführungsart: RB 400 K	31	1
4710 703 8000	Benennung: Öleinfüllstutzen Ausführungsart: RB 400 K	32	1

Joist Spareparts

Reiniger / Kaltwasser-Hochdruckreiniger / RE 400 K, 401 K, RB 400 K
Stückliste (8/13): H - Getriebe RB 400 K

Art.Nr.	Artikel	Bild-Nr.	Stk-Zahl
4703 709 2015	Benennung: Dichtring Ausführungsart: RB 400 K	33	1
4710 708 5800	Benennung: Verschlussschraube Ausführungsart: RB 400 K	34	1
4710 007 1050	Benennung: Dichtungssatz Ausführungsart: RB 400 K		1

Joist Sparepart

Reiniger / Kaltwasser-Hochdruckreiniger / RE 400 K, 401 K, RB 400 K
Stückliste (8/13): H - Getriebe RB 400 K

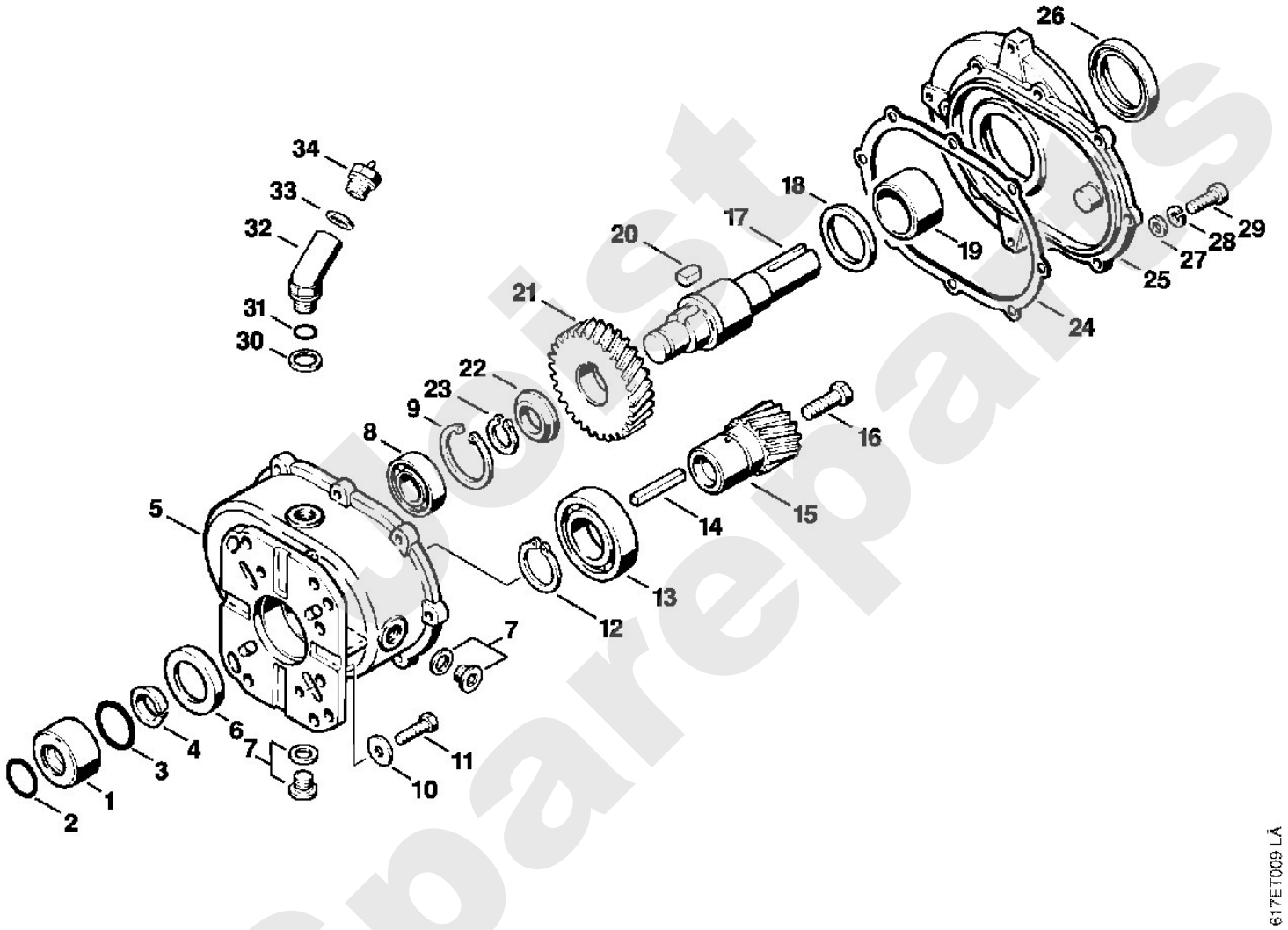

Spareparts

Stihl

Reiniger / Kaltwasser-Hochdruckreiniger / RE 400 K, 401 K, RB 400 K
Stückliste (9/13): J - Regelsicherheitsblock RB 400 K

Art.Nr.	Artikel	Bild-Nr.	Stk-Zahl
4710 510 1000	Benennung: Regelsicherheitsblock Ausführungsart: RB 400 K		1
4705 511 0110	Benennung: Gehäuse Ausführungsart: RB 400 K	1	1
4705 511 0300	Benennung: Kolben (C) Ausführungsart: RB 400 K	2	1
9645 945 7463	Benennung: RDR A 6x3-NBR70 Ausführungsart: RB 400 K	3	1
4705 518 0200	Benennung: Feder Ausführungsart: RB 400 K	4	1
4710 512 0300	Benennung: Düse (C) Ausführungsart: RB 400 K	5	1
9645 945 7457	Benennung: RDR A 5x1,5-NBR70 Ausführungsart: RB 400 K	6	1
4705 511 0120	Benennung: Gehäuse (C) Ausführungsart: RB 400 K	7	1
9645 945 7565	Benennung: RDR A 15x1,5-NBR70 Ausführungsart: RB 400 K	8	1
4710 510 0400	Benennung: Ventil Ausführungsart: RB 400 K	9	1
4705 519 0200	Benennung: Dichtring Ausführungsart: RB 400 K	10	1
9516 003 2120	Benennung: Kugel DIN5401-5,5 Ausführungsart: RB 400 K	11	1
4703 518 0210	Benennung: Feder Ausführungsart: RB 400 K	12	1
9645 945 7521	Benennung: RDR A 11x1,5-NBR70 Ausführungsart: RB 400 K	13	1
4705 518 0700	Benennung: Ring Ausführungsart: RB 400 K	14	1
9458 621 1425	Benennung: Sprengring DIN7993-B14 Ausführungsart: RB 400 K	15	1
9516 003 3520	Benennung: Kugel DIN5401-10 Ausführungsart: RB 400 K	16	1
4705 518 0220	Benennung: Feder (C) Ausführungsart: RB 400 K	17	1
4710 518 0100	Benennung: Verschlussschraube Ausführungsart: RB 400 K	18	1
9645 945 7582	Benennung: RDR A 16x2-NBR70 Ausführungsart: RB 400 K	19	2
4710 511 0300	Benennung: Kolben Ausführungsart: RB 400 K	20	1
4705 519 0210	Benennung: Dichtring Ausführungsart: RB 400 K	21	1
4705 519 0220	Benennung: Dichtring Ausführungsart: RB 400 K	22	1
4705 511 0400	Benennung: Kolbenführung Ausführungsart: RB 400 K	23	1
9386 620 1690	Benennung: Spannstift DIN7343-3x14 Ausführungsart: RB 400 K	24	1
4705 518 0230	Benennung: Feder Ausführungsart: RB 400 K	25	1
9208 260 1140	Benennung: Mutter DIN439-M8x1-04 Ausführungsart: RB 400 K	26	2
4710 513 0100	Benennung: Federhalter Ausführungsart: RB 400 K	27	1
9514 003 6901	Benennung: Nadellager AXK0821 Ausführungsart: RB 400 K	28	1
4710 512 0410	Benennung: Drehgriff Ausführungsart: RB 400 K	29	1
9212 260 1140	Benennung: Mutter DIN985-M8x1-8 (C) Ausführungsart: RB 400 K	30	1
9645 945 7507	Benennung: RDR A 9,5x1,5-NBR70 Ausführungsart: RB 400 K	31	2

Spareparts Joist

Reiniger / Kaltwasser-Hochdruckreiniger / RE 400 K, 401 K, RB 400 K
Stückliste (9/13): J - Regelsicherheitsblock RB 400 K

Art.Nr.	Artikel	Bild-Nr.	Stk-Zahl
9045 319 1460	Benennung: Zylinderschraube DIN912-M6x65-8.8 Ausführungsart: RB 400 K	32	3
9210 260 0770	Benennung: Mutter DIN934-1/4" Ausführungsart: RB 400 K	33	1
4705 512 0500	Benennung: Manometer Ausführungsart: RB 400 K	34	1
	Benennung: Schlauch 6x3 mm x 1,4 m (D) Ausführungsart: RB 400 K	35	1
4706 512 1451	Benennung: Schlauch 6x3 mm x 5 m (A,B) Ausführungsart: RB 400 K		1
4705 701 6600	Benennung: Saugkopf Ausführungsart: RB 400 K	36	1
9771 021 4725	Benennung: Schlauchklemme Ø 13 Ausführungsart: RB 400 K	37	1
4705 007 1052	Benennung: Dichtungssatz (C) Ausführungsart: RB 400 K		1

Joist Spareparts

Reiniger / Kaltwasser-Hochdruckreiniger / RE 400 K, 401 K, RB 400 K
Stückliste (9/13): J - Regelsicherheitsblock RB 400 K

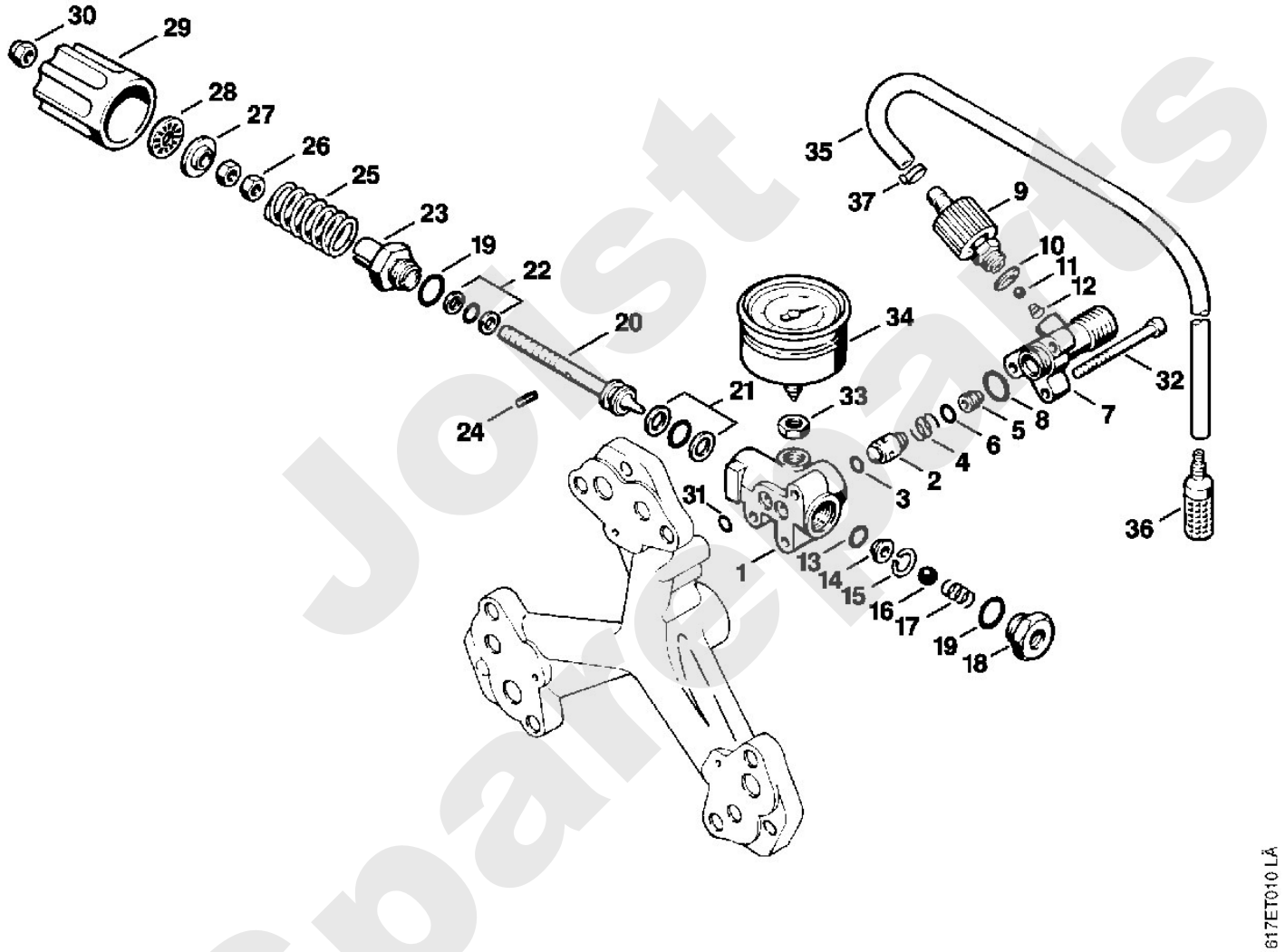

Jolst Spareparts

Stihl

Reiniger / Kaltwasser-Hochdruckreiniger / RE 400 K, 401 K, RB 400 K
Stückliste (10/13): K - Pistole

Art.Nr.	Artikel	Bild-Nr.	Stk-Zahl
4925 500 1310	Benennung: Pistole (C)		1
4925 500 1311	Benennung: Pistole J (C) Ausführungsart: RB 400 K, RE 400 K		1
9645 951 3133	Benennung: RDR N 2,9x1,78-Viton	3	1
4925 502 4000	Benennung: Gehäuse	1	1
4925 500 6500	Benennung: Bundbolzen	2	1
9652 945 1604	Benennung: Stützring 3/6x1,4-UG (C)	4	1
9645 945 7521	Benennung: RDR A 11x1,5-NBR70	5	2
4925 505 0610	Benennung: Ring	6	1
9516 003 3020	Benennung: Kugel DIN5401-8	7	1
4915 505 0100	Benennung: Feder	8	1
4925 500 6400	Benennung: Federbuchse	9	1
4925 502 3400	Benennung: Verschlussschraube	10	1
9636 815 0660	Benennung: Dichtring DIN7603-8x14x1	11	1
4915 505 0120	Benennung: Feder (C)	12	1
4925 500 1500	Benennung: Hebel (C)	13	1
9371 470 2620	Benennung: Stift DIN7-5m6x20	14	1
9383 003 2190	Benennung: Stift DIN7979-4m6x30 (C)	15	1
4925 502 1500	Benennung: Sicherungshebel	16	1
4925 503 0110	Benennung: Anschlussstück (C)	17	1
9645 945 7483	Benennung: RDR A 8x1,5-NBR70	18	2
9104 003 9943	Benennung: Schraube P4x20	19	4
9104 003 9944	Benennung: Schraube P4x30	20	2
4925 502 1808	Benennung: Griffhälfte links	21	1
4925 502 1810	Benennung: Griffhälfte rechts (C)	22	1
4925 503 0100	Benennung: Anschlussstück	23	1
4925 500 1300	Benennung: Pistole (B) Ausführungsart: RE 400 K		1
4925 502 4010	Benennung: Gehäuse Ausführungsart: RE 400 K	24	1
4925 502 0600	Benennung: Regelbolzen (C) Ausführungsart: RE 400 K	25	1
9645 945 7475	Benennung: RDR A 6,75x1,78-NBR70	26	1
4925 505 0615	Benennung: Ring (C) Ausführungsart: RE 400 K	27	1
4925 505 0800	Benennung: Dichtring Ausführungsart: RE 400 K	28	1
4925 505 0620	Benennung: Ring Ausführungsart: RE 400 K	29	1
4925 502 3500	Benennung: Stellrad (C) Ausführungsart: RE 400 K	30	1
4925 502 1807	Benennung: Griffhälfte links (C) Ausführungsart: RE 400 K	31	1
4925 502 1811	Benennung: Griffhälfte rechts (C) Ausführungsart: RE 400 K	32	1
4925 500 0810	Benennung: Hochdruckschlauch 10 m	33	1
4925 500 0829	Benennung: Hochdruckschlauch 15 m	33	1
4925 500 4500	Benennung: Verschraubung	34	1
9645 945 7501	Benennung: RDR A 9,3x2,4-NBR70	35	1
4915 502 4000	Benennung: Gehäuse J Ausführungsart: RB 400 K, RE 400 K	36	1
4915 503 0805	Benennung: Drehkupplung (B)	37	1
4716 007 1052	Benennung: Dichtungssatz		1

Joist Spareparts

Reiniger / Kaltwasser-Hochdruckreiniger / RE 400 K, 401 K, RB 400 K
Stückliste (10/13): K - Pistole

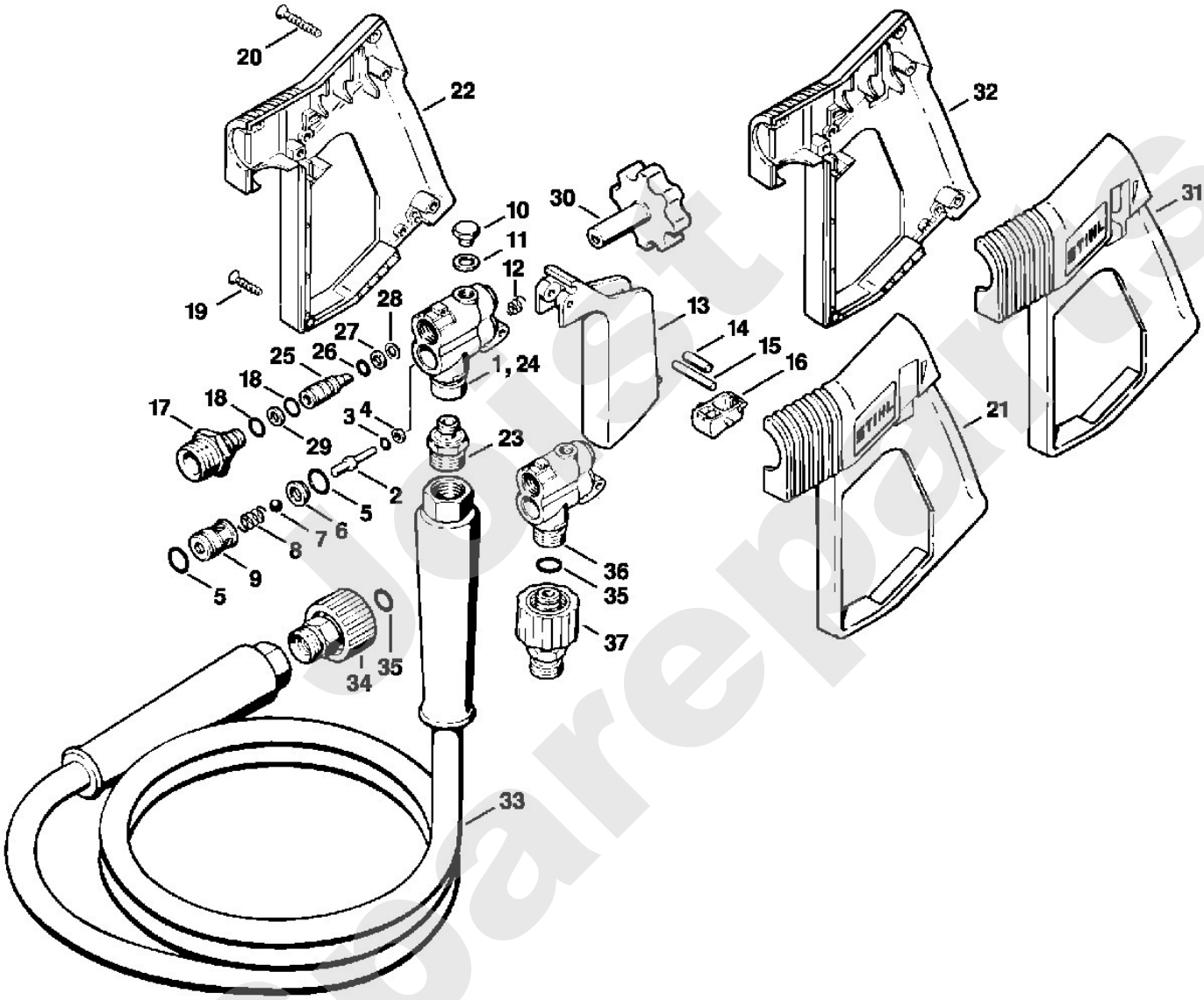

Jolat Sparepartes

Stihl

Reiniger / Kaltwasser-Hochdruckreiniger / RE 400 K, 401 K, RB 400 K
Stückliste (11/13): L - Strahlrohr

Art.Nr.	Artikel	Bild-Nr.	Stk-Zahl
4925 500 0922	Benennung: Vario-Press Strahlrohr Ausführungsart: RE 400 K	1	1
4925 500 0921	Benennung: Vario-press Strahlrohr IRL, AUS Ausführungsart: RE 400 K	1	1
4925 500 0923	Benennung: Vario-Press Strahlrohr J Ausführungsart: RE 400 K	1	1
4925 500 4501	Benennung: Verschraubung Ausführungsart: RE 400 K	2	1
9645 945 7501	Benennung: RDR A 9,3x2,4-NBR70	3	1
4925 501 0201	Benennung: Schutzrohr 200 mm Ausführungsart: RE 400 K	4	1
9106 021 2360	Benennung: Schraube DIN7983-3,5x9,5	5	2
4925 500 2802	Benennung: Düsengehäuse (C) Ausführungsart: RE 400 K	6	1
4900 502 0900	Benennung: Schutzkappe	7	1
4900 502 1032	Benennung: Düse 25055 Ausführungsart: RE 400 K, RE 401 K	8	1
4925 500 2800	Benennung: Düsengehäuse J Ausführungsart: RE 400 K	9	1
4900 502 1005	Benennung: Düse 00055 J Ausführungsart: RE 400 K	10	1
4925 503 0401	Benennung: Ventilgehäuse Ausführungsart: RE 400 K	11	1
4925 500 2901	Benennung: Regelbolzen Ausführungsart: RE 400 K	12	1
4925 505 0600	Benennung: Ring (C) Ausführungsart: RE 400 K	13	1
9645 945 7561	Benennung: RDR A 14x2-NBR70 Ausführungsart: RE 400 K	14	1
4925 503 1000	Benennung: Gehäuse Ausführungsart: RE 400 K	15	1
4925 505 0700	Benennung: Sternscheibe Ausführungsart: RE 400 K	16	1
4925 502 1900	Benennung: Handgriff (C) Ausführungsart: RE 400 K	17	1
9307 021 0140	Benennung: Scheibe DIN9021-A6,4 Ausführungsart: RE 400 K	18	1
9320 630 0140	Benennung: Federring DIN127-A6 Ausführungsart: RE 400 K	19	1
9210 319 0900	Benennung: Mutter DIN934-M6-10 Ausführungsart: RE 400 K	20	1
4925 500 0903	Benennung: Strahlrohr 1 m Ausführungsart: RB 400 K, RE 401 K	21	1
4925 500 4500	Benennung: Verschraubung Ausführungsart: RB 400 K, RE 401 K	22	1
4925 501 0210	Benennung: Schutzrohr 400 mm (C) Ausführungsart: RB 400 K, RE 401 K	23	1
4925 500 2801	Benennung: Düsengehäuse (C) Ausführungsart: RB 400 K, RE 401 K	24	1
4900 502 1035	Benennung: Düse 2507 Ausführungsart: RB 400 K	25	1
4900 502 1006	Benennung: Düse 0007 J Ausführungsart: RB 400 K	26	1
4900 500 1651	Benennung: Rotordüse 055 Ausführungsart: RE 400 K, RE 401 K	27	1
4900 007 1006	Benennung: Reparatursatz für Rotordüse 055 Ausführungsart: RE 400 K, RE 401 K		1
4900 500 1652	Benennung: Rotordüse 070 Ausführungsart: RB 400 K	28	1
4900 007 1009	Benennung: Reparatursatz für Rotordüse 070 Ausführungsart: RB 400 K		1
4900 502 0912	Benennung: Kappe	29	1
9636 815 0915	Benennung: Dichtring DIN7603-10x14x1,5	30	1

Joist Spareparts

Reiniger / Kaltwasser-Hochdruckreiniger / RE 400 K, 401 K, RB 400 K
Stückliste (11/13): L - Strahlrohr

Art.Nr.	Artikel	Bild-Nr.	Stk-Zahl
4925 500 0903	Benennung: * Strahlrohr 1 m Ausführungsart: RE 401 K	21	1
4925 500 4500	Benennung: * Verschraubung Ausführungsart: RE 401 K	22	1
4925 501 0210	Benennung: * Schutzrohr 400 mm (C) Ausführungsart: RE 401 K	23	1
4925 500 2801	Benennung: * Düsengehäuse Ausführungsart: RE 401 K	24	1

Joist Spareparts

Reiniger / Kaltwasser-Hochdruckreiniger / RE 400 K, 401 K, RB 400 K
Stückliste (11/13): L - Strahlrohr

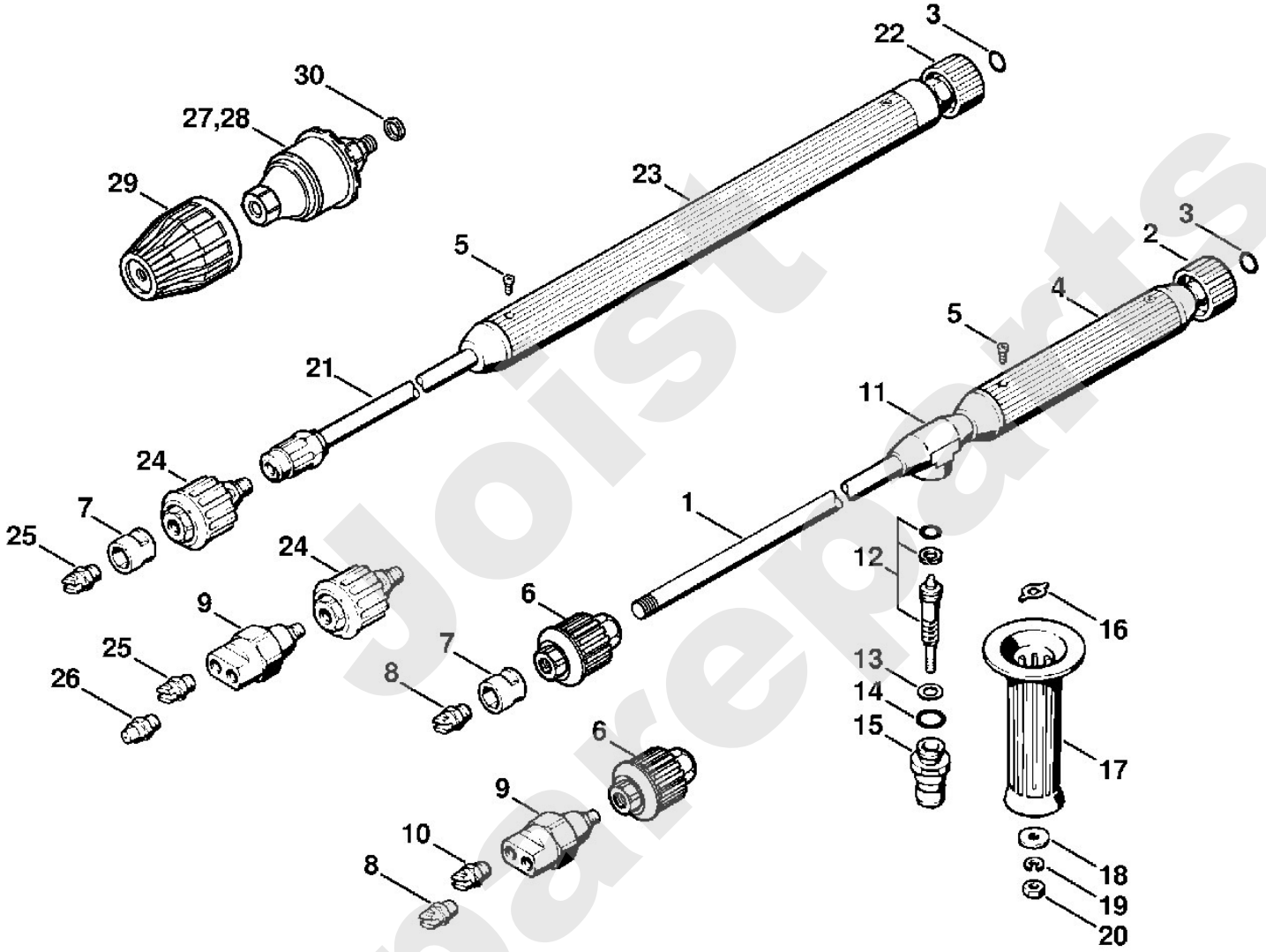

Joist Spareparts

Reiniger / Kaltwasser-Hochdruckreiniger / RE 400 K, 401 K, RB 400 K
Stückliste (12/13): M - Waschbürste, Saugschlauch

Art.Nr.	Artikel	Bild-Nr.	Stk-Zahl
4900 500 3011	Benennung: Waschbürste		1
4900 504 2700	Benennung: Bürsteneinsatz	1	1
4900 504 1500	Benennung: Platte	2	1
4900 504 1600	Benennung: Deckel	3	1
9062 319 0980	Benennung: Senkschraube DIN963-M5x16-4.8	4	2
4900 505 0800	Benennung: Dichtring	5	1
4900 503 0100	Benennung: Anschlussstück	6	1
4900 502 3200	Benennung: Sterngriff (C)	7	1
4925 500 3000	Benennung: Rotierende Waschbürste	8	1
9645 945 7501	Benennung: RDR A 9,3x2,4-NBR70	9	1
9652 945 1603	Benennung: Stützring 10x14x1,2	10	1
4900 500 3101	Benennung: Waschbürstenkopf (C)	11	1
4900 500 3102	Benennung: Waschbürstenkopf lang	12	1
4900 504 0500	Benennung: * Borstenring natur	13	1
4900 500 0501	Benennung: Saugschlauch	14	1
4900 501 0900	Benennung: Sieb	15	1
9307 021 0120	Benennung: Scheibe DIN9021-A5,3	16	3
9041 216 0950	Benennung: Zylinderschraube DIN84-M5x10-5.8	17	3
4925 500 4500	Benennung: * Verschraubung	18	1
9645 945 7501	Benennung: * RDR A 9,3x2,4-NBR70	19	1
4925 501 0210	Benennung: * Schutzrohr 400 mm (C)	20	1
9106 021 2360	Benennung: * Schraube DIN7983-3,5x9,5	21	2
0761 112 0171	Benennung: * Überwurfmutter	22	1
0761 112 0139	Benennung: * Schneidring	23	1
4900 503 1300	Benennung: * Verschraubung (C)	24	1

Jolst Spareparts

Reiniger / Kaltwasser-Hochdruckreiniger / RE 400 K, 401 K, RB 400 K
Stückliste (12/13): M - Waschbürste, Saugschlauch

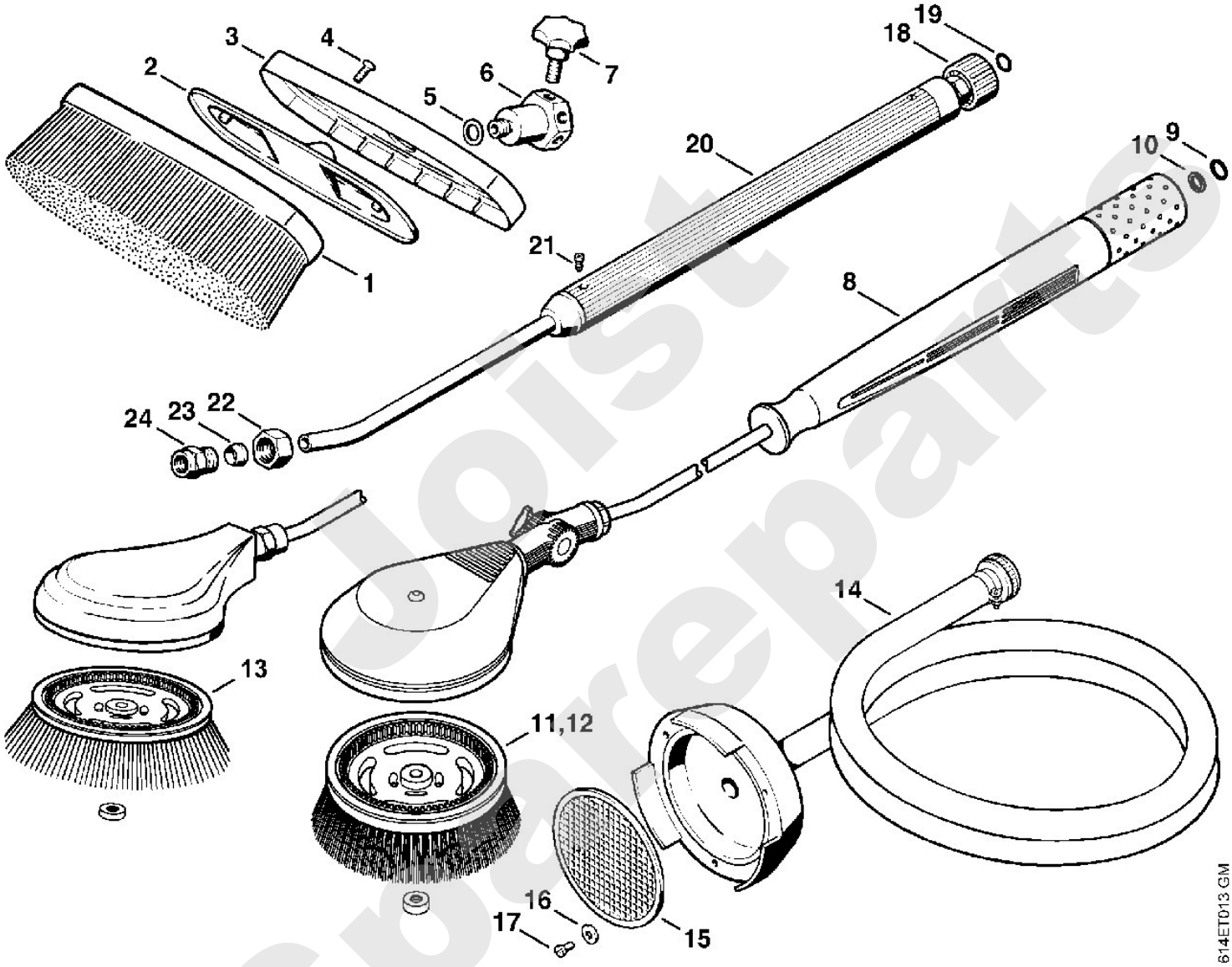

Jost Spareparts

Reiniger / Kaltwasser-Hochdruckreiniger / RE 400 K, 401 K, RB 400 K
Stückliste (13/13): N - Sand-Nassstrahleinrichtung

Art.Nr.	Artikel	Bild-Nr.	Stk-Zahl
4900 500 1820	Benennung: Sand-Nassstrahleinrichtung (C) Ausführungsart: RE 400 K, RE 401 K		1
4900 500 1822	Benennung: Sand-Nassstrahleinrichtung 08 Ausführungsart: RB 400 K		1
4900 500 3200	Benennung: Saugrohr	1	1
0761 112 0139	Benennung: Schneidring	2	2
4900 503 0400	Benennung: Ventilgehäuse	3	1
0761 112 0171	Benennung: Überwurfmutter	4	2
4900 502 0600	Benennung: Regelbolzen	5	1
9645 945 7460	Benennung: RDR A 5,28x1,78-NBR70	6	1
4900 501 0510	Benennung: Schlauch	7	1
9771 021 2250	Benennung: Schlauchschelle 20-32	8	2
4900 500 0900	Benennung: Strahlrohr	9	1
4925 500 4500	Benennung: Verschraubung	10	1
9645 945 7501	Benennung: RDR A 9,3x2,4-NBR70	11	1
4900 505 0500	Benennung: Scheibe	12	1
4900 503 1100	Benennung: Halter	13	1
9327 630 0140	Benennung: Zahnscheibe DIN6797-A6,4	14	2
9045 319 1370	Benennung: Zylinderschraube DIN912-M6x30-8.8	15	2
4900 502 1900	Benennung: Handgriff	16	1
4900 503 1101	Benennung: Halter	17	1
9133 381 1830	Benennung: Gewindestift DIN913-M8x25	18	1
9771 021 2280	Benennung: Schlauchschelle 21-23	19	1
9079 319 0980	Benennung: Flachkopfschraube DIN85-M5x16-8.8	20	2
9307 021 0120	Benennung: Scheibe DIN9021-A5,3	21	1
9330 630 0120	Benennung: Fächerscheibe DIN6798-A5,3	22	1
9045 319 0950	Benennung: Zylinderschraube DIN912-M5x10-8.8	23	1
4900 502 1041	Benennung: Düse Ausführungsart: RE 400 K	24	1
4900 502 1042	Benennung: Düse Ausführungsart: RB 400 K	25	1
4900 503 1200	Benennung: Verbindungsstück	26	1
9645 945 7584	Benennung: RDR A 16x2,5-NBR70	27	1
9645 945 7787	Benennung: RDR A 28x2,5-NBR70	28	1
4900 502 3200	Benennung: Sterngriff (C)	29	1
4900 505 0400	Benennung: Rändelschraube	30	1
4900 502 3300	Benennung: Venturieinsatz	31	1
4900 502 0901	Benennung: Schutzkappe	32	1

Spareparts

Reiniger / Kaltwasser-Hochdruckreiniger / RE 400 K, 401 K, RB 400 K
Stückliste (13/13): N - Sand-Nassstrahleinrichtung

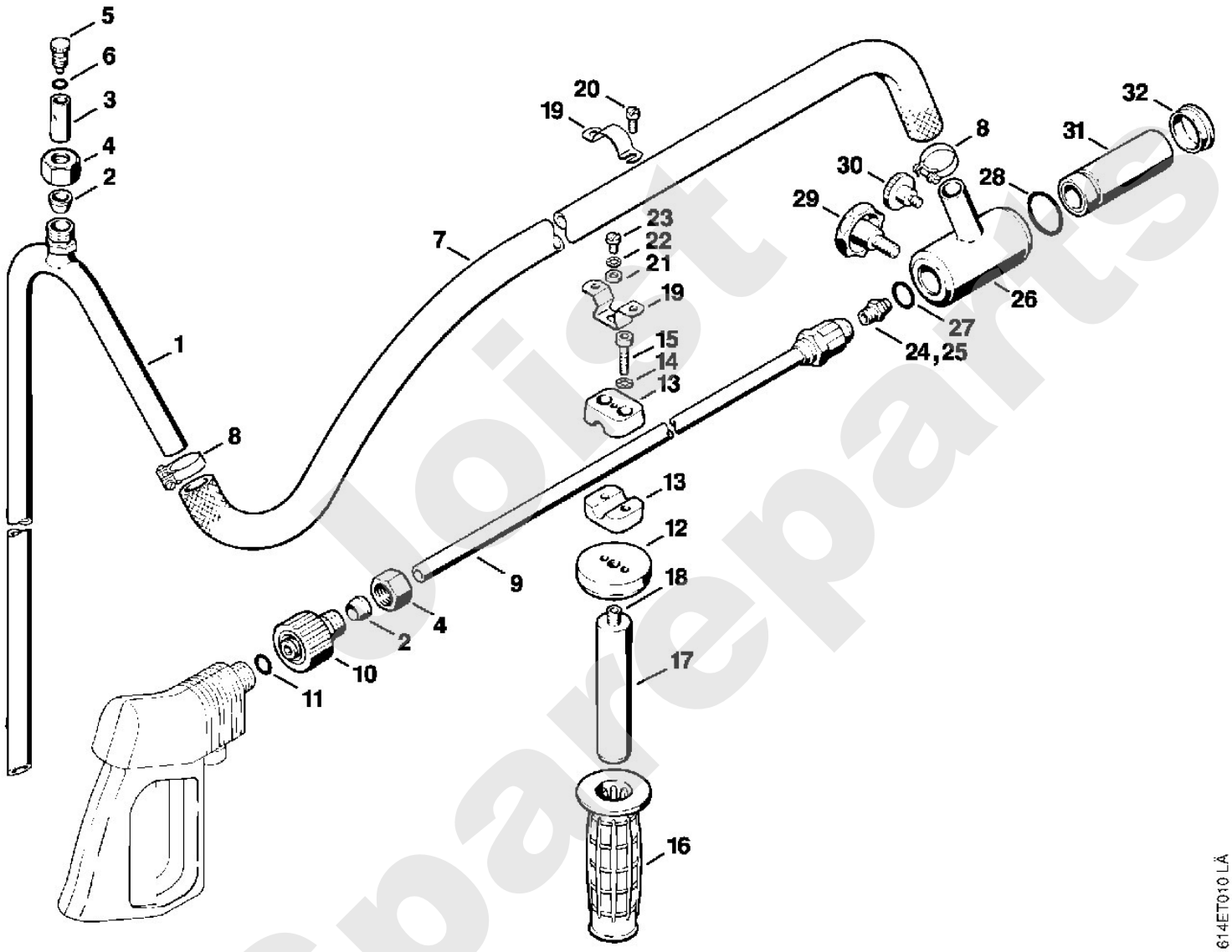

Joist Spareparts