Reiniger / Kaltwasser-Hochdruckreiniger / RE 310 K, 340 K, 440 K
Stückliste (1/13): A - Elektromotor

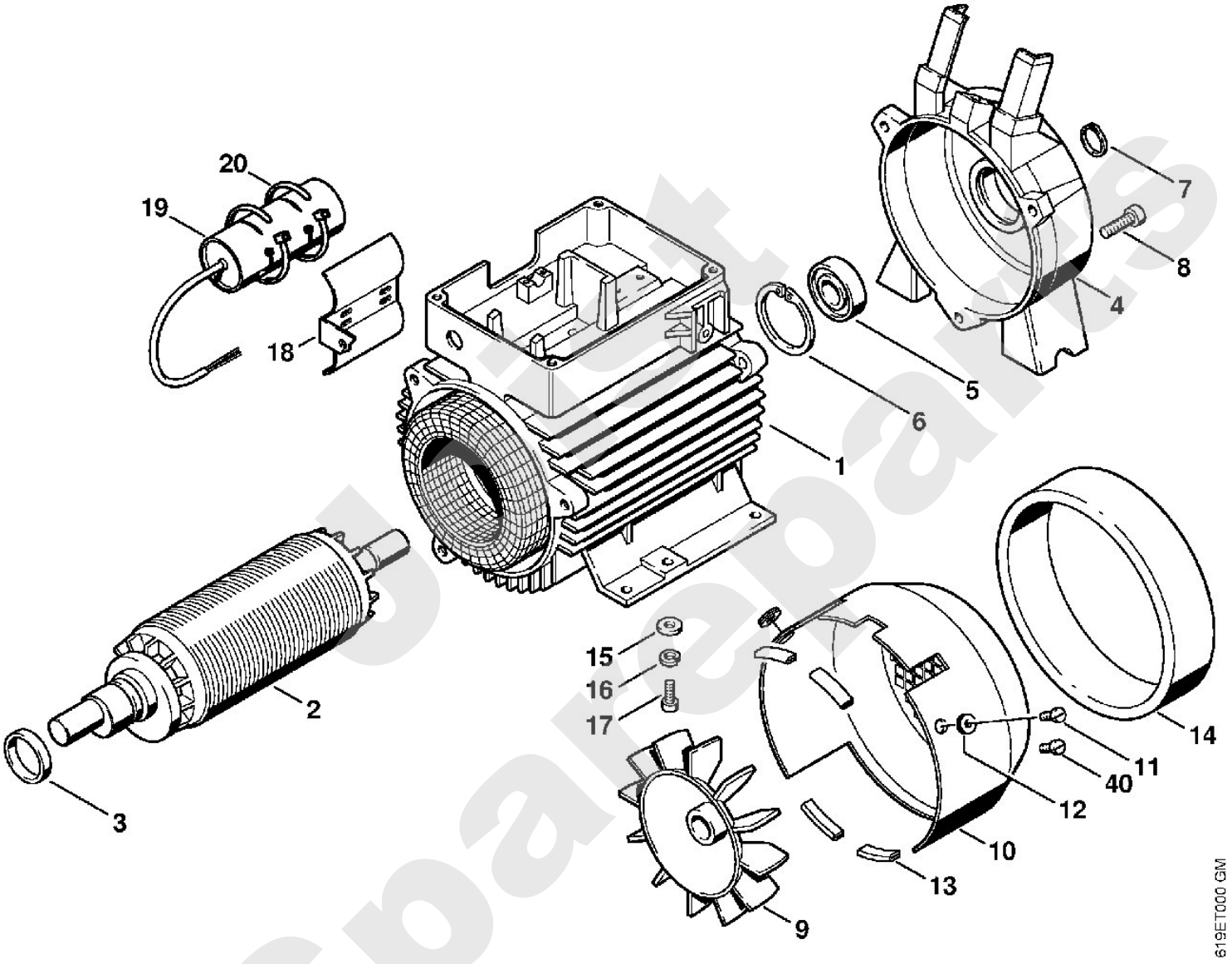

Spareparts

Reiniger / Kaltwasser-Hochdruckreiniger / RE 310 K, 340 K, 440 K
Stückliste (1/13): A - Elektromotor

Art.Nr.	Artikel	Bild-Nr.	Stk-Zahl
4722 600 0520	Benennung: Stator Ausführungsart: RE 310 K	1	1
4722 600 0521	Benennung: Stator Ausführungsart: RE 340 K	1	1
4722 600 0522	Benennung: Stator J 50 Hz Ausführungsart: RE 340 K	1	1
4722 600 0523	Benennung: Stator J 60 Hz Ausführungsart: RE 340 K	1	1
4722 600 0524	Benennung: Stator Ausführungsart: RE 440 K	1	1
4722 600 0525	Benennung: Stator J 50 Hz Ausführungsart: RE 440 K	1	1
4722 600 0526	Benennung: Stator J 60 Hz Ausführungsart: RE 440 K	1	1
4722 600 1100	Benennung: Rotor Ausführungsart: RE 310 K	2	1
4722 600 1103	Benennung: Rotor GB, IRL, MAL Ausführungsart: RE 310 K	2	1
4722 600 1102	Benennung: Rotor AUS, NZ Ausführungsart: RE 310 K	2	1
4722 600 1105	Benennung: Rotor Ausführungsart: RE 340 K	2	1
4722 600 1106	Benennung: Rotor J 60 Hz Ausführungsart: RE 340 K	2	1
4722 600 1110	Benennung: Rotor Ausführungsart: RE 440 K	2	1
4722 600 1111	Benennung: Rotor J 60 Hz Ausführungsart: RE 440 K	2	1
4722 600 1112	Benennung: Rotor ROK, TWN Ausführungsart: RE 440 K	2	1
4722 708 6100	Benennung: Ring (C)	3	1
4722 602 1100	Benennung: Lagerdeckel (C)	4	1
9503 003 6771	Benennung: Kugellager DIN625-6204-2Z (C)	5	1
9456 621 4910	Benennung: Sicherungsring DIN472-47x1,75	6	1
9455 621 2150	Benennung: Sicherungsring DIN471-20x1,2	7	1
9045 319 1370	Benennung: Zylinderschraube DIN912-M6x30-8.8	8	3
4722 607 3000	Benennung: Lüfterrad	9	1
4722 600 0900	Benennung: Lüfterhaube	10	1
9062 392 0960	Benennung: Senkschraube DIN965-M5x12-4.8	11	2
4722 608 2500	Benennung: Tülle (C)	12	2
4722 608 2400	Benennung: Schutz	13	4
4722 602 2200	Benennung: Luftführung	14	1
9307 021 0140	Benennung: Scheibe DIN9021-A6,4	15	6
9320 630 0140	Benennung: Federring DIN127-A6	16	6
9045 319 1350	Benennung: Zylinderschraube DIN912-M6x25-8.8	17	6
4722 435 6010	Benennung: Halter GB, IRL, MAL Ausführungsart: RE 310 K	18	1
4722 605 1005	Benennung: Kondensator GB, IRL, MAL Ausführungsart: RE 310 K	19	1
0751 010 7052	Benennung: Kabelbinder-TYB23M-5 2,4 mm	20	4
9041 116 0910	Benennung: * Zylinderschraube DIN84-M5x6-4.8	40	2

Joist Spareparts

Reiniger / Kaltwasser-Hochdruckreiniger / RE 310 K, 340 K, 440 K
Stückliste (2/13): B - Schaltergehäuse

Art.Nr.	Artikel	Bild-Nr.	Stk-Zahl
4712 431 1800	Benennung: Stopfen (C) Ausführungsart: RE 310 K	1	1
4722 602 0900	Benennung: Deckel	3	1
4703 608 1310	Benennung: Winkel	4	1
9330 630 0120	Benennung: Fächerscheibe DIN6798-A5,3	5	1
9039 488 0955	Benennung: Gewindeformschraube DIN7500-M5x10	6	3
4726 435 0300	Benennung: Schalter	7	1
9062 392 0650	Benennung: Senkschraube DIN965-M4x10-4.8	8	2
9320 630 0120	Benennung: Federring DIN127-A5	9	2
4722 435 6005	Benennung: Halter Ausführungsart: RE 340 K, RE 440 K	10	1
4712 437 0500	Benennung: Schütz 230 V (C) Ausführungsart: RE 310 K	11	1
4705 437 0500	Benennung: Schütz 400 V Ausführungsart: RE 340 K, RE 440 K	12	1
4705 437 0520	Benennung: Schütz 3x230 V TWN, ROK, NL, B, N Ausführungsart: RE 440 K	12	1
4731 430 2802	Benennung: Schütz CA3-23-10 200 V 3x230 V J Ausführungsart: RE 440 K	12	1
0751 030 7103	Benennung: Kabelverschraubung Ausführungsart: RE 340 K, RE 440 K	13	1
4722 430 3600	Benennung: Deckel	14	1
9645 945 7522	Benennung: RDR A 11x2-NBR70	15	1
4706 512 0405	Benennung: Drehgriff	16	1
9099 021 1850	Benennung: Blechschraube DIN7971-2,9x19	17	1
9045 319 1280	Benennung: Zylinderschraube DIN912-M6x16-8.8	18	1
4722 432 3500	Benennung: Federmutter	19	2
4722 430 1900	Benennung: Klemmleiste GB, IRL, MAL Ausführungsart: RE 310 K	20	1
9320 630 0100	Benennung: Federring DIN127-A4	21	4
9110 313 0650	Benennung: Linsenschraube DIN7985-M4x10-4.8	22	4
4722 430 0550	Benennung: * Schalter (C) Ausführungsart: RE 310 K, RE 340 K	40	1
4722 430 0551	Benennung: * Schalter J (C) Ausführungsart: RE 340 K	40	1
4722 430 0552	Benennung: * Schalter Ausführungsart: RE 440 K	40	1
4722 430 0553	Benennung: * Schalter 3x230 V TWN, ROK, NL, B, N (C) Ausführungsart: RE 440 K	40	1
4722 435 1000	Benennung: * Drehgriff (C)	41	1
4722 435 6000	Benennung: * Halter Ausführungsart: RE 310 K	42	1
4703 605 1010	Benennung: * Kondensator 100 - 120 V Ausführungsart: RE 310 K	43	1
0751 010 7052	Benennung: Kabelbinder-TYB23M-5 2,4 mm Ausführungsart: RE 310 K	44	2
4722 431 7705	Benennung: * Widerstand GB, IRL, MAL Ausführungsart: RE 310 K	45	1
4722 431 7700	Benennung: * Widerstand GB, IRL, MAL Ausführungsart: RE 310 K	46	1
4712 431 7500	Benennung: * Relais GB, IRL, MAL Ausführungsart: RE 310 K	47	1
0751 030 7021	Benennung: Mutter DIN46320-M-PG9-Ms	2	1

Joist Spareparts

Reiniger / Kaltwasser-Hochdruckreiniger / RE 310 K, 340 K, 440 K
Stückliste (2/13): B - Schaltergehäuse

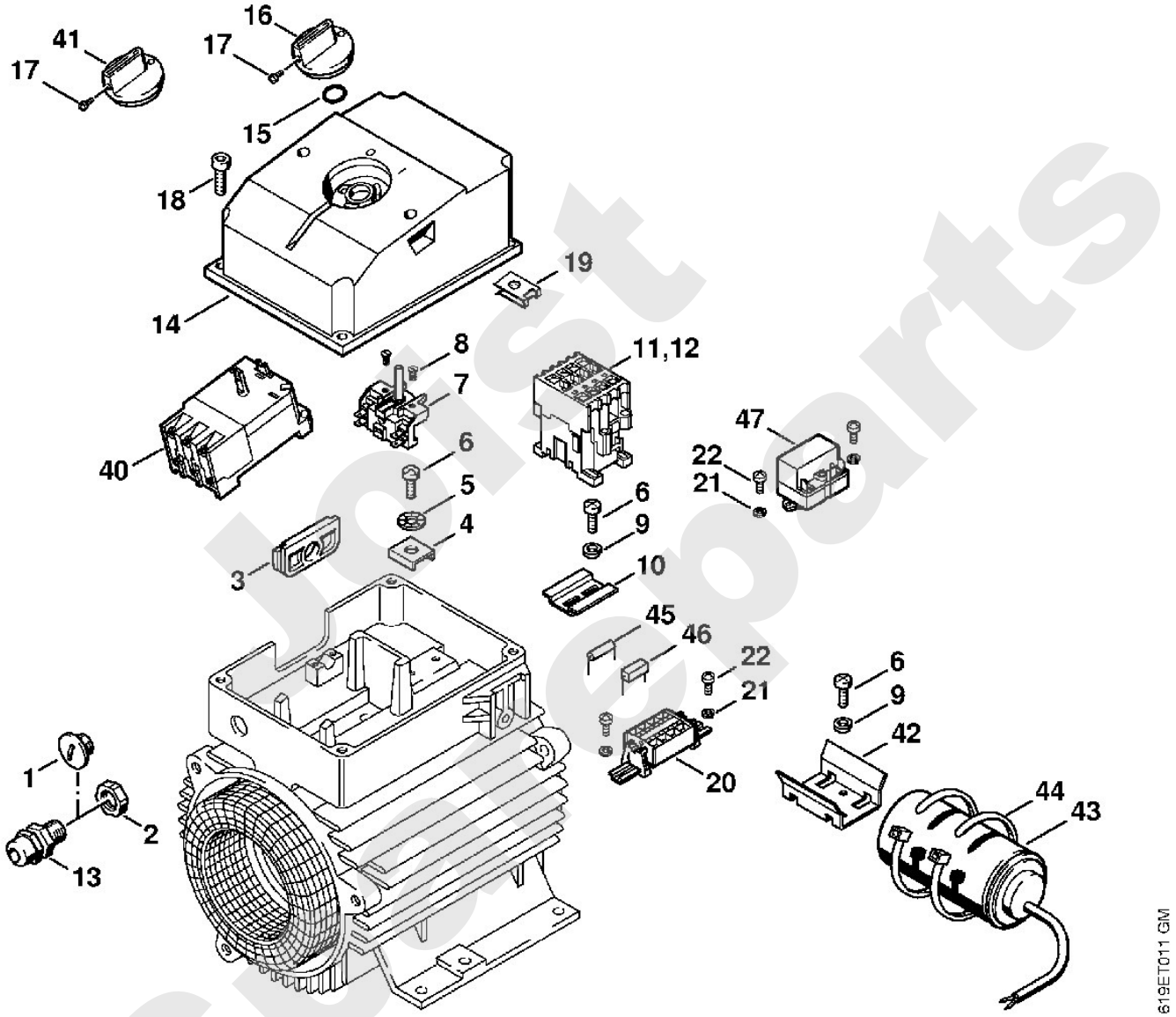

JCist Spareparts

Reiniger / Kaltwasser-Hochdruckreiniger / RE 310 K, 340 K, 440 K
Stückliste (3/13): C - Pumpe

Art.Nr.	Artikel	Bild-Nr.	Stk-Zahl
4722 701 0500	Benennung: Pumpengehäuse (C)	1	1
9630 003 3838	Benennung: WDR BA42x55x8 (C)	2	1
4722 701 3100	Benennung: Kolben	3	3
4722 708 9900	Benennung: Lagerring (C)	4	1
4722 708 4900	Benennung: Führungsplatte	5	2
9455 621 3110	Benennung: Sicherungsring DIN471-28x1,5	6	2
4722 709 2000	Benennung: Dichtring (C)	7	3
4722 701 1200	Benennung: Ventilblock (C)	8	3
4703 709 2010	Benennung: Dichtring	9	3
4703 709 2005	Benennung: Dichtring	10	3
4703 709 2000	Benennung: Dichtring	11	3
4722 708 6105	Benennung: Ring (C)	12	3
4722 007 1050	Benennung: Dichtungssatz Ring	13	3
4722 709 2005	Benennung: Dichtring	14	3
9298 801 3992	Benennung: Scheibe 14x30x3,5	15	3
4722 700 6200	Benennung: Ventil	16	6
9645 948 7565	Benennung: RDR A 15x1,5-NBR90	17	6
4722 708 6400	Benennung: Zwischenstück (C)	18	6
4722 708 5800	Benennung: Verschlussschraube	19	5
9645 948 7603	Benennung: RDR A 18x2,5-NBR90 (C)	20	6
4722 701 2900	Benennung: Ansaugstutzen (C)	21	1
4703 700 8805	Benennung: Sieb	22	1
9645 945 7531	Benennung: RDR A 12,3x2,4-NBR70	23	1
4900 500 0220	Benennung: Verbindungsstück 3/4"	24	1
	Benennung: Dichtring (D)	25	1
4716 709 0420	Benennung: Dichtung	26	2
4712 700 7300	Benennung: Schlauchanschluss 3/4"	27	1
9045 371 1970	Benennung: Zylinderschraube DIN912-M8x60-12.9	28	12
4722 007 1051	Benennung: Dichtungssatz Pumpe (C)		1
4722 007 1055	Benennung: Dichtungssatz Kolben (C)		1

Spareparts

Reiniger / Kaltwasser-Hochdruckreiniger / RE 310 K, 340 K, 440 K
Stückliste (3/13): C - Pumpe

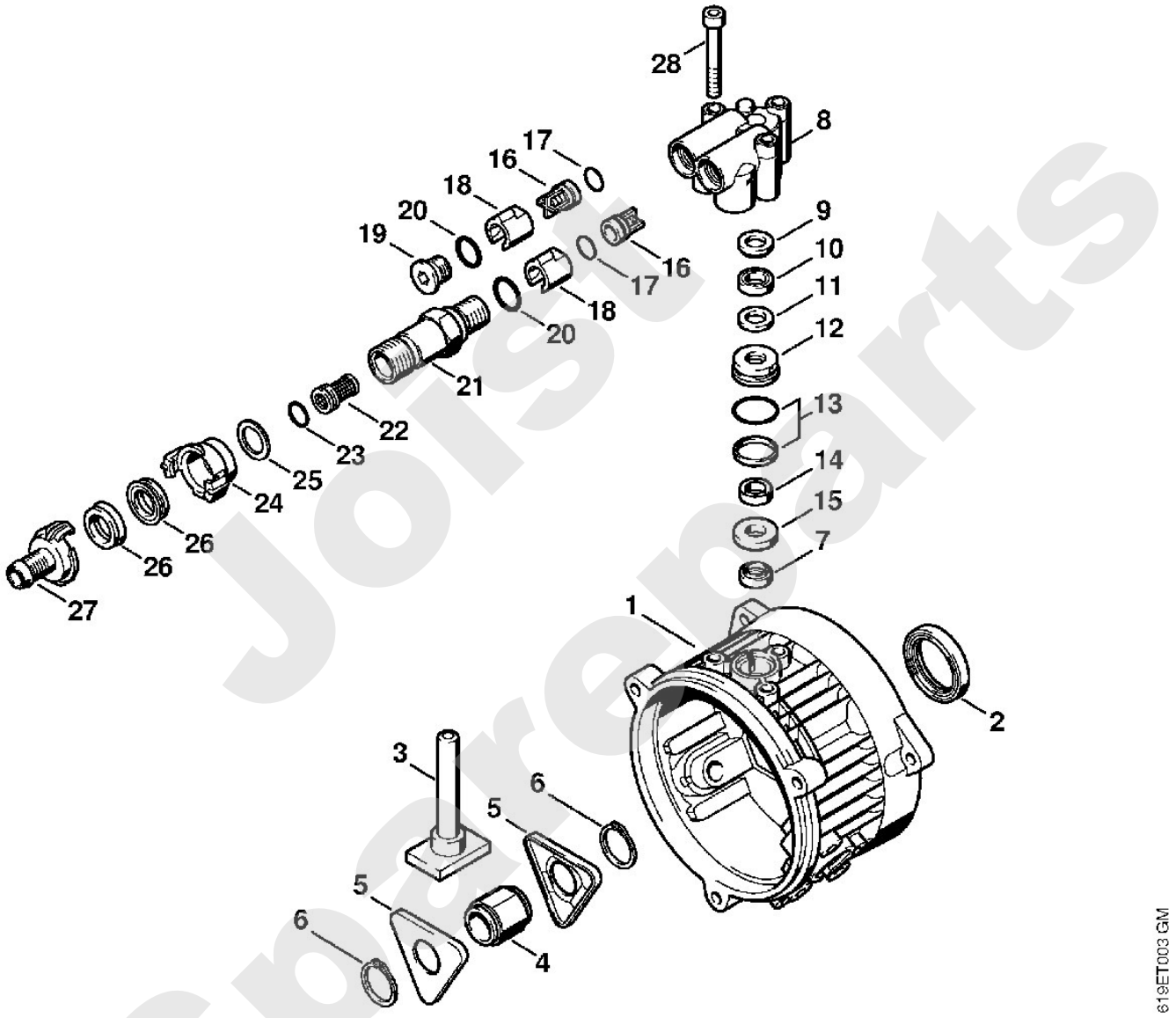

Joist Spareparts

Reiniger / Kaltwasser-Hochdruckreiniger / RE 310 K, 340 K, 440 K
Stückliste (4/13): D - Pumpe

Art.Nr.	Artikel	Bild-Nr.	Stk-Zahl
4722 701 0500	Benennung: Pumpengehäuse (C)	1	1
4722 701 2600	Benennung: Deckel (C)	2	1
4716 708 5800	Benennung: Verschlussschraube	3	1
9636 816 1837	Benennung: Dichtring DIN7603-17x23x2	4	1
9645 945 9205	Benennung: RDR A 136x2,5-NBR70 (C)	5	1
4722 703 8000	Benennung: Öleinfüllstutzen (C)	6	1
4722 708 1300	Benennung: Ölmessstab (C)	7	1
9645 945 7564	Benennung: RDR A 15x2-NBR70	8	1
4722 701 7100	Benennung: Verteilergehäuse (C)	9	1
9645 945 7602	Benennung: RDR A 18x2-NBR70	10	3
9652 945 1615	Benennung: Stützring 18x21x1,4 (C)	11	6
9645 948 7483	Benennung: RDR A 8x1,5-NBR90	12	3
9652 945 1609	Benennung: Stützring 8,3x10,5x1,2	13	3
9645 948 7489	Benennung: RDR A 9x2-NBR90	14	1
9645 945 7511	Benennung: RDR A 10,5x1,5-NBR70	15	1
9645 945 8185	Benennung: RDR A 53x3-NBR70	16	1
4722 791 5400	Benennung: Halter Ausführungsart: RE 440 K	17	1
9110 313 1260	Benennung: Linsenschraube DIN7985-M6x12-8.8 Ausführungsart: RE 440 K	18	4
9045 319 1860	Benennung: Zylinderschraube DIN912-M8x30-8.8	19	3
9039 488 1285	Benennung: Gewindeformschraube DIN7500-M6x20	20	3
4722 007 1051	Benennung: Dichtungssatz Pumpe (C)		1

Jorst Spareparts

Reiniger / Kaltwasser-Hochdruckreiniger / RE 310 K, 340 K, 440 K
Stückliste (4/13): D - Pumpe

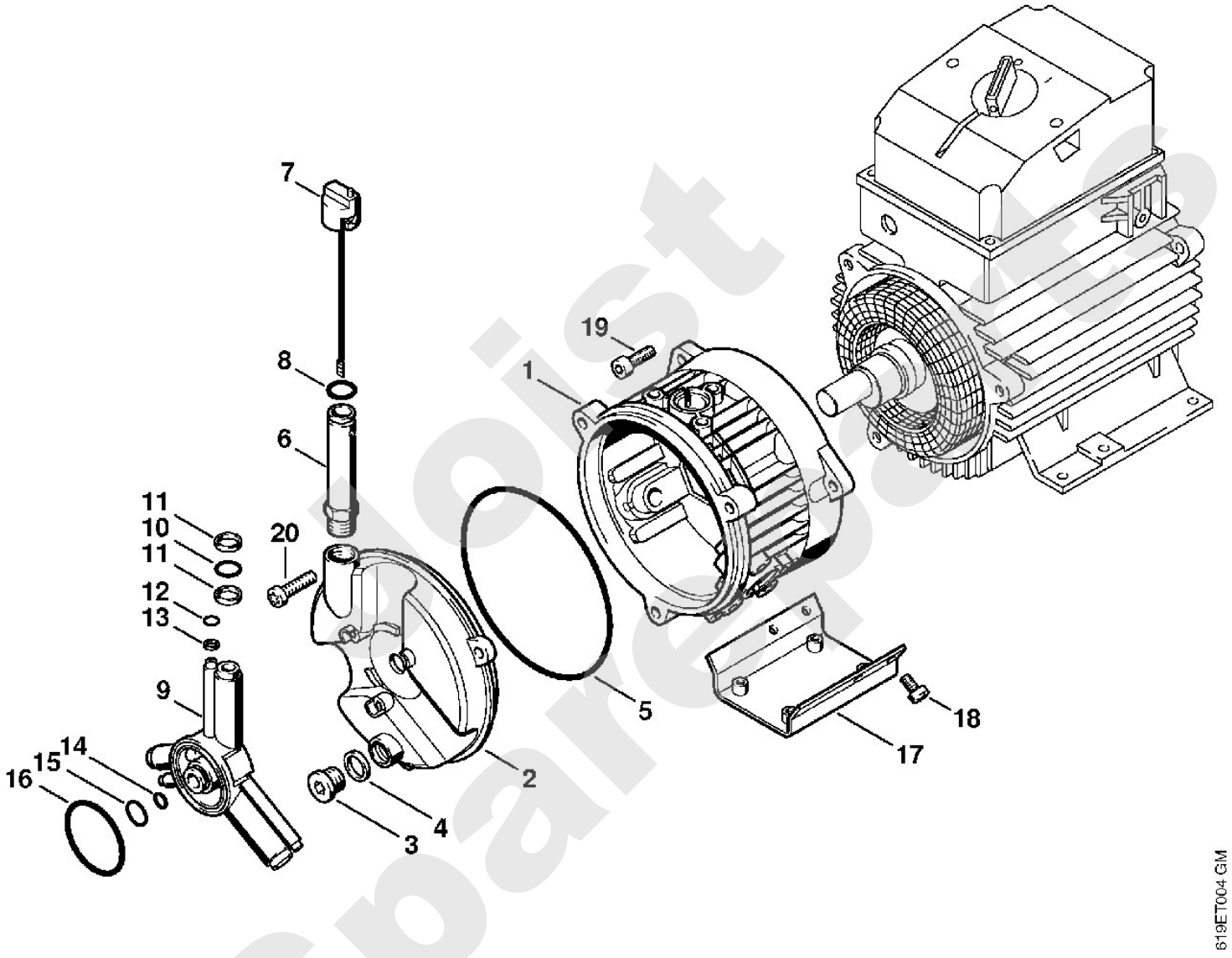

Nolist Spareparts

Reiniger / Kaltwasser-Hochdruckreiniger / RE 310 K, 340 K, 440 K
Stückliste (5/13): E - Regelsicherheitsblock

Art.Nr.	Artikel	Bild-Nr.	Stk-Zahl
4722 511 0100	Benennung: Gehäuse Ausführungsart: RE 310 K	1	1
4722 511 0105	Benennung: Gehäuse (C) Ausführungsart: RE 340 K, RE 440 K	1	1
4722 511 0500	Benennung: Steuerkolben	2	1
4722 007 1053	Benennung: Dichtungssatz	3	1
4722 007 1054	Benennung: Dichtungssatz (C)	4	1
9645 945 7602	Benennung: RDR A 18x2-NBR70	5	1
4722 511 0400	Benennung: Kolbenführung	6	1
4722 513 0500	Benennung: Halter (C)	7	1
9208 260 1140	Benennung: Mutter DIN439-M8x1-04	8	2
4722 518 0200	Benennung: Feder (C)	9	1
4722 513 0100	Benennung: Federhalter	10	1
9514 003 6901	Benennung: Nadellager AXK0821	11	1
4722 503 2900	Benennung: Sechskantmutter	12	1
9212 260 1140	Benennung: Mutter DIN985-M8x1-8 (C)	13	1
4722 512 0400	Benennung: Drehgriff	14	1
4722 512 1600	Benennung: Buchse (C) Ausführungsart: RE 340 K, RE 440 K	15	1
4722 518 0205	Benennung: Feder Ausführungsart: RE 340 K, RE 440 K	16	1
4722 512 1700	Benennung: Leiste (C) Ausführungsart: RE 340 K, RE 440 K	17	1
9210 261 0700	Benennung: Mutter DIN934-M5-10 Ausführungsart: RE 340 K, RE 440 K	18	1
9041 116 1020	Benennung: Zylinderschraube DIN84-M5x20-4.8 Ausführungsart: RE 340 K, RE 440 K	19	1
4722 430 0500	Benennung: Mikroschalter (C) Ausführungsart: RE 340 K, RE 440 K	20	1
4705 432 2400	Benennung: Kappe Ausführungsart: RE 340 K, RE 440 K	21	1
9039 488 0380	Benennung: Gewindeformschraube DIN7500-M3x16 Ausführungsart: RE 340 K, RE 440 K	22	2
9039 488 1290	Benennung: Gewindeformschraube DIN7500-M6x30 (C)	23	3
4722 511 0110	Benennung: Gehäuse (C) Ausführungsart: RE 310 K	24	1
4722 518 0210	Benennung: Feder (C) Ausführungsart: RE 310 K	25	1
9516 951 1730	Benennung: Kugel 4 (C) Ausführungsart: RE 310 K	26	1
4722 518 0500	Benennung: Stopfen (C) Ausführungsart: RE 310 K	27	1
4722 007 1052	Benennung: Dichtungssatz Regelsicherheitsblock		1

Sparepartsist

Reiniger / Kaltwasser-Hochdruckreiniger / RE 310 K, 340 K, 440 K
Stückliste (5/13): E - Regelsicherheitsblock

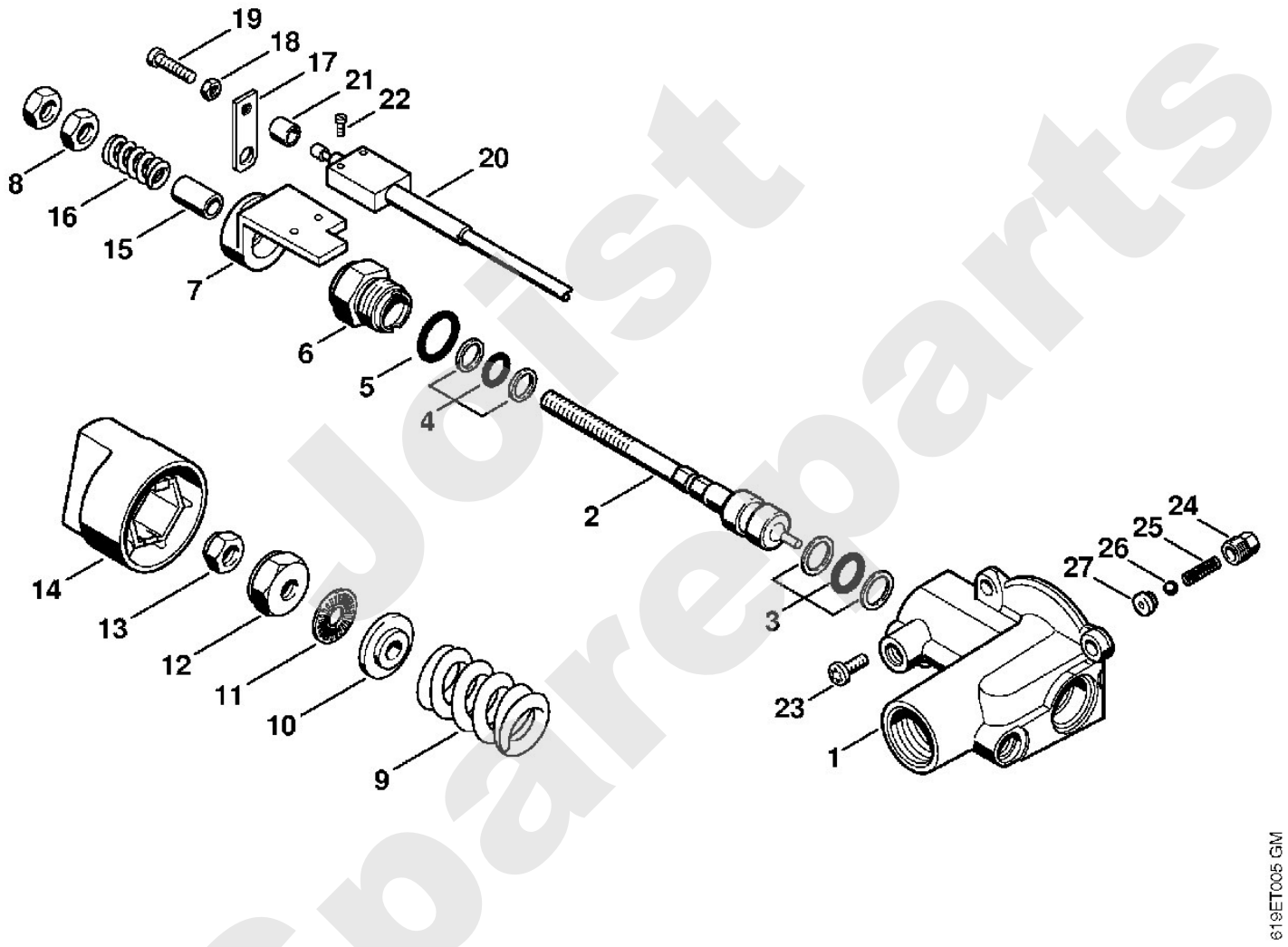

Just Spareparts

Reiniger / Kaltwasser-Hochdruckreiniger / RE 310 K, 340 K, 440 K
Stückliste (6/13): F - Regelsicherheitsblock

Art.Nr.	Artikel	Bild-Nr.	Stk-Zahl
9133 381 0600	Benennung: Gewindestift DIN913-M4x5 (C)	1	1
4722 512 0500	Benennung: Manometer (C)	2	1
4722 510 0400	Benennung: Ventil (C)	3	1
9645 948 7471	Benennung: RDR A 6,5x3-NBR90	4	1
9645 945 7634	Benennung: RDR A 20x1,5-NBR70 (C)	5	1
4722 518 0100	Benennung: Verschlussschraube (C)	6	1
9645 945 7523	Benennung: RDR A 11x1,5-NBR90	7	1
4705 518 0700	Benennung: Ring	8	1
9516 003 3520	Benennung: Kugel DIN5401-10	9	1
4722 512 0800	Benennung: Ventilkäfig	10	1
4705 518 0220	Benennung: Feder (C)	11	1
9645 945 7602	Benennung: RDR A 18x2-NBR70	12	1
4722 518 0105	Benennung: Verschlussschraube	13	1
4722 510 1300	Benennung: Dosierventil (C)		1
4722 518 0300	Benennung: Hohlschraube (C)	14	1
9371 470 1620	Benennung: Stift DIN7-3m6x5	15	1
9645 945 7504	Benennung: RDR A 10x2-NBR70	16	1
9652 945 1604	Benennung: Stützring 3/6x1,4-UG (C)	17	1
9516 003 2020	Benennung: Kugel DIN5401-5	18	2
4703 518 0210	Benennung: Feder	19	1
4703 518 0500	Benennung: Stopfen	20	1
4722 518 0206	Benennung: Feder	21	1
4722 512 1800	Benennung: Ventilnadel (C)	22	1
9645 945 7477	Benennung: RDR A 7x2-NBR70	23	1
9298 021 3874	Benennung: Scheibe 7,4x14x1	24	2
4722 512 0405	Benennung: Drehgriff (C)	25	1
9455 621 0470	Benennung: Sicherungsring DIN471-7x0,8 (C)	26	1
4703 512 0900	Benennung: Anzeigering (C)	27	1
4722 703 6900	Benennung: Halter	28	1
	Benennung: Schlauch 6x1,5 mm x 1,5 m	29	1
4703 701 6005	Benennung: Schlauch 6x1,5 mm x 1 m (B)		1
9771 021 0915	Benennung: Schlauchschelle 9,5-10,5	30	1
4712 701 6600	Benennung: Saugkopf	31	1
4722 007 1052	Benennung: Dichtungssatz Regelsicherheitsblock		1

Sparepartsist

Reiniger / Kaltwasser-Hochdruckreiniger / RE 310 K, 340 K, 440 K
Stückliste (6/13): F - Regelsicherheitsblock

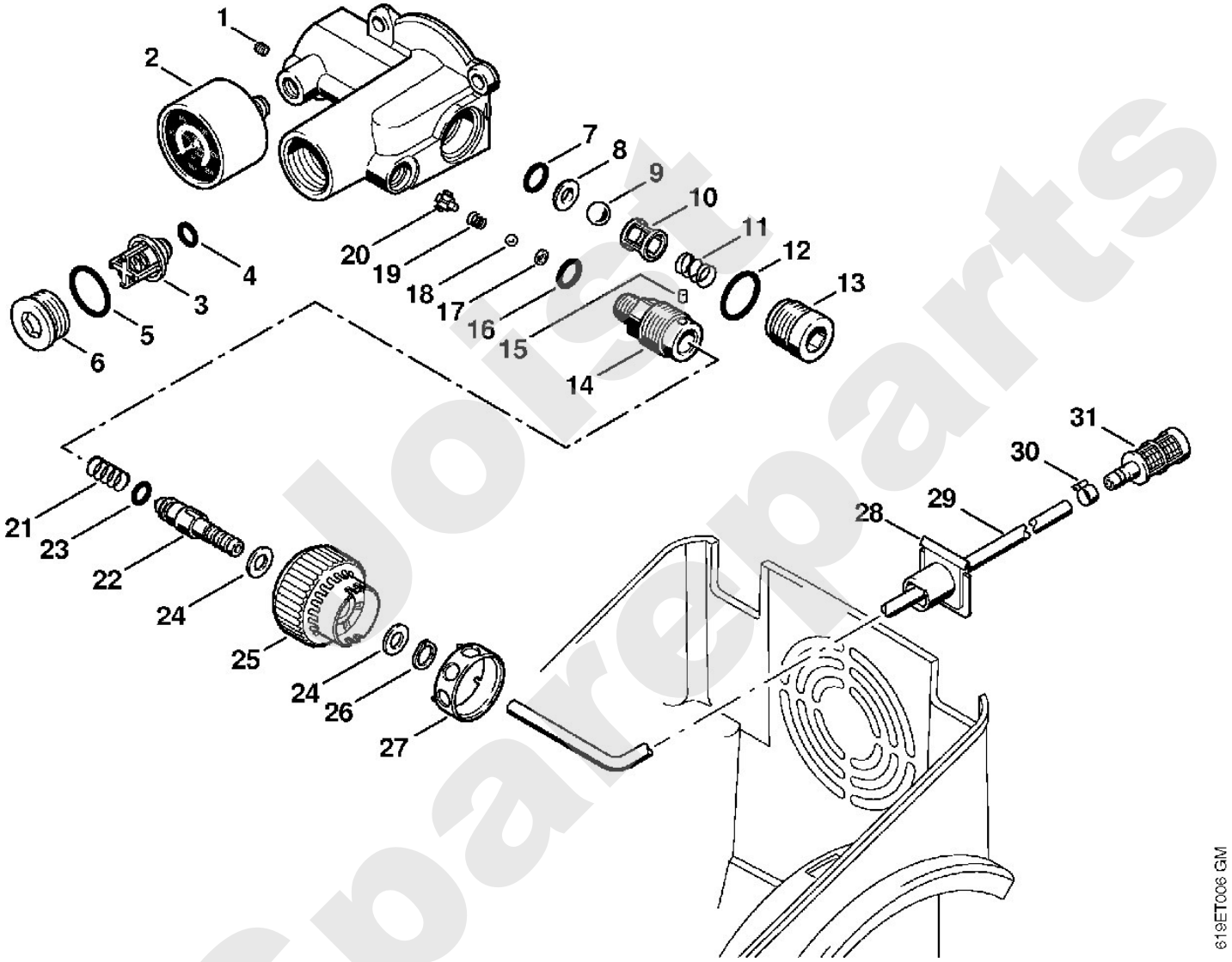

Jolist Spareparts

Reiniger / Kaltwasser-Hochdruckreiniger / RE 310 K, 340 K, 440 K
Stückliste (7/13): G - Haube

Art.Nr.	Artikel	Bild-Nr.	Stk-Zahl
4722 706 2100	Benennung: Haube (C)	1	1
9063 319 8065	Benennung: Senkschraube DIN966-M5x16-8.8 (C)	2	2
4722 701 1000	Benennung: Gehäuse Ausführungsart: RE 310 K, RE 340 K	3	1
4722 701 1005	Benennung: Gehäuse Ausführungsart: RE 440 K	4	1
4722 791 7000	Benennung: Achse	5	1
9291 021 0330	Benennung: Scheibe DIN125-A21	6	2
4722 791 3600	Benennung: Rad Ausführungsart: RE 310 K, RE 340 K	7	2
4722 791 3605	Benennung: Rad (C) Ausführungsart: RE 440 K	8	2
9991 003 0655	Benennung: Klemmring Ø 20x3,3	9	2
4722 791 9200	Benennung: Kappe	10	2
4722 791 5900	Benennung: Puffer Ausführungsart: RE 310 K, RE 340 K	11	1
9104 003 8770	Benennung: Schraube P5x14 Ausführungsart: RE 310 K, RE 340 K	12	1
4722 706 4300	Benennung: Frontplatte	13	1
4722 703 6905	Benennung: Halter	14	1
4716 430 8700	Benennung: Kabelverschraubung	15	1
0751 030 7024	Benennung: Mutter DIN46320-M-PG16-Ms (C)	16	1
4706 790 5900	Benennung: Lenkrolle Ausführungsart: RE 440 K	17	1
9291 021 0180	Benennung: Scheibe DIN125-A8,4 Ausführungsart: RE 440 K	18	4
9045 319 1752	Benennung: Zylinderschraube DIN912-M8x14-8.8 Ausführungsart: RE 440 K	19	4
9307 021 0140	Benennung: Scheibe DIN9021-A6,4	20	6
9320 630 0140	Benennung: Federring DIN127-A6	21	6
9045 319 1350	Benennung: Zylinderschraube DIN912-M6x25-8.8	22	6
4722 440 2000	Benennung: Anschlussleitung Europa Ausführungsart: RE 310 K	23	1
4722 440 2005	Benennung: Anschlussleitung GB, IRL, MAL Ausführungsart: RE 310 K	24	1
4722 440 2006	Benennung: Anschlussleitung AUS, NZ Ausführungsart: RE 310 K	25	1
4722 440 2010	Benennung: Anschlussleitung (C) Ausführungsart: RE 340 K, RE 440 K	26	1
4722 440 2015	Benennung: Anschlussleitung S Ausführungsart: RE 340 K, RE 440 K	27	1
4722 440 2020	Benennung: Anschlussleitung 3x230 V 3x230 V E, NL, B, N Ausführungsart: RE 340 K, RE 440 K	28	1
4724 440 2000	Benennung: Anschlussleitung F Ausführungsart: RE 340 K, RE 440 K	29	1
4716 434 0610	Benennung: Kragenstecker F Ausführungsart: RE 340 K, RE 440 K	30	1
4722 706 1510	Benennung: Dämmplatte	31	1

Stihl Spareparts

Reiniger / Kaltwasser-Hochdruckreiniger / RE 310 K, 340 K, 440 K
Stückliste (7/13): G - Haube

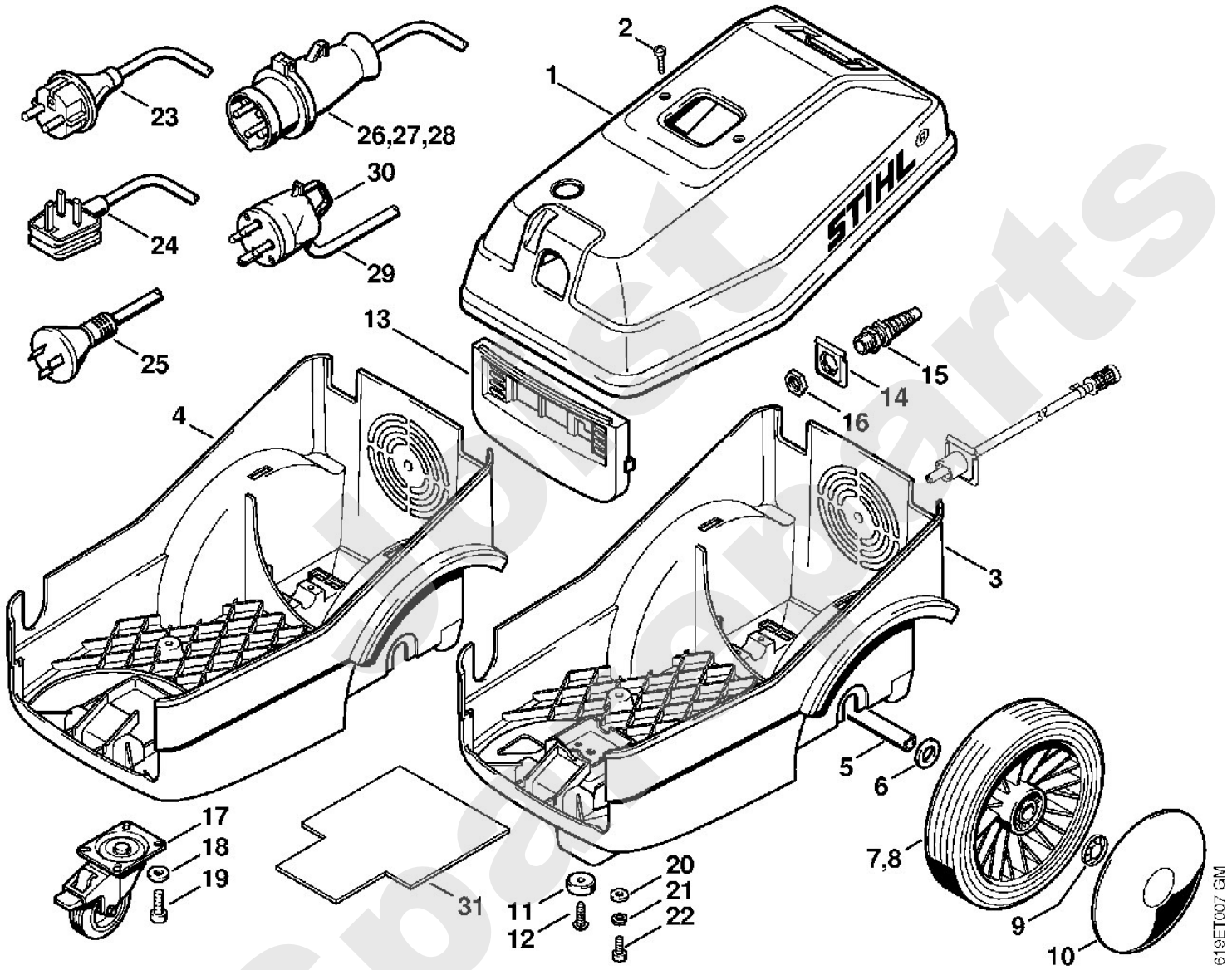

Reiniger / Kaltwasser-Hochdruckreiniger / RE 310 K, 340 K, 440 K
Stückliste (8/13): H - Griffrohr, Behälter

Art.Nr.	Artikel	Bild-Nr.	Stk-Zahl
4722 790 1700	Benennung: Griffrohr (C)	1	1
9104 006 4100	Benennung: Schraube P5x20	2	9
9063 319 8065	Benennung: Senkschraube DIN966-M5x16-8.8 (C)	3	4
4722 792 8100	Benennung: Schiene	4	1
4722 792 8200	Benennung: Gewindestange	5	1
9309 021 0180	Benennung: Scheibe DIN7349-8,4	6	1
4722 792 8500	Benennung: Schlauch	7	3
4722 706 1500	Benennung: Dämmplatte	8	1
4722 706 1505	Benennung: Dämmplatte	9	1
4722 700 0800	Benennung: Behälter Ausführungsart: RE 440 K	10	1
4712 701 2610	Benennung: Deckel Ausführungsart: RE 440 K	11	1
4712 708 3100	Benennung: Überwurfmutter (C) Ausführungsart: RE 440 K	12	1
9110 313 0650	Benennung: Linsenschraube DIN7985-M4x10-4.8	13	2

Joist Spareparts

Reiniger / Kaltwasser-Hochdruckreiniger / RE 310 K, 340 K, 440 K
Stückliste (8/13): H - Griffrohr, Behälter

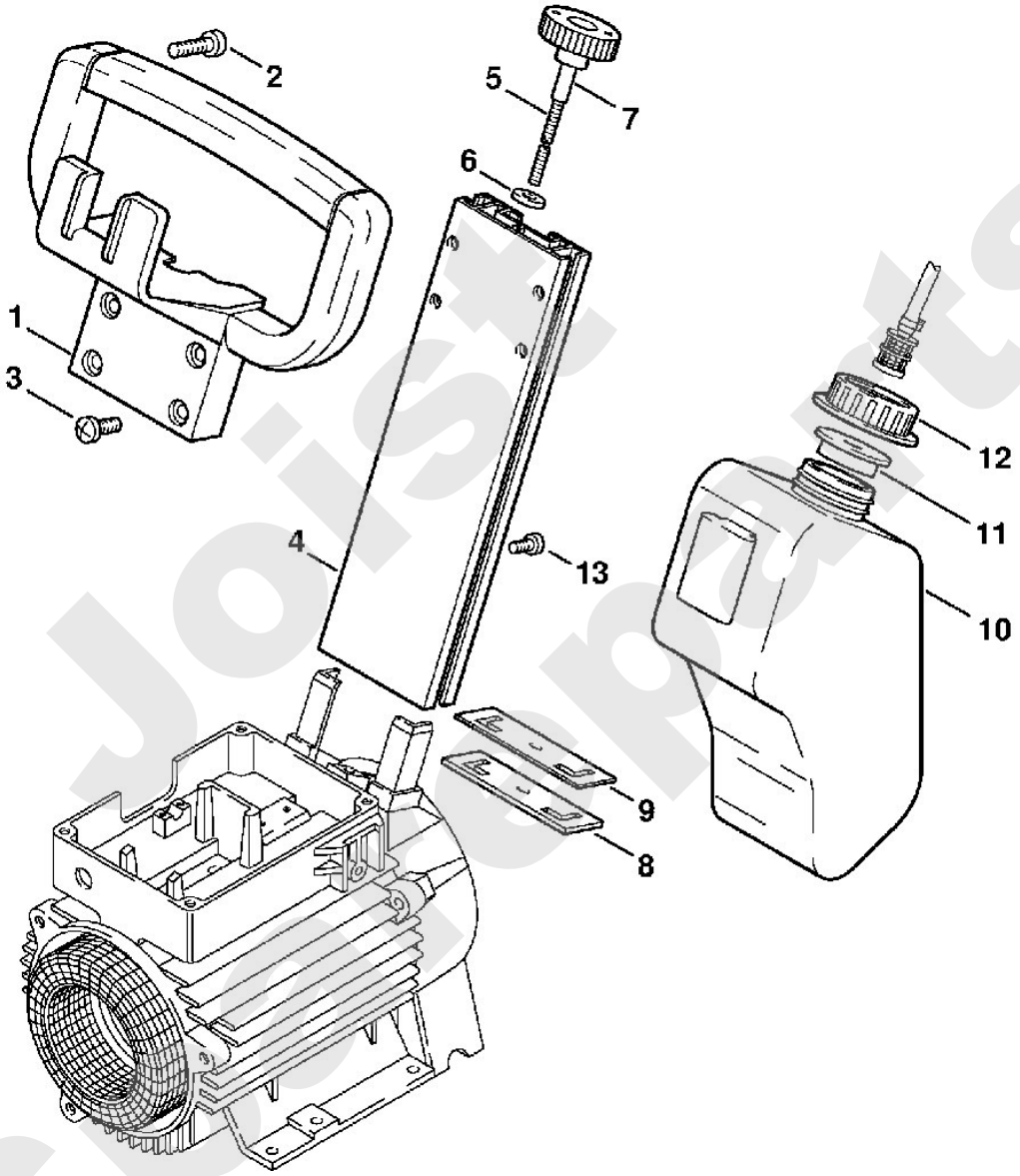

Joist Spareparts

Reiniger / Kaltwasser-Hochdruckreiniger / RE 310 K, 340 K, 440 K
Stückliste (9/13): J - Wasservorlaufbehälter

Art.Nr.	Artikel	Bild-Nr.	Stk-Zahl
4900 500 5300	Benennung: Wasservorlaufbehälter		1
4722 700 0805	Benennung: Behälter		1
4722 701 0800	Benennung: Behälter	1	1
4712 701 2610	Benennung: Deckel	2	1
4712 708 3100	Benennung: Überwurfmutter (C)	3	1
4722 700 6205	Benennung: Ventil (C)	4	1
4705 703 6000	Benennung: Schwimmer	5	1
4705 709 0500	Benennung: Membrane	6	1
9103 021 3270	Benennung: Blechschraube DIN7981-4,2x13	7	4
4705 703 5900	Benennung: Filter	8	1
4705 703 6900	Benennung: Halter	9	1
4705 703 6100	Benennung: Deckel	10	1
9330 630 0100	Benennung: Fächerscheibe DIN6798-A4,3	11	2
9041 116 0650	Benennung: Zylinderschraube DIN84-M4x10-4.8	12	2
4705 703 5800	Benennung: Verbindungsstück	13	1
9104 003 8770	Benennung: Schraube P5x14	14	4
4722 678 1100	Benennung: Schlauch	15	1
4712 677 8300	Benennung: Überwurfmutter	16	1
4705 701 8800	Benennung: Sieb	17	1
4722 703 5800	Benennung: Verbindungsstück	18	1
9211 825 2500	Benennung: Mutter DIN936-M30x1,5	19	1
9771 021 2300	Benennung: Schlauchschelle 22-30	20	2
	Benennung: Schlauch 3/4"x560 mm	21	1
4722 678 1105	Benennung: Schlauch 3/4"x1 m		1
4722 700 7300	Benennung: Schlauchanschluss	22	1
9645 948 7603	Benennung: RDR A 18x2,5-NBR90 (C)	23	1
4716 701 6510	Benennung: Verbindungsstück	24	1
4706 709 2000	Benennung: Dichtring	25	1
4716 709 0420	Benennung: Dichtung	26	1
4722 701 1003	Benennung: Gehäuse Ausführungsart: RE 310 K, RE 340 K	27	1
4722 701 1008	Benennung: Gehäuse Ausführungsart: RE 440 K	28	1
4722 706 1510	Benennung: Dämmplatte	29	1

Spareparts

Reiniger / Kaltwasser-Hochdruckreiniger / RE 310 K, 340 K, 440 K
Stückliste (9/13): J - Wasservorlaufbehälter

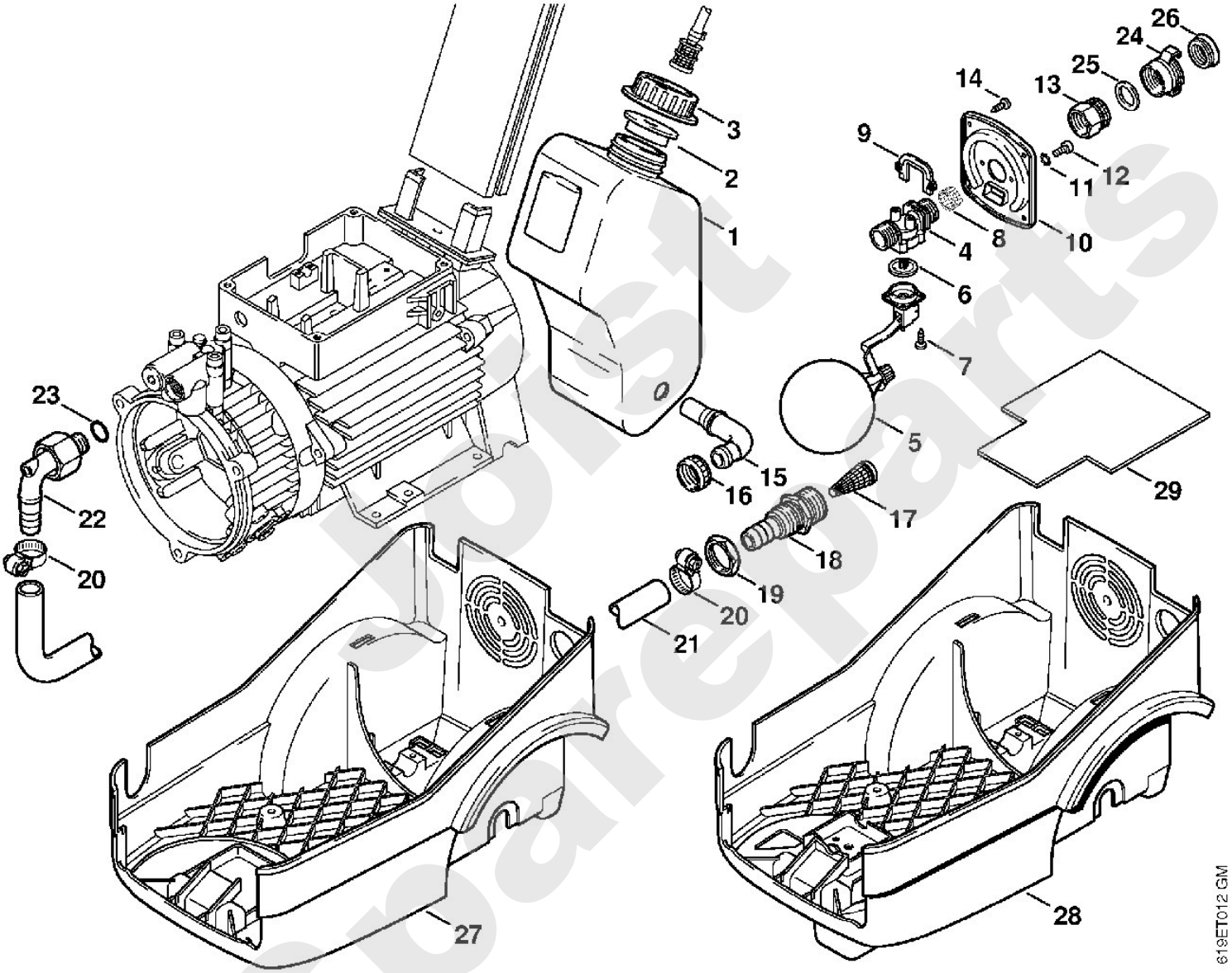

Spirit Spareparts

Reiniger / Kaltwasser-Hochdruckreiniger / RE 310 K, 340 K, 440 K
Stückliste (10/13): K - Pistole

Art.Nr.	Artikel	Bild-Nr.	Stk-Zahl
4925 500 1320	Benennung: Pistole Ausführungsart: RE 310 K		1
4925 500 1309	Benennung: Pistole (C) Ausführungsart: RE 310 K		1
4925 500 1304	Benennung: Pistole (C) Ausführungsart: RE 340 K, RE 440 K		1
4731 007 1055	Benennung: Dichtungssatz	1	1
4915 502 4000	Benennung: Gehäuse Ausführungsart: RE 310 K	2	1
4925 500 6500	Benennung: Bundbolzen	3	1
9645 951 3133	Benennung: RDR N 2,9x1,78-Viton	4	1
9652 945 1604	Benennung: Stützring 3/6x1,4-UG (C)	5	1
9645 945 7521	Benennung: RDR A 11x1,5-NBR70	6	2
4925 505 0610	Benennung: Ring	7	1
9516 003 3020	Benennung: Kugel DIN5401-8	8	1
4915 505 0100	Benennung: Feder	9	1
4925 500 6400	Benennung: Federbuchse	10	1
4925 502 3400	Benennung: Verschlussschraube	11	1
9636 815 0660	Benennung: Dichtring DIN7603-8x14x1	12	1
4915 505 0120	Benennung: Feder (C)	13	1
4925 500 1500	Benennung: Hebel (C)	14	1
9371 470 2620	Benennung: Stift DIN7-5m6x20	15	1
9383 003 2190	Benennung: Stift DIN7979-4m6x30 (C)	16	1
4925 502 1500	Benennung: Sicherungshebel	17	1
4915 500 4800	Benennung: Anschlussstück	18	1
9645 945 7483	Benennung: RDR A 8x1,5-NBR70	19	2
9104 003 9943	Benennung: Schraube P4x20	20	4
9104 003 9944	Benennung: Schraube P4x30	21	2
4925 502 1808	Benennung: Griffhälfte links Ausführungsart: RE 310 K	22	1
4925 502 1810	Benennung: Griffhälfte rechts (C) Ausführungsart: RE 310 K	23	1
4925 502 4005	Benennung: Gehäuse (C) Ausführungsart: RE 340 K, RE 440 K	24	1
4925 500 2905	Benennung: Regelbolzen Ausführungsart: RE 340 K, RE 440 K	25	1
9645 945 7475	Benennung: RDR A 6,75x1,78-NBR70 Ausführungsart: RE 340 K, RE 440 K	26	1
4925 505 0615	Benennung: Ring (C) Ausführungsart: RE 340 K, RE 440 K	27	1
4925 505 0800	Benennung: Dichtring Ausführungsart: RE 340 K, RE 440 K	28	1
4925 505 0620	Benennung: Ring Ausführungsart: RE 340 K, RE 440 K	29	1
4925 502 3500	Benennung: Stellrad (C) Ausführungsart: RE 340 K, RE 440 K	30	1
4925 502 1807	Benennung: Griffhälfte links (C) Ausführungsart: RE 340 K, RE 440 K	31	1
4925 502 1811	Benennung: Griffhälfte rechts (C) Ausführungsart: RE 340 K, RE 440 K	32	1
4705 007 1053	Benennung: Dichtungssatz Pistole		1

Joist spareparts

Reiniger / Kaltwasser-Hochdruckreiniger / RE 310 K, 340 K, 440 K
Stückliste (10/13): K - Pistole

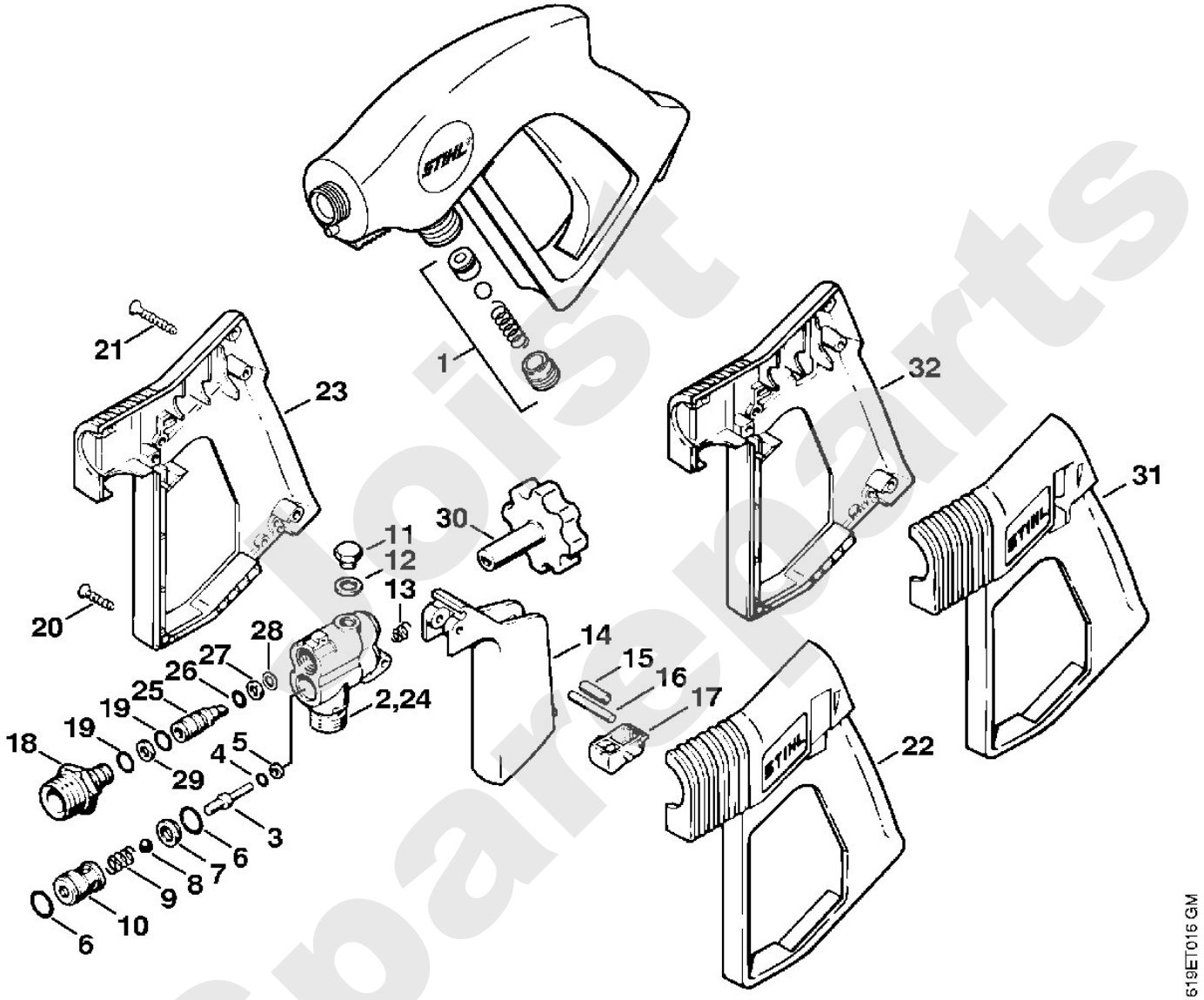

Spareparts

Reiniger / Kaltwasser-Hochdruckreiniger / RE 310 K, 340 K, 440 K
Stückliste (11/13): L - Strahlrohr, Spritzkopf Vario SP 300

Art.Nr.	Artikel	Bild-Nr.	Stk-Zahl
4925 500 0911	Benennung: Strahlrohr 1 m, abgewinkelt Ausführungsart: RE 310 K	1	1
4925 500 0903	Benennung: Strahlrohr 1 m Ausführungsart: RE 340 K, RE 440 K	2	1
9645 945 7501	Benennung: RDR A 9,3x2,4-NBR70	3	2
4925 500 3800	Benennung: Spritzkopf Vario SP 300 (C)		1
4925 500 3805	Benennung: Spritzkopf	4	1
4925 503 2800	Benennung: Kappe (C)	5	1
4915 502 1310	Benennung: Blattfeder (C)	6	1
4925 500 2805	Benennung: Düsengehäuse (C)	7	1
4925 007 1051	Benennung: Dichtungssatz (C)	8	1
4925 503 2810	Benennung: Kappe	9	1
4925 503 1210	Benennung: Verbindungsstück	10	1
4915 500 6331	Benennung: Düse 0470 (C) Ausführungsart: RE 310 K	11	1
4915 500 6328	Benennung: Düse 0350 AUS, NZ Ausführungsart: RE 310 K	11	1
4925 500 6307	Benennung: Düse 0530 3x230 V E, NL, B, N Ausführungsart: RE 340 K	12	1
4925 500 6305	Benennung: Düse 0510 Ausführungsart: RE 440 K	13	1
4925 500 6305	Benennung: Düse 0510 GB, IRL, MAL, ROK, J (C) Ausführungsart: RE 340 K	13	1
4925 500 6306	Benennung: Düse 0520 3x230 V E, NL, B, N (C) Ausführungsart: RE 440 K	13	1
4915 500 6319	Benennung: Düse 0560 J (C) Ausführungsart: RE 440 K	13	1
9645 945 7465	Benennung: RDR N 6x1-NBR70	14	1

Jorist Spareparts

Reiniger / Kaltwasser-Hochdruckreiniger / RE 310 K, 340 K, 440 K
Stückliste (11/13): L - Strahlrohr, Spritzkopf Vario SP 300

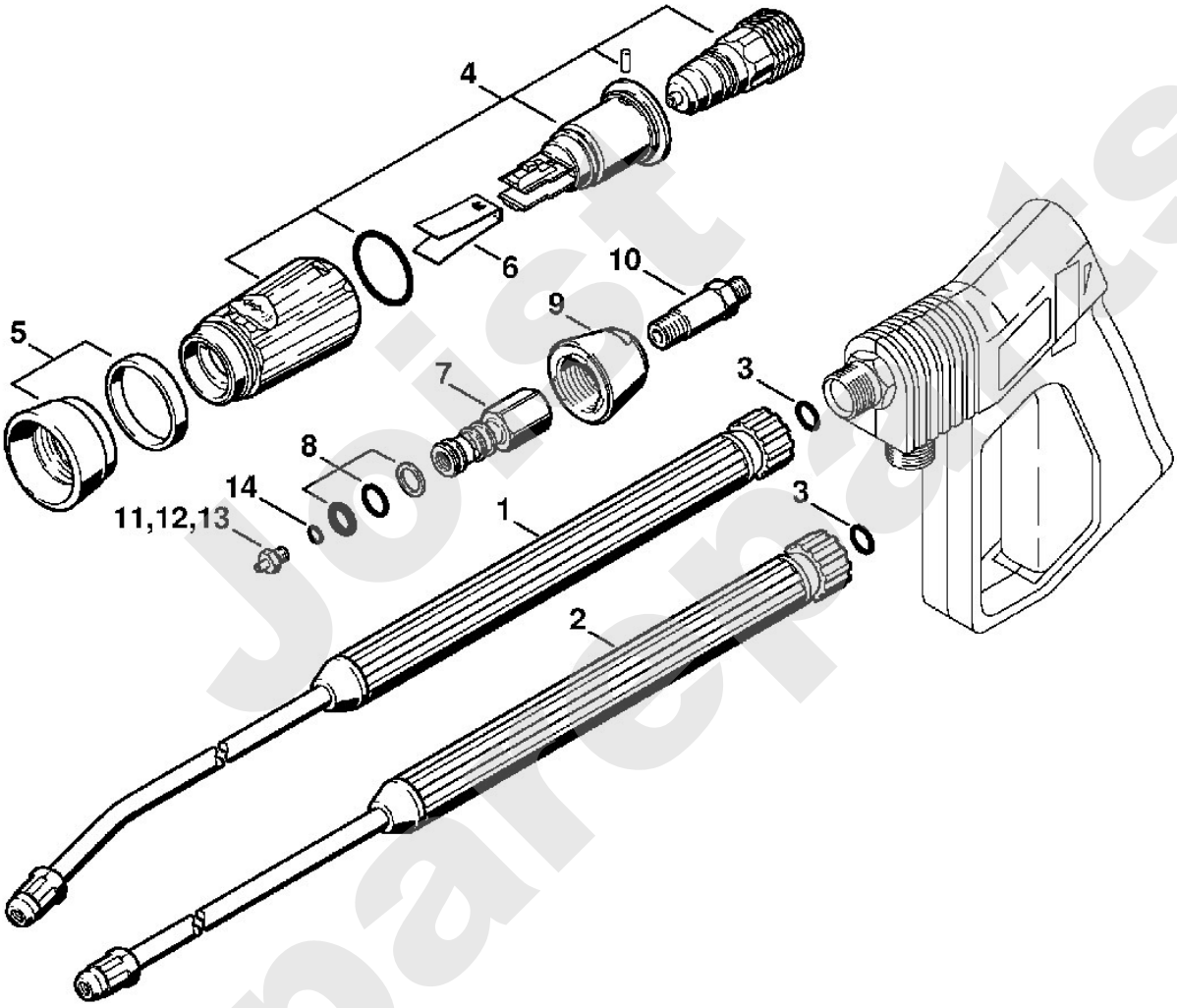

Joist Spareparts

Reiniger / Kaltwasser-Hochdruckreiniger / RE 310 K, 340 K, 440 K
Stückliste (12/13): M - Hochdruckschlauch, Rotordüse

Art.Nr.	Artikel	Bild-Nr.	Stk-Zahl
4925 500 0827	Benennung: Hochdruckschlauch DN 8, 15 m (C)	1	1
4925 500 0835	Benennung: Hochdruckschlauch DN 8, 20 m (B,C)	1	1
9645 945 7501	Benennung: RDR A 9,3x2,4-NBR70	2	2
9645 945 7562	Benennung: RDR A 14x2,5-NBR70	3	1
9645 945 7561	Benennung: RDR A 14x2-NBR70	4	1
4915 500 6305	Benennung: Düse Ausführungsart: RE 310 K	5	1
4925 500 6330	Benennung: Düse Ausführungsart: RE 340 K, RE 440 K	6	1
9645 945 7561	Benennung: RDR A 14x2-NBR70	7	1
9645 945 7484	Benennung: RDR A 8x2-NBR70	8	1
4900 500 1645	Benennung: Rotordüse 045 Ausführungsart: RE 310 K	9	1
4900 500 1651	Benennung: Rotordüse 055 Ausführungsart: RE 340 K, RE 440 K	10	1
4900 502 0912	Benennung: Kappe	11	1
9636 815 0915	Benennung: Dichtring DIN7603-10x14x1,5	12	1
4900 007 1004	Benennung: Reparatursatz für Rotordüse 045 Ausführungsart: RE 310 K		1
4900 007 1006	Benennung: Reparatursatz für Rotordüse 055 Ausführungsart: RE 340 K, RE 440 K		1

Joist Spareparts

Reiniger / Kaltwasser-Hochdruckreiniger / RE 310 K, 340 K, 440 K
Stückliste (12/13): M - Hochdruckschlauch, Rotordüse

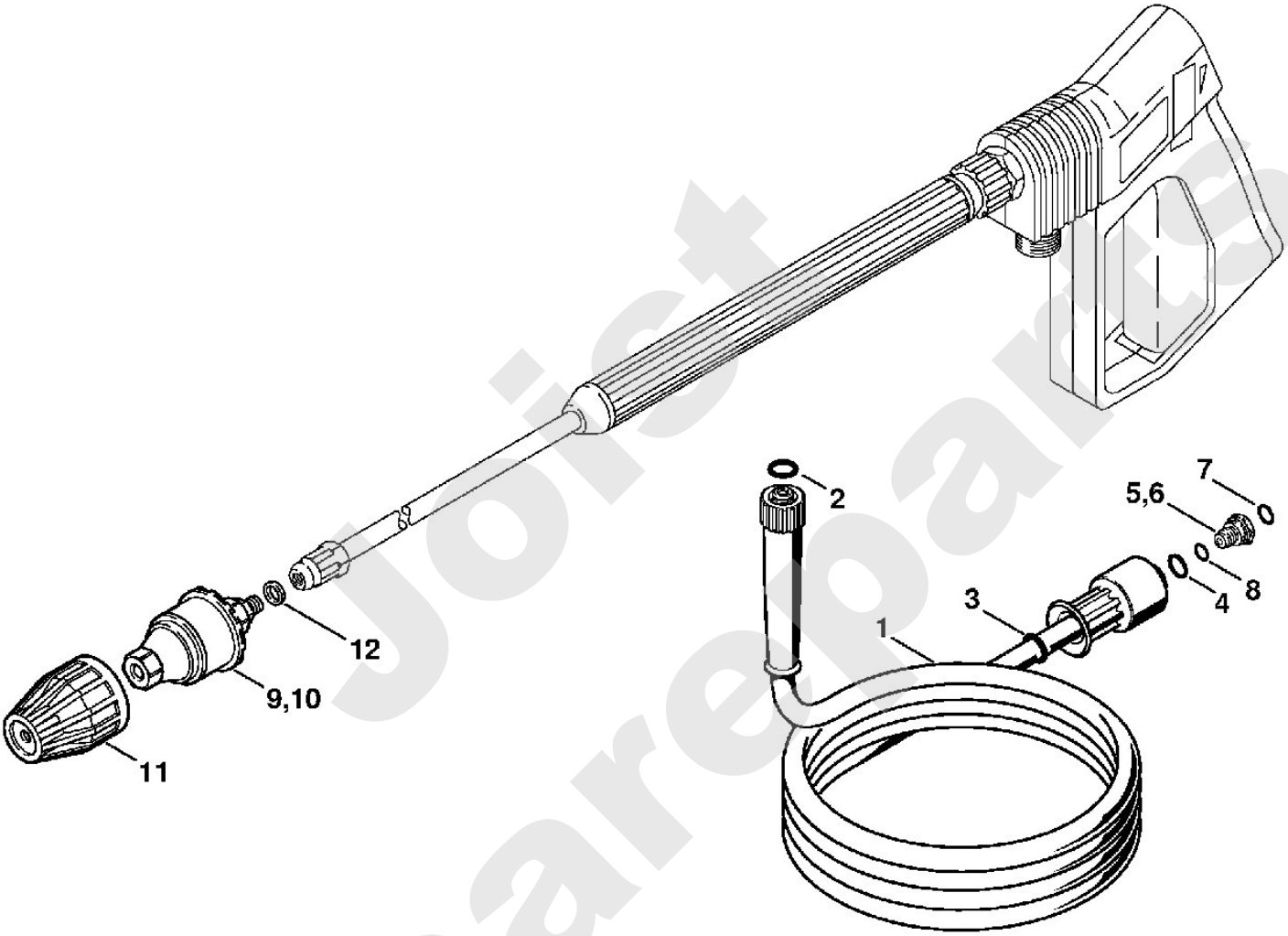

Joist Spareparts

Reiniger / Kaltwasser-Hochdruckreiniger / RE 310 K, 340 K, 440 K
Stückliste (13/13): N - Waschbürste, Saugschlauch

Art.Nr.	Artikel	Bild-Nr.	Stk-Zahl
4900 500 3011	Benennung: Waschbürste		1
4900 504 2700	Benennung: Bürsteneinsatz	1	1
4900 504 1500	Benennung: Platte	2	1
4900 504 1600	Benennung: Deckel	3	1
9062 319 0980	Benennung: Senkschraube DIN963-M5x16-4.8	4	2
4900 505 0800	Benennung: Dichtring	5	1
4900 503 0100	Benennung: Anschlussstück	6	1
4900 502 3200	Benennung: Sterngriff (C)	7	1
4925 500 3000	Benennung: Rotierende Waschbürste	8	1
4925 007 1052	Benennung: Dichtungssatz		1
9645 945 7501	Benennung: RDR A 9,3x2,4-NBR70	9	1
	Benennung: Stützring (D)	10	1
4900 500 3101	Benennung: Waschbürstenkopf (C)	11	1
4900 500 3102	Benennung: Waschbürstenkopf lang	12	1
4900 504 0500	Benennung: * Borstenring natur	13	1
4900 500 0501	Benennung: Saugschlauch	14	1
4900 501 0900	Benennung: Sieb	15	1
9307 021 0120	Benennung: Scheibe DIN9021-A5,3	16	3
9041 216 0950	Benennung: Zylinderschraube DIN84-M5x10-5.8	17	3
4925 500 4500	Benennung: * Verschraubung	18	1
9645 945 7501	Benennung: * RDR A 9,3x2,4-NBR70	19	1
4925 501 0210	Benennung: * Schutzrohr 400 mm (C)	20	1
9106 021 2360	Benennung: * Schraube DIN7983-3,5x9,5	21	2
0761 112 0171	Benennung: * Überwurfmutter	22	1
0761 112 0139	Benennung: * Schneidring	23	1
4900 503 1300	Benennung: * Verschraubung (C)	24	1

Jorst Spareparts

Reiniger / Kaltwasser-Hochdruckreiniger / RE 310 K, 340 K, 440 K
Stückliste (13/13): N - Waschbürste, Saugschlauch

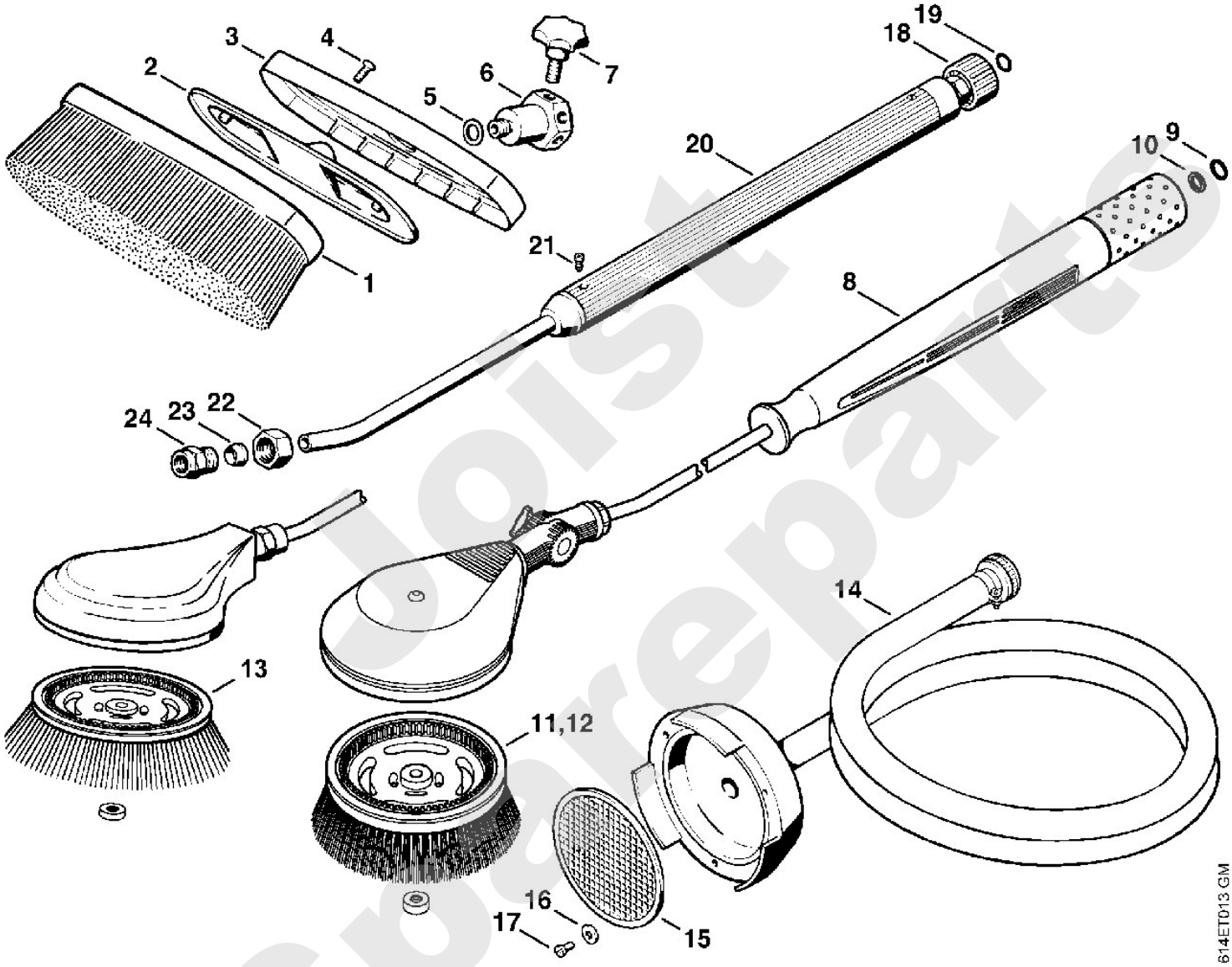

Jetzt Ersatzteile