Reiniger / Kaltwasser-Hochdruckreiniger / RE 300 K, 330 K
Stückliste (1/10): A - Elektromotor, Fahrwagen

Art.Nr.	Artikel	Bild-Nr.	Stk-Zahl
4716 790 1800	Benennung: Rahmen	1	1
4716 791 2800	Benennung: Puffer	2	1
4716 791 3600	Benennung: Rad	3	2
9991 003 0655	Benennung: Klemmring Ø 20x3,3	4	2
4716 791 9200	Benennung: Kappe	5	2
4716 791 5600	Benennung: Rahmen links	6	1
4716 791 5610	Benennung: Rahmen rechts	7	1
4716 792 0100	Benennung: Sterngriff (C)	8	2
4716 791 5400	Benennung: Halter	9	1
9103 021 3270	Benennung: Blechschraube DIN7981-4,2x13	10	6
4716 791 0200	Benennung: Griff	11	1
4716 430 8700	Benennung: Kabelverschraubung	12	1
0751 030 7024	Benennung: Mutter DIN46320-M-PG16-Ms (C)	13	1
4716 600 0200	Benennung: Elektromotor 220 V/50 Hz Ausführungsart: RE 300 K	14	1
4716 600 0210	Benennung: Elektromotor 240 V/50 Hz Ausführungsart: RE 300 K	14	1
4716 600 0220	Benennung: Elektromotor 3x200 V/50, 60 Hz Ausführungsart: RE 330 K	14	1
4716 600 0230	Benennung: Elektromotor 3x230 V, 380 V/50 Hz Ausführungsart: RE 330 K	14	1
4716 600 0240	Benennung: Elektromotor 3x240 V, 415 V/50 Hz Ausführungsart: RE 330 K	14	1
4716 602 7600	Benennung: Konsole Ausführungsart: RE 300 K	15	1
4716 602 7700	Benennung: Schelle Ausführungsart: RE 300 K	16	1
4716 605 1000	Benennung: Kondensator 60 µF Ausführungsart: RE 300 K	17	1
4716 605 1010	Benennung: Kondensator 50 µF Ausführungsart: RE 300 K	17	1
9041 216 0610	Benennung: Zylinderschraube DIN84-M4x6-5.8 Ausführungsart: RE 300 K	18	1
9503 003 7071	Benennung: Kugellager DIN625-6206-2RS	19	1
9045 319 1860	Benennung: Zylinderschraube DIN912-M8x30-8.8	20	4
9308 021 0180	Benennung: Scheibe DIN9021-A8,4	21	7
9327 630 0180	Benennung: Zahnscheibe DIN6797-A8,4	22	4
9210 262 1100	Benennung: Mutter DIN934-M8-6	23	4
4716 791 5410	Benennung: Halter	24	1
9291 021 0140	Benennung: Scheibe DIN125-A6,4	25	2
9106 021 3760	Benennung: Schraube DIN7983-4,8x13	26	2
9008 319 1350	Benennung: Sechskantschraube DIN933-M6x25-8.8	27	2
9327 630 0140	Benennung: Zahnscheibe DIN6797-A6,4	28	2
9210 319 0900	Benennung: Mutter DIN934-M6-10	29	2
4716 602 0900	Benennung: Deckel	30	1
9110 313 0950	Benennung: Linsenschraube DIN7985-M5x10-8.8	31	4
4716 706 2100	Benennung: Haube (C)	32	1
9041 216 1280	Benennung: Zylinderschraube DIN84-M6x16-8.8	33	3

Spareparts

Reiniger / Kaltwasser-Hochdruckreiniger / RE 300 K, 330 K
Stückliste (1/10): A - Elektromotor, Fahrwagen

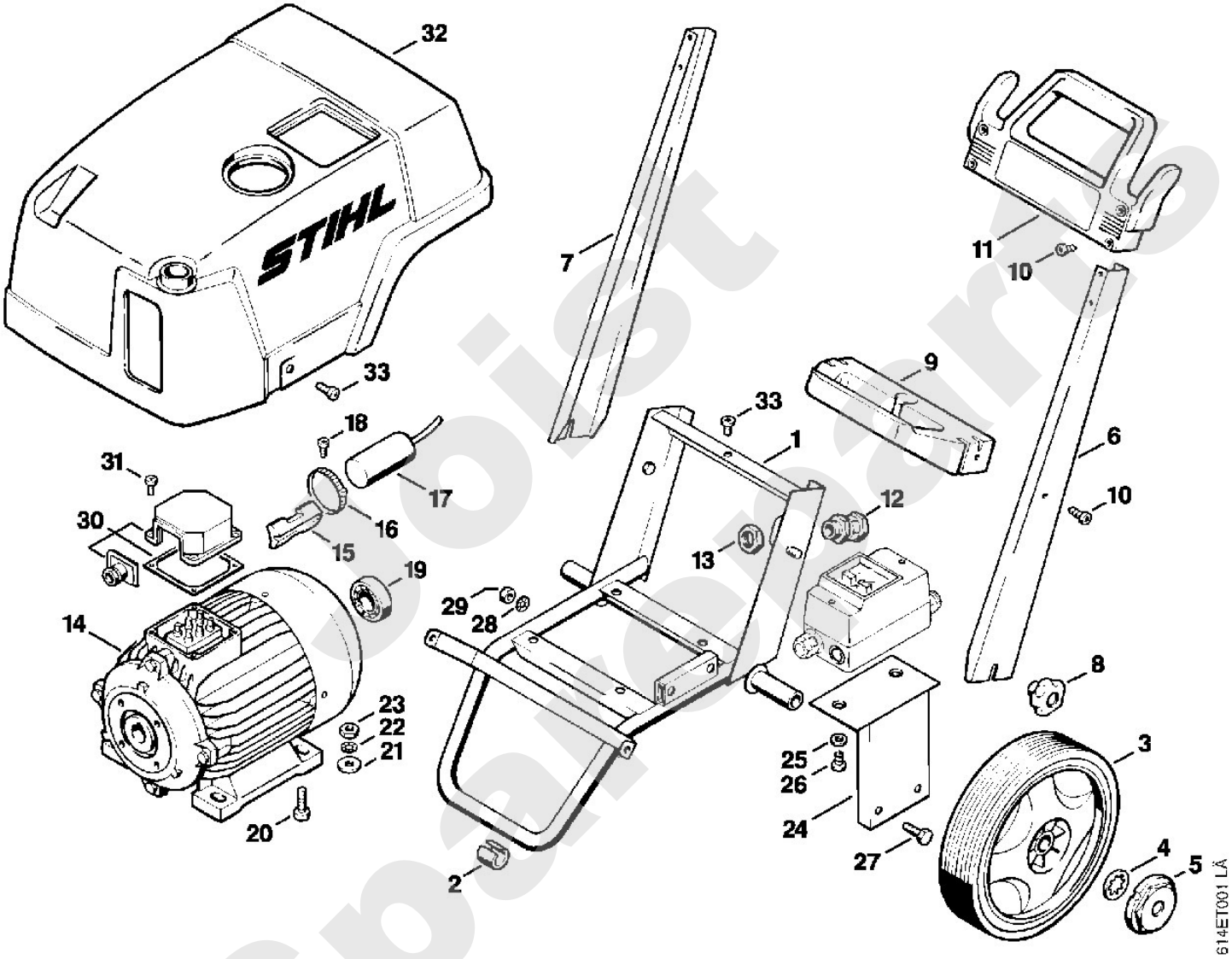

Spareparts Joist

Stihl

Reiniger / Kaltwasser-Hochdruckreiniger / RE 300 K, 330 K
Stückliste (2/10): B - Pumpe

Art.Nr.	Artikel	Bild-Nr.	Stk-Zahl
4716 700 4000	Benennung: Pumpengehäuse	1	1
4716 709 0400	Benennung: Dichtung	2	1
4716 701 2600	Benennung: Deckel	3	1
4716 708 1300	Benennung: Ölmessstab	4	1
4716 700 5900	Benennung: Ölschauglas	5	1
9636 816 1837	Benennung: Dichtring DIN7603-17x23x2	6	1
4716 708 5800	Benennung: Verschlussschraube	7	1
9320 630 0140	Benennung: Federring DIN127-A6	8	12
9045 319 1320	Benennung: Zylinderschraube DIN912-M6x20-8.8	9	6
4716 701 3100	Benennung: Kolben	10	3
9298 801 3982	Benennung: Scheibe 12x27x0,5	11	3
4716 701 1900	Benennung: Kolbenhülse 220 - 240 V/50 Hz, 3x200 V/50,60 Hz (C	12	3
4716 701 1910	Benennung: Kolbenhülse 3x230 V, 380 V, 415 V/50 Hz (C) Ausführungsart: RE 330 K	12	3
9298 801 3972	Benennung: Scheibe 12x17x0,5	13	3
9652 945 1651	Benennung: Stützring 9x12x1,5	14	3
9645 945 7494	Benennung: RDR A 8,76x1,78-NBR70	15	3
9210 825 1100	Benennung: Mutter DIN934-M8	16	3
4716 701 1700	Benennung: Pleuel	17	3
4716 701 6400	Benennung: Kolbenbolzen	18	3
9455 621 1130	Benennung: Sicherungsring DIN471-12x1	19	6
4716 702 2100	Benennung: Antriebswelle Ausführungsart: RE 300 K	20	1
4716 702 2110	Benennung: Antriebswelle Ausführungsart: RE 330 K	20	1
9470 435 3890	Benennung: Passfeder DIN6885-A8x7x25	21	1
9503 003 1321	Benennung: Kugellager DIN625-6305	22	2
9045 319 1370	Benennung: Zylinderschraube DIN912-M6x30-8.8	23	6
9645 945 8360	Benennung: RDR A 63,17x2,62-NBR70	24	2
4716 701 2610	Benennung: Deckel	25	1
9320 630 0180	Benennung: Federring DIN127-A8	26	8
9045 319 1800	Benennung: Zylinderschraube DIN912-M8x20-8.8	27	8
4716 701 2620	Benennung: Deckel	28	1
9630 003 2931	Benennung: WDR B25x47x7 (C)	29	1
4716 007 1050	Benennung: Dichtungssatz Pumpe Ø 18 mm (C)		1
4716 007 1051	Benennung: Dichtungssatz Pumpe Ø 20 mm (C)		1

Sparepartsist

Reiniger / Kaltwasser-Hochdruckreiniger / RE 300 K, 330 K
Stückliste (2/10): B - Pumpe

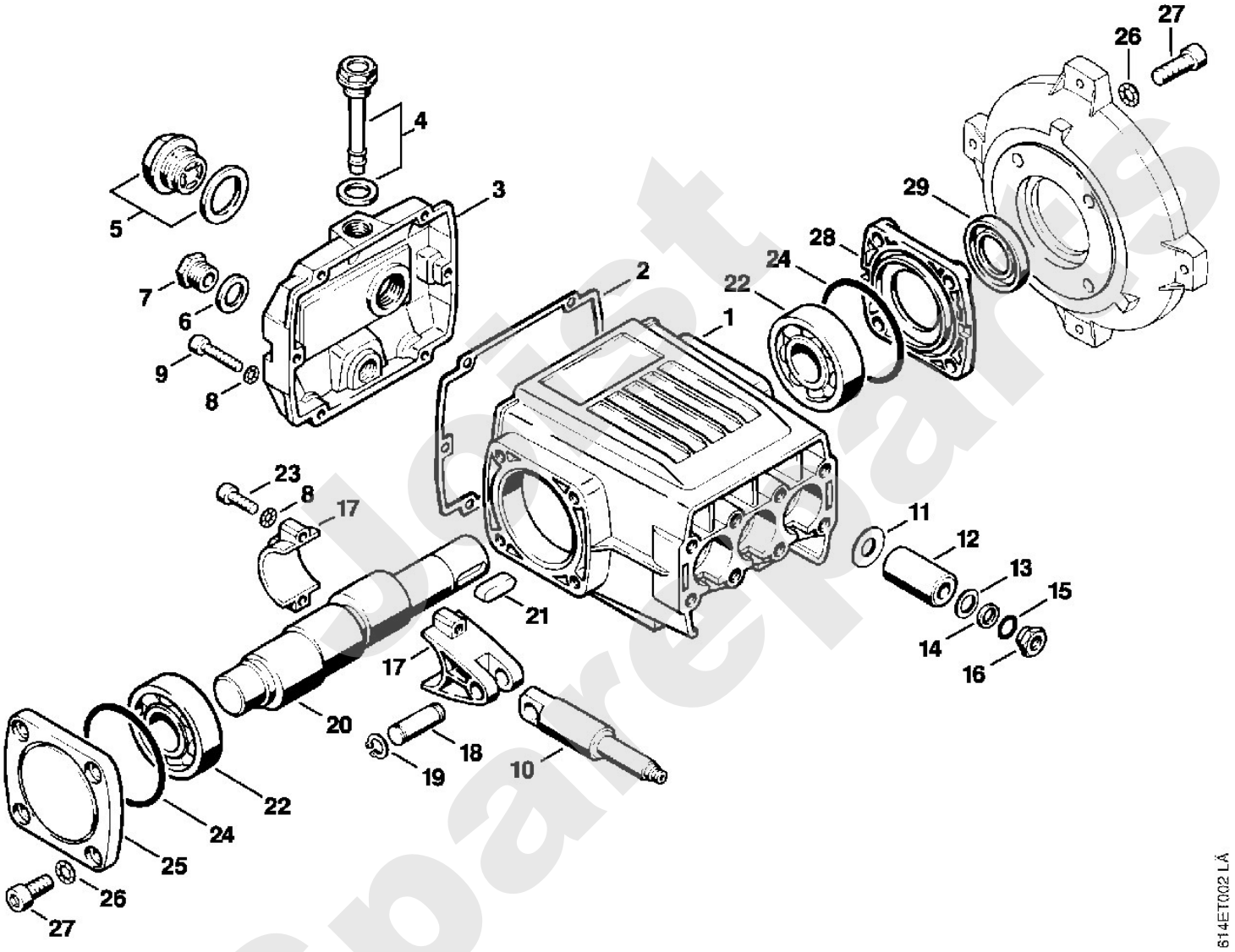

Jetzt Sparepart

Reiniger / Kaltwasser-Hochdruckreiniger / RE 300 K, 330 K
Stückliste (3/10): C - Ventilblock

Art.Nr.	Artikel	Bild-Nr.	Stk-Zahl
4716 708 7600	Benennung: Dichtmanschette 20x30x7	1	3
9645 945 7870	Benennung: RDR A 31,47x1,78-NBR70	2	3
4716 708 5700	Benennung: Buchse Ø 18 mm	3	3
4716 708 5720	Benennung: Buchse Ø 20 mm Ausführungsart: RE 330 K	4	3
4716 708 7610	Benennung: Manschette Ø 18 mm 220 - 240 V/50 Hz, 3x200 V/50,6	5	6
4716 708 7620	Benennung: Manschette Ø 20 mm 3x230 V, 380 V, 415 V/50 Hz (C) Ausführungsart: RE 330 K	6	6
4716 708 5710	Benennung: Buchse Ø 18 mm 220 - 240 V/50 Hz, 3x200 V/50,60 Hz	7	3
4716 708 5730	Benennung: Buchse Ø 20 mm 3x230 V, 380 V, 415 V/50 Hz (C) Ausführungsart: RE 330 K	8	3
4716 701 1200	Benennung: Ventilblock	9	1
9645 945 7590	Benennung: RDR A 17,12x2,62-NBR70	10	6
4716 700 6200	Benennung: Ventil (C)	11	6
9645 945 7638	Benennung: RDR A 20x2,65-NBR70	12	6
4716 708 5810	Benennung: Verschlussschraube (C)	13	6
9320 630 0180	Benennung: Federring DIN127-A8	14	8
9045 371 1970	Benennung: Zylinderschraube DIN912-M8x60-12.9	15	8
4716 007 1053	Benennung: Dichtungssatz 3 Kolben Ø 18 mm (C)		1
4716 007 1054	Benennung: Dichtungssatz 3 Kolben Ø 20 mm (C) Ausführungsart: RE 330 K		1
4716 007 1050	Benennung: Dichtungssatz Pumpe Ø 18 mm (C)		1
4716 007 1051	Benennung: Dichtungssatz Pumpe Ø 20 mm (C)		1

Jolst Spareparts

Reiniger / Kaltwasser-Hochdruckreiniger / RE 300 K, 330 K
Stückliste (3/10): C - Ventilblock

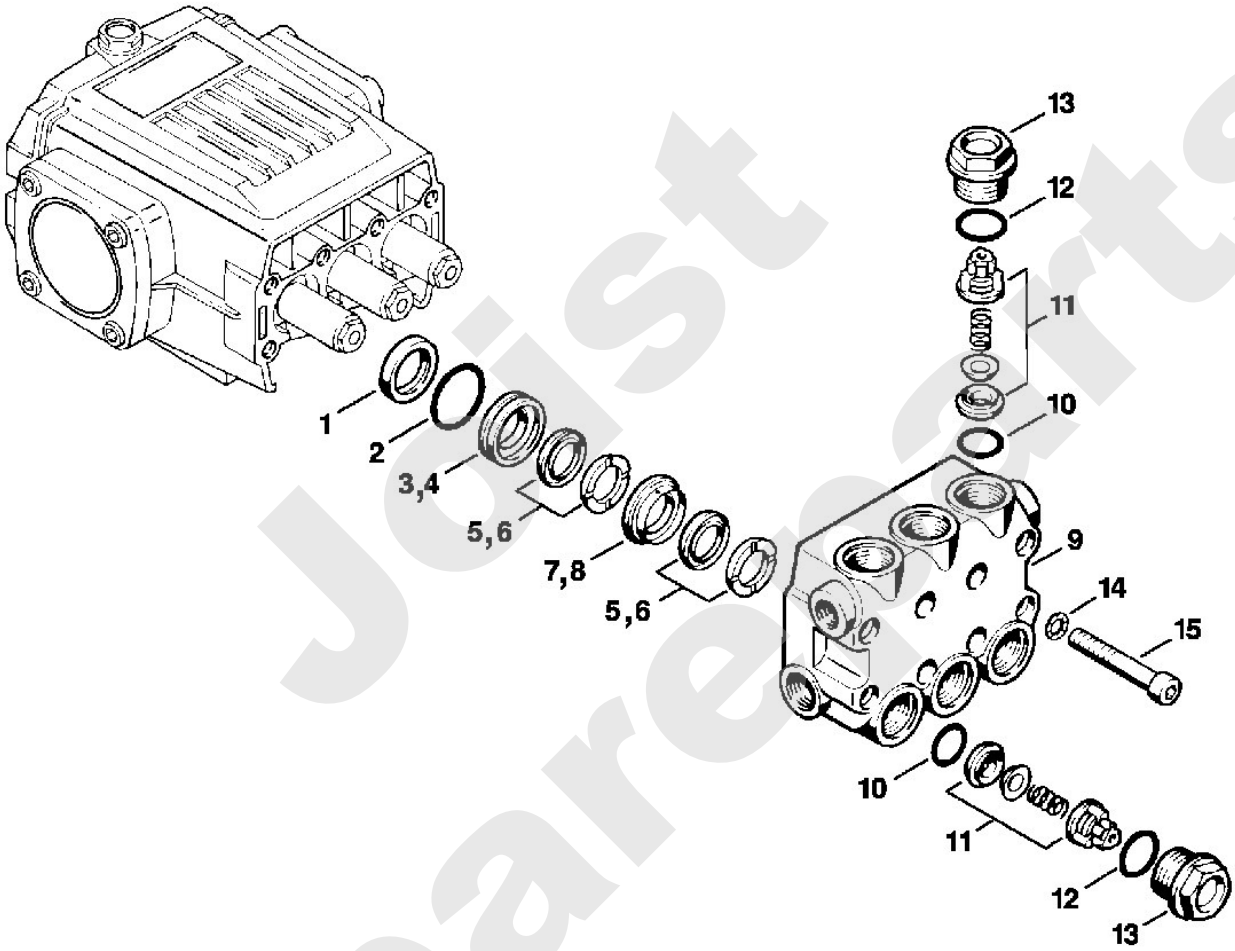

Joist Spareparts

Reiniger / Kaltwasser-Hochdruckreiniger / RE 300 K, 330 K
Stückliste (4/10): D - Regelsicherheitsblock

Art.Nr.	Artikel	Bild-Nr.	Stk-Zahl
4716 511 0100	Benennung: Gehäuse (C)	1	1
4716 510 0300	Benennung: Steuerkolben (C)	2	1
4716 519 0100	Benennung: Dichtung (C)	3	1
9645 945 7555	Benennung: RDR A 13,95x2,62-NBR70	4	2
	Benennung: Verbindungsstück (D)	5	1
9210 825 1860	Benennung: Mutter DIN934-M20x1,5 (C)	6	1
4716 513 0100	Benennung: Federhalter (C)	7	1
4716 518 0200	Benennung: Feder	8	1
9298 021 3560	Benennung: Scheibe 3x1,5x14 (C)	9	1
4716 510 1400	Benennung: Stellmutter (C)	10	1
4716 513 0400	Benennung: Schild	11	1
4716 512 0400	Benennung: Drehgriff	12	1
4716 518 0100	Benennung: Verschlussschraube	13	1
	Benennung: Steuerkolben (D)	14	1
4716 519 0110	Benennung: Dichtung	15	1
4716 518 0700	Benennung: Ring (C)	16	1
9645 945 7520	Benennung: RDR A 10,82x1,78-NBR70	17	2
4716 513 0210	Benennung: Verbindungsstück (C)	18	1
9645 945 7510	Benennung: RDR N 10,77x2,62-NBR70	19	1
9645 945 7661	Benennung: RDR A 20,63x2,62-NBR70	20	2
4716 511 0200	Benennung: Anschlussstück (C)	21	1
4716 511 0210	Benennung: Anschlussstück (C)	22	1
4716 518 0800	Benennung: Sieb	23	1
9645 945 7579	Benennung: RDR A 15,88x2,62-NBR70 (C)	24	2
4732 518 0300	Benennung: Hohlschraube	25	1
4732 510 0200	Benennung: Rückschlagventil	26	1
9645 945 7447	Benennung: RDR A 4,3x2,4-NBR70	27	1
9652 945 1645	Benennung: Stützring 5,15x8,75x1,8	28	1
4716 518 0210	Benennung: Feder	29	1
4716 518 0110	Benennung: Verschlussschraube	30	1
4716 513 0220	Benennung: Verbindungsstück (C)	31	1
4716 512 0300	Benennung: Düse (C)	32	1
4716 510 0400	Benennung: Ventil	33	1
9516 003 2120	Benennung: Kugel DIN5401-5,5	34	1
4716 518 0220	Benennung: Feder	35	1
4716 511 0110	Benennung: Gehäuse (C)	36	1
9133 381 0290	Benennung: Gewindestift DIN913-M3x3 (C)	37	1
4732 007 1000	Benennung: Reparatursatz Steuerkolben		1

Sparepartsist

Reiniger / Kaltwasser-Hochdruckreiniger / RE 300 K, 330 K
Stückliste (4/10): D - Regelsicherheitsblock

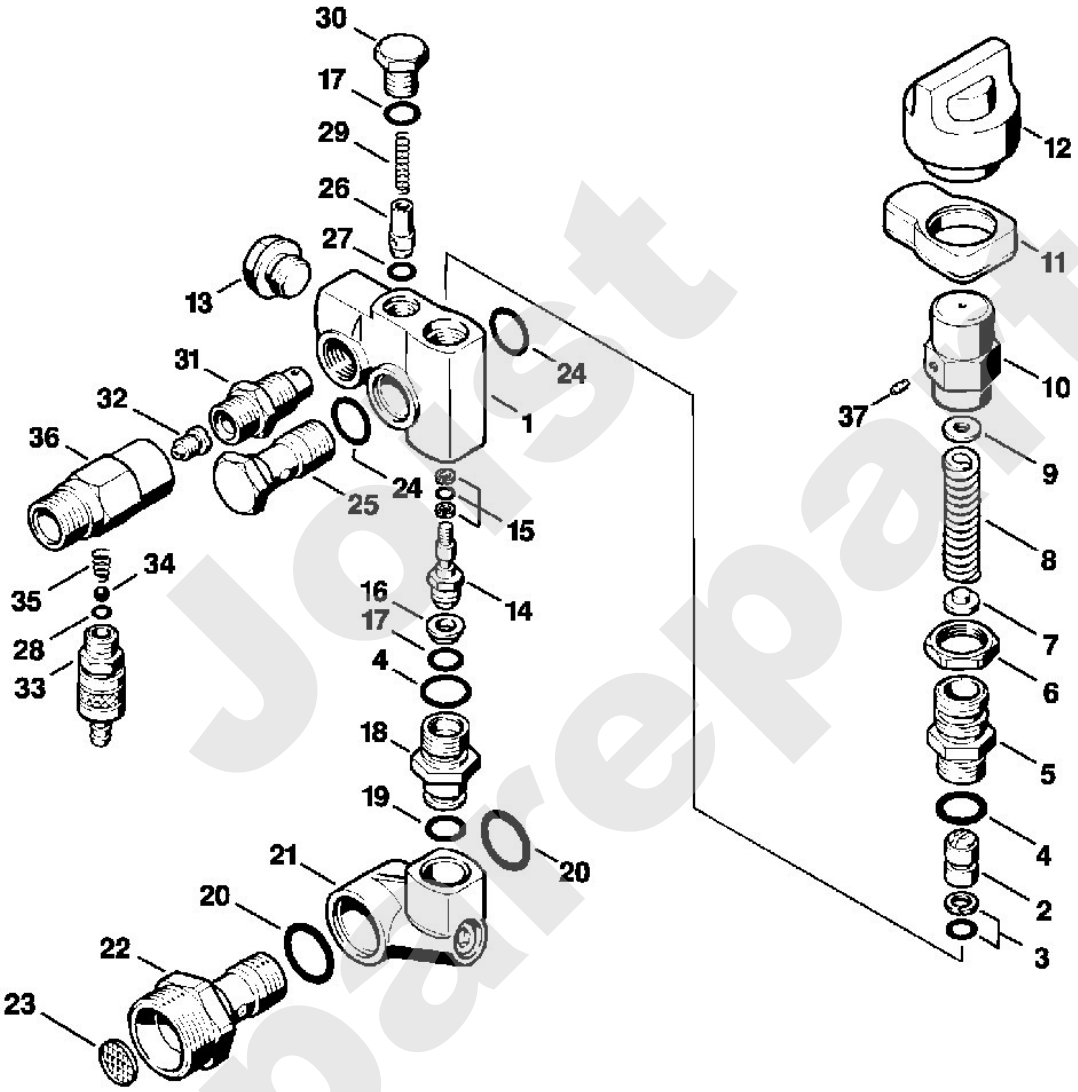

Just Spareparts

Reiniger / Kaltwasser-Hochdruckreiniger / RE 300 K, 330 K
Stückliste (5/10): E - Manometer, Saugkopf

Art.Nr.	Artikel	Bild-Nr.	Stk-Zahl
4716 708 5820	Benennung: Verschlussschraube (C)	1	1
4716 701 0200	Benennung: Anschlussstück	2	1
4716 708 5830	Benennung: Verschlussschraube	3	1
9645 945 7520	Benennung: RDR A 10,82x1,78-NBR70	4	1
4716 701 6500	Benennung: Verbindungsstück (C)	5	1
4716 512 0500	Benennung: Manometer	6	1
9645 945 7579	Benennung: RDR A 15,88x2,62-NBR70 (C)	7	2
4716 708 0600	Benennung: Hohlschraube (C)	8	1
	Benennung: Schlauchanschluss 1/2" (D)	9	1
9641 003 1882	Benennung: Dichtring 18x31x3,5	10	1
4716 700 7300	Benennung: Schlauchanschluss 1/2" (C)	11	1
9645 945 7636	Benennung: RDR A 20x2,5-NBR70 (C)	12	1
4716 700 7310	Benennung: Schlauchanschluss 3/4"	13	1
9641 003 2318	Benennung: Dichtring 21x29x2,5	14	1
4716 701 6000	Benennung: Schlauch 6 mm x 1,8 m	15	1
4716 701 6600	Benennung: Saugkopf	16	1
4716 701 6510	Benennung: Verbindungsstück J	17	1
4716 709 0420	Benennung: Dichtung J	18	2
4706 709 2000	Benennung: Dichtring J	19	1
4716 700 7320	Benennung: Schlauchanschluss 1" J (C)	20	1
4716 007 1055	Benennung: Dichtungssatz		1

Joist Spareparts

Reiniger / Kaltwasser-Hochdruckreiniger / RE 300 K, 330 K
Stückliste (5/10): E - Manometer, Saugkopf

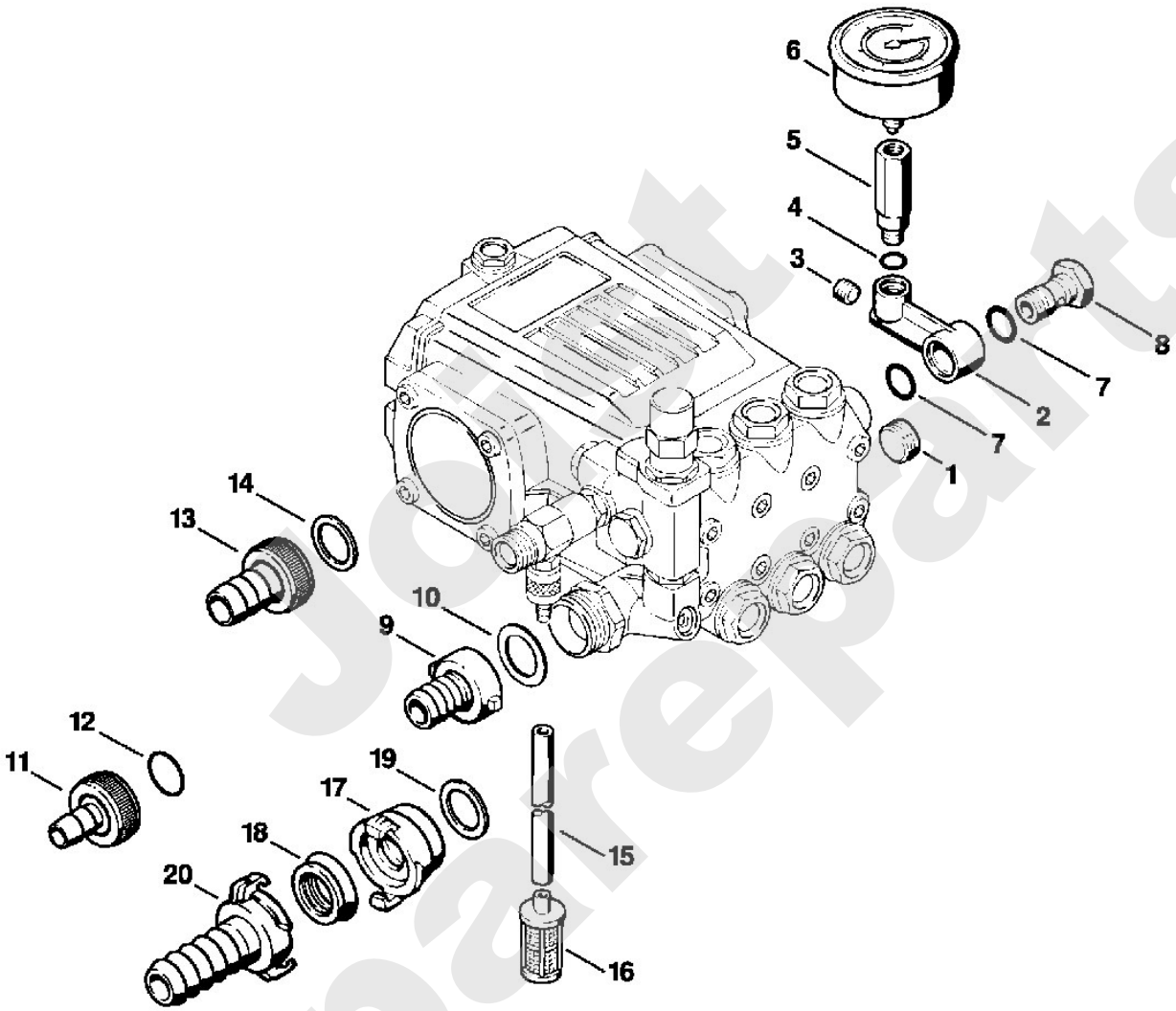

Jost Spareparts

Reiniger / Kaltwasser-Hochdruckreiniger / RE 300 K, 330 K
Stückliste (6/10): F - Schalter

Art.Nr.	Artikel	Bild-Nr.	Stk-Zahl
4716 430 1100	Benennung: Schaltergehäuse (C)	1	1
4716 430 1110	Benennung: Schaltergehäuse S, N, FIN	2	1
4716 432 2400	Benennung: Schutzkappe (C)	3	1
4716 432 2410	Benennung: Schutzkappe S, N, FIN	4	1
9103 021 1760	Benennung: Blechschraube DIN7981-2,9x9,5	5	4
4716 430 0500	Benennung: Schalter 16-25 A	6	1
4716 430 0510	Benennung: Schalter 10-16 A (C)	6	1
4716 430 0520	Benennung: Schalter 10-16 A S, N, FIN	7	1
0751 030 7004	Benennung: Sechskantmutter	8	2
0751 030 7128	Benennung: Kabelverschraubung	9	2
4716 440 0300	Benennung: Kabel	10	1
4716 440 0305	Benennung: Kabel 3x230 V 3x230 V N, B, NL Ausführungsart: RE 330 K	11	1
4717 440 2000	Benennung: Anschlussleitung Europa (C) Ausführungsart: RE 300 K	12	1
4901 440 2030	Benennung: Anschlussleitung GB, IRL, MAL Ausführungsart: RE 300 K	13	1
4719 440 2004	Benennung: Anschlussleitung AUS, NZ Ausführungsart: RE 300 K	14	1
4716 440 2000	Benennung: Anschlussleitung Europa, MAL, AUS, NZ Ausführungsart: RE 330 K	15	1
4716 440 2010	Benennung: Anschlussleitung 3x230 V N, B, NL Ausführungsart: RE 330 K	16	1
4716 440 0310	Benennung: Kabel Ausführungsart: RE 330 K	17	1
4716 440 0320	Benennung: Kabel J Ausführungsart: RE 330 K	18	1
4716 440 0315	Benennung: Kabel 3x230 V N, B, NL Ausführungsart: RE 330 K	19	1
4716 434 0600	Benennung: Kragenstecker Ausführungsart: RE 330 K	20	1
4705 434 0600	Benennung: Kragenstecker 3x230 V 3x230 V N, B, NL Ausführungsart: RE 330 K	21	1
4724 440 2000	Benennung: Anschlussleitung F Ausführungsart: RE 330 K	22	1
4716 434 0610	Benennung: Kragenstecker F Ausführungsart: RE 330 K	23	1

Spareparts

Reiniger / Kaltwasser-Hochdruckreiniger / RE 300 K, 330 K
Stückliste (6/10): F - Schalter

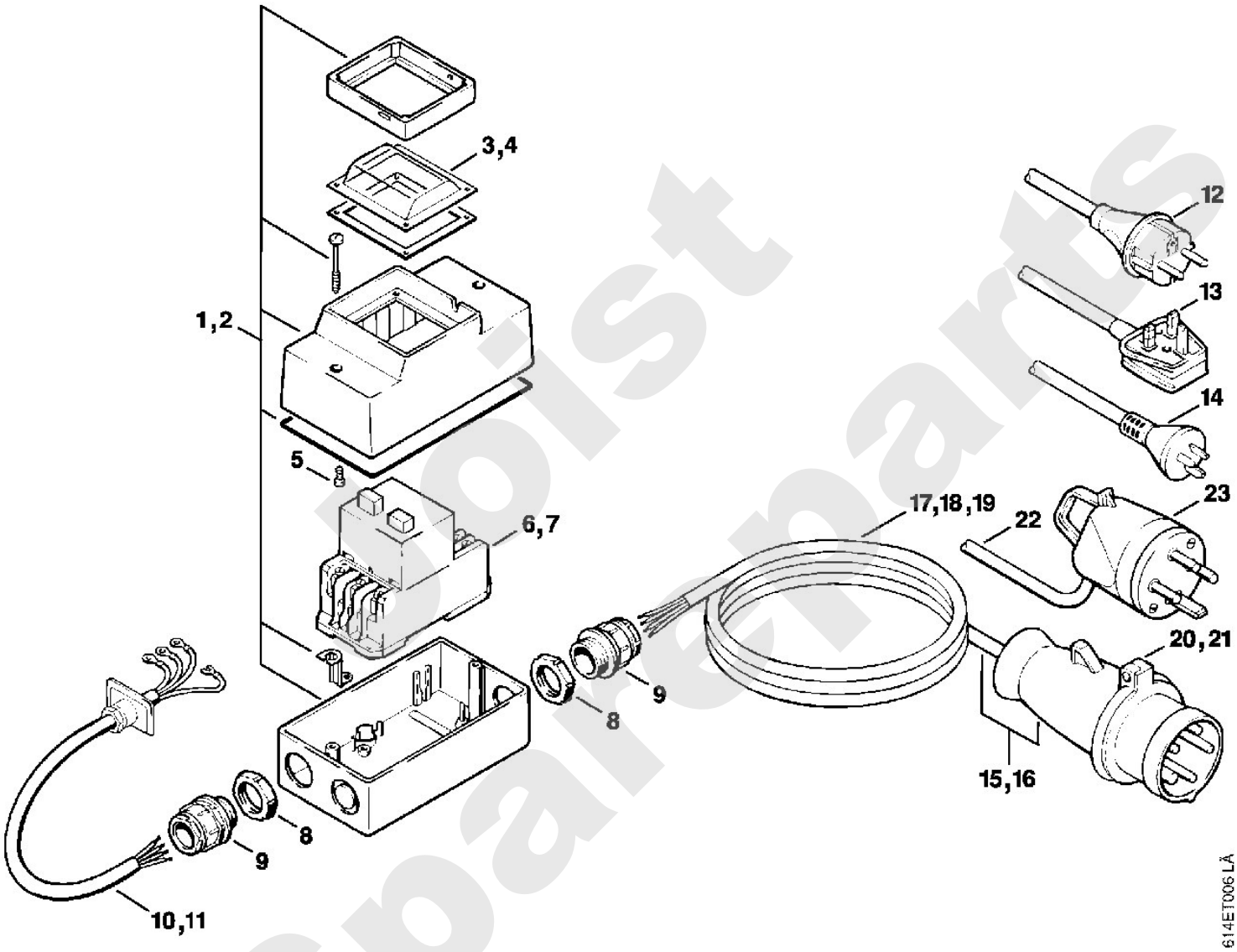

Polist Spareparts

Reiniger / Kaltwasser-Hochdruckreiniger / RE 300 K, 330 K
Stückliste (7/10): G - Pistole, Strahlrohr

Art.Nr.	Artikel	Bild-Nr.	Stk-Zahl
4925 500 1310	Benennung: Pistole (C)		1
4925 500 1311	Benennung: Pistole (C) Ausführungsart: RE 330 K		1
4925 502 4000	Benennung: Gehäuse	1	1
4925 500 6500	Benennung: Bundbolzen	2	1
9645 951 3133	Benennung: RDR N 2,9x1,78-Viton	3	1
9652 945 1604	Benennung: Stützring 3/6x1,4-UG (C)	4	1
9645 945 7521	Benennung: RDR A 11x1,5-NBR70	5	2
4925 505 0610	Benennung: Ring	6	1
9516 003 3020	Benennung: Kugel DIN5401-8	7	1
4915 505 0100	Benennung: Feder	8	1
4925 500 6400	Benennung: Federbuchse	9	1
4925 502 3400	Benennung: Verschlussschraube	10	1
9636 815 0660	Benennung: Dichtring DIN7603-8x14x1	11	1
4915 505 0120	Benennung: Feder (C)	12	1
4925 503 0110	Benennung: Anschlussstück (C)	13	1
9645 945 7483	Benennung: RDR A 8x1,5-NBR70	14	1
4925 500 1500	Benennung: Hebel (C)	15	1
9371 470 2620	Benennung: Stift DIN7-5m6x20	16	1
9383 003 2190	Benennung: Stift DIN7979-4m6x30 (C)	17	1
4925 502 1808	Benennung: Griffhälfte links	18	1
4925 502 1500	Benennung: Sicherungshebel	19	1
4925 502 1810	Benennung: Griffhälfte rechts (C)	20	1
9104 003 9943	Benennung: Schraube P4x20	21	4
9104 003 9944	Benennung: Schraube P4x30	22	2
4925 503 0100	Benennung: Anschlussstück	23	1
4925 500 0912	Benennung: Strahlrohr (C)	24	1
4925 500 4501	Benennung: Verschraubung	25	1
9645 945 7501	Benennung: RDR A 9,3x2,4-NBR70	26	2
4925 501 0211	Benennung: Schutzrohr 400 mm	27	1
9106 021 2360	Benennung: Schraube DIN7983-3,5x9,5	28	2
4925 500 2802	Benennung: Düsengehäuse (C)	29	1
9645 945 7565	Benennung: RDR A 15x1,5-NBR70	30	1
4900 502 0900	Benennung: Schutzkappe	31	1
4900 502 1031	Benennung: Düse 2505 230 V/50 Hz Ausführungsart: RE 300 K	32	1
4900 502 1030	Benennung: Düse 25045 240 V/50 Hz Ausführungsart: RE 300 K	32	1
4900 502 1032	Benennung: Düse 25055 Ausführungsart: RE 330 K	33	1
4925 500 0810	Benennung: Hochdruckschlauch 10 m	34	1
4925 500 4500	Benennung: Verschraubung	35	1
4915 502 4000	Benennung: Gehäuse J Ausführungsart: RE 330 K	36	1
4915 503 0805	Benennung: Drehkupplung (B)	37	1
4716 007 1052	Benennung: Dichtungssatz		1

Spareparts Dist

Reiniger / Kaltwasser-Hochdruckreiniger / RE 300 K, 330 K
Stückliste (7/10): G - Pistole, Strahlrohr

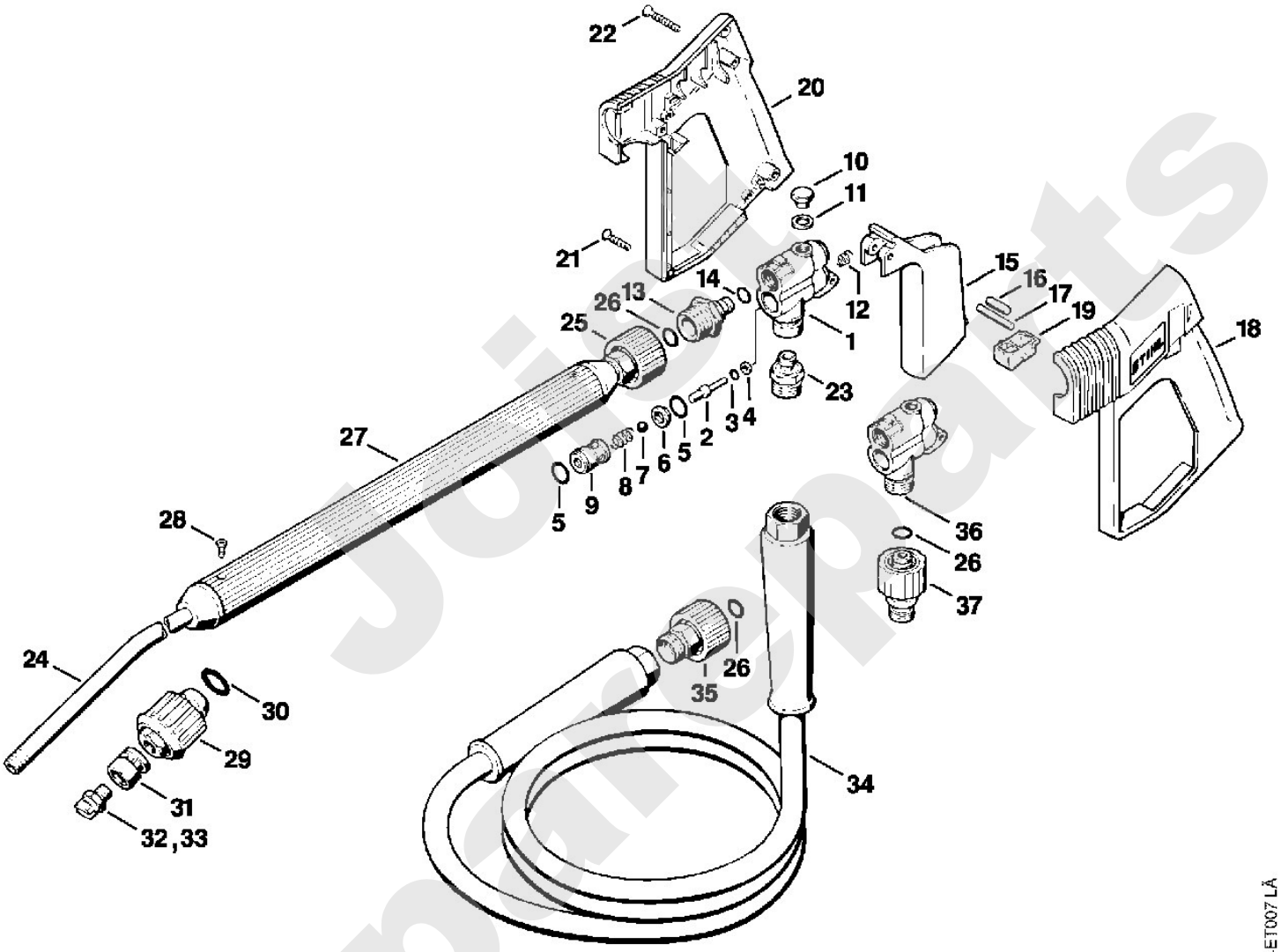

Juist Sparepaints

Reiniger / Kaltwasser-Hochdruckreiniger / RE 300 K, 330 K
Stückliste (8/10): H - Waschbürste, Saugschlauch

Art.Nr.	Artikel	Bild-Nr.	Stk-Zahl
4900 500 3011	Benennung: Waschbürste		1
4900 504 2700	Benennung: Bürsteneinsatz	1	1
4900 504 1500	Benennung: Platte	2	1
4900 504 1600	Benennung: Deckel	3	1
9062 319 0980	Benennung: Senkschraube DIN963-M5x16-4.8	4	2
4900 505 0800	Benennung: Dichtring	5	1
4900 503 0100	Benennung: Anschlussstück	6	1
4900 502 3200	Benennung: Sterngriff (C)	7	1
4925 500 3000	Benennung: Rotierende Waschbürste	8	1
4925 007 1052	Benennung: Dichtungssatz		1
9645 945 7501	Benennung: RDR A 9,3x2,4-NBR70	9	1
	Benennung: Stützring (D)	10	1
4900 500 3101	Benennung: Waschbürstenkopf (C)	11	1
4900 500 3102	Benennung: Waschbürstenkopf lang	12	1
4900 504 0500	Benennung: * Borstenring natur	13	1
4900 500 0501	Benennung: Saugschlauch	14	1
4900 501 0900	Benennung: Sieb	15	1
9307 021 0120	Benennung: Scheibe DIN9021-A5,3	16	3
9041 216 0950	Benennung: Zylinderschraube DIN84-M5x10-5.8	17	3
4925 500 4500	Benennung: * Verschraubung	18	1
9645 945 7501	Benennung: * RDR A 9,3x2,4-NBR70	19	1
4925 501 0210	Benennung: * Schutzrohr 400 mm (C)	20	1
9106 021 2360	Benennung: * Schraube DIN7983-3,5x9,5	21	2
0761 112 0171	Benennung: * Überwurfmutter	22	1
0761 112 0139	Benennung: * Schneidring	23	1
4900 503 1300	Benennung: * Verschraubung (C)	24	1

Jorst Spareparts

Reiniger / Kaltwasser-Hochdruckreiniger / RE 300 K, 330 K
Stückliste (8/10): H - Waschbürste, Saugschlauch

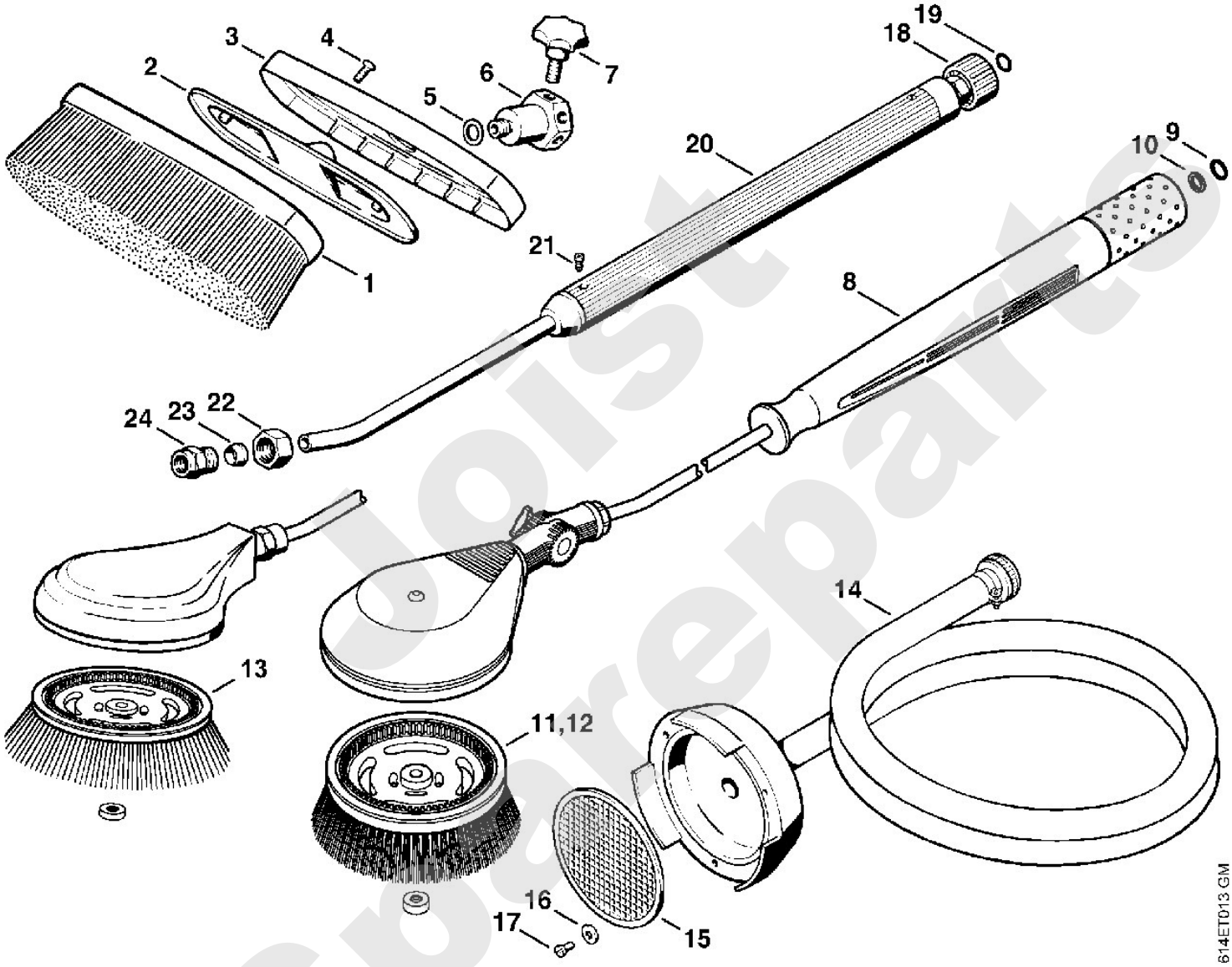

Joist Sparepart

Reiniger / Kaltwasser-Hochdruckreiniger / RE 300 K, 330 K
Stückliste (9/10): J - Strahlrohr

Art.Nr.	Artikel	Bild-Nr.	Stk-Zahl
4925 500 0900	Benennung: Strahlrohr 350 mm	1	1
4925 500 0901	Benennung: Strahlrohr 500 mm	1	1
4925 500 0902	Benennung: Strahlrohr 810 mm	1	1
4925 500 0903	Benennung: Strahlrohr 1 m	1	1
4925 500 0904	Benennung: Strahlrohr 1,5 m	1	1
4925 500 0905	Benennung: Strahlrohr 2 m	1	1
4925 500 0911	Benennung: Strahlrohr 1 m, abgewinkelt	2	1
4925 500 0915	Benennung: Strahlrohr 1 m, koaxial	3	1
4925 500 0920	Benennung: Strahlrohr 1 m vario-press (C)	4	1
4925 500 4500	Benennung: Verschraubung	5	1
9645 945 7501	Benennung: RDR A 9,3x2,4-NBR70	6	1
4925 501 0200	Benennung: Schutzrohr 200 mm	7	1
4925 501 0210	Benennung: Schutzrohr 400 mm (C)	8	1
4925 501 0220	Benennung: Schutzrohr 800 mm (C)	9	1
4925 500 2800	Benennung: Düsengehäuse	11	1
4925 500 2801	Benennung: Düsengehäuse (C)	12	1
4925 500 4501	Benennung: Verschraubung	13	1
4925 501 0201	Benennung: Schutzrohr 200 mm	14	1
9106 021 2360	Benennung: Schraube DIN7983-3,5x9,5	15	2
0761 112 0171	Benennung: Überwurfmutter	16	1
0761 112 0139	Benennung: Schneidring	17	1
9645 945 7462	Benennung: RDR A 6x1,5-NBR70	18	1
4925 502 1100	Benennung: Düsengehäuse	19	1
4925 503 0400	Benennung: Ventilgehäuse (C)	20	1
4925 500 2900	Benennung: Regelbolzen	21	1
4925 505 0600	Benennung: Ring (C)	22	1
9645 945 7561	Benennung: RDR A 14x2-NBR70	23	1
4925 503 1000	Benennung: Gehäuse	24	1
4925 505 0700	Benennung: Sternscheibe	25	1
4925 502 1900	Benennung: Handgriff (C)	26	1
9307 021 0140	Benennung: Scheibe DIN9021-A6,4	27	1
9320 630 0140	Benennung: Federring DIN127-A6	28	1
9210 319 0900	Benennung: Mutter DIN934-M6-10	29	1
4925 503 0401	Benennung: Ventilgehäuse	30	1
4925 500 2901	Benennung: Regelbolzen	31	1

Spareparts

Reiniger / Kaltwasser-Hochdruckreiniger / RE 300 K, 330 K
Stückliste (9/10): J - Strahlrohr

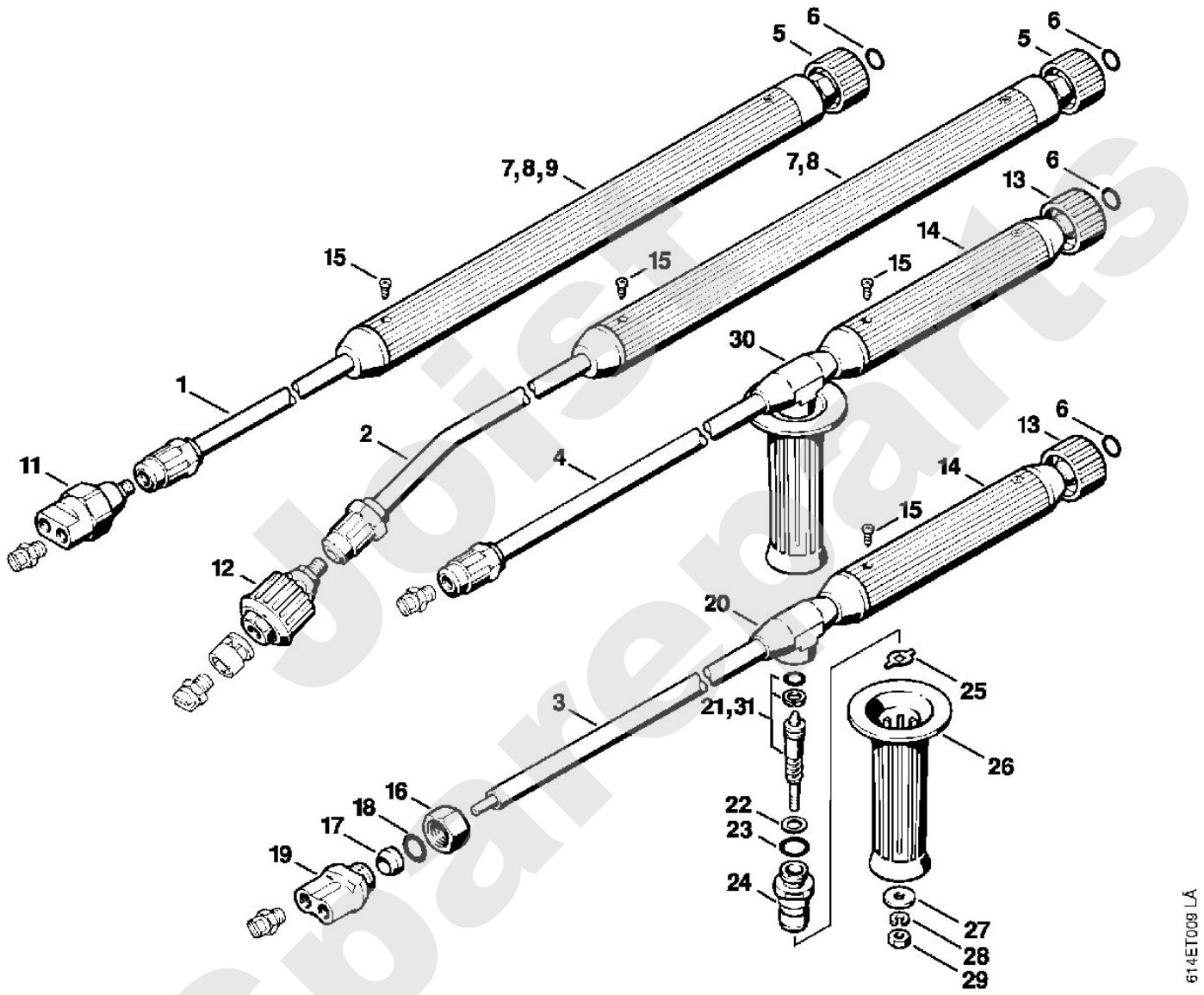

Joist Spareparts

Stihl

Reiniger / Kaltwasser-Hochdruckreiniger / RE 300 K, 330 K
Stückliste (10/10): K - Sand-Nassstrahleinrichtung

Art.Nr.	Artikel	Bild-Nr.	Stk-Zahl
4900 500 1821	Benennung: Sand-Nassstrahleinrichtung (C) Ausführungsart: RE 300 K		1
4900 500 1820	Benennung: Sand-Nassstrahleinrichtung (C) Ausführungsart: RE 330 K		1
4900 500 3200	Benennung: Saugrohr	1	1
0761 112 0139	Benennung: Schneidring	2	2
4900 503 0400	Benennung: Ventilgehäuse	3	1
0761 112 0171	Benennung: Überwurfmutter	4	2
4900 502 0600	Benennung: Regelbolzen	5	1
9645 945 7460	Benennung: RDR A 5,28x1,78-NBR70	6	1
4900 501 0510	Benennung: Schlauch	7	1
9771 021 2250	Benennung: Schlauchschelle 20-32	8	2
4900 500 0900	Benennung: Strahlrohr	9	1
4925 500 4500	Benennung: Verschraubung	10	1
9645 945 7501	Benennung: RDR A 9,3x2,4-NBR70	11	1
4900 505 0500	Benennung: Scheibe	12	1
4900 503 1100	Benennung: Halter	13	1
9327 630 0140	Benennung: Zahnscheibe DIN6797-A6,4	14	2
9045 319 1370	Benennung: Zylinderschraube DIN912-M6x30-8.8	15	2
4900 502 1900	Benennung: Handgriff	16	1
4900 503 1101	Benennung: Halter	17	1
9133 381 1830	Benennung: Gewindestift DIN913-M8x25	18	1
9771 021 2280	Benennung: Schlauchschelle 21-23	19	1
9079 319 0980	Benennung: Flachkopfschraube DIN85-M5x16-8.8	20	2
9307 021 0120	Benennung: Scheibe DIN9021-A5,3	21	1
9330 630 0120	Benennung: Fächerscheibe DIN6798-A5,3	22	1
9045 319 0950	Benennung: Zylinderschraube DIN912-M5x10-8.8	23	1
4900 502 1040	Benennung: Düse Ausführungsart: RE 300 K	24	1
4900 502 1041	Benennung: Düse Ausführungsart: RE 330 K	25	1
4900 503 1200	Benennung: Verbindungsstück	26	1
9645 945 7584	Benennung: RDR A 16x2,5-NBR70	27	1
9645 945 7787	Benennung: RDR A 28x2,5-NBR70	28	1
4900 502 3200	Benennung: Sterngriff (C)	29	1
4900 505 0400	Benennung: Rändelschraube	30	1
4900 502 3300	Benennung: Venturieinsatz	31	1
4900 502 0901	Benennung: Schutzkappe	32	1

Spareparts

Reiniger / Kaltwasser-Hochdruckreiniger / RE 300 K, 330 K
Stückliste (10/10): K - Sand-Nassstrahleinrichtung

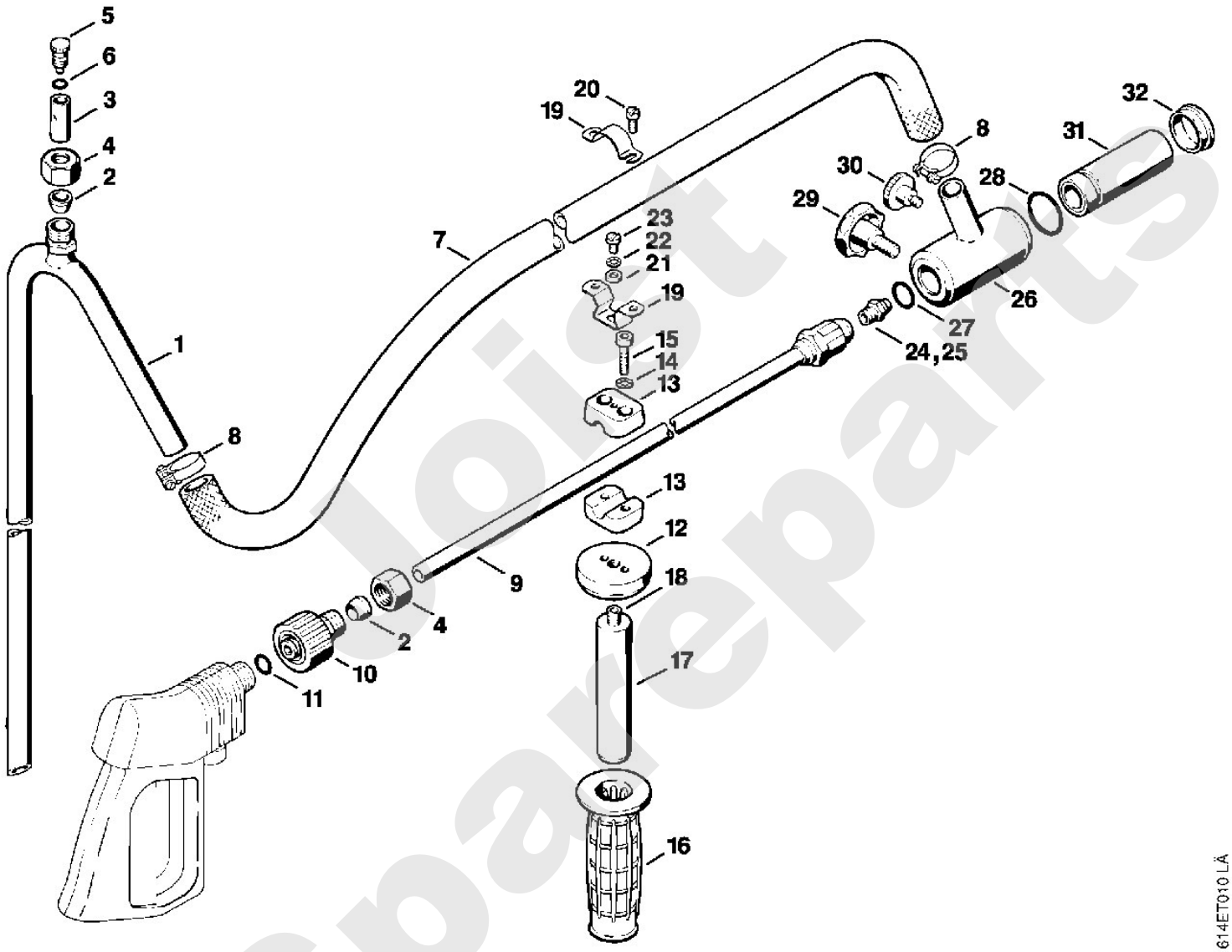

Joist Spareparts