Reiniger / Kaltwasser-Hochdruckreiniger / RE 271, 271 PLUS, 281, 281 PLUS
Stückliste (1/16): A - Elektromotor

Art.Nr.	Artikel	Bild-Nr.	Stk-Zahl
4757 600 0200	Benennung: Elektromotor 230 V/240 V/50 Hz Ausführungsart: RE 271, RE 271 PLUS	1	1
4753 600 0200	Benennung: Elektromotor 230 - 400 V/50 Hz Ausführungsart: RE 281, RE 281 PLUS	2	1
4753 600 0201	Benennung: Elektromotor 200 V/50 Hz J Ausführungsart: RE 281	3	1
4753 600 0202	Benennung: Elektromotor 200 V/60 Hz J Ausführungsart: RE 281	4	1
	Benennung: Rotor (D)	5	1
4757 607 0400	Benennung: Passfeder	6	1
9504 003 0712	Benennung: Kugellager DIN628-7305B	7	1
4757 709 2100	Benennung: Wellendichtring	8	1
4757 701 1100	Benennung: Antriebsgehäuse	9	1
9503 003 6860	Benennung: Kugellager DIN625-6205-2Z	10	1
4757 608 0900	Benennung: Federscheibe	11	1
4757 602 1100	Benennung: Lagerdeckel	12	1
4757 608 2100	Benennung: Schraube M5x210	13	4
4757 609 0200	Benennung: Dichtring	14	1
4757 607 3000	Benennung: Lüfterrad	15	1
	Benennung: Klemmring (D)	16	1
9008 319 1800	Benennung: Sechskantschraube DIN933-M8x20-8.8	17	2
9214 021 1742	Benennung: Sicherungsmutter M8	18	4
4757 606 0100	Benennung: Lüfterhaube	19	1
4757 606 0200	Benennung: Lüftergitter	20	1
4757 608 1800	Benennung: Bolzen	21	4
4757 602 4300	Benennung: Puffer	22	4
9018 346 1800	Benennung: Sechskantschraube DIN6921-M8x20-8.8	23	2
9645 945 8730	Benennung: RDR A 94,92x2,62-NBR70	24	1
4757 609 0300	Benennung: Dämmeinlage	25	1

Jetist Spareparts

Reiniger / Kaltwasser-Hochdruckreiniger / RE 271, 271 PLUS, 281, 281 PLUS
Stückliste (1/16): A - Elektromotor

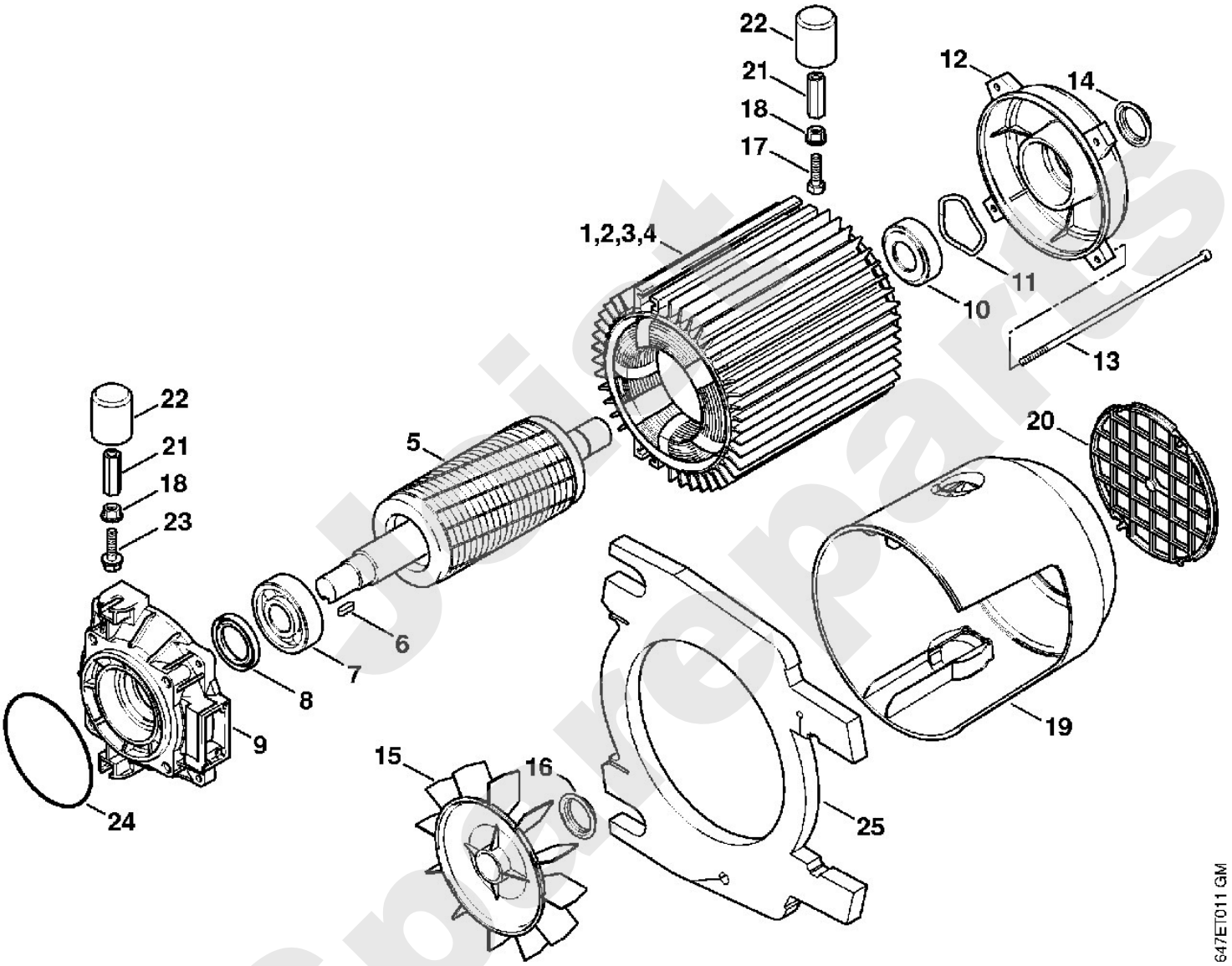

Stihl

Reiniger / Kaltwasser-Hochdruckreiniger / RE 271, 271 PLUS, 281, 281 PLUS
Stückliste (2/16): B - Schaltkasten, Anschlussleitung

Art.Nr.	Artikel	Bild-Nr.	Stk-Zahl
4757 432 1200	Benennung: Gehäuse	1	1
4757 442 9001	Benennung: Tülle	2	1
4757 442 9000	Benennung: Tülle	3	1
4757 439 0500	Benennung: Dichtung	4	1
9039 488 0984	Benennung: Gewindeformschraube DIN7500-M5x16	5	2
9330 630 0100	Benennung: Fächerscheibe DIN6798-A4,3	6	1
9039 448 0651	Benennung: Schneidschraube DIN7513-M4x6	7	1
4738 431 2500	Benennung: Kabelschelle	8	1
9104 003 4113	Benennung: Schraube IS-P3x16 7 Stück	9	1
4785 605 1000	Benennung: Kondensator 70 µF Ausführungsart: RE 271, RE 271 PLUS	10	1
	Benennung: Tragschiene 53 mm (D) Ausführungsart: RE 281, RE 281 PLUS	11	1
4747 437 0900	Benennung: Tragschiene 1 m (B) Ausführungsart: RE 281, RE 281 PLUS		1
4747 430 2801	Benennung: Schütz 100-C16KN10 Ausführungsart: RE 281, RE 281 PLUS	12	1
4731 430 2802	Benennung: Schütz CA3-23-10 200 V J Ausführungsart: RE 281	12	1
4753 437 0503	Benennung: Schütz 3SC8-18-10 400 V/50, 60 Hz N Ausführungsart: RE 281 PLUS	13	1
4753 431 2900	Benennung: Klemmleiste Ausführungsart: RE 281, RE 281 PLUS	14	1
4757 437 0800	Benennung: Sicherung 16 A Ausführungsart: RE 271, RE 271 PLUS	15	1
4757 432 0600	Benennung: Deckel	16	1
4747 435 0300	Benennung: Schalter	17	1
9062 319 0660	Benennung: Senkschraube DIN963-M4x12-8.8	18	2
9645 945 7505	Benennung: RDR A 10x2,5-NBR70	19	1
4742 430 2900	Benennung: Drehgriff	20	1
4743 510 0400	Benennung: Ventil	21	1
	Benennung: Schlauch 900 mm (D)	22	1
	Benennung: Schlauch 700 mm (D)	23	1
4749 701 6000	Benennung: Schlauch 6x2 mm x 1 m (B)		1
9771 021 0930	Benennung: Schlauchklemme 10/7	24	1
4757 512 2100	Benennung: Kappe	25	1
9104 003 0560	Benennung: Schraube IS-P3,5x10	26	2
4747 512 0402	Benennung: Drehgriff	27	1
4726 439 0500	Benennung: Dichtung	28	1
9104 003 3030	Benennung: Schraube P5x18	29	4
4757 440 2000	Benennung: Anschlussleitung Europa Ausführungsart: RE 271, RE 271 PLUS	30	1
4757 440 2001	Benennung: Anschlussleitung GB Ausführungsart: RE 271	31	1
4757 440 2002	Benennung: Anschlussleitung ZA Ausführungsart: RE 271	32	1
4753 440 2000	Benennung: Anschlussleitung Europa Ausführungsart: RE 281, RE 281 PLUS	33	1
4753 440 0300	Benennung: Kabel J (C) Ausführungsart: RE 281	34	1
4753 440 2001	Benennung: Anschlussleitung N Ausführungsart: RE 281 PLUS	35	1

Joist Spareparts

Reiniger / Kaltwasser-Hochdruckreiniger / RE 271, 271 PLUS, 281, 281 PLUS
Stückliste (2/16): B - Schaltkasten, Anschlussleitung

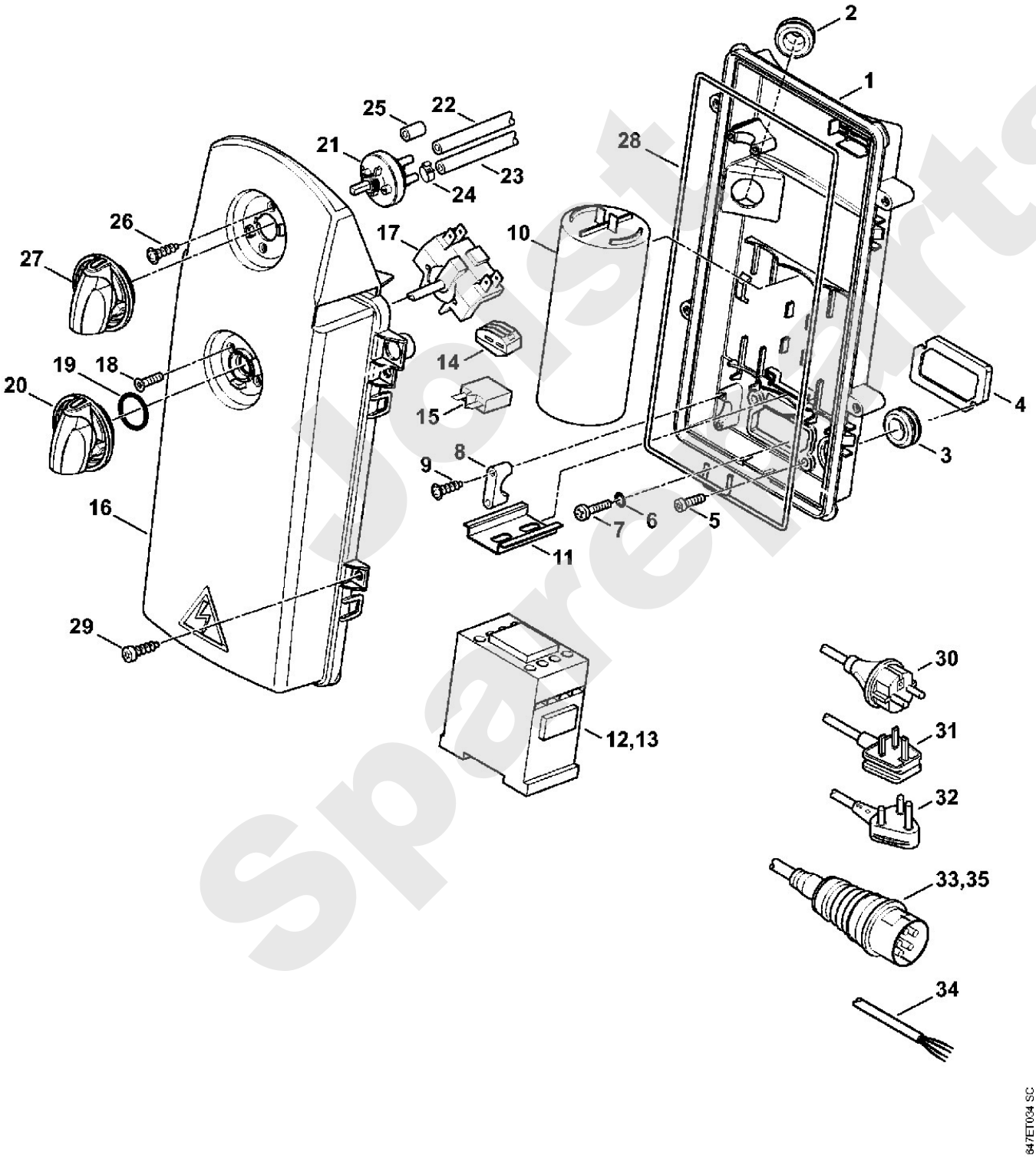

Jelsta Spareparts

Reiniger / Kaltwasser-Hochdruckreiniger / RE 271, 271 PLUS, 281, 281 PLUS
Stückliste (3/16): C - Pumpe

Art.Nr.	Artikel	Bild-Nr.	Stk-Zahl
4757 701 0500	Benennung: Pumpengehäuse	1	1
4757 708 5800	Benennung: Verschlussschraube	2	1
4757 708 3900	Benennung: Schlauchanschluss	3	2
4757 701 6000	Benennung: Schlauch	4	1
4757 708 8700	Benennung: Schlauchschelle	5	2
4757 760 7050	Benennung: Satz Kolben		1
	Benennung: Kolben (D)	6	3
	Benennung: Feder (D)	7	3
	Benennung: Klemmscheibe (D)	8	3
4757 764 2350	Benennung: Nadellager	9	1
4757 701 3000	Benennung: Taumelscheibe 11° Ausführungsart: RE 271, RE 271 PLUS	10	1
4757 701 3001	Benennung: Taumelscheibe 11°30' GB, IRL, MAL Ausführungsart: RE 271	11	1
4753 701 3000	Benennung: Taumelscheibe 13° Ausführungsart: RE 281, RE 281 PLUS	12	1
4757 701 3000	Benennung: Taumelscheibe 11° J 60 Hz Ausführungsart: RE 281	13	1
9045 371 1830	Benennung: Zylinderschraube DIN912-M8x25-12.9	14	4
4757 007 1000	Benennung: Dichtungssatz Kolben		1
	Benennung: Runddichtring (D)	15	1
	Benennung: Wellendichtring (D)	16	3
	Benennung: Distanzbuchse (D)	17	3
	Benennung: Runddichtring (D)	18	3
4757 511 0400	Benennung: Kolbenführung	19	3
	Benennung: Dichtmanschette (D)	20	3
4751 705 0601	Benennung: Buchse	21	3
	Benennung: Hochdruckmanschette (D)	22	3
	Benennung: Stützring (D)	23	3

Joist Spareparts

Reiniger / Kaltwasser-Hochdruckreiniger / RE 271, 271 PLUS, 281, 281 PLUS
Stückliste (3/16): C - Pumpe

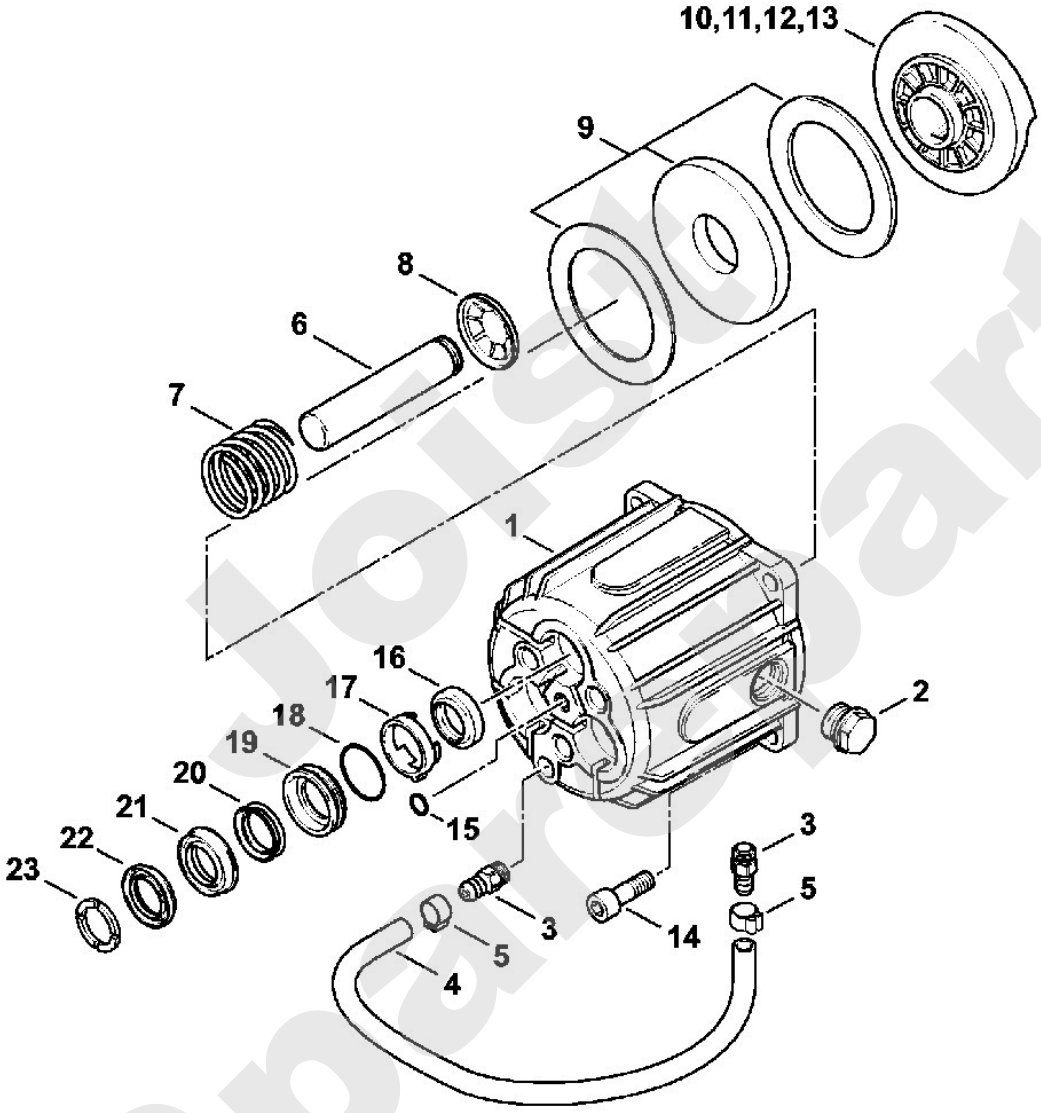

Joist Spare Parts

Reiniger / Kaltwasser-Hochdruckreiniger / RE 271, 271 PLUS, 281, 281 PLUS
Stückliste (4/16): D - Ventilblock, Steuerkolben

Art.Nr.	Artikel	Bild-Nr.	Stk-Zahl
4757 701 1200	Benennung: Ventilblock	1	1
4757 700 6250	Benennung: Satz Ventile		1
	Benennung: Ventil (D)	2	6
9645 945 3690	Benennung: RDR A 15,6x1,78-NBR70	3	3
4757 708 5804	Benennung: Verschlussschraube	4	2
4757 513 0201	Benennung: Verbindungsstück	5	1
4757 510 0500	Benennung: Ventilsitzring	6	1
	Benennung: Runddichtring 9x1 (D)	7	1
4757 510 0300	Benennung: Steuerkolben	8	1
	Benennung: Kolben (D)	9	1
4757 007 1004	Benennung: Dichtungssatz		1
4757 007 1002	Benennung: Dichtungssatz	10	1
	Benennung: Dichtungssatz (D)	11	1
4757 510 0400	Benennung: Ventil Ausführungsart: RE 271, RE 271 PLUS		1
	Benennung: Verschlussschraube (D) Ausführungsart: RE 271, RE 271 PLUS	12	1
	Benennung: Runddichtring 6,75x1,78 (Stückzahl nach Bedarf) (D	13	1
	Benennung: Runddichtring 7x1 (D) Ausführungsart: RE 271, RE 271 PLUS	14	1
	Benennung: Kugel (D) Ausführungsart: RE 271, RE 271 PLUS	15	1
	Benennung: Feder (D) Ausführungsart: RE 271, RE 271 PLUS	16	1
4757 510 3400	Benennung: Ventilsitz Ausführungsart: RE 271, RE 271 PLUS	17	1
	Benennung: Runddichtring 6x1 (D) Ausführungsart: RE 271, RE 271 PLUS	18	1
4757 007 1003	Benennung: Dichtungssatz Ausführungsart: RE 271, RE 271 PLUS		1
4757 700 2300	Benennung: Verschlussschraube Ausführungsart: RE 281, RE 281 PLUS	19	1
4757 510 0301	Benennung: Steuerkolben	20	1
	Benennung: Feder (D)	21	1
	Benennung: Runddichtring 2,9x1,78 (D)	22	1
4757 510 1600	Benennung: Verbindungsstück	23	1
	Benennung: Runddichtring 9,25x1,78 (D)	24	1
4757 430 0500	Benennung: Schalter	25	1
4757 706 2800	Benennung: Bügel	26	1

Sparepartsist

Reiniger / Kaltwasser-Hochdruckreiniger / RE 271, 271 PLUS, 281, 281 PLUS
Stückliste (4/16): D - Ventilblock, Steuerkolben

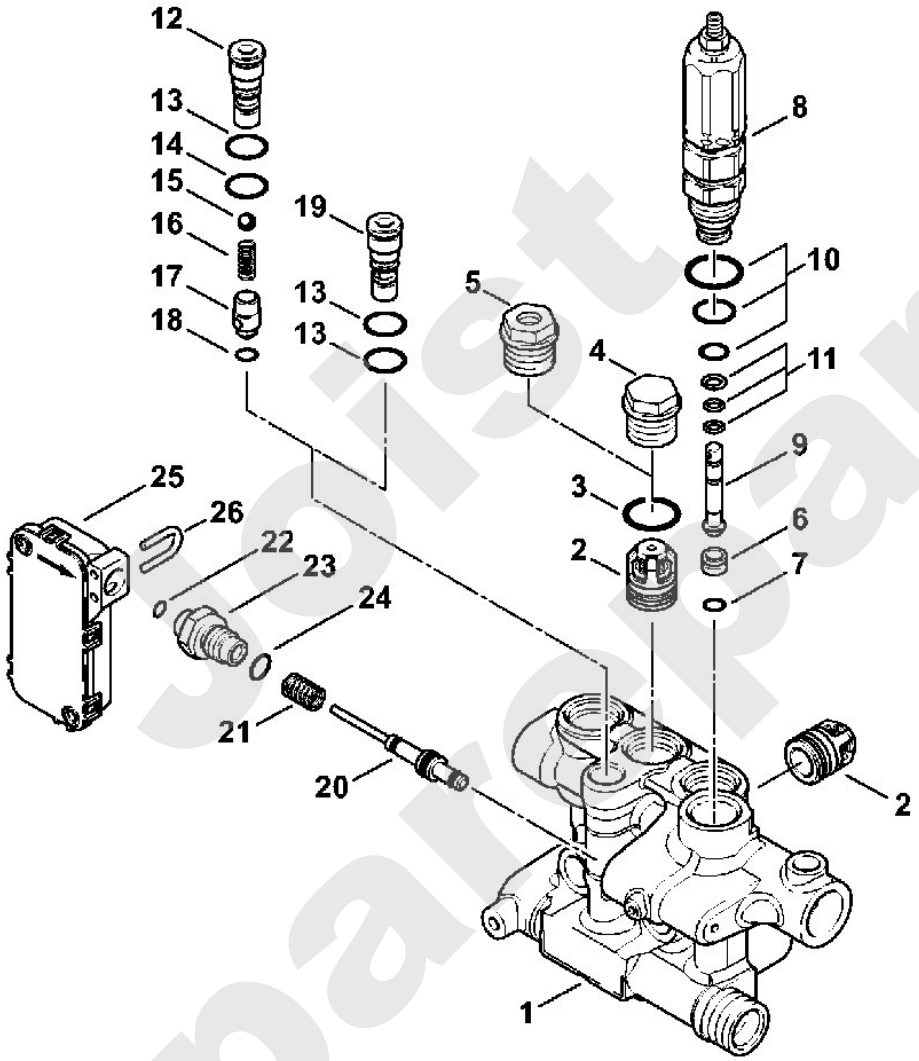

joist spareparts

Reiniger / Kaltwasser-Hochdruckreiniger / RE 271, 271 PLUS, 281, 281 PLUS
Stückliste (5/16): E - Ventilblock, Wasseranschluss

Art.Nr.	Artikel	Bild-Nr.	Stk-Zahl
4757 708 5801	Benennung: Verschlussschraube	1	1
9645 945 7475	Benennung: RDR A 6,75x1,78-NBR70	2	1
4757 708 5802	Benennung: Verschlussschraube	3	1
9645 945 7520	Benennung: RDR A 10,82x1,78-NBR70	4	1
4757 708 5803	Benennung: Verschlussschraube	5	1
4757 708 3901	Benennung: Schlauchanschluss	6	1
	Benennung: Runddichtring 4,48x1,78 (D)	7	1
	Benennung: Kugel (D)	8	1
	Benennung: Feder (D)	9	1
4757 510 0200	Benennung: Rückschlagventil	10	1
	Benennung: Runddichtring 4x2,5 (D)	11	1
	Benennung: Feder (D)	12	1
4757 760 8800	Benennung: Injektor	13	1
	Benennung: Runddichtring 12,42x1,78 (D)	14	1
	Benennung: Runddichtring 15,6x1,78 (D)	15	1
4757 007 1001	Benennung: Dichtungssatz		1
4749 519 0200	Benennung: Dichtring Ausführungsart: RE 271, RE 271 PLUS	16	1
4757 511 0200	Benennung: Anschlussstück Ausführungsart: RE 271, RE 271 PLUS	17	1
4757 700 5700	Benennung: Kupplung	18	1
4757 701 8800	Benennung: Sieb	19	1
4719 700 7300	Benennung: Schlauchanschluss	20	1
4719 007 1053	Benennung: Dichtungssatz Schlauchanschluss (D)		1
	Benennung: Runddichtring (D)	21	1
	Benennung: Flachdichtung (D)	22	1
4757 792 2500	Benennung: Halter	23	1
9039 488 0957	Benennung: Gewindeformschraube DIN7500-M5x10	24	1
9291 020 0090	Benennung: Scheibe 13x18x2,5	25	3
9045 371 3100	Benennung: Zylinderschraube DIN912-M12x70-12.9	26	3

Joist Spareparts

Reiniger / Kaltwasser-Hochdruckreiniger / RE 271, 271 PLUS, 281, 281 PLUS
Stückliste (5/16): E - Ventilblock, Wasseranschluss

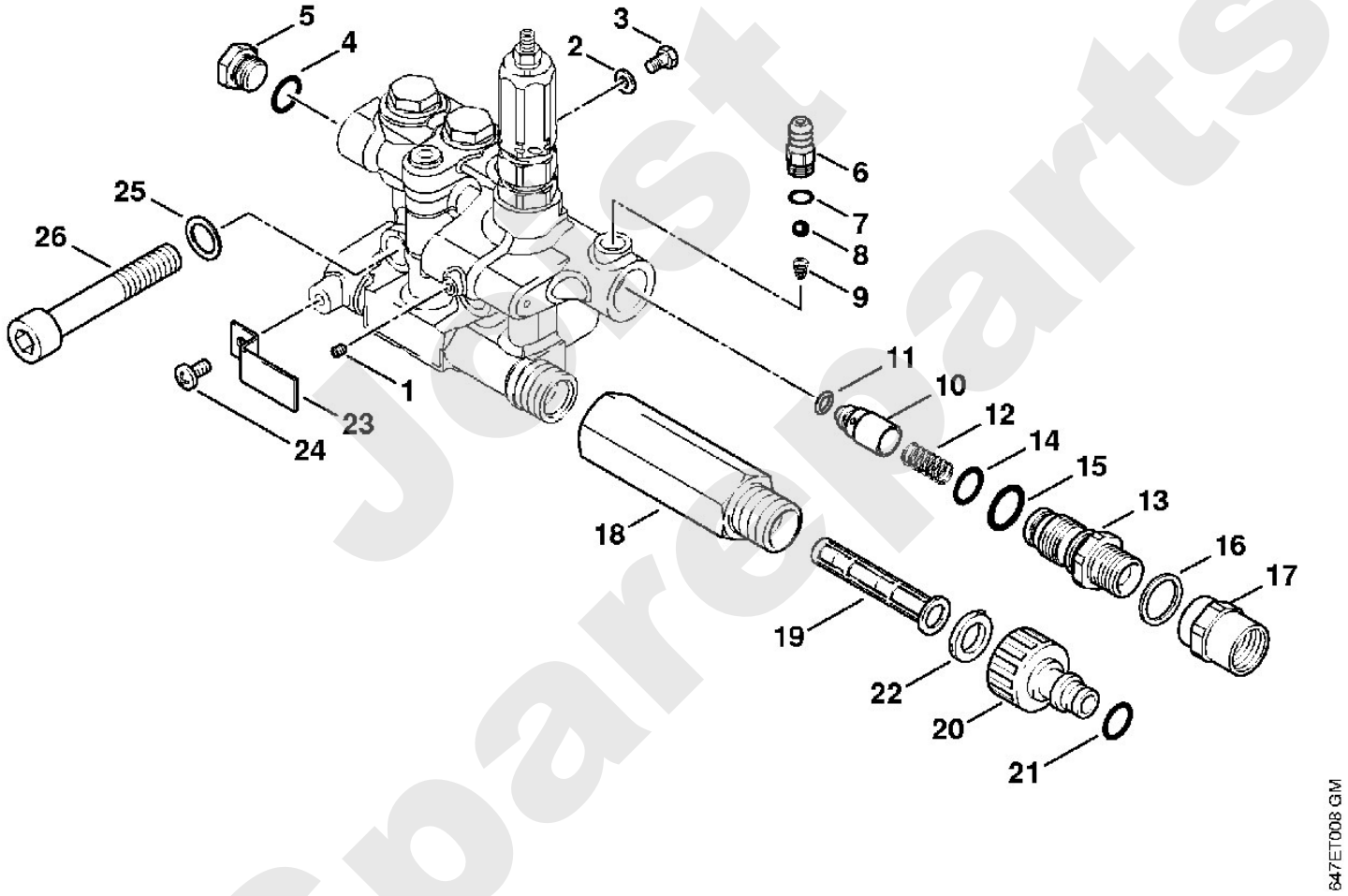

Jost Spareparts

Reiniger / Kaltwasser-Hochdruckreiniger / RE 271, 271 PLUS, 281, 281 PLUS
Stückliste (6/16): F - Fahrwagen

Art.Nr.	Artikel	Bild-Nr.	Stk-Zahl
4757 791 3500	Benennung: Rahmen	1	1
4757 791 7000	Benennung: Achse	2	1
9294 929 0250	Benennung: Scheibe DIN34851-16x30x3	3	2
4743 791 3600	Benennung: Rad	4	2
9991 003 1050	Benennung: Schnellbefestiger Ø 15	5	2
4726 791 9201	Benennung: Kappe 2 Stück	6	1
4757 717 2200	Benennung: Köcher	7	1
4757 703 2500	Benennung: Stützfuß	8	2
4757 792 1100	Benennung: Strebe	9	2
4757 791 5400	Benennung: Halter Ausführungsart: RE 271, RE 281	10	1
9039 488 1266	Benennung: Gewindeformschraube DIN7500-M6x12 Ausführungsart: RE 271, RE 281	11	8
9039 488 1266	Benennung: Gewindeformschraube DIN7500-M6x12 Ausführungsart: RE 271 PLUS, RE 281 PLUS	11	6
4757 791 5401	Benennung: Halter Ausführungsart: RE 271, RE 281	12	2
4757 791 0601	Benennung: Griffschale	13	1
4757 701 0800	Benennung: Behälter	14	1
4747 703 0701	Benennung: Deckel	15	1
	Benennung: Schlauch 850 mm (D)	16	1
4749 701 6000	Benennung: Schlauch 6x2 mm x 1 m (B)		1
4749 701 6600	Benennung: Saugkopf	17	1
4747 703 0702	Benennung: Deckel	18	1

Jorist Spareparts

Reiniger / Kaltwasser-Hochdruckreiniger / RE 271, 271 PLUS, 281, 281 PLUS
Stückliste (6/16): F - Fahrwagen

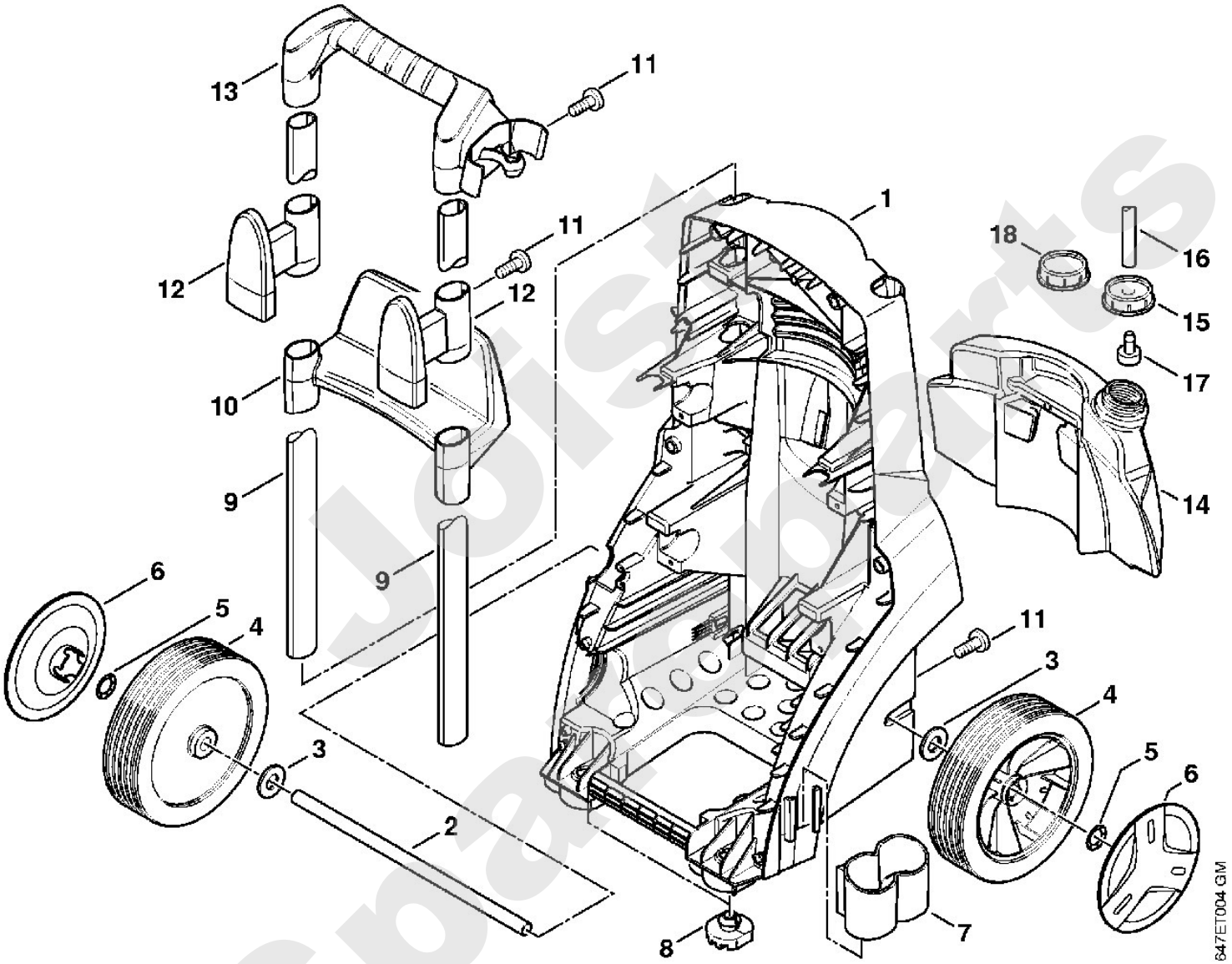

Reiniger / Kaltwasser-Hochdruckreiniger / RE 271, 271 PLUS, 281, 281 PLUS
Stückliste (7/16): G - Abdeckhaube

Art.Nr.	Artikel	Bild-Nr.	Stk-Zahl
4757 706 2100	Benennung: Abdeckhaube RE 271 Ausführungsart: RE 271	1	1
4753 706 2100	Benennung: Abdeckhaube RE 281 Ausführungsart: RE 281	2	1
4757 706 2101	Benennung: Abdeckhaube RE 271 PLUS Ausführungsart: RE 271 PLUS	3	1
4753 706 2101	Benennung: Abdeckhaube RE 281 PLUS Ausführungsart: RE 281 PLUS	4	1
4757 706 0700	Benennung: Abdeckung	5	1
9104 003 3030	Benennung: Schraube P5x18	6	11
4757 608 1400	Benennung: Halter	7	4
4743 512 0500	Benennung: Manometer	8	1
4757 510 3200	Benennung: Rohr	9	1
4738 431 2500	Benennung: Kabelschelle	10	2
9104 003 4113	Benennung: Schraube IS-P3x16 7 Stück	11	1
4757 512 3400	Benennung: Kupplung	12	1
4757 513 0200	Benennung: Verbindungsstück	13	1
4757 512 0400	Benennung: Drehgriff	14	1
0000 967 3432	Benennung: Warnhinweis Piktogramm RE	15	1

Joist Spareparts

Reiniger / Kaltwasser-Hochdruckreiniger / RE 271, 271 PLUS, 281, 281 PLUS
Stückliste (7/16): G - Abdeckhaube

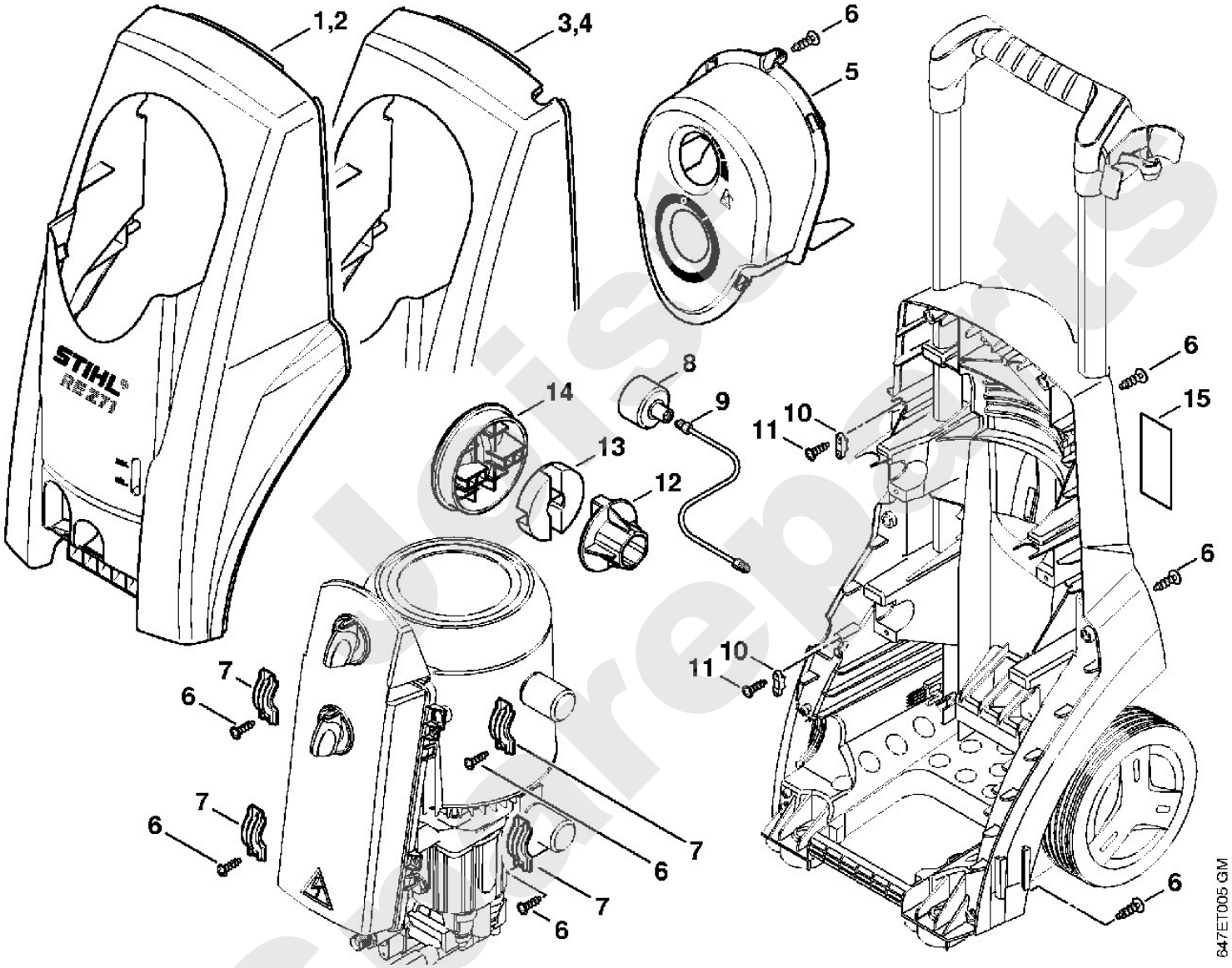

kissparts

Reiniger / Kaltwasser-Hochdruckreiniger / RE 271, 271 PLUS, 281, 281 PLUS
Stückliste (8/16): H - Schlauchtrommel

Art.Nr.	Artikel	Bild-Nr.	Stk-Zahl
4743 501 1700	Benennung: Trommel Ausführungsart: RE 271 PLUS, RE 281 PLUS	1	2
9104 003 3030	Benennung: Schraube P5x18 Ausführungsart: RE 271 PLUS, RE 281 PLUS	2	4
4757 503 0800	Benennung: Kupplung Ausführungsart: RE 271 PLUS, RE 281 PLUS	3	1
4757 791 5403	Benennung: Halter Ausführungsart: RE 271 PLUS, RE 281 PLUS	4	1
4757 503 0100	Benennung: Anschlussstück Ausführungsart: RE 271 PLUS, RE 281 PLUS	5	1
9296 021 1713	Benennung: Scheibe DIN988-25x35x1 Ausführungsart: RE 271 PLUS, RE 281 PLUS	6	1
4900 503 1400	Benennung: Bügel Ausführungsart: RE 271 PLUS, RE 281 PLUS	7	2
4757 791 5402	Benennung: Halter Ausführungsart: RE 271 PLUS, RE 281 PLUS	8	1
9039 488 1266	Benennung: Gewindeformschraube DIN7500-M6x12 Ausführungsart: RE 271 PLUS, RE 281 PLUS	9	4
4743 793 8000	Benennung: Kurbel Ausführungsart: RE 271 PLUS, RE 281 PLUS	10	1
4757 520 0600	Benennung: Hochdruckschlauch DN 8, 794 mm Ausführungsart: RE 271 PLUS, RE 281 PLUS	11	1
9636 815 0700	Benennung: Dichtring DIN7603-8x15x1 Ausführungsart: RE 271 PLUS, RE 281 PLUS	12	1
4757 706 8700	Benennung: Tülle Ausführungsart: RE 271 PLUS, RE 281 PLUS	13	1
9645 948 7996	Benennung: RDR A 14,3x2,4-NBR70 Ausführungsart: RE 271 PLUS, RE 281 PLUS	14	1
4925 500 0846	Benennung: Hochdruckschlauch DN 6, 15 m, M24x1,5 Ausführungsart: RE 271 PLUS, RE 281 PLUS	15	1
4925 500 0804	Benennung: * Hochdruckschlauch DN 6, 15 m Ausführungsart: RE 271 PLUS, RE 281 PLUS TI: (40.2009)	16	1
9645 952 0870	Benennung: RDR A 10x2-PUR F90 Ausführungsart: RE 271 PLUS, RE 281 PLUS	17	2

Spareparts

Reiniger / Kaltwasser-Hochdruckreiniger / RE 271, 271 PLUS, 281, 281 PLUS
Stückliste (8/16): H - Schlauchtrommel

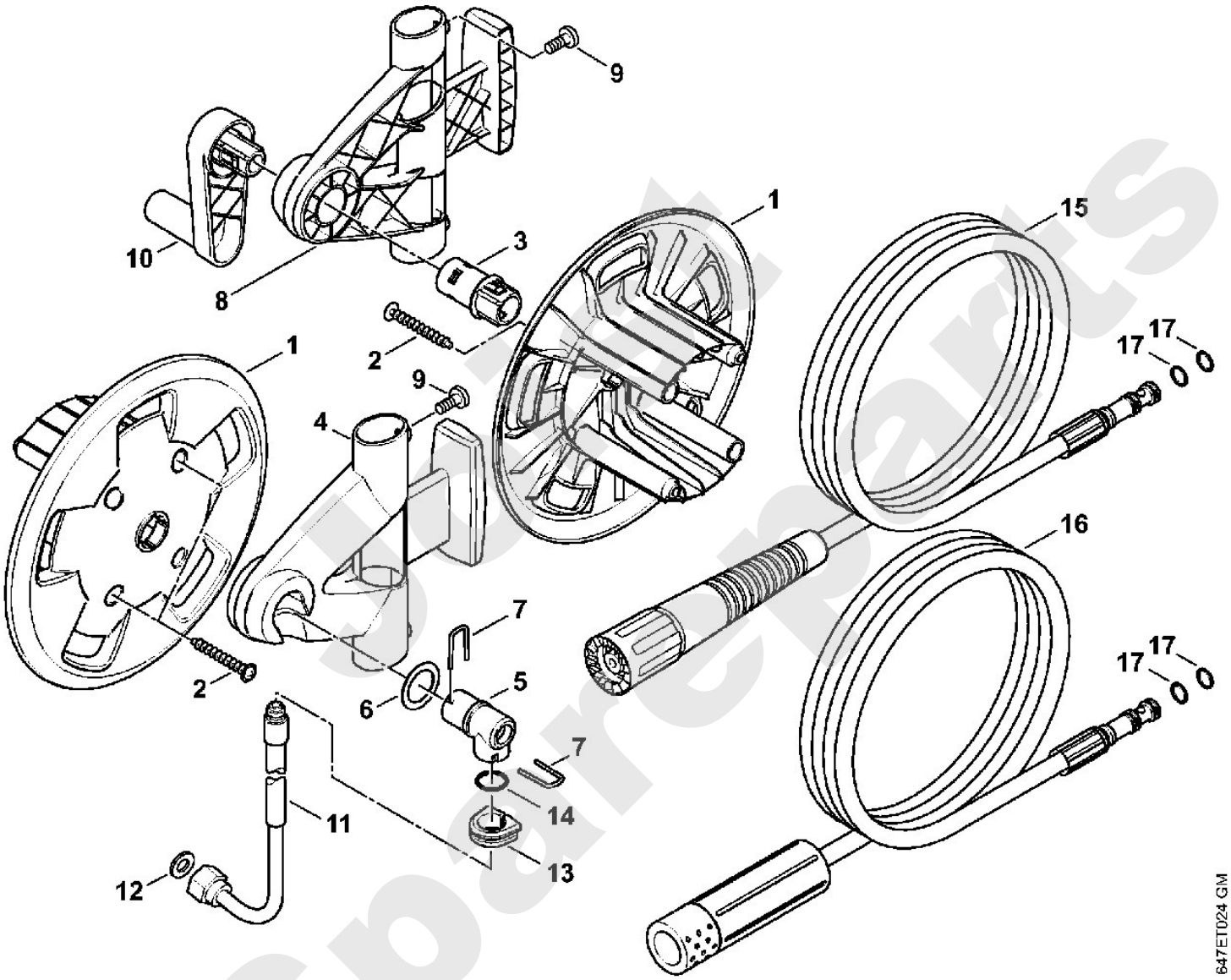

Reiniger / Kaltwasser-Hochdruckreiniger / RE 271, 271 PLUS, 281, 281 PLUS
Stückliste (9/16): J - Pistole, Hochdruckschlauch

Art.Nr.	Artikel	Bild-Nr.	Stk-Zahl
4925 500 1330	Benennung: Pistole		1
4925 500 6601	Benennung: Griff	1	1
4925 500 0601	Benennung: Ventil	2	1
4925 007 1060	Benennung: Dichtungssatz Ventil		1
	Benennung: Dichtungssatz (D)	3	1
4925 007 1001	Benennung: Reparatursatz für Ventil	4	1
	Benennung: Feder (D)	5	1
	Benennung: Stift (D)	6	1
	Benennung: Verschlussschraube (D)	7	1
	Benennung: Verschlussschraube (D)	8	1
4925 500 9200	Benennung: Kipphebel	9	1
	Benennung: Bolzen (D)	10	1
	Benennung: Verschlussstopfen (D)	11	1
4925 500 1501	Benennung: Hebel	12	1
	Benennung: Bolzen (D)	13	2
4925 500 1502	Benennung: Hebel	14	1
	Benennung: Bolzen (D)	15	1
4925 502 2000	Benennung: Feder	16	2
4925 502 1600	Benennung: Sicherungshebel	17	1
4925 502 4600	Benennung: Arretierhebel	18	1
4925 500 6701	Benennung: Kupplung	19	1
9645 945 3339	Benennung: RDR DIN3770-A11x4	20	1
4925 007 1061	Benennung: Satz Schrauben	21	1
4925 500 0840	Benennung: Hochdruckschlauch DN 6, 10 m, M24x1,5 Ausführungsart: RE 271, RE 281, RE 281 PLUS	22	1
4925 500 0841	Benennung: Hochdruckschlauch DN 6, 20 m, M24x1,5 (B) Ausführungsart: RE 271, RE 281, RE 281 PLUS	23	1
9652 945 1613	Benennung: Stützring 11,7/14,5x1,2-G Ausführungsart: RE 271, RE 281, RE 281 PLUS	24	1
9645 945 7520	Benennung: RDR A 10,82x1,78-NBR70 Ausführungsart: RE 271, RE 281, RE 281 PLUS	25	1
9645 945 7561	Benennung: RDR A 14x2-NBR70 Ausführungsart: RE 271, RE 281, RE 281 PLUS	26	1

Spareparts

Reiniger / Kaltwasser-Hochdruckreiniger / RE 271, 271 PLUS, 281, 281 PLUS
Stückliste (9/16): J - Pistole, Hochdruckschlauch

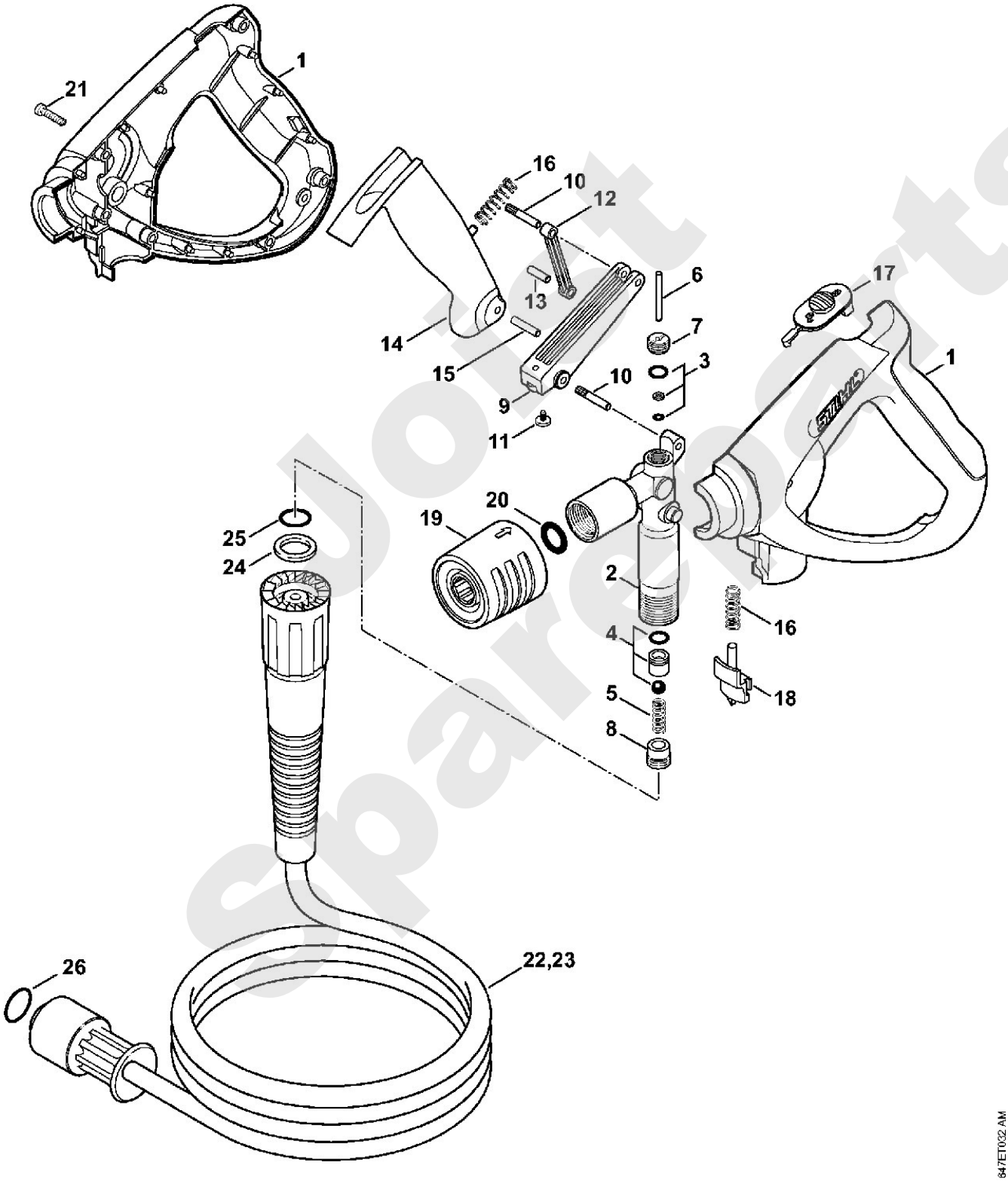

Joint spareparts

Reiniger / Kaltwasser-Hochdruckreiniger / RE 271, 271 PLUS, 281, 281 PLUS
Stückliste (10/16): K - Strahlrohr

Art.Nr.	Artikel	Bild-Nr.	Stk-Zahl
4925 500 8401	Benennung: Strahlrohr abgewinkelt mit Düsenkopf, 950 mm	1	1
4925 500 8900	Benennung: Griffschale	2	1
4925 007 1061	Benennung: Satz Schrauben	3	1
4925 503 1202	Benennung: Verbindungsstück	4	1
4925 500 3811	Benennung: Spritzkopf	5	1
9645 945 7510	Benennung: RDR N 10,77x2,62-NBR70	6	1
9645 945 7519	Benennung: RDR A 11,92x2,62-NBR70	7	1
9645 945 7659	Benennung: RDR A 20,35x1,78-NBR70	8	1
9645 945 7630	Benennung: RDR A 18,77x1,78-NBR70	9	1
4900 502 0903	Benennung: Schutzkappe	10	1
4900 502 1029	Benennung: Düse 2504 Ausführungsart: RE 271, RE 271 PLUS	11	1
4900 502 1031	Benennung: Düse 2505 GB, IRL, MAL Ausführungsart: RE 271	12	1
4900 502 1039	Benennung: Düse 25047 Ausführungsart: RE 281, RE 281 PLUS	13	1
4925 500 0960	Benennung: Strahlrohr 350 mm (B)	14	1
4925 500 0961	Benennung: Strahlrohr 500 mm (B)	15	1
4925 500 0962	Benennung: Strahlrohr 1,07 m (B)	16	1
4925 500 0963	Benennung: Strahlrohr 1,8 m (B)	17	1
4925 500 0964	Benennung: Strahlrohr 2,5 m (B)	18	1

Joist Spareparts

Reiniger / Kaltwasser-Hochdruckreiniger / RE 271, 271 PLUS, 281, 281 PLUS
Stückliste (10/16): K - Strahlrohr

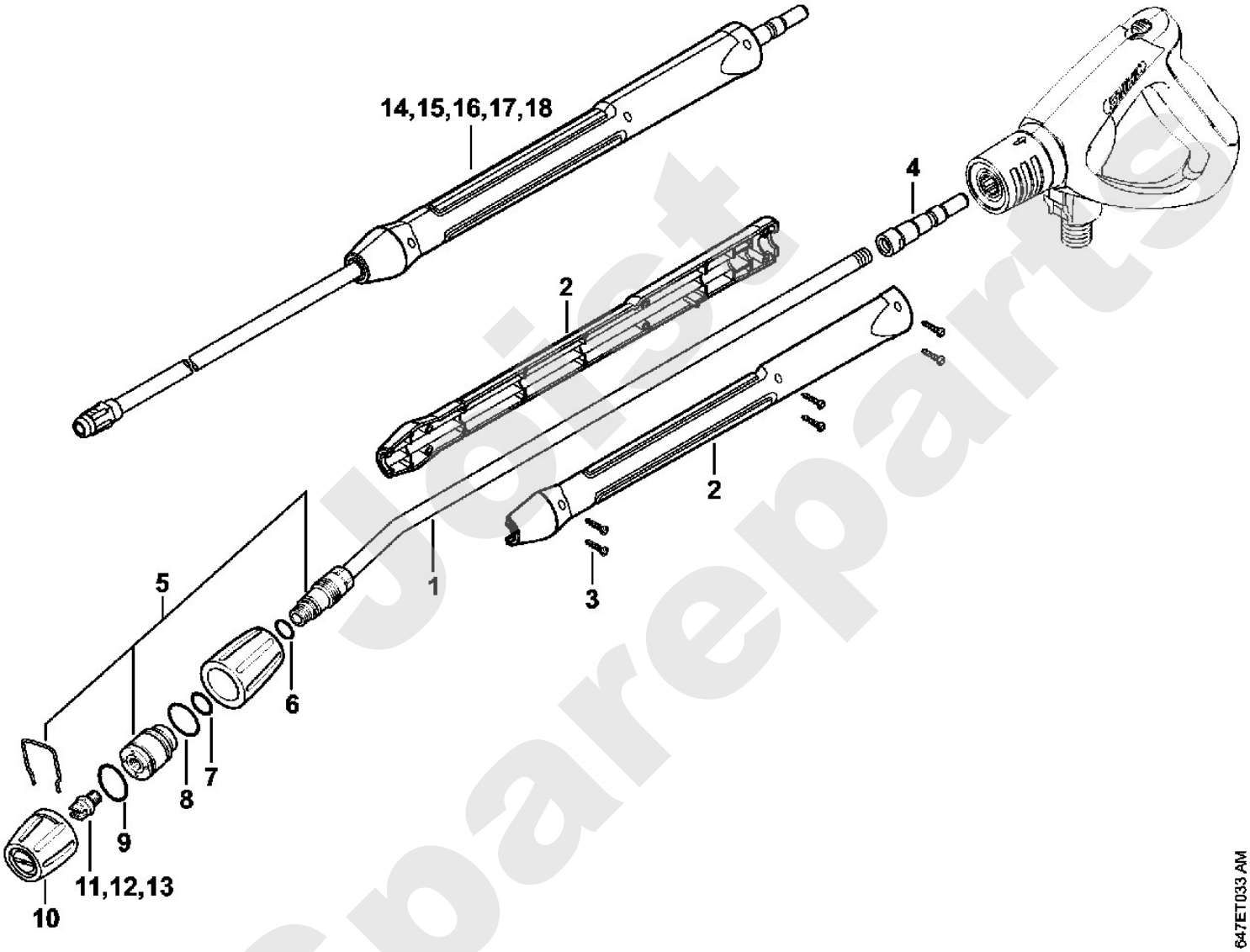

Jetist Spareparts

Reiniger / Kaltwasser-Hochdruckreiniger / RE 271, 271 PLUS, 281, 281 PLUS
Stückliste (11/16): L - Pistole, Strahlrohr (f. ältere Bauart)

Art.Nr.	Artikel	Bild-Nr.	Stk-Zahl
4925 500 1320	Benennung: * Pistole TI: (40.2009)	1	1
4731 007 1055	Benennung: * Dichtungssatz TI: (40.2009)	2	1
4925 500 0949	Benennung: * Strahlrohr 950 mm, abgewinkelt TI: (40.2009)	3	1
4925 007 1052	Benennung: * Dichtungssatz TI: (40.2009)		1
9645 945 7501	Benennung: * RDR A 9,3x2,4-NBR70 TI: (40.2009)	4	1
	Benennung: * Stützring (D) TI: (40.2009)	5	1
4925 500 3810	Benennung: * Spritzkopf TI: (40.2009)	6	1
9645 945 7510	Benennung: * RDR N 10,77x2,62-NBR70 TI: (40.2009)	7	1
9645 945 7530	Benennung: * RDR A 12,37x2,62-NBR70 TI: (40.2009)	8	1
9645 945 7659	Benennung: * RDR A 20,35x1,78-NBR70 TI: (40.2009)	9	1
4900 502 0905	Benennung: * Schutzkappe Ausführungsart: RE 271 PLUS, RE 281 PLUS TI: (40.2009)	10	1
4900 502 1029	Benennung: * Düse 2504 Ausführungsart: RE 271, RE 271 PLUS TI: (40.2009)	11	1
4900 502 1031	Benennung: * Düse 2505 GB, IRL, MAL Ausführungsart: RE 271 TI: (40.2009)	11	1
4900 502 1039	Benennung: * Düse 25047 Ausführungsart: RE 281, RE 281 PLUS TI: (40.2009)	12	1
4925 500 0801	Benennung: * Hochdruckschlauch DN 6, 10 m Ausführungsart: RE 271, RE 281 TI: (40.2009)	13	1
9645 945 7520	Benennung: * RDR A 10,82x1,78-NBR70 Ausführungsart: RE 271, RE 281 TI: (40.2009)	14	1
9652 945 1613	Benennung: * Stützring 11,7/14,5x1,2-G Ausführungsart: RE 271, RE 281 TI: (40.2009)	15	1
9645 945 7659	Benennung: * RDR A 20,35x1,78-NBR70 Ausführungsart: RE 271, RE 281 TI: (40.2009)	16	1

Sparepart

Reiniger / Kaltwasser-Hochdruckreiniger / RE 271, 271 PLUS, 281, 281 PLUS
Stückliste (11/16): L - Pistole, Strahlrohr (f. ältere Bauart)

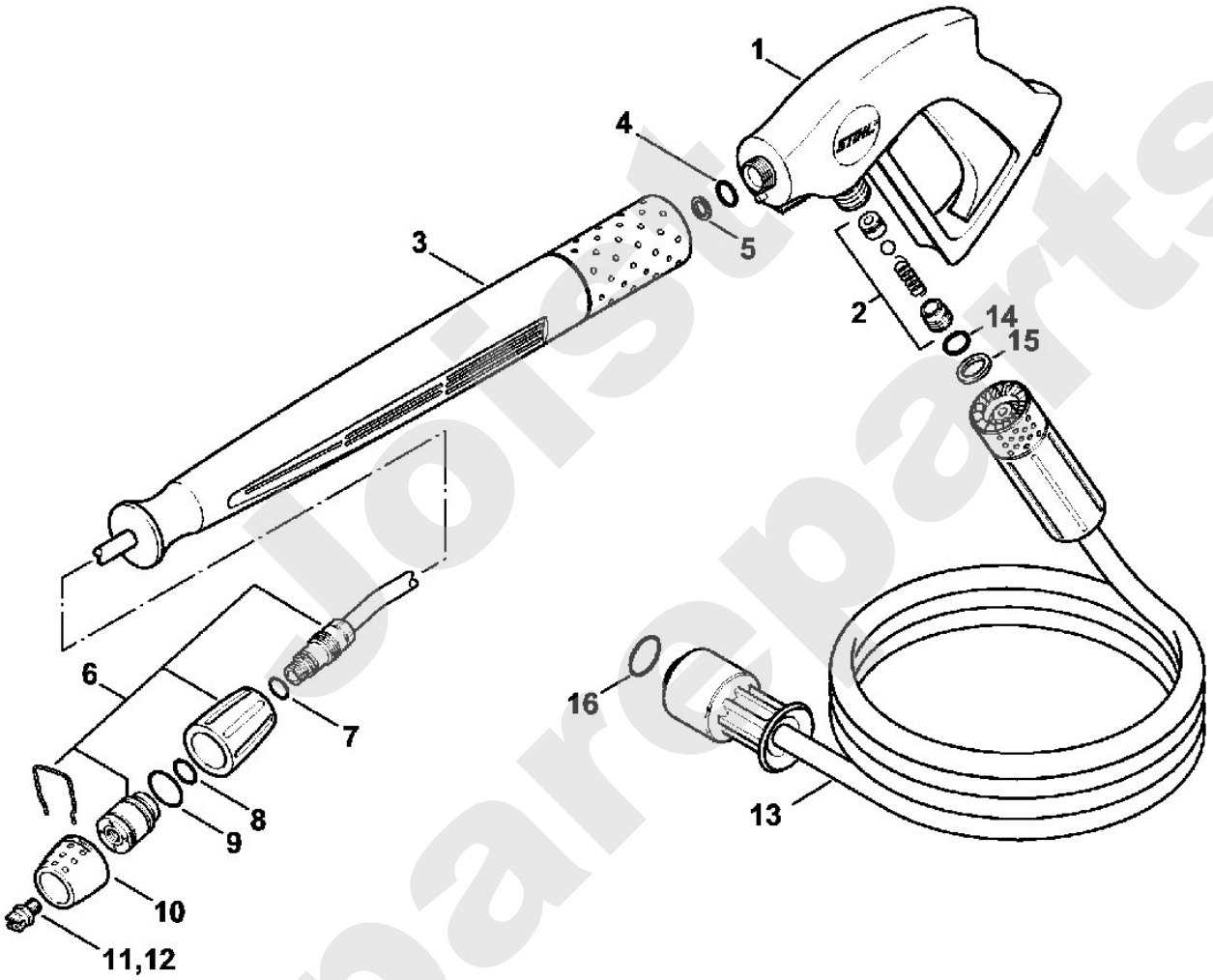

Jotsu Spareparts

Reiniger / Kaltwasser-Hochdruckreiniger / RE 271, 271 PLUS, 281, 281 PLUS
Stückliste (12/16): M - Rotordüse, rotierende Waschbürste, Saugsch

Art.Nr.	Artikel	Bild-Nr.	Stk-Zahl
4925 500 8304	Benennung: Rotordüse mit Strahlrohr 040 Ausführungsart: RE 271 PLUS	1	1
4925 500 8306	Benennung: Rotordüse mit Strahlrohr 050 Ausführungsart: RE 281 PLUS	2	1
4925 500 8900	Benennung: Griffschale	3	1
4925 007 1061	Benennung: Satz Schrauben	4	1
4925 503 1202	Benennung: Verbindungsstück	5	1
4900 500 1641	Benennung: Rotordüse 040 Ausführungsart: RE 271 PLUS	6	1
4900 007 1016	Benennung: Reparatursatz für Rotordüse 040 (A,B) Ausführungsart: RE 271 PLUS		1
4900 500 1649	Benennung: Rotordüse 050 Ausführungsart: RE 281 PLUS	7	1
4900 007 1050	Benennung: Reparatursatz für Rotordüse 050 (A,B) Ausführungsart: RE 281 PLUS		1
4900 502 0911	Benennung: Kappe Ausführungsart: RE 271 PLUS, RE 281 PLUS	8	1
4925 500 5900	Benennung: Rotierende Waschbürste (B)	9	1
4900 500 3101	Benennung: Waschbürstenkopf (C)	10	1
4900 500 3102	Benennung: Waschbürstenkopf lang (B)	11	1
4925 500 0500	Benennung: Saugschlauch (B)	12	1
4900 501 0900	Benennung: Sieb (B)	13	1
9291 021 0120	Benennung: Scheibe DIN125-A5,3 (B)	14	3
9041 216 0950	Benennung: Zylinderschraube DIN84-M5x10-5.8 (B)	15	3

Jorst Spareparts

Reiniger / Kaltwasser-Hochdruckreiniger / RE 271, 271 PLUS, 281, 281 PLUS
Stückliste (12/16): M - Rotordüse, rotierende Waschbürste, Saugsch

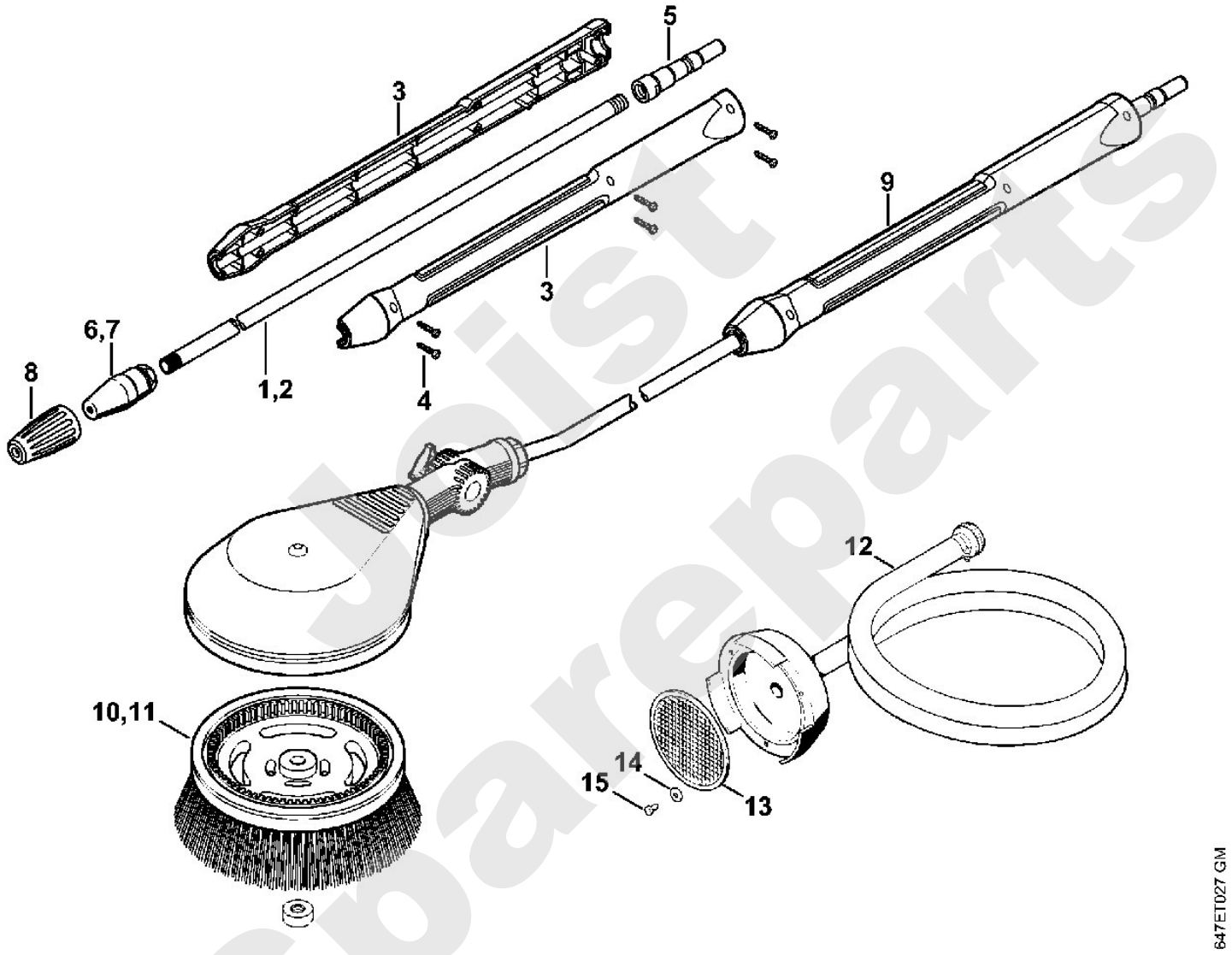

Joist Spareparts

Reiniger / Kaltwasser-Hochdruckreiniger / RE 271, 271 PLUS, 281, 281 PLUS
Stückliste (13/16): N - Rotordüse, rotierende Was (f. ältere Bauar

Art.Nr.	Artikel	Bild-Nr.	Stk-Zahl
4900 500 1640	Benennung: * Rotordüse 040 Ausführungsart: RE 271 PLUS TI: (40.2009)	1	1
4925 500 1605	Benennung: * Rotordüse 050 Ausführungsart: RE 281 PLUS TI: (40.2009)	2	1
4925 007 1052	Benennung: * Dichtungssatz Ausführungsart: RE 271 PLUS, RE 281 PLUS TI: (40.2009)		1
9645 945 7501	Benennung: * RDR A 9,3x2,4-NBR70 Ausführungsart: RE 271 PLUS, RE 281 PLUS TI: (40.2009)	3	1
	Benennung: * Stützring (D) Ausführungsart: RE 271 PLUS, RE 281 PLUS TI: (40.2009)	4	1
4900 500 1641	Benennung: * Rotordüse 040 Ausführungsart: RE 271 PLUS TI: (40.2009)	5	1
4900 007 1016	Benennung: * Reparatursatz für Rotordüse 040 (A,B) Ausführungsart: RE 271 PLUS TI: (40.2009)		1
4900 500 1649	Benennung: * Rotordüse 050 Ausführungsart: RE 281 PLUS TI: (40.2009)	6	1
4900 007 1050	Benennung: * Reparatursatz für Rotordüse 050 (A,B) Ausführungsart: RE 281 PLUS TI: (40.2009)		1
4900 502 0911	Benennung: * Kappe Ausführungsart: RE 271 PLUS, RE 281 PLUS TI: (40.2009)	7	1
9636 815 0915	Benennung: * Dichtring DIN7603-10x14x1,5 Ausführungsart: RE 271 PLUS, RE 281 PLUS TI: (40.2009)	8	1
4925 500 3000	Benennung: * Rotierende Waschbürste (B) TI: (40.2009)	9	1
4900 500 3101	Benennung: * Waschbürstenkopf (C) TI: (40.2009)	10	1
4900 500 3102	Benennung: * Waschbürstenkopf lang (B) TI: (40.2009)	11	1
4925 500 6700	Benennung: * Kupplung (B) TI: (40.2009)	12	1

Spareparts

Reiniger / Kaltwasser-Hochdruckreiniger / RE 271, 271 PLUS, 281, 281 PLUS
Stückliste (13/16): N - Rotordüse, rotierende Was (f. ältere Bauar

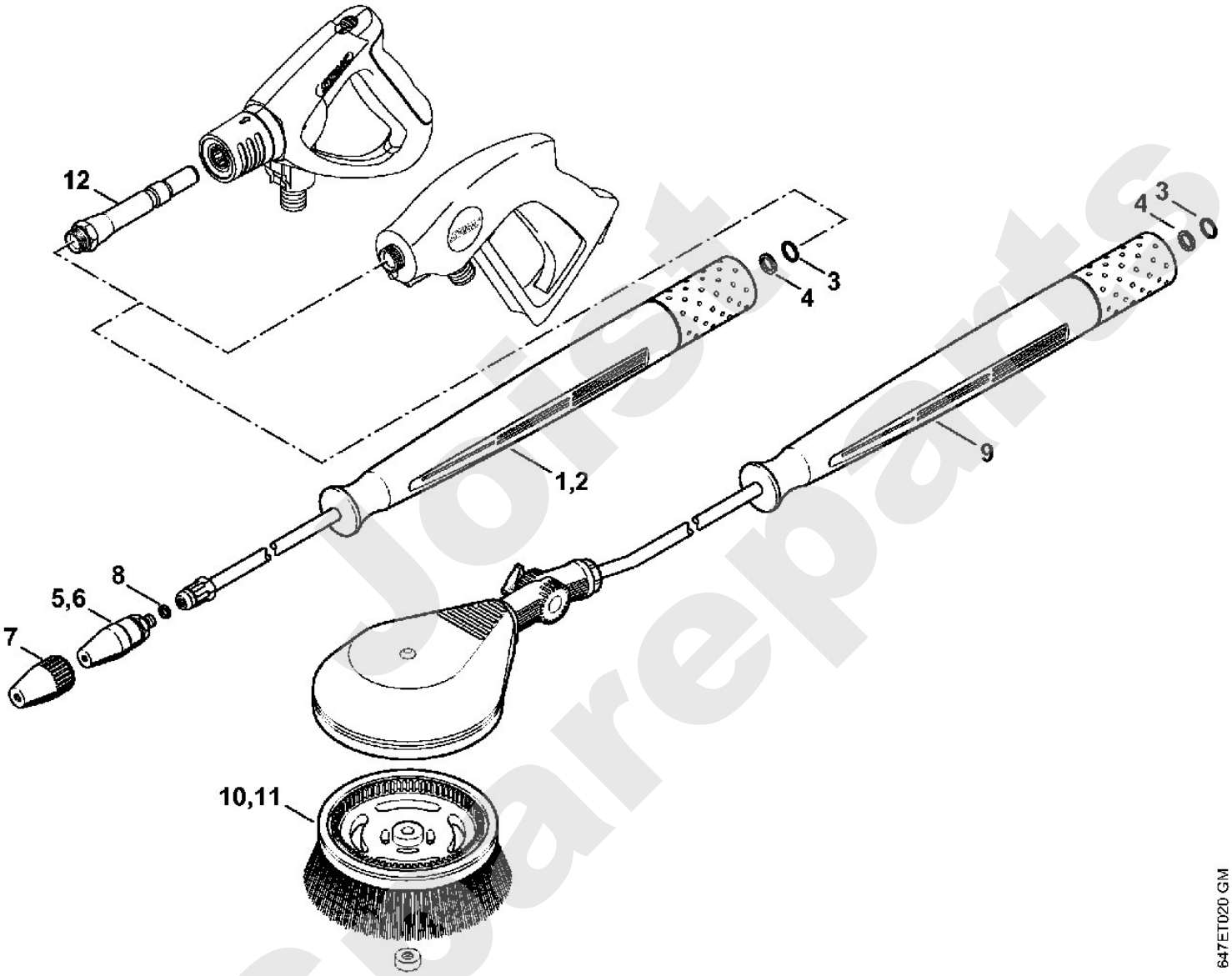

Just Spareparts

Reiniger / Kaltwasser-Hochdruckreiniger / RE 271, 271 PLUS, 281, 281 PLUS
Stückliste (14/16): O - Rohrreinigungsset, Sand-Nassstrahleinricht

Art.Nr.	Artikel	Bild-Nr.	Stk-Zahl
4925 500 8000	Benennung: Rohrreinigungsset 10 m (B)	1	1
4925 500 8001	Benennung: Rohrreinigungsset 20 m (B)	2	1
4915 502 1030	Benennung: Düse (B)	3	1
4925 500 1800	Benennung: Sand-Nassstrahleinrichtung 05 (B)	4	1
9645 945 7555	Benennung: RDR A 13,95x2,62-NBR70 (B)	5	1
4915 500 6365	Benennung: Düse 05 (B)	6	1
4900 502 3600	Benennung: Einsatz (B)	7	1
	Benennung: Schutzkappe (B,D)	8	1
	Benennung: Düse (B,D)	9	1
	Benennung: Sicherungsring (B,D)	10	1
	Benennung: Runddichtring (B,D)	11	1
4900 007 1000	Benennung: Reparatursatz (B)		1
9645 945 7602	Benennung: RDR A 18x2-NBR70 (B)	12	1
9645 945 7565	Benennung: RDR A 15x1,5-NBR70 (B)	13	1
9455 621 1520	Benennung: Sicherungsring DIN471-15x1 (B)	14	1
9771 021 1500	Benennung: Schlauchschelle 16-25 (B)	15	1

Joist Spareparts

Reiniger / Kaltwasser-Hochdruckreiniger / RE 271, 271 PLUS, 281, 281 PLUS
Stückliste (14/16): O - Rohrreinigungsset, Sand-Nassstrahleinricht

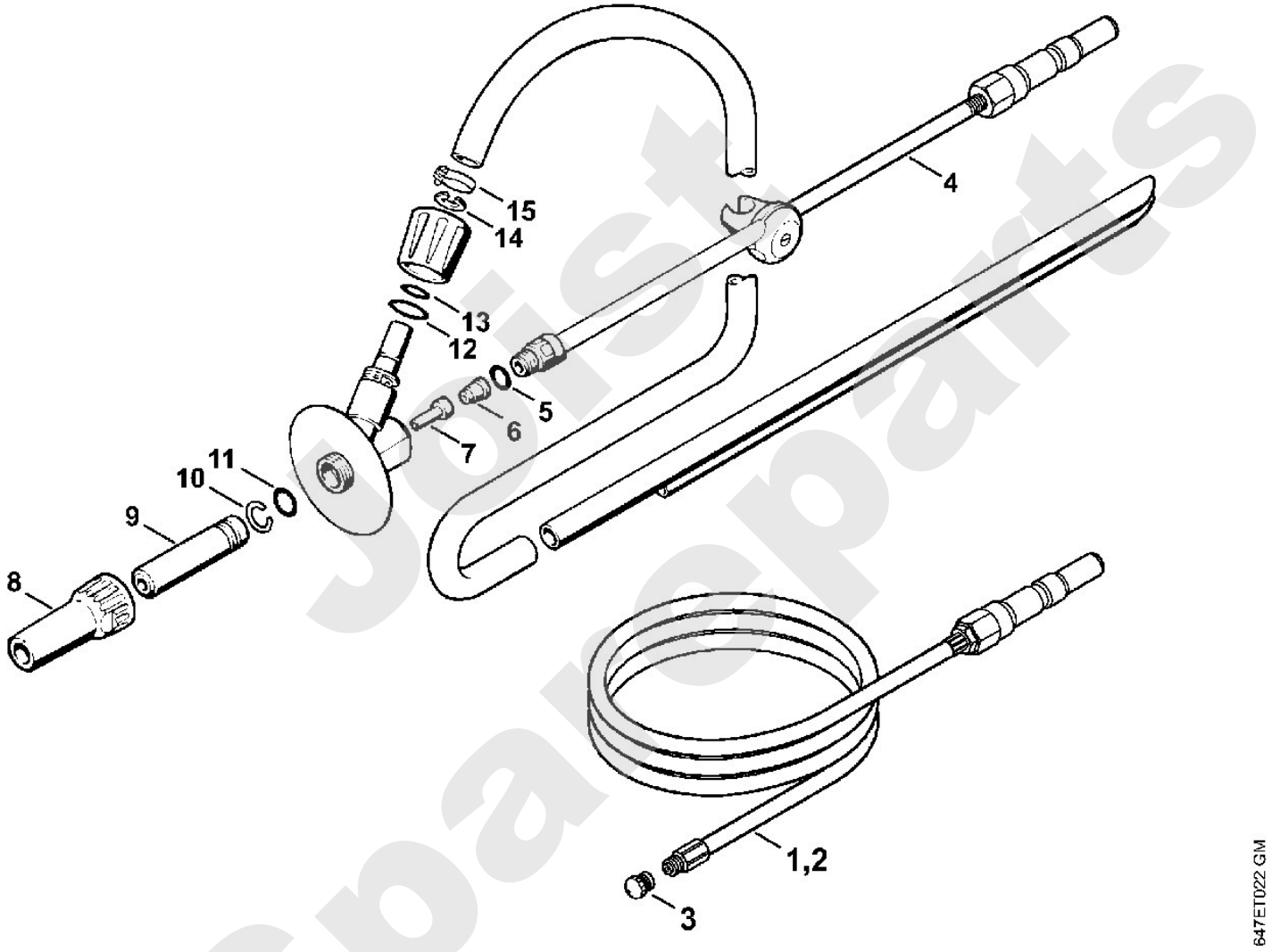

Reiniger / Kaltwasser-Hochdruckreiniger / RE 271, 271 PLUS, 281, 281 PLUS
Stückliste (15/16): P - Rohrreinigungsset, Sand-N (f. ältere Bauar

Art.Nr.	Artikel	Bild-Nr.	Stk-Zahl
4900 500 1716	Benennung: * Rohrreinigungsset 10 m (B) TI: (40.2009)	1	1
4900 500 1721	Benennung: * Rohrreinigungsset 20 m (B) TI: (40.2009)	2	1
4915 503 0200	Benennung: * Überwurfmutter (B) TI: (40.2009)	3	1
9645 945 7501	Benennung: * RDR A 9,3x2,4-NBR70 (B) TI: (40.2009)	4	2
4915 502 1030	Benennung: * Düse (B) TI: (40.2009)	5	1
4900 500 1811	Benennung: * Sand-Nassstrahleinrichtung 05 (B) TI: (40.2009)	6	1
9645 945 7555	Benennung: * RDR A 13,95x2,62-NBR70 (B) TI: (40.2009)	7	1
4915 500 6365	Benennung: * Düse 05 (B) TI: (40.2009)	8	1
4900 502 3600	Benennung: * Einsatz (B) TI: (40.2009)	9	1
	Benennung: * Schutzkappe (B,D) TI: (40.2009)	10	1
	Benennung: * Düse (B,D) TI: (40.2009)	11	1
	Benennung: * Sicherungsring (B,D) TI: (40.2009)	12	1
	Benennung: * Runddichtring (B,D) TI: (40.2009)	13	1
4900 007 1000	Benennung: * Reparatursatz (B) TI: (40.2009)		1
9645 945 7602	Benennung: * RDR A 18x2-NBR70 (B) TI: (40.2009)	14	1
9645 945 7565	Benennung: * RDR A 15x1,5-NBR70 (B) TI: (40.2009)	15	1
9455 621 1520	Benennung: * Sicherungsring DIN471-15x1 (B) TI: (40.2009)	16	1
9771 021 1500	Benennung: * Schlauchschelle 16-25 (B) TI: (40.2009)	17	1
4925 500 6700	Benennung: * Kupplung (B) TI: (40.2009)	18	1

Joist Spareparts

Reiniger / Kaltwasser-Hochdruckreiniger / RE 271, 271 PLUS, 281, 281 PLUS
Stückliste (15/16): P - Rohrreinigungsset, Sand-N (f. ältere Bauar

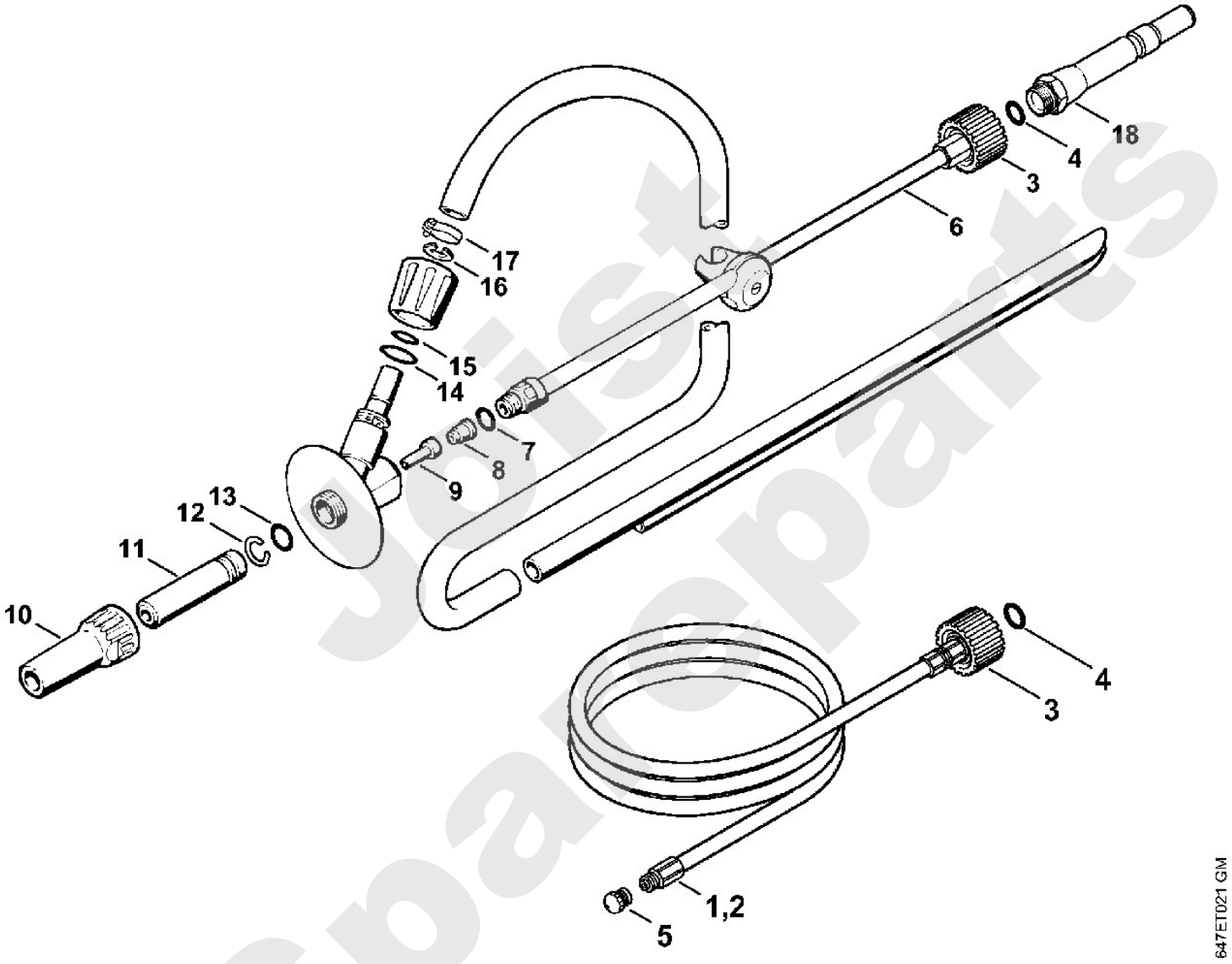

Joist Spareparts

Reiniger / Kaltwasser-Hochdruckreiniger / RE 271, 271 PLUS, 281, 281 PLUS
Stückliste (16/16): Q - Maschinennummer

Art.Nr.	Artikel	Bild-Nr.	Stk-Zahl
	Benennung: Position der Maschinennummer (D)	1	1

Joist Sparepart

Reiniger / Kaltwasser-Hochdruckreiniger / RE 271, 271 PLUS, 281, 281 PLUS
Stückliste (16/16): Q - Maschinennummer

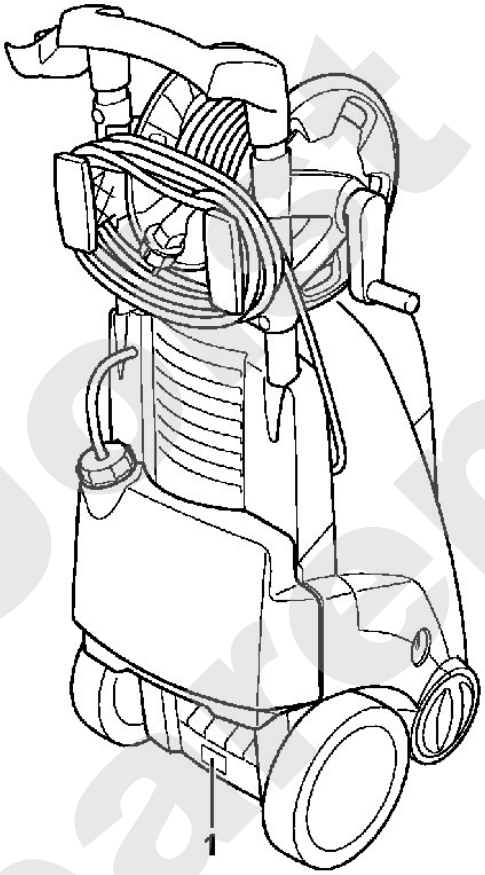

4767-GET-0000-A0

Jost Spareparts