Reiniger / Kaltwasser-Hochdruckreiniger / RE 250 K, 260 K
Stückliste (1/11): A - Elektromotor

Art.Nr.	Artikel	Bild-Nr.	Stk-Zahl
4717 602 0205	Benennung: Stator 230 V Europa Ausführungsart: RE 250 K	1	1
4717 602 0211	Benennung: Stator 240 V AUS, GB, IRL, MAL Ausführungsart: RE 250 K	1	1
4717 602 0221	Benennung: Stator 200 V/50 Hz Ausführungsart: RE 250 K	1	1
4717 602 0231	Benennung: Stator 200 V/60 Hz Ausführungsart: RE 250 K	1	1
4717 602 0207	Benennung: Stator 230 V/60 Hz Ausführungsart: RE 250 K	1	1
4717 602 0206	Benennung: Stator 230 V Europa Ausführungsart: RE 260 K	1	1
4717 600 1135	Benennung: Rotor 230 V Europa Ausführungsart: RE 250 K	2	1
4717 600 1136	Benennung: Rotor 240 V AUS, NZ Ausführungsart: RE 250 K	2	1
4717 600 1137	Benennung: Rotor 60 Hz J 60 Hz Ausführungsart: RE 250 K	2	1
4717 600 1138	Benennung: Rotor 50 Hz GB, IRL, MAL, J Ausführungsart: RE 250 K	2	1
4717 600 1139	Benennung: Rotor 230 V Europa Ausführungsart: RE 260 K	2	1
4717 600 1135	Benennung: * Rotor 230 V Europa Ausführungsart: RE 260 K Bis. Masch. Nr.: 23630728	2	1
4717 708 6100	Benennung: Ring (C)	3	1
4703 602 1100	Benennung: Deckel	4	1
9503 003 5460	Benennung: Kugellager DIN625-6004-2Z (C)	5	1
4703 602 9300	Benennung: Scheibe (C)	6	1
9039 488 0955	Benennung: Gewindeformschraube DIN7500-M5x10	7	3
9039 488 0985	Benennung: Gewindeformschraube DIN7500-M5x16 (C)	8	3
4703 607 3000	Benennung: Lüfterrad	9	1
9330 630 0120	Benennung: Fächerscheibe DIN6798-A5,3	10	1
4717 608 2000	Benennung: Bundschraube	11	1
4717 706 2100	Benennung: Abdeckhaube (C)	12	1
4717 791 6100	Benennung: Bundschraube	13	2
4717 791 5705	Benennung: Traggriff (C)	14	1
9291 021 0140	Benennung: Scheibe DIN125-A6,4	15	2
9045 371 1400	Benennung: Zylinderschraube DIN912-M6x40-12.9	16	2
4717 791 5400	Benennung: Halter (C)	17	1
	Benennung: Niet (D)	18	2

Spareparts

Reiniger / Kaltwasser-Hochdruckreiniger / RE 250 K, 260 K
Stückliste (1/11): A - Elektromotor

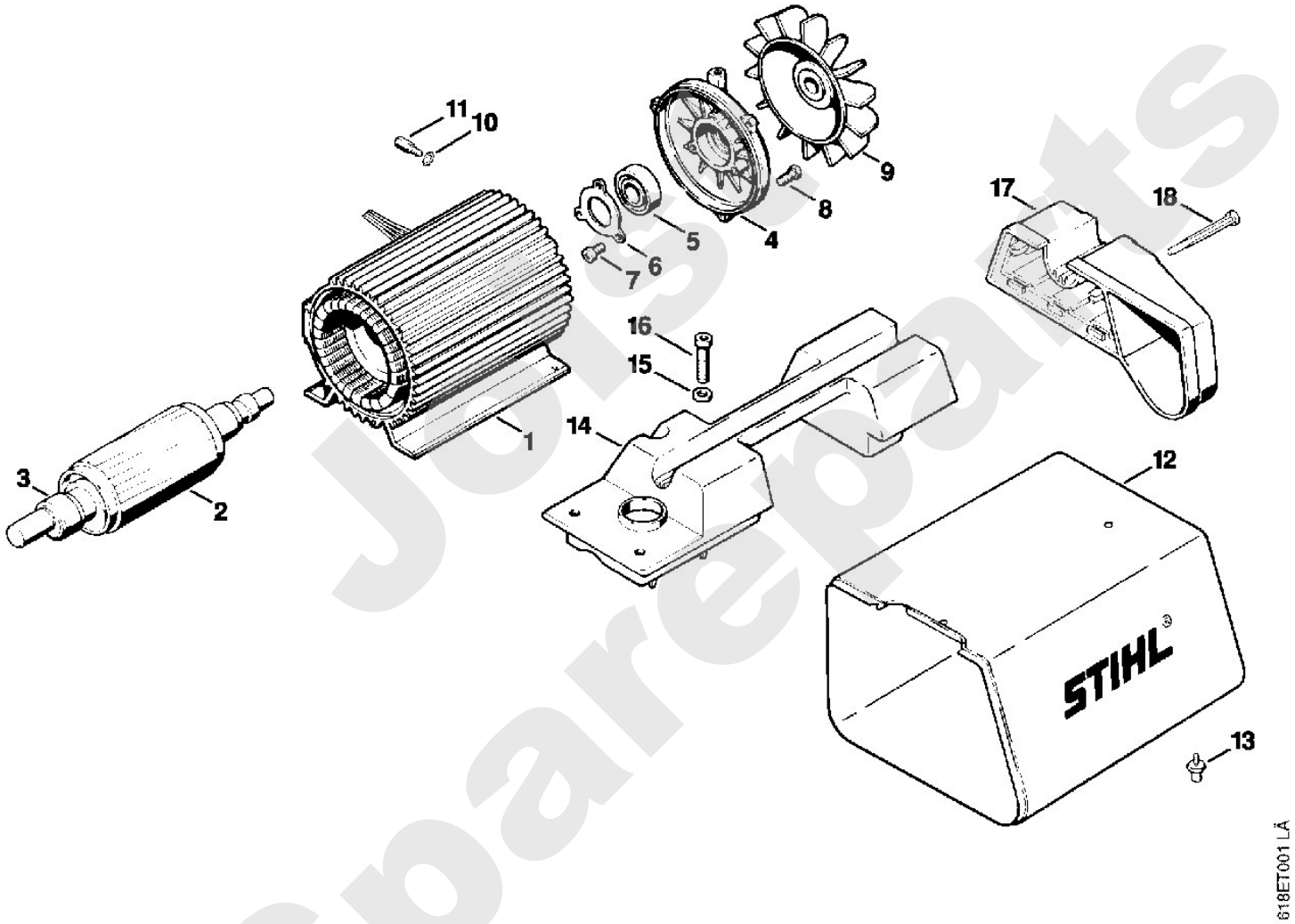

Jetset Spareparts

Reiniger / Kaltwasser-Hochdruckreiniger / RE 250 K, 260 K
Stückliste (2/11): B - Schaltergehäuse

Art.Nr.	Artikel	Bild-Nr.	Stk-Zahl
4717 432 1005	Benennung: Schaltergehäuse (C)	1	1
4717 435 0300	Benennung: Schalter Europa Ausführungsart: RE 250 K	2	1
4717 435 0305	Benennung: Schalter 50 Hz J Ausführungsart: RE 250 K	2	1
4717 435 0308	Benennung: Schalter AUS, NZ (C) Ausführungsart: RE 250 K	2	1
4717 435 0307	Benennung: Schalter GB, IRL, MAL Ausführungsart: RE 250 K	2	1
4717 435 0304	Benennung: Schalter Europa (C) Ausführungsart: RE 260 K	2	1
4717 439 0600	Benennung: Dichtkappe (C)	3	1
4717 435 2400	Benennung: Schalthebel	4	1
4717 605 1001	Benennung: Kondensator	5	1
9330 630 0120	Benennung: Fächerscheibe DIN6798-A5,3	6	1
9110 313 0950	Benennung: Linsenschraube DIN7985-M5x10-8.8	7	1
4717 440 2005	Benennung: Anschlussleitung Europa	8	1
4717 440 2006	Benennung: Anschlussleitung GB Ausführungsart: RE 250 K	9	1
4717 440 2007	Benennung: Anschlussleitung J Ausführungsart: RE 250 K	10	1
4717 440 2008	Benennung: Anschlussleitung AUS, NZ Ausführungsart: RE 250 K	11	1
4703 431 2400	Benennung: Kabelschutz	12	1
4717 432 0600	Benennung: Deckel (C)	13	1
9291 021 0120	Benennung: Scheibe DIN125-A5,3	14	1
4703 435 6000	Benennung: Halter AUS, NZ Ausführungsart: RE 250 K	15	1
4717 435 0300	Benennung: * Schalter Europa (C) Ausführungsart: RE 260 K Bis. Masch. Nr.: 23630728	30	1

Josist Spareparts

Reiniger / Kaltwasser-Hochdruckreiniger / RE 250 K, 260 K
Stückliste (2/11): B - Schaltergehäuse

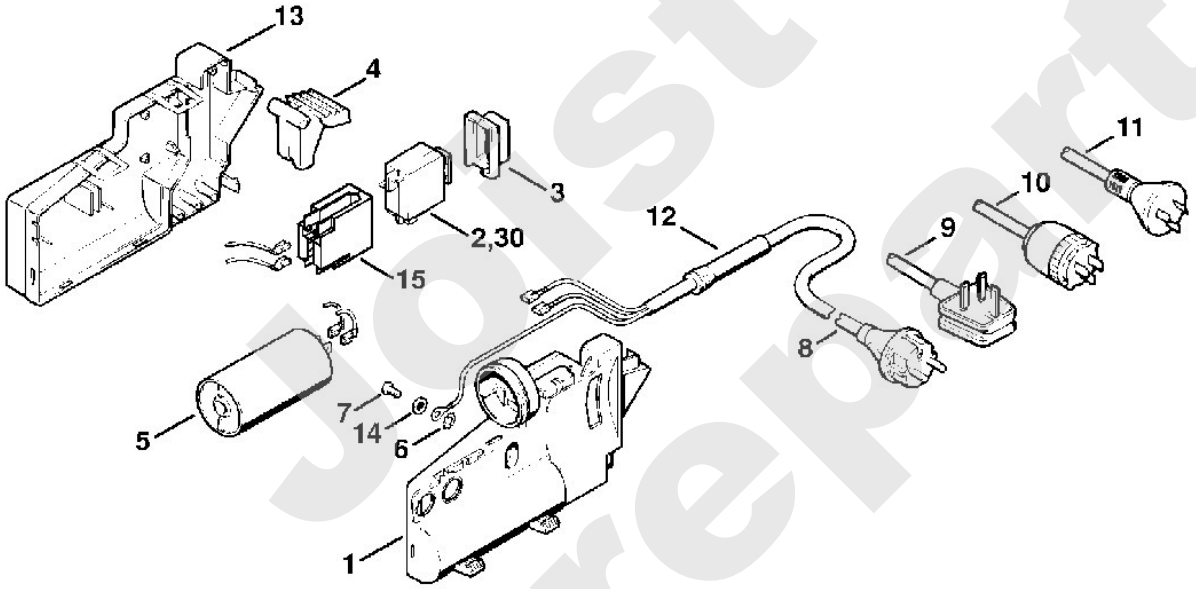

618ET011 GM

Jolst Spareparts

Reiniger / Kaltwasser-Hochdruckreiniger / RE 250 K, 260 K
Stückliste (3/11): C - Pumpengehäuse

Art.Nr.	Artikel	Bild-Nr.	Stk-Zahl
4717 700 4002	Benennung: Pumpengehäuse (C)	1	1
9633 003 3940	Benennung: WDR DIN3760-B35x47x7	3	1
9630 003 2151	Benennung: WDR B20x28x7 (C)	4	3
4703 708 6110	Benennung: Lagerring	5	1
4703 708 4900	Benennung: Führungsplatte (C)	6	2
9455 621 2790	Benennung: Sicherungsring DIN471-25x1,2	7	2
4724 701 3100	Benennung: Kolben	8	3
4703 709 0300	Benennung: Hochdruckmanschette	9	3
4703 701 2010	Benennung: Flansch	10	3
4703 700 4610	Benennung: Ventilblock (C)	11	3
4703 709 2000	Benennung: Dichtring	12	3
4703 709 2005	Benennung: Dichtring	13	3
4703 709 2010	Benennung: Dichtring	14	3
9645 945 7586	Benennung: RDR A 17x1,5-NBR70	15	6
4703 700 6201	Benennung: Ventil	16	6
9645 945 1320	Benennung: RDR DIN3770-A13,5x1,5	17	6
9294 021 0180	Benennung: Scheibe DIN433-8,4	18	6
9045 371 1880	Benennung: Zylinderschraube DIN912-M8x35-12.9	19	6
4717 700 5806	Benennung: Öleinfüllstutzen (C)	20	1
9645 945 7581	Benennung: RDR A 16x1,5-NBR70	21	1
4717 708 1305	Benennung: Ölmessstab	22	1
9045 371 0980	Benennung: Schraube DIN912-M5x16-12.9	23	3
4703 007 1051	Benennung: Dichtungssatz für 3 Kolben (C)		1
4703 007 1050	Benennung: Dichtungssatz (C)		1
4717 700 5805	Benennung: * Öleinfüllstutzen (C)	50	1
9645 945 7581	Benennung: * RDR A 16x1,5-NBR70	51	2

Jorist Spareparts

Reiniger / Kaltwasser-Hochdruckreiniger / RE 250 K, 260 K
Stückliste (3/11): C - Pumpengehäuse

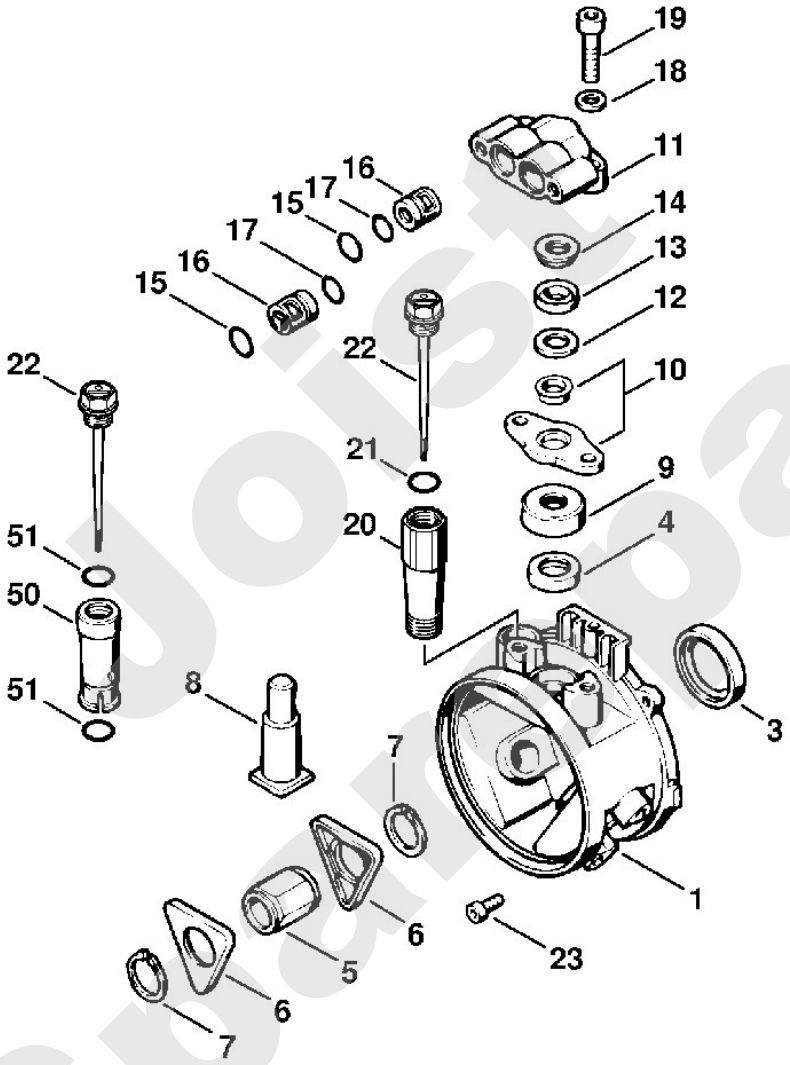

Joist Spareparts

Reiniger / Kaltwasser-Hochdruckreiniger / RE 250 K, 260 K
Stückliste (4/11): D - Regelsicherheitsblock

Art.Nr.	Artikel	Bild-Nr.	Stk-Zahl
4703 511 0100	Benennung: Gehäuse (C) Ausführungsart: RE 250 K	1	1
4703 512 0800	Benennung: Ventilkäfig	2	1
4703 518 0200	Benennung: Feder	3	1
4703 510 0305	Benennung: Steuerkolben	4	1
9645 945 7458	Benennung: RDR A 5x2,5-NBR70	5	1
4703 510 0600	Benennung: Verschlussschraube (C)	6	1
9645 945 7561	Benennung: RDR A 14x2-NBR70	7	1
4703 510 0500	Benennung: Ventilsitzring (C)	8	1
9645 945 7494	Benennung: RDR A 8,76x1,78-NBR70	9	1
4717 510 0300	Benennung: Steuerkolben Ausführungsart: RE 250 K	10	1
9652 945 1612	Benennung: Stützring 15,5/18,6x1,4-G	11	1
9645 945 7569	Benennung: RDR A 15x1,8-NBR70	12	1
9652 945 1611	Benennung: Stützring 9,6/12,8x1,2-G (C)	13	1
9645 945 0760	Benennung: RDR DIN3770-A9x2	14	1
4703 513 0100	Benennung: Federhalter	15	1
4703 518 0205	Benennung: Feder (C)	16	1
0000 958 0609	Benennung: Scheibe	17	2
4703 513 0200	Benennung: Verbindungsstück (C)	18	1
4703 510 0400	Benennung: Ventil		1
4703 512 0700	Benennung: Ventilkörper	19	1
9652 945 1604	Benennung: Stützring 3/6x1,4-UG (C)	20	1
9516 003 2020	Benennung: Kugel DIN5401-5	21	1
4703 518 0210	Benennung: Feder	22	1
4703 518 0500	Benennung: Stopfen	23	1
9380 620 1650	Benennung: Spannstift DIN1481-3x8	24	1
9645 945 7663	Benennung: RDR A 21x1,5-NBR70	25	1
9645 945 7543	Benennung: RDR A 13x1,5-NBR70 (C)	26	1
9645 945 7504	Benennung: RDR A 10x2-NBR70	27	1
4703 512 0400	Benennung: Drehgriff (C)	28	1
4703 512 0900	Benennung: Anzeigering (C)	29	1
	Benennung: * Regelsicherheitsblock Ausführungsart: RE 260 K TI: (06.1996)		1
4717 511 0100	Benennung: Gehäuse (C) Ausführungsart: RE 260 K	30	1
4717 510 0305	Benennung: Steuerkolben (C) Ausführungsart: RE 260 K	31	1
4717 430 0500	Benennung: Mikroschalter Ausführungsart: RE 260 K	33	1
9039 488 0380	Benennung: Gewindeformschraube DIN7500-M3x16 Ausführungsart: RE 260 K	34	2
4717 435 5900	Benennung: Kabelbinder Ausführungsart: RE 260 K	35	1
4717 435 8800	Benennung: Buchse Ausführungsart: RE 260 K	36	1
4717 435 7200	Benennung: Wippe Ausführungsart: RE 260 K	37	1
9291 021 0120	Benennung: Scheibe DIN125-A5,3 Ausführungsart: RE 260 K	38	1
9039 488 0991	Benennung: Gewindeformschraube DIN7500-M5x30 (C) Ausführungsart: RE 260 K	39	1
9330 630 0120	Benennung: Fächerscheibe DIN6798-A5,3 Ausführungsart: RE 260 K	40	1
9039 488 0988	Benennung: Gewindeformschraube DIN7500-M5x16 Ausführungsart: RE 250 K	41	3
9039 488 0988	Benennung: Gewindeformschraube DIN7500-M5x16 Ausführungsart: RE 260 K	41	2
4703 007 1057	Benennung: Dichtungssatz		1

Spareparts

Reiniger / Kaltwasser-Hochdruckreiniger / RE 250 K, 260 K
Stückliste (4/11): D - Regelsicherheitsblock

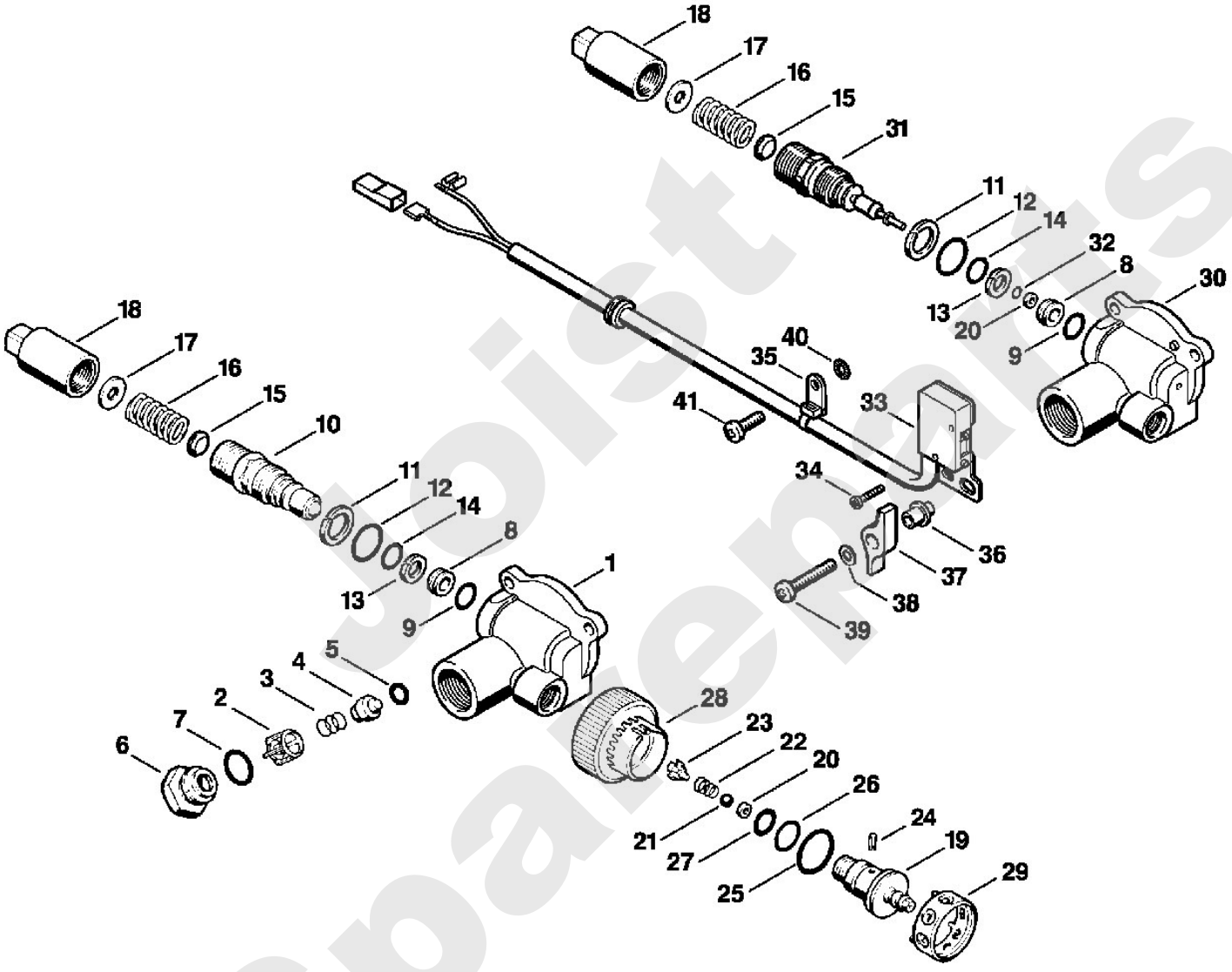

Joist Spareparts

Reiniger / Kaltwasser-Hochdruckreiniger / RE 250 K, 260 K
Stückliste (5/11): E - Pumpendeckel

Art.Nr.	Artikel	Bild-Nr.	Stk-Zahl
4717 700 8900	Benennung: Pumpendeckel (C)	1	1
9146 795 1520	Benennung: Verschlussschraube DIN906-M16x1,5	2	5
9645 945 8864	Benennung: RDR A 104,37x3,53-NBR70	3	1
4703 512 0505	Benennung: Manometer (C)	4	1
9045 371 1900	Benennung: Zylinderschraube DIN912-M8x40-12.9 (C)	5	6
9645 945 7484	Benennung: RDR A 8x2-NBR70	6	1
9645 945 8073	Benennung: RDR A 44x2-NBR70	7	1
4703 518 0600	Benennung: Scheibe Ø 14/36x2 mm (C) Ausführungsart: RE 250 K	8	1
4703 518 0600	Benennung: * Scheibe Ø 14/36x2 mm Ausführungsart: RE 260 K TI: (06.1996)	8	1
4717 518 0600	Benennung: Scheibe Ausführungsart: RE 260 K	9	1
9039 488 0988	Benennung: Gewindeformschraube DIN7500-M5x16	10	3
4703 700 9800	Benennung: Ansaugstutzen	11	1
9645 945 7531	Benennung: RDR A 12,3x2,4-NBR70	12	2
4703 700 8805	Benennung: Sieb	13	1
4717 700 6201	Benennung: Ventil 50 Hz	14	1
9645 945 7481	Benennung: RDR A 8x1-NBR70	15	1
4717 708 9300	Benennung: Scheibe	16	1
4717 700 6205	Benennung: Ventil 60 Hz Ausführungsart: RE 250 K	17	1
4703 701 6005	Benennung: Schlauch 6x1,5 mm x 1 m	18	1
4703 706 2115	Benennung: Abdeckhaube	19	1
4717 791 6105	Benennung: Bundschraube	20	2
4712 701 6600	Benennung: Saugkopf	21	1
4703 512 0410	Benennung: Drehgriff	22	1
9041 216 0780	Benennung: Zylinderschraube DIN84-M4x40-5.8	23	1
9104 003 9942	Benennung: Schraube P4x20	24	2
4719 700 7300	Benennung: Schlauchanschluss	25	1
	Benennung: Flachdichtung (D)	26	1
	Benennung: Runddichtring (D)	27	1
4719 007 1053	Benennung: Dichtungssatz Schlauchanschluss (D)		1
4703 007 1050	Benennung: Dichtungssatz (C)		1

Sparepartsist

Reiniger / Kaltwasser-Hochdruckreiniger / RE 250 K, 260 K
Stückliste (5/11): E - Pumpendeckel

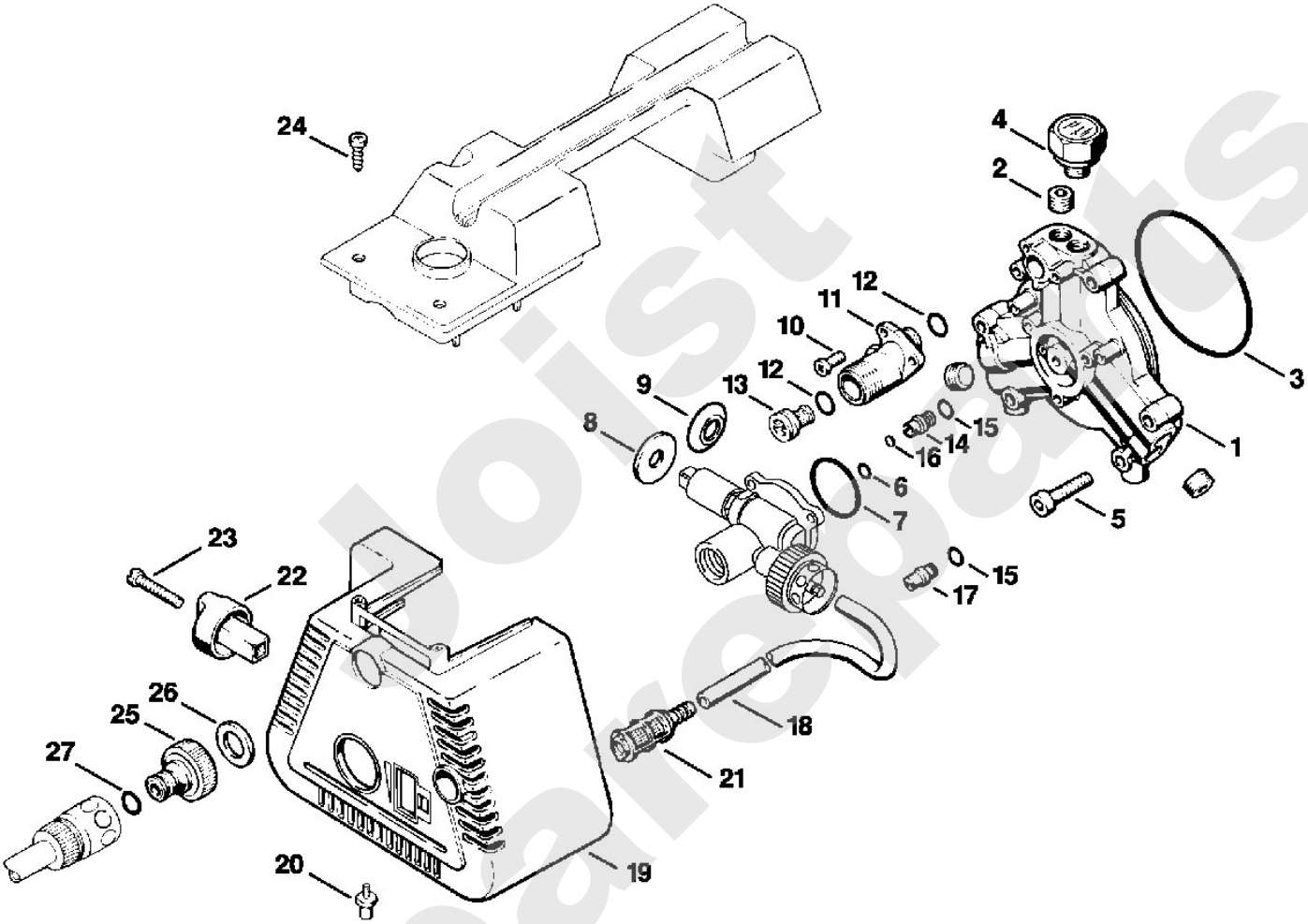

Joist Spareparts

Reiniger / Kaltwasser-Hochdruckreiniger / RE 250 K, 260 K
Stückliste (6/11): F - Pistole

Art.Nr.	Artikel	Bild-Nr.	Stk-Zahl
4915 500 1305	Benennung: Pistole (C)		1
4915 502 4000	Benennung: Gehäuse	1	1
4925 500 6500	Benennung: Bundbolzen	2	1
9645 951 3133	Benennung: RDR N 2,9x1,78-Viton	3	1
9652 945 1604	Benennung: Stützring 3/6x1,4-UG (C)	4	1
9645 945 7521	Benennung: RDR A 11x1,5-NBR70	5	2
4925 505 0610	Benennung: Ring	6	1
9516 003 3020	Benennung: Kugel DIN5401-8	7	1
4915 505 0100	Benennung: Feder	8	1
4925 500 6400	Benennung: Federbuchse	9	1
4925 502 3400	Benennung: Verschlussschraube	10	1
9636 815 0660	Benennung: Dichtring DIN7603-8x14x1	11	1
4915 505 0120	Benennung: Feder (C)	12	1
4915 500 1125	Benennung: Druckrohr	13	1
	Benennung: Griffschlauch 300 mm	14	1
4900 501 0600	Benennung: Griffschlauch (B,C)		1
9645 945 7483	Benennung: RDR A 8x1,5-NBR70	15	1
4925 500 1500	Benennung: Hebel (C)	16	1
9371 470 2620	Benennung: Stift DIN7-5m6x20	17	1
9383 003 2190	Benennung: Stift DIN7979-4m6x30 (C)	18	1
4925 502 1808	Benennung: Griffhälfte links	19	1
4925 502 1500	Benennung: Sicherungshebel	20	1
4925 502 1810	Benennung: Griffhälfte rechts (C)	21	1
9104 003 9943	Benennung: Schraube P4x20	22	4
9104 003 9944	Benennung: Schraube P4x30	23	2
4716 007 1052	Benennung: Dichtungssatz		1

Joist Spareparts

Reiniger / Kaltwasser-Hochdruckreiniger / RE 250 K, 260 K
Stückliste (6/11): F - Pistole

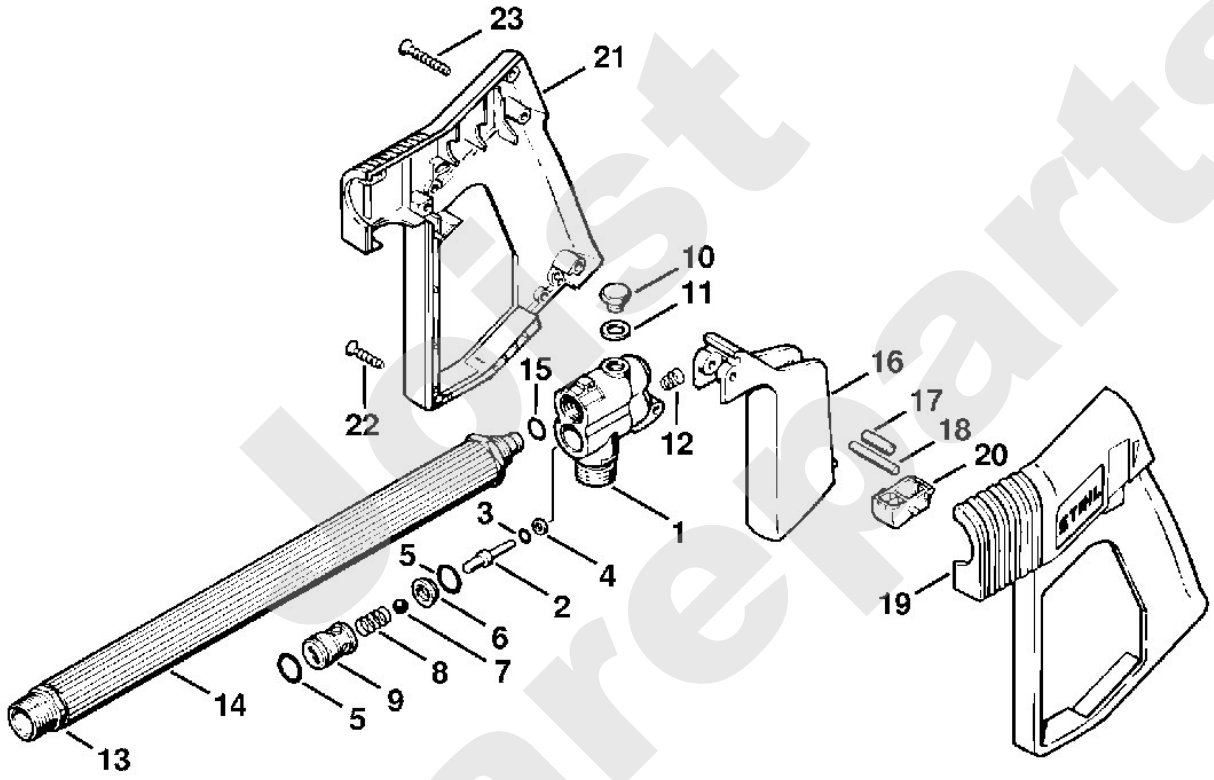

Just Spareparts

Reiniger / Kaltwasser-Hochdruckreiniger / RE 250 K, 260 K
Stückliste (7/11): G - Strahlrohr

Art.Nr.	Artikel	Bild-Nr.	Stk-Zahl
4915 500 0908	Benennung: Strahlrohr (C)		1
4915 500 0907	Benennung: Strahlrohr (C)	1	1
4915 503 0200	Benennung: Überwurfmutter	2	1
9645 945 7501	Benennung: RDR A 9,3x2,4-NBR70	3	2
4915 503 2800	Benennung: Kappe	4	1
4915 500 2800	Benennung: Düsengehäuse	5	1
9652 945 1613	Benennung: Stützring 11,7/14,5x1,2-G	6	1
9645 945 7520	Benennung: RDR A 10,82x1,78-NBR70	7	1
9645 945 7494	Benennung: RDR A 8,76x1,78-NBR70	8	1
9652 945 1614	Benennung: Stützring 12,4/14,7x2-UG	9	1
4915 500 1000	Benennung: Gehäuse	10	1
4915 502 1310	Benennung: Blattfeder (C)	11	1
4915 502 1420	Benennung: Stellhülse	12	1
4915 500 6306	Benennung: Düse 0290 AUS Ausführungsart: RE 250 K	13	1
4915 500 6307	Benennung: Düse 0330 NZ (C) Ausführungsart: RE 250 K	13	1
4915 500 6314	Benennung: Düse 0450 GB, IRL, MAL Ausführungsart: RE 250 K	13	1
4915 500 6316	Benennung: Düse 0480 J 50 Hz Ausführungsart: RE 250 K	13	1
4915 500 6317	Benennung: Düse 0485 J 60 Hz Ausführungsart: RE 250 K	13	1
4915 500 6313	Benennung: Düse 0420 Europa Ausführungsart: RE 260 K	14	1
9645 945 7465	Benennung: RDR N 6x1-NBR70 (C)	15	1
4915 500 0816	Benennung: Hochdruckschlauch 10 m	16	1
9645 945 7561	Benennung: RDR A 14x2-NBR70	17	1
4915 500 6300	Benennung: Düse	18	1
9645 945 7477	Benennung: RDR A 7x2-NBR70	19	1
9645 945 7484	Benennung: RDR A 8x2-NBR70	20	1
4703 007 1055	Benennung: Dichtungssatz (C)		1

Spareparts

Reiniger / Kaltwasser-Hochdruckreiniger / RE 250 K, 260 K
Stückliste (7/11): G - Strahlrohr

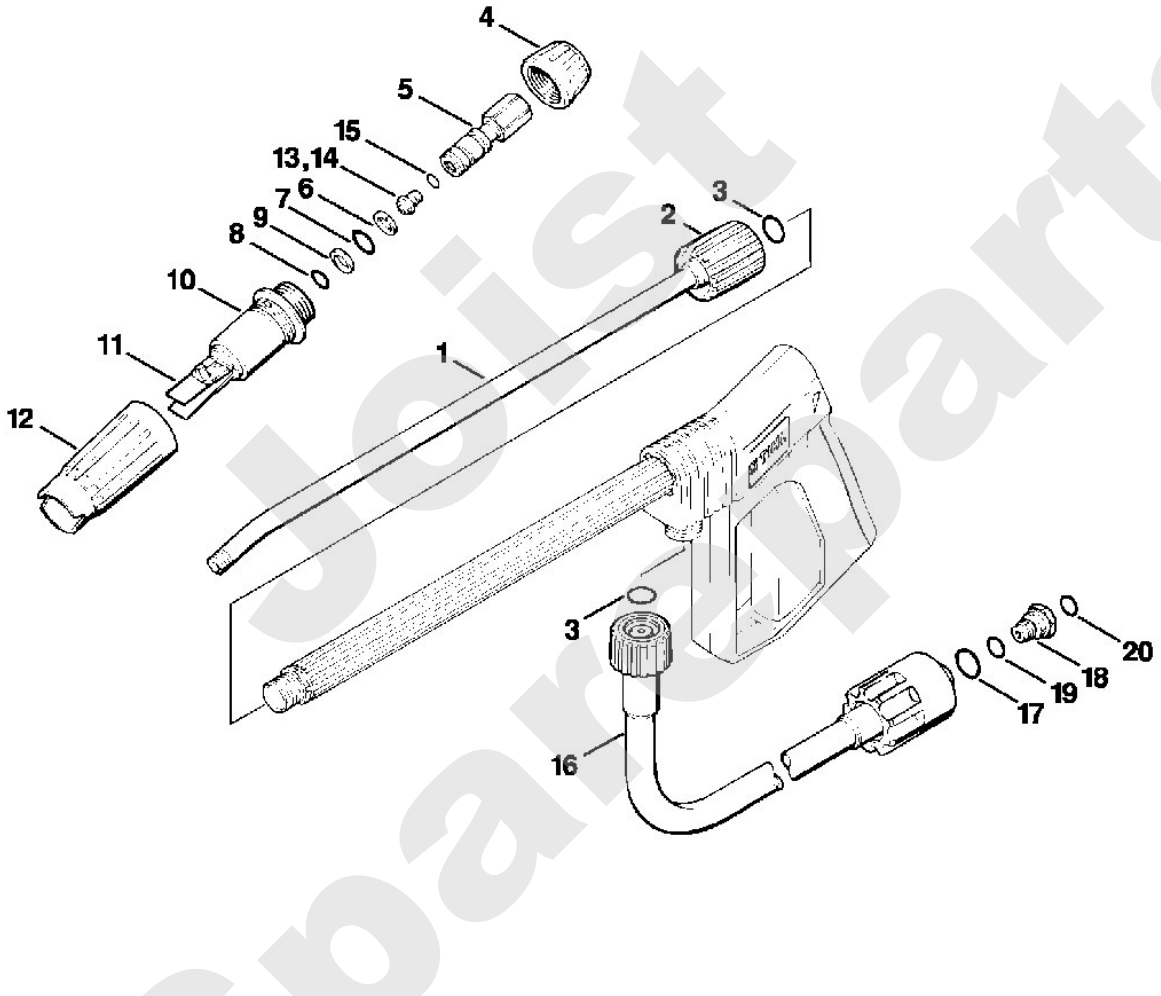

Joist Spareparts

Reiniger / Kaltwasser-Hochdruckreiniger / RE 250 K, 260 K
Stückliste (8/11): H - Transportwagen

Art.Nr.	Artikel	Bild-Nr.	Stk-Zahl
4717 791 2700	Benennung: Rohr	1	2
4717 791 2705	Benennung: Rohr	2	2
4717 791 7000	Benennung: Achse	3	1
4717 791 3500	Benennung: Rahmen	4	1
4719 708 2800	Benennung: Puffer	5	1
9210 319 0900	Benennung: Mutter DIN934-M6-10	6	2
9063 319 8090	Benennung: Senkschraube DIN966-M6x25-8.8 (C)	7	2
4717 791 9100	Benennung: Distanzstück links	8	1
4717 791 9105	Benennung: Distanzstück rechts	9	1
4717 791 3600	Benennung: Rad	10	2
4717 708 3600	Benennung: Klemmscheibe	11	2
4717 791 9200	Benennung: Kappe	12	2
4719 790 0500	Benennung: Griff	13	1
4717 791 5405	Benennung: Halter	15	1
9104 006 4100	Benennung: Schraube P5x20	16	11
9104 006 3050	Benennung: Schraube P5x20	17	3
4717 791 6100	Benennung: Bundschraube	18	2
9063 319 8060	Benennung: Senkschraube DIN966-M5x12-8.8 (C)	19	4
4717 791 6105	Benennung: Bundschraube	20	2

Joist Spareparts

Reiniger / Kaltwasser-Hochdruckreiniger / RE 250 K, 260 K
Stückliste (8/11): H - Transportwagen

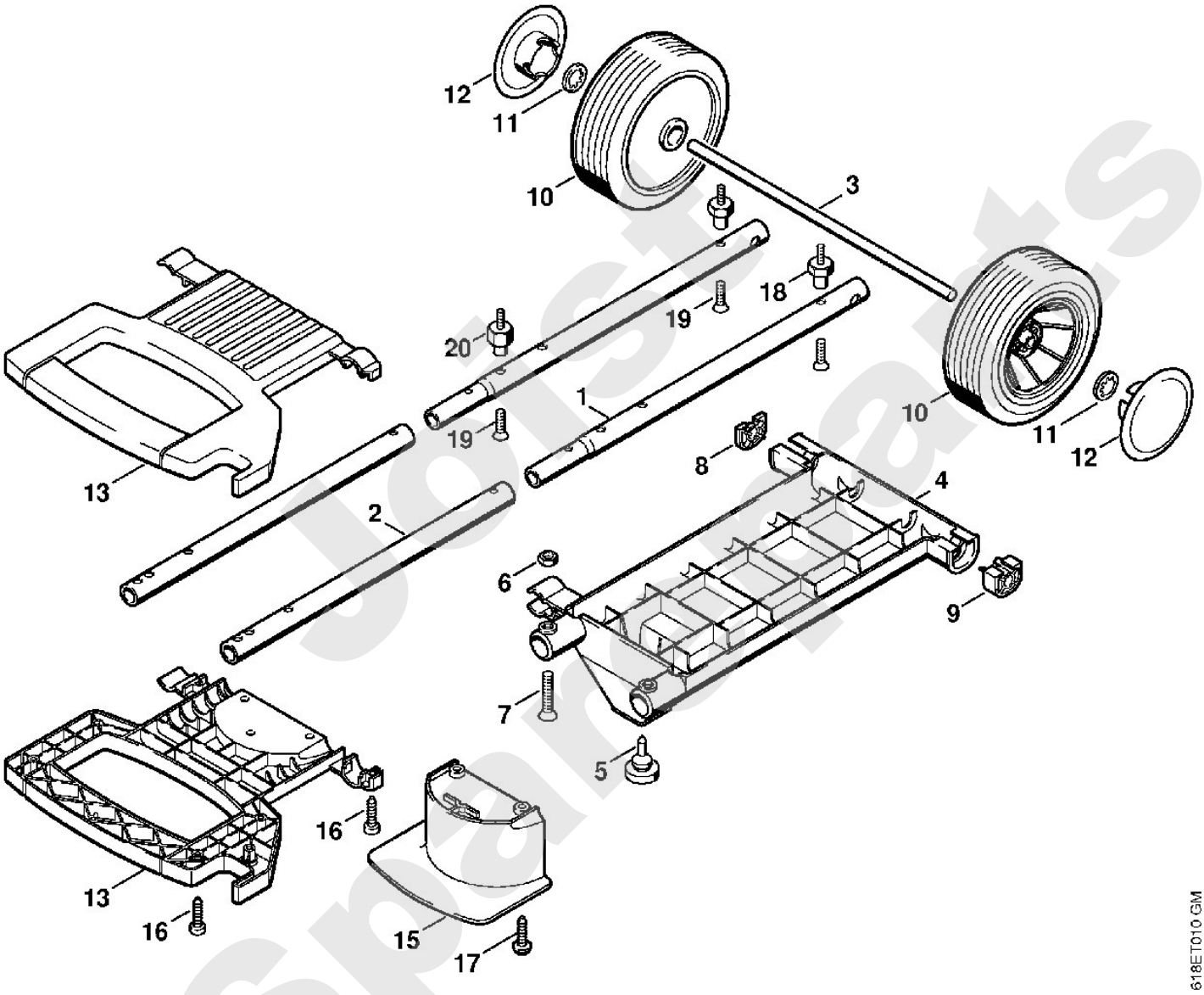

Joist Spareparts

Reiniger / Kaltwasser-Hochdruckreiniger / RE 250 K, 260 K
Stückliste (9/11): J - Werkzeuge, Zubehör

Art.Nr.	Artikel	Bild-Nr.	Stk-Zahl
4925 500 0800	Benennung: Hochdruckschlauchverlängerung 10 m	1	1
4915 500 0811	Benennung: Hochdruckschlauchverlängerung 20 m	1	1
9645 945 7561	Benennung: RDR A 14x2-NBR70	2	1
4925 503 0800	Benennung: Kupplung	3	1
4900 500 1700	Benennung: Rohrreinigungsset (C)	4	1
4915 503 0200	Benennung: Überwurfmutter	5	1
9645 945 7501	Benennung: RDR A 9,3x2,4-NBR70	6	2
	Benennung: Hochdruckschlauch (D)	7	1
9636 815 0915	Benennung: Dichtring DIN7603-10x14x1,5	8	1
4915 502 1030	Benennung: Düse	9	1
4900 500 1800	Benennung: Sand-Nassstrahleinrichtung (C)	11	1
4900 500 0510	Benennung: Saugschlauch (C)	13	1
4915 500 3810	Benennung: Spritzkopf	14	1
9645 945 7522	Benennung: RDR A 11x2-NBR70	15	1
4915 502 1031	Benennung: Strahldüse (C)	16	1
4915 502 1120	Benennung: Düsengehäuse (C)	17	1
4900 505 2100	Benennung: Stift	18	1
9103 021 1730	Benennung: Blechschraube DIN7981-2,9x6,5	19	1
4900 500 1810	Benennung: Sand-Nassstrahleinrichtun 06	20	1
	Benennung: Schutzkappe (D)	21	1
	Benennung: Düse (D)	22	1
	Benennung: Sicherungsring (D)	23	1
	Benennung: Runddichtring (D)	24	1
4900 007 1000	Benennung: Reparatursatz		1
4900 502 1045	Benennung: Düse 06	25	1
9645 945 7555	Benennung: RDR A 13,95x2,62-NBR70	26	1
9645 945 7602	Benennung: RDR A 18x2-NBR70	27	1
9645 945 7565	Benennung: RDR A 15x1,5-NBR70	28	1
9455 621 1520	Benennung: Sicherungsring DIN471-15x1	29	1
9771 021 1500	Benennung: Schlauchschelle 16-25	30	1
4900 500 4500	Benennung: Verschraubung	31	1
4900 502 3600	Benennung: Einsatz	32	1

Spareparts

Reiniger / Kaltwasser-Hochdruckreiniger / RE 250 K, 260 K
Stückliste (9/11): J - Werkzeuge, Zubehör

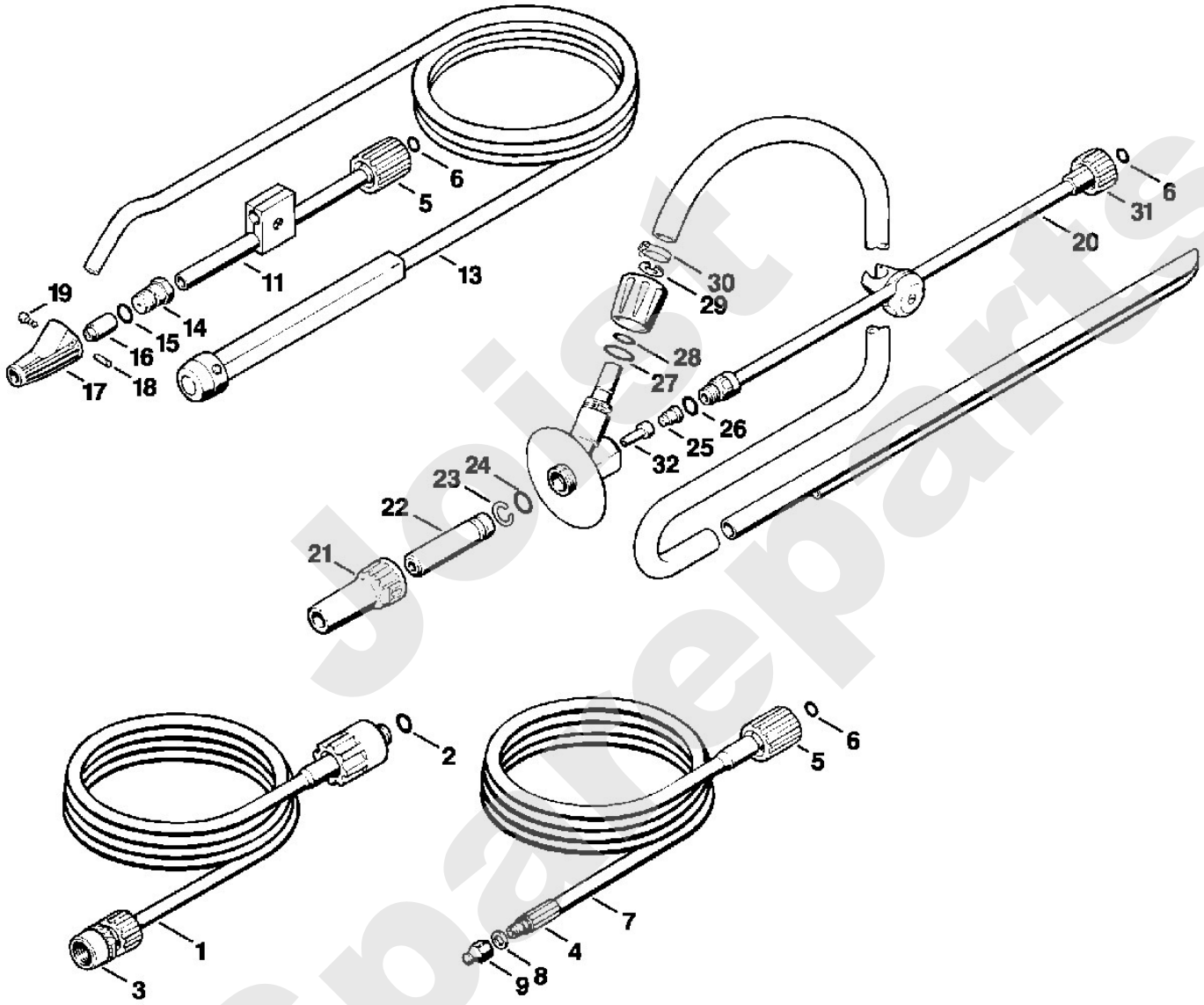

Joist Spareparts

Reiniger / Kaltwasser-Hochdruckreiniger / RE 250 K, 260 K
Stückliste (10/11): K - Werkzeuge, Zubehör

Art.Nr.	Artikel	Bild-Nr.	Stk-Zahl
4900 500 0300	Benennung: Verlängerungsrohr	1	1
	Benennung: Griffschlauch 482 mm	2	1
4900 501 0600	Benennung: Griffschlauch (B,C)		1
4915 503 0200	Benennung: Überwurfmutter	3	1
9645 945 7501	Benennung: RDR A 9,3x2,4-NBR70	4	2
4900 500 2100	Benennung: Teleskoprohr		1
9645 945 7484	Benennung: RDR A 8x2-NBR70	5	1
4900 503 0300	Benennung: Klemmring	6	1
9645 945 7475	Benennung: RDR A 6,75x1,78-NBR70	7	1
4900 502 1000	Benennung: Düse	8	1
4900 502 0700	Benennung: Filter	9	1
4900 500 1903	Benennung: Strahlrohr, abgewinkelt	10	1
4900 502 0900	Benennung: Schutzkappe	11	1
4900 502 1033	Benennung: Düse 2506	12	1
4900 500 1618	Benennung: Rotordüse 045 (C)	13	1
4900 500 1619	Benennung: Rotordüse 045	14	1
4900 007 1013	Benennung: Reparatursatz für Rotordüse 045		1
4900 502 0911	Benennung: Kappe	15	1
4900 500 0500	Benennung: Saugschlauch	16	1
4900 500 0100	Benennung: Schlauchanschluss	17	1
9771 021 1500	Benennung: Schlauchschelle 16-25	18	2
	Benennung: Schlauch 1/2"x3 m (D)	19	1
4706 678 1150	Benennung: Schlauch 1/2"x1 m (B)		3
4900 500 2400	Benennung: Saugkopf	20	1
9645 945 7558	Benennung: * RDR A 14x1,5-NBR70	40	1
4900 502 0910	Benennung: * Schutzkappe	41	1
	Benennung: * Griffschlauch 497 mm	42	1
4900 502 0700	Benennung: * Filter	43	1
4900 007 1008	Benennung: * Reparatursatz für Rotordüse KR45		1

Joist Spareparts

Reiniger / Kaltwasser-Hochdruckreiniger / RE 250 K, 260 K
Stückliste (10/11): K - Werkzeuge, Zubehör

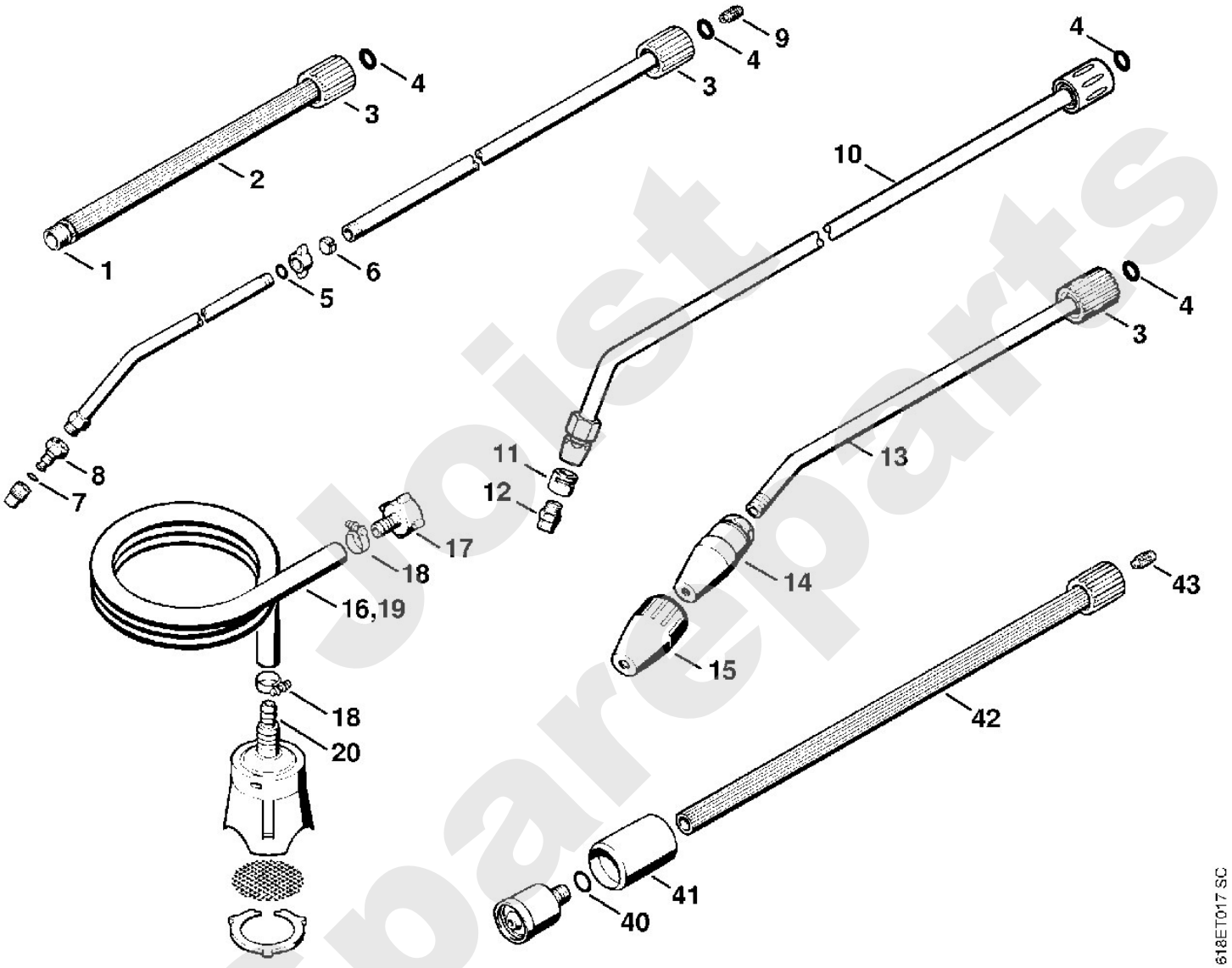

Joist Spareparts

Reiniger / Kaltwasser-Hochdruckreiniger / RE 250 K, 260 K
Stückliste (11/11): L - Werkzeuge, Zubehör

Art.Nr.	Artikel	Bild-Nr.	Stk-Zahl
4900 500 0310	Benennung: Verlängerungsrohr (C)	1	1
4900 500 0311	Benennung: Verlängerungsrohr mit Gelenk (C)	2	1
4900 500 3010	Benennung: Waschbürste (C)	3	1
4900 500 3020	Benennung: Waschschrubber (C)	4	1
4900 500 3000	Benennung: Waschbürste, rotierend (C)	5	1
4900 500 3100	Benennung: Waschbürstenkopf (C)	6	1
4900 500 0700	Benennung: Gelenk (C)	7	1
4915 503 0200	Benennung: Überwurfmutter	8	1
9645 945 7501	Benennung: RDR A 9,3x2,4-NBR70	9	1
	Benennung: Griffschlauch 448 mm	10	1
4900 501 0600	Benennung: Griffschlauch (B,C)		1
4900 500 0200	Benennung: Verbindungsstück	11	1

Joist Spareparts

Reiniger / Kaltwasser-Hochdruckreiniger / RE 250 K, 260 K
Stückliste (11/11): L - Werkzeuge, Zubehör

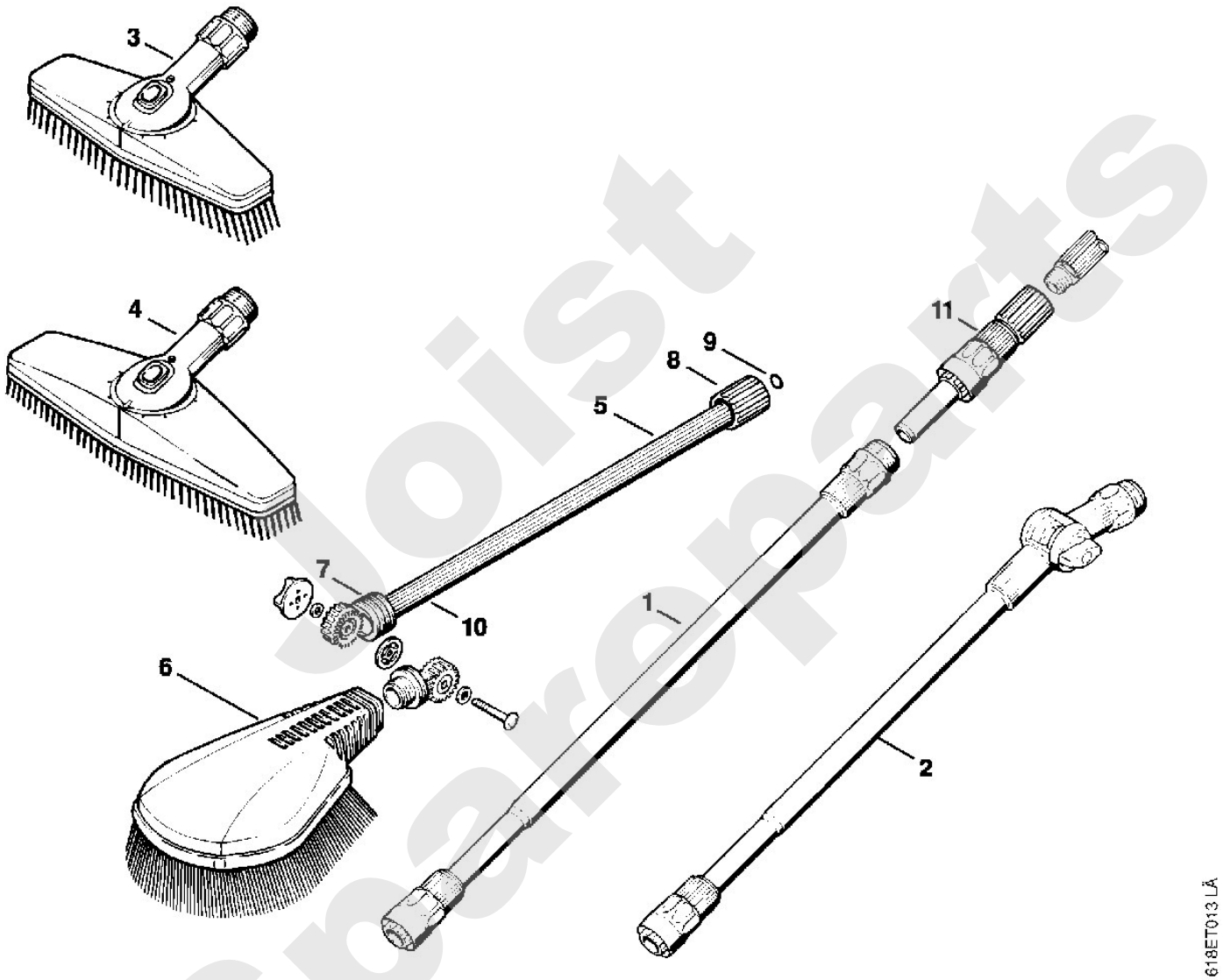

Joist Spareparts