iger / Kaltwasser-Hochdruckreiniger / RE 142 K, 142 K PLUS, 162 K, 162 K P
Stückliste (1/17): A - Elektromotor

Art.Nr.	Artikel	Bild-Nr.	Stk-Zahl
4743 600 0200	Benennung: Elektromotor 230 V/50 Hz Ausführungsart: RE 142, RE 142 PLUS	1	1
4743 600 0201	Benennung: Elektromotor 100 V/50 Hz J Ausführungsart: RE 142	2	1
4743 600 0202	Benennung: Elektromotor 100 V/60 Hz J Ausführungsart: RE 142	3	1
4743 600 0203	Benennung: Elektromotor 220 V/60 Hz BR Ausführungsart: RE 142	4	1
4743 600 0204	Benennung: Elektromotor 230 V/50 Hz AR Ausführungsart: RE 142	5	1
4743 600 0203	Benennung: Elektromotor 220 V/60 Hz GB Ausführungsart: RE 142 PLUS	6	1
4744 600 0200	Benennung: Elektromotor 230 V/50 Hz Ausführungsart: RE 162, RE 162 PLUS	7	1
4743 760 8700	Benennung: Taumelscheibe 9,5° Ausführungsart: RE 142, RE 142 PLUS	8	1
4743 760 8701	Benennung: Taumelscheibe 8,4° AR, J 50 Hz Ausführungsart: RE 142	9	1
4743 760 8702	Benennung: Taumelscheibe 6,9° J Ausführungsart: RE 142	10	1
4743 760 8703	Benennung: Taumelscheibe 9,2° BR Ausführungsart: RE 142	11	1
4743 760 8703	Benennung: Taumelscheibe 9,2° GB Ausführungsart: RE 142	12	1
4744 760 8700	Benennung: Taumelscheibe Ausführungsart: RE 162, RE 162 PLUS	13	1
	Benennung: Wellendichtring (D)	14	1
	Benennung: Rillenkugellager (D)	15	1
	Benennung: Hülse (D)	16	1
4743 602 7800	Benennung: Schraube	17	4
4743 764 2350	Benennung: Nadellager	18	1
4738 602 4300	Benennung: Puffer	19	4
4776 607 3000	Benennung: Lüfterrad	20	1
4765 602 0500	Benennung: Sicherungsring	21	1
4738 607 3000	Benennung: * Lüfterrad	22	1

Spareparts

Reiniger / Kaltwasser-Hochdruckreiniger / RE 142 K, 142 K PLUS, 162 K, 162 K PLUS
Stückliste (1/17): A - Elektromotor

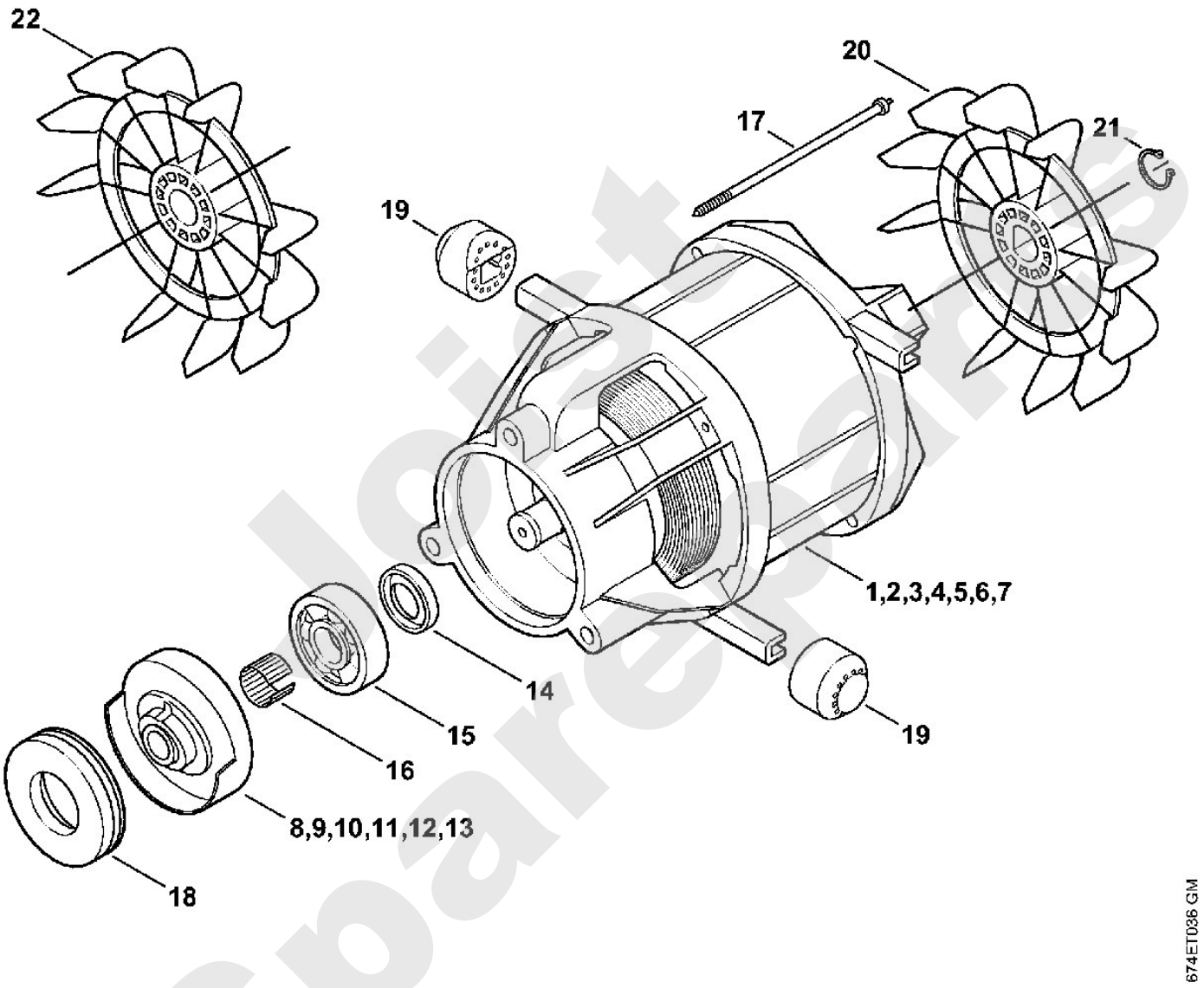

Jetzt Spareparts

iger / Kaltwasser-Hochdruckreiniger / RE 142 K, 142 K PLUS, 162 K, 162 K P
Stückliste (2/17): B - Pumpe, Ventilblock

Art.Nr.	Artikel	Bild-Nr.	Stk-Zahl
4743 701 0501	Benennung: Pumpengehäuse	1	1
9645 945 8584	Benennung: RDR A 80x2-NBR70	2	1
4738 760 7052	Benennung: Satz Kolben Stahl Ausführungsart: RE 142, RE 142 PLUS		1
4743 760 7050	Benennung: Satz Kolben Keramik AR Ausführungsart: RE 142		1
4743 760 7050	Benennung: Satz Kolben Keramik GB Ausführungsart: RE 142 PLUS		1
4743 760 7050	Benennung: Satz Kolben Keramik Ausführungsart: RE 162, RE 162 PLUS		1
	Benennung: Kolben Stahl (D) Ausführungsart: RE 142, RE 142 PLUS	3	3
	Benennung: Kolben Keramik (D) Ausführungsart: RE 162, RE 162 PLUS	4	3
	Benennung: Feder (D)	5	3
	Benennung: Klemmscheibe (D)	6	3
4738 007 1000	Benennung: Dichtungssatz Kolben Stahl Ausführungsart: RE 142, RE 142 PLUS		1
	Benennung: Wellendichtring (D)	7	3
	Benennung: Buchse (D)	8	3
	Benennung: Hochdruckmanschette (D)	9	3
	Benennung: Stützring (D)	10	3
4743 007 1001	Benennung: Dichtungssatz Kolben Stahl BR Ausführungsart: RE 142		1
4743 007 1050	Benennung: Dichtungssatz Kolben Keramik AR Ausführungsart: RE 142		1
4743 007 1050	Benennung: Dichtungssatz Kolben Keramik GB Ausführungsart: RE 142 PLUS		1
4743 007 1050	Benennung: Dichtungssatz Kolben Keramik Ausführungsart: RE 162, RE 162 PLUS		1
	Benennung: Wellendichtring (D)	11	3
	Benennung: Buchse (D)	12	3
	Benennung: Dichtring (D)	13	3
	Benennung: Hochdruckmanschette (D)	14	3
4744 007 1050	Benennung: * Dichtungssatz Kolben Keramik AR Ausführungsart: RE 142 Bis. Masch. Nr.: 968332768 TI: (13.2010)		1
4744 007 1050	Benennung: * Dichtungssatz Kolben Keramik GB Ausführungsart: RE 142 PLUS Bis. Masch. Nr.: 968332768 TI: (13.2010)		1
4744 007 1050	Benennung: * Dichtungssatz Kolben Keramik Ausführungsart: RE 162, RE 162 PLUS Bis. Masch. Nr.: 968332768 TI: (13.2010)		1
	Benennung: * Wellendichtring (D) Bis. Masch. Nr.: 968332768 TI: (13.2010)	15	3
	Benennung: * Buchse (D) Bis. Masch. Nr.: 968332768 TI: (13.2010)	16	3
	Benennung: * Hochdruckmanschette (D) Bis. Masch. Nr.: 968332768 TI: (13.2010)	17	3
	Benennung: * Stützring (D) Bis. Masch. Nr.: 968332768 TI: (13.2010)	18	3
4738 700 6200	Benennung: Ventil		1
	Benennung: Ventil (D)	19	6
	Benennung: Runddichtring (D)	20	12
4743 706 4600	Benennung: Verschlussstopfen	21	3
4743 701 1200	Benennung: Ventilblock Ausführungsart: RE 142, RE 142 PLUS	22	1

Spare parts

iger / Kaltwasser-Hochdruckreiniger / RE 142 K, 142 K PLUS, 162 K, 162 K P
Stückliste (2/17): B - Pumpe, Ventilblock

Art.Nr.	Artikel	Bild-Nr.	Stk-Zahl
4743 701 1201	Benennung: Ventilblock Keramik AR Ausführungsart: RE 142	23	1
4743 701 1201	Benennung: Ventilblock Keramik GB Ausführungsart: RE 142 PLUS	24	1
4743 701 1201	Benennung: Ventilblock Ausführungsart: RE 162, RE 162 PLUS	25	1
4743 700 4650	Benennung: * Ventilblock Bis. Masch. Nr.: 968332768 TI: (13.2010)	26	1
9045 319 1990	Benennung: Zylinderschraube DIN912-M8x70-8.8	27	4
9645 948 7591	Benennung: RDR A 17,13x2,62-NBR90	28	2

Joist Spareparts

Reiniger / Kaltwasser-Hochdruckreiniger / RE 142 K, 142 K PLUS, 162 K, 162 K PLUS
Stückliste (2/17): B - Pumpe, Ventilblock

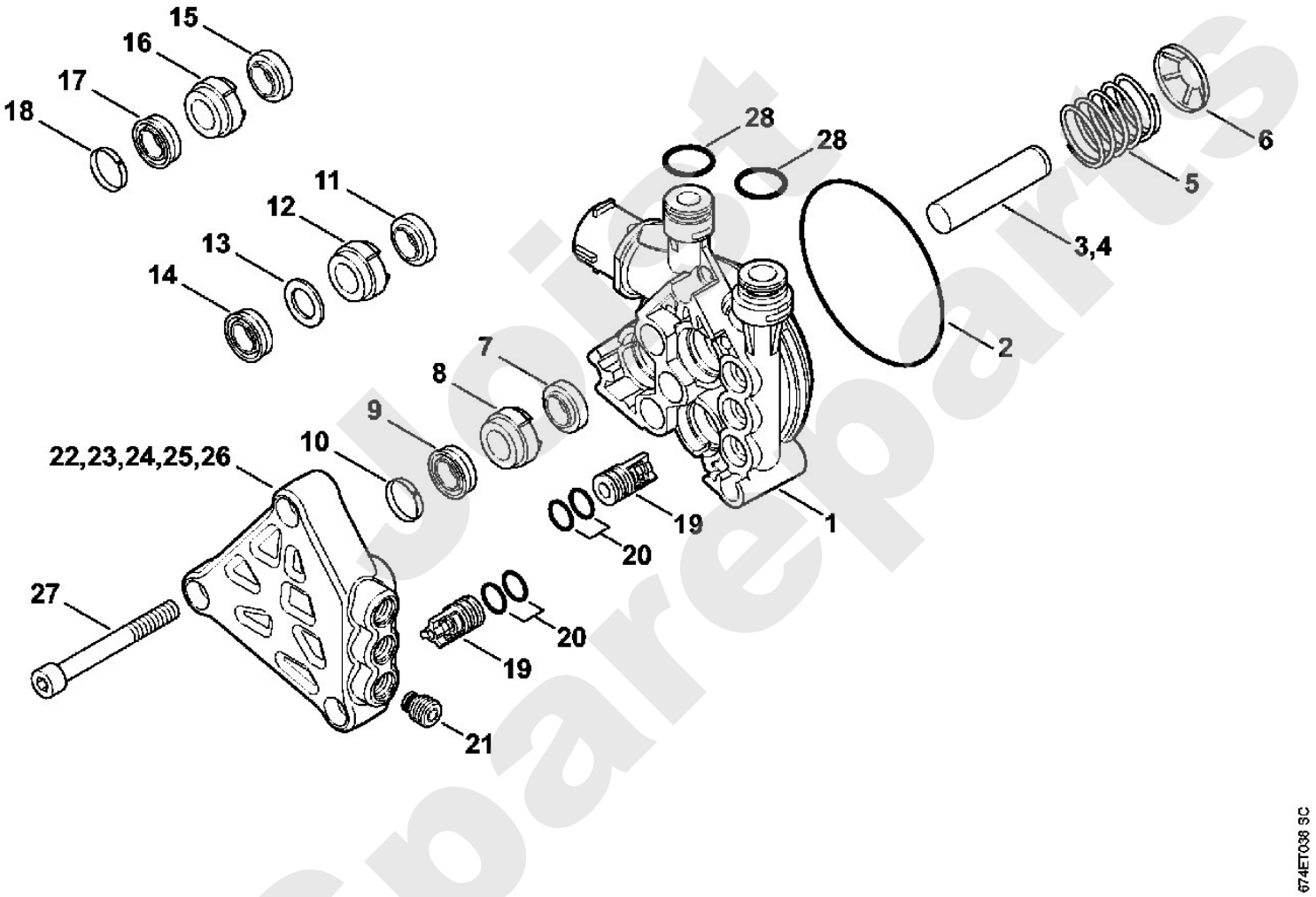

Joist Spareparts

iger / Kaltwasser-Hochdruckreiniger / RE 142 K, 142 K PLUS, 162 K, 162 K P

Stückliste (3/17): C - Regelsicherheitsblock

Art.Nr.	Artikel	Bild-Nr.	Stk-Zahl
4743 511 0100	Benennung: Gehäuse Ausführungsart: RE 142, RE 162	1	1
4744 511 0100	Benennung: Gehäuse Ausführungsart: RE 142 PLUS, RE 162 PLUS	2	1
4743 502 2100	Benennung: Sieb	3	1
4743 760 8800	Benennung: Injektor	4	1
4743 760 8801	Benennung: Injektor AR	5	1
4743 510 0601	Benennung: Verschlussschraube	6	2
9645 945 7557	Benennung: RDR A 14,1x1,6-NBR70	7	1
4743 510 0600	Benennung: Verschlussschraube	8	2
	Benennung: Dichtring (D)	9	1
4743 510 0600	Benennung: Verschlussschraube Ausführungsart: RE 142, RE 162	10	1
4768 510 0200	Benennung: Rückschlagventil	11	1
	Benennung: Feder (D)	12	1
	Benennung: Runddichtring (D)	13	1
4743 700 7301	Benennung: Schlauchanschluss	14	1
9645 945 7536	Benennung: RDR A 10,1x1,6-NBR70	15	1
9645 945 3076	Benennung: RDR A 5,1x1,6--NBR70	16	1
	Benennung: Kugel (D)	17	1
	Benennung: Feder (D)	18	1
4743 700 7300	Benennung: * Schlauchanschluss TI: (50.2004)	19	1
4743 513 0201	Benennung: * Verbindungsstück TI: (50.2004)	20	1
9645 945 7468	Benennung: * RDR A 6x2,2-NBR70 TI: (50.2004)	21	1
4743 708 8700	Benennung: Schlauchschelle	22	2
	Benennung: Schlauch 670 mm (D)	23	1
4743 701 6000	Benennung: Schlauch 6x3 mm x 1 m (A,B)		1
4743 510 3200	Benennung: Rohr	24	1
4743 510 3300	Benennung: Buchse	25	1
	Benennung: Runddichtring (D)	26	1
9645 945 7531	Benennung: RDR A 12,3x2,4-NBR70	27	1
4743 518 1400	Benennung: Bolzen	28	1
4743 512 2200	Benennung: Wippe	29	1
9045 319 1460	Benennung: Zylinderschraube DIN912-M6x65-8.8	30	1
4743 518 0200	Benennung: Feder	31	1
9291 021 3866	Benennung: Scheibe 6,5x13x1,25	32	1
4743 512 1600	Benennung: Buchse	33	1
9212 260 0900	Benennung: Mutter DIN985-M6-8	34	1
9210 260 0900	Benennung: Mutter DIN934-M6-8	35	1
4743 510 0305	Benennung: Steuerkolben	36	1
4743 510 0305	Benennung: Steuerkolben BR Ausführungsart: RE 142	37	1
4743 510 0304	Benennung: Steuerkolben J Ausführungsart: RE 142, RE 142 PLUS	38	1
9340 003 0306	Benennung: Federstecker 3x73	39	1
4768 510 0400	Benennung: Ventil	40	1
9645 948 7500	Benennung: RDR A 9,25x1,78-NBR70	41	1
	Benennung: Kugel (D)	42	1
	Benennung: Ventilsitzring (D)	43	1
4743 706 2801	Benennung: Bügel	44	2
4743 706 2800	Benennung: Bügel	45	1
4743 435 0302	Benennung: Schalter	46	1
4743 432 1000	Benennung: Schaltergehäuse	47	1
4743 513 0200	Benennung: Verbindungsstück	48	1
4767 701 4600	Benennung: Bügel Ausführungsart: RE 142 PLUS, RE 162 PLUS	49	1

Spareparts

Reiniger / Kaltwasser-Hochdruckreiniger / RE 142 K, 142 K PLUS, 162 K, 162 K PLUS
Stückliste (3/17): C - Regelsicherheitsblock

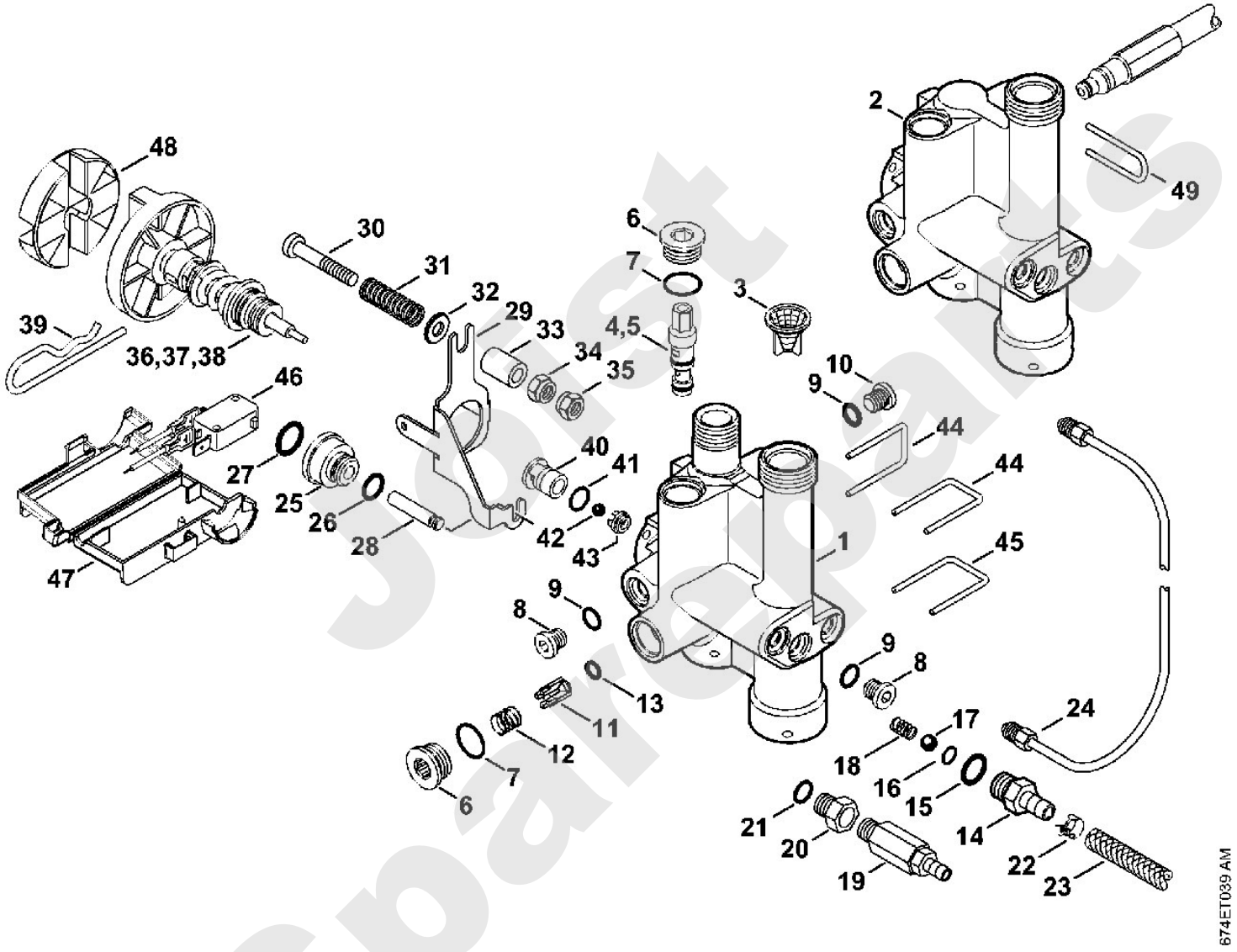

Jorist Spareparts

iger / Kaltwasser-Hochdruckreiniger / RE 142 K, 142 K PLUS, 162 K, 162 K P
Stückliste (4/17): D - Fahrwagen, Abdeckhaube

Art.Nr.	Artikel	Bild-Nr.	Stk-Zahl
4743 791 3500	Benennung: Rahmen	1	1
4743 791 7000	Benennung: Achse	2	1
4743 791 3600	Benennung: Rad	3	2
9991 003 1050	Benennung: Schnellbefestiger Ø 15	4	2
4726 791 9201	Benennung: Kappe 2 Stück	5	1
4743 792 0200	Benennung: Aufnahme	6	1
4744 792 0200	Benennung: Aufnahme GB Ausführungsart: RE 142 PLUS	7	1
4744 792 0200	Benennung: Aufnahme GB, AUS Ausführungsart: RE 162	8	1
9104 003 8611	Benennung: Schraube IS-P3x12	9	1
4743 792 2500	Benennung: Halter Ausführungsart: RE 142, RE 162	10	1
4743 792 2501	Benennung: Halter Ausführungsart: RE 142, RE 162	11	1
9104 007 4281	Benennung: Schraube IS-P5x18 Ausführungsart: RE 142, RE 162	12	1
4743 602 0400	Benennung: Abdeckung	13	1
9104 007 4281	Benennung: Schraube IS-P5x18	14	11
4743 512 0400	Benennung: Drehgriff	15	1
4743 512 0500	Benennung: Manometer	16	1
4743 791 7500	Benennung: Abdeckung	17	1
9104 003 4301	Benennung: Schraube IS-P5x65	18	4
4743 706 2100	Benennung: Abdeckhaube RE 142 K Ausführungsart: RE 142	19	1
4743 706 2101	Benennung: Abdeckhaube RE 142 K PLUS Ausführungsart: RE 142 PLUS	20	1
4744 706 2100	Benennung: Abdeckhaube RE 162 K Ausführungsart: RE 162	21	1
4744 706 2101	Benennung: Abdeckhaube RE 162 K PLUS Ausführungsart: RE 162 PLUS	22	1
4743 703 2500	Benennung: Stützfuß	23	1
4743 703 2501	Benennung: Stützfuß	24	1
4743 701 0800	Benennung: Behälter	25	1
	Benennung: Schlauch 1,2 m (D)	26	1
4703 701 6005	Benennung: Schlauch 6x1,5 mm x 1 m (A,B)		1
4780 703 0701	Benennung: Deckel	27	1
4749 701 6600	Benennung: Saugkopf	28	1
0000 967 3765	Benennung: Warnhinweis Piktogramm RE	29	1
0000 967 3723	Benennung: Hinweisschild	30	1

Sparepart

Reiniger / Kaltwasser-Hochdruckreiniger / RE 142 K, 142 K PLUS, 162 K, 162 K PLUS
Stückliste (4/17): D - Fahrwagen, Abdeckhaube

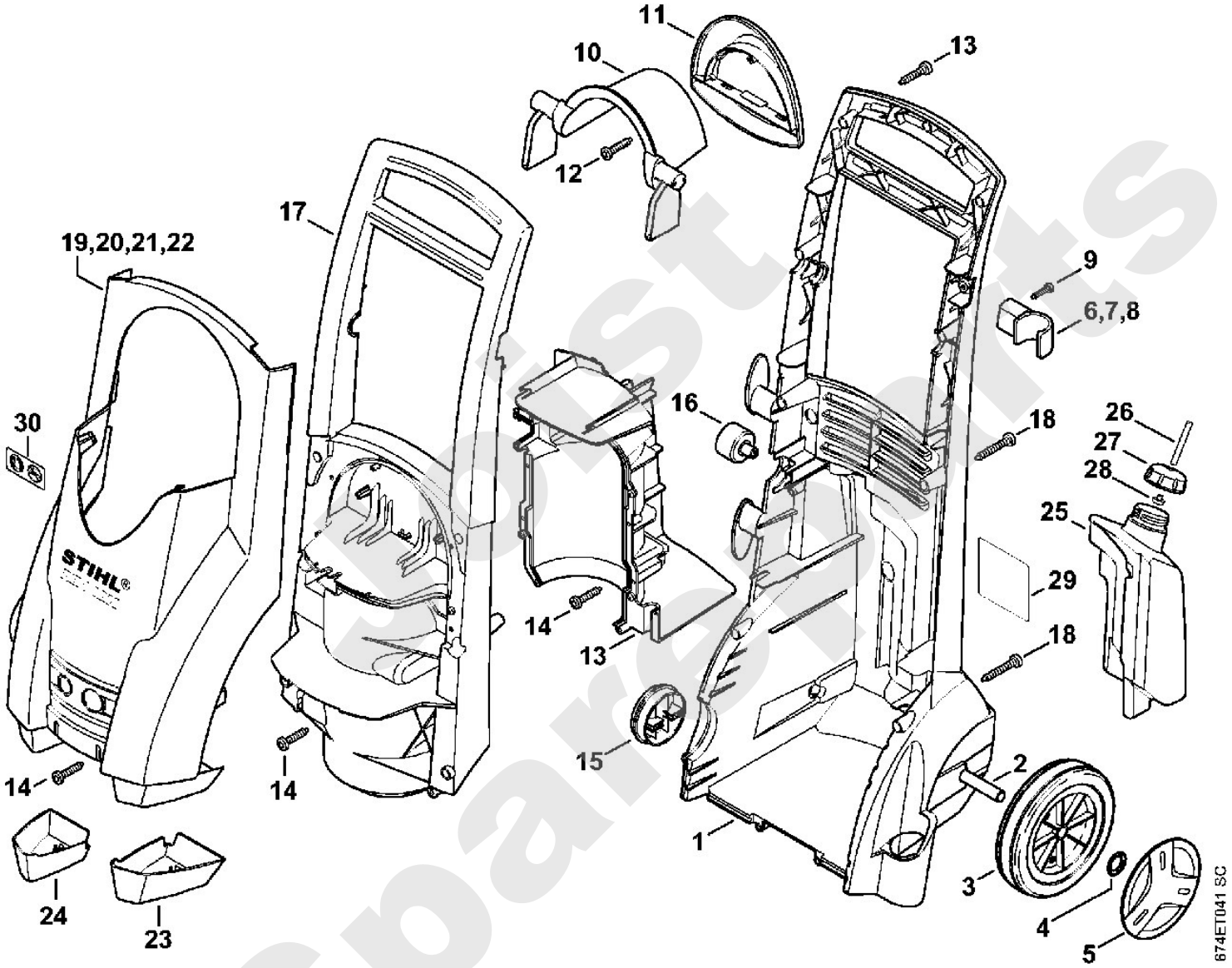

Bestsparesparts

iger / Kaltwasser-Hochdruckreiniger / RE 142 K, 142 K PLUS, 162 K, 162 K P
Stückliste (5/17): E - Schaltkasten

Art.Nr.	Artikel	Bild-Nr.	Stk-Zahl
4743 605 1000	Benennung: Kondensator 50 µF	1	1
4743 605 1001	Benennung: Kondensator 100 µF J Ausführungsart: RE 142	1	1
0000 988 9204	Benennung: Kabelbinder 4,8x294	2	1
4743 431 2700	Benennung: Steckverteiler	3	1
9104 003 8611	Benennung: Schraube IS-P3x12	4	1
4747 435 0300	Benennung: Schalter	5	1
4743 430 3600	Benennung: Deckel	6	1
9062 115 0650	Benennung: Schraube ISO7046-M4x10-4.8-Z	7	2
4742 430 2900	Benennung: Drehgriff	8	1
9099 021 1850	Benennung: Blechschraube DIN7971-2,9x19	9	1
9645 945 7505	Benennung: RDR A 10x2,5-NBR70	10	1
4743 510 0401	Benennung: Ventil	11	1
4743 432 2500	Benennung: * Flansch	12	1
9645 945 1670	Benennung: RDR DIN3770-A16x2	13	1
9104 003 0560	Benennung: Schraube IS-P3,5x10	14	2
4747 512 0402	Benennung: Drehgriff	15	1
4743 708 8700	Benennung: Schlauchschelle	16	2
	Benennung: Schlauch 670 mm (D)	17	1
4743 701 6000	Benennung: Schlauch 6x3 mm x 1 m (A,B)		1
	Benennung: Schlauch 1,2 m (D)	18	1
4703 701 6005	Benennung: Schlauch 6x1,5 mm x 1 m (A,B)		1
4743 439 0500	Benennung: Dichtung	19	1
9104 007 4281	Benennung: Schraube IS-P5x18	20	6
4743 440 2000	Benennung: Anschlussleitung Europa	21	1
4743 440 2001	Benennung: Anschlussleitung GB	22	1
4743 440 2002	Benennung: Anschlussleitung ZA	23	1
4743 440 2003	Benennung: Anschlussleitung AUS, NZ	24	1
4743 440 2005	Benennung: Anschlussleitung AR	25	1
4743 440 2004	Benennung: Anschlussleitung J	26	1
4743 440 2006	Benennung: Anschlussleitung BR	27	1
4743 430 8700	Benennung: Kabelverschraubung	28	1
0751 030 7002	Benennung: Sechskantmutter	29	1
4719 700 7300	Benennung: Schlauchanschluss	30	1
	Benennung: Flachdichtung (D)	31	1
	Benennung: Runddichtring (D)	32	1
4719 007 1053	Benennung: Dichtungssatz Schlauchanschluss (D)		1

Sparepartslist

Reiniger / Kaltwasser-Hochdruckreiniger / RE 142 K, 142 K PLUS, 162 K, 162 K PLUS
Stückliste (5/17): E - Schaltkasten

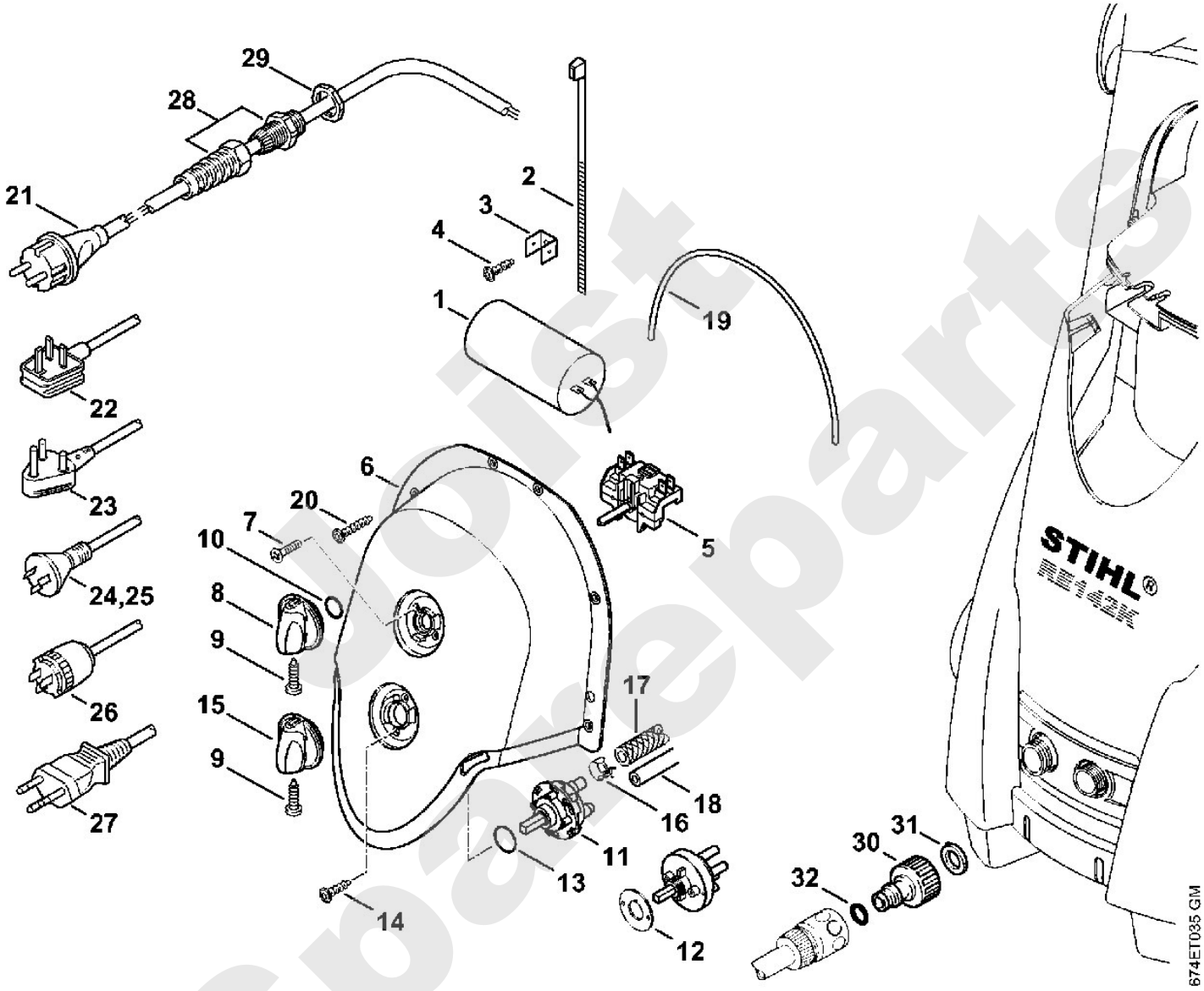

Jetzt Spareparte

iger / Kaltwasser-Hochdruckreiniger / RE 142 K, 142 K PLUS, 162 K, 162 K P
Stückliste (6/17): F - Schlauchtrommel

Art.Nr.	Artikel	Bild-Nr.	Stk-Zahl
4743 501 1700	Benennung: Trommel Ausführungsart: RE 142 PLUS, RE 162 PLUS	1	2
9104 007 4281	Benennung: Schraube IS-P5x18 Ausführungsart: RE 142 PLUS, RE 162 PLUS	2	4
4900 500 4800	Benennung: Anschlussstück Ausführungsart: RE 142 PLUS, RE 162 PLUS	3	1
9645 948 7996	Benennung: RDR A 14,3x2,4-NBR70 Ausführungsart: RE 142 PLUS, RE 162 PLUS	4	1
4900 503 1400	Benennung: Bügel Ausführungsart: RE 142 PLUS, RE 162 PLUS	5	2
4915 500 0819	Benennung: Hochdruckschlauch DN 6, 12 m Ausführungsart: RE 142 PLUS, RE 162 PLUS	6	1
9645 951 3076	Benennung: RDR A 5,1x1,6-Viton Ausführungsart: RE 142 PLUS, RE 162 PLUS	7	1
9645 952 0870	Benennung: RDR A 10x2-PUR F90 Ausführungsart: RE 142 PLUS, RE 162 PLUS	8	2
4743 791 7001	Benennung: Achse Ausführungsart: RE 142 PLUS, RE 162 PLUS	9	1
4743 793 8000	Benennung: Kurbel Ausführungsart: RE 142 PLUS, RE 162 PLUS	10	1
4743 670 0800	Benennung: Hochdruckschlauch DN 6, 800 mm Ausführungsart: RE 142 PLUS, RE 162 PLUS	11	1
9645 951 3076	Benennung: RDR A 5,1x1,6-Viton Ausführungsart: RE 142 PLUS, RE 162 PLUS	12	1

Joist Spareparts

Reiniger / Kaltwasser-Hochdruckreiniger / RE 142 K, 142 K PLUS, 162 K, 162 K PLUS
Stückliste (6/17): F - Schlauchtrommel

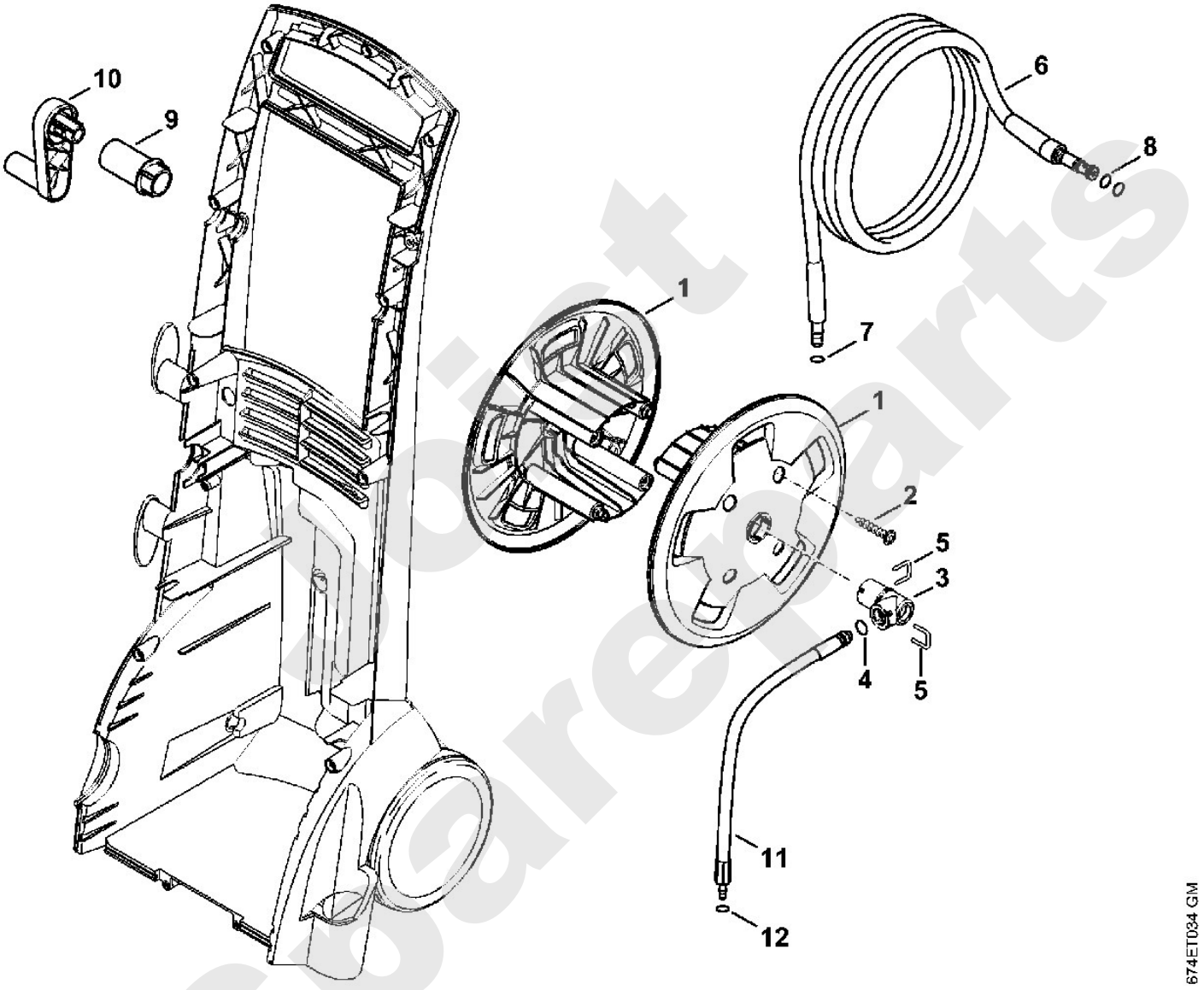

Object Spareparts

iger / Kaltwasser-Hochdruckreiniger / RE 142 K, 142 K PLUS, 162 K, 162 K P

Stückliste (7/17): G - Pistole, Strahlrohr

Art.Nr.	Artikel	Bild-Nr.	Stk-Zahl
4915 500 1321	Benennung: Pistole		1
4915 500 6603	Benennung: Griff	1	1
	Benennung: Sicherungshebel (D)	2	1
9104 003 4113	Benennung: Schraube IS-P3x16	3	7
4915 500 2201	Benennung: Winkelrohr	4	1
9645 948 7500	Benennung: RDR A 9,25x1,78-NBR70	5	1
4915 500 0603	Benennung: Ventil	6	1
4915 502 5400	Benennung: Federknopf	7	1
4915 505 0901	Benennung: Bügel	8	1
4915 502 1504	Benennung: Hebel	9	1
4915 500 1102	Benennung: Druckrohr	10	1
4915 505 0104	Benennung: Feder	11	2
4900 500 0303	Benennung: Verlängerungsrohr	12	1
9645 948 7490	Benennung: RDR A 9x2,6-NBR90	13	1
4915 500 0818	Benennung: Hochdruckschlauch DN 6, 9 m Ausführungsart: RE 142, RE 162	14	1
9645 951 3076	Benennung: RDR A 5,1x1,6-Viton Ausführungsart: RE 142, RE 162	15	1
9645 945 7497	Benennung: RDR A 9,6x2,4-NBR70 Ausführungsart: RE 142, RE 162	16	1

Joist Spareparts

Reiniger / Kaltwasser-Hochdruckreiniger / RE 142 K, 142 K PLUS, 162 K, 162 K PLUS
Stückliste (7/17): G - Pistole, Strahlrohr

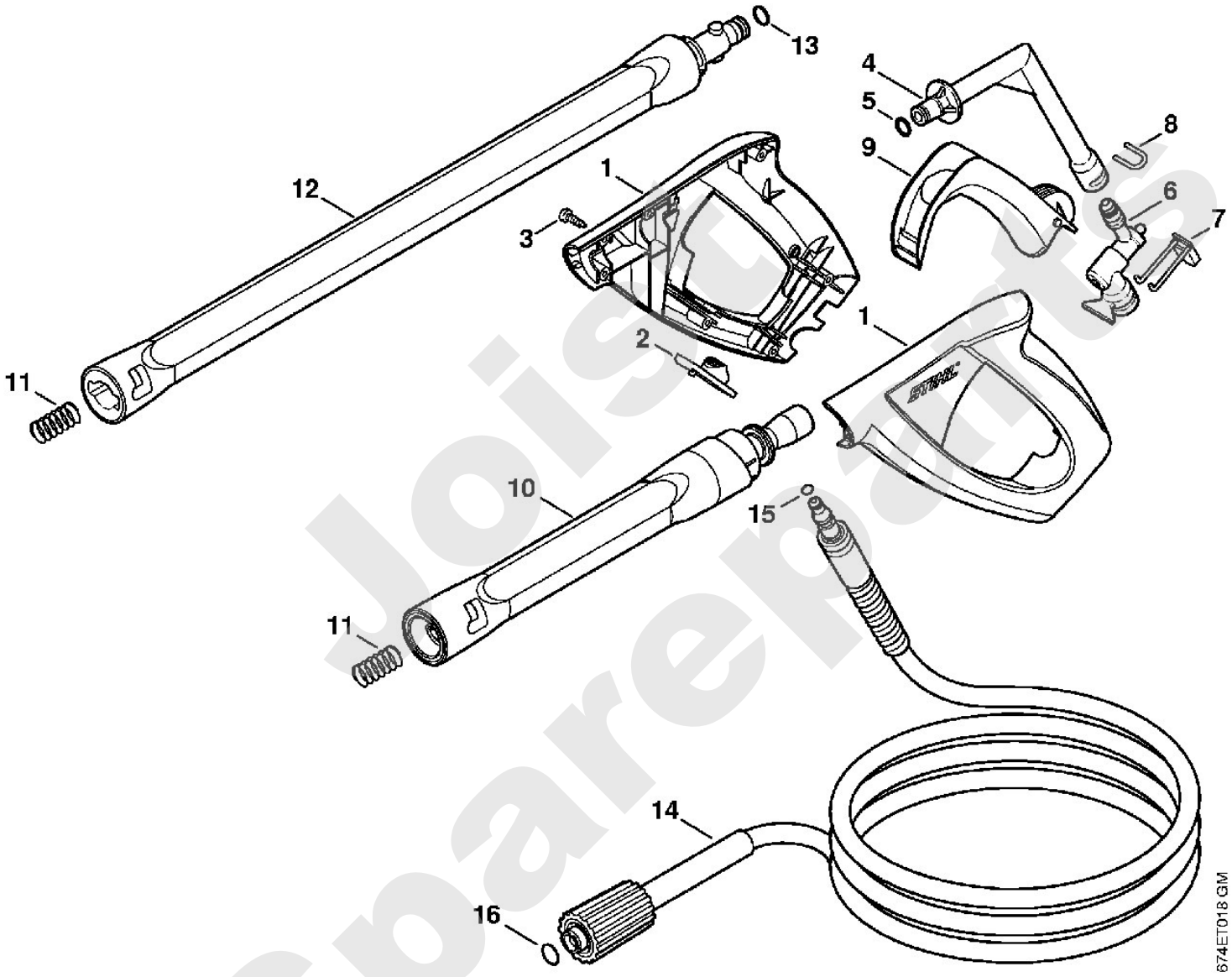

Joist Spareparts

iger / Kaltwasser-Hochdruckreiniger / RE 142 K, 142 K PLUS, 162 K, 162 K P
Stückliste (8/17): H - Pistole, Strahlrohr

Art.Nr.	Artikel	Bild-Nr.	Stk-Zahl
4915 500 1301	Benennung: Pistole TI: (05.2007)		1
4915 500 6602	Benennung: Griff TI: (05.2007)	1	1
	Benennung: Sicherungshebel (D) TI: (05.2007)	2	1
9104 007 4112	Benennung: Schraube P3x14 TI: (05.2007)	3	8
4915 500 2200	Benennung: Winkelrohr TI: (05.2007)	4	1
9645 948 7500	Benennung: RDR A 9,25x1,78-NBR70 TI: (05.2007)	5	1
4915 500 0603	Benennung: Ventil TI: (05.2007)	6	1
4915 502 5400	Benennung: Federknopf TI: (05.2007)	7	1
4915 505 0900	Benennung: Bügel TI: (05.2007)	8	1
4915 502 1502	Benennung: Hebel TI: (05.2007)	9	1
4915 500 1101	Benennung: Druckrohr TI: (05.2007)	10	1
4915 505 0102	Benennung: Feder TI: (05.2007)	11	2
4900 500 0302	Benennung: Verlängerungsrohr TI: (05.2007)	12	1
9645 948 7501	Benennung: RDR A 9,3x2,4-NBR90 TI: (05.2007)	13	1
4915 500 0818	Benennung: Hochdruckschlauch DN 6, 9 m Ausführungsart: RE 142, RE 162 TI: (05.2007)	14	1
9645 951 3076	Benennung: RDR A 5,1x1,6-Viton Ausführungsart: RE 142, RE 162 TI: (05.2007)	15	1
9645 945 7497	Benennung: RDR A 9,6x2,4-NBR70 Ausführungsart: RE 142, RE 162 TI: (05.2007)	16	1

Spareparts

Reiniger / Kaltwasser-Hochdruckreiniger / RE 142 K, 142 K PLUS, 162 K, 162 K PLUS
Stückliste (8/17): H - Pistole, Strahlrohr

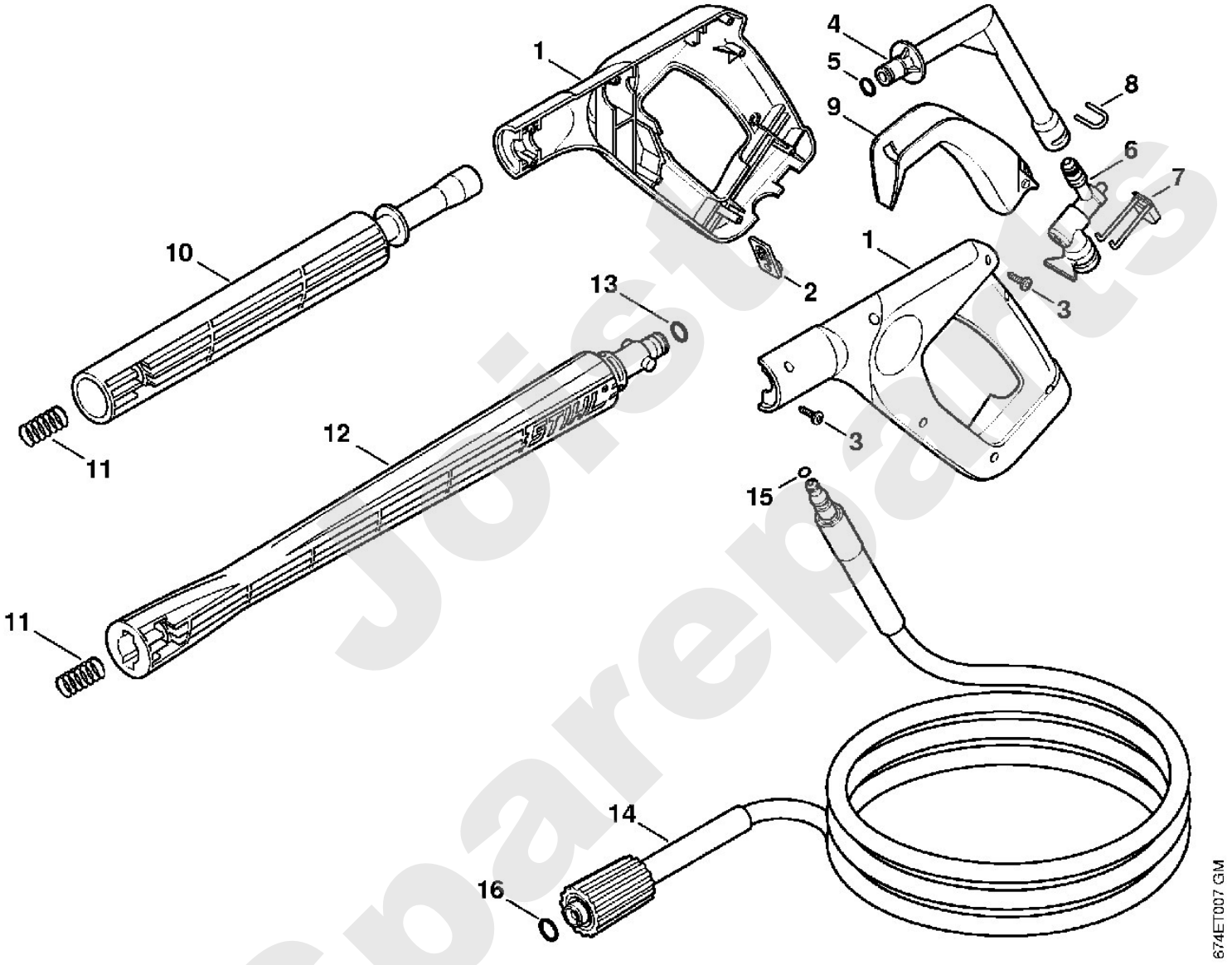

Jonsto Spareparts

iger / Kaltwasser-Hochdruckreiniger / RE 142 K, 142 K PLUS, 162 K, 162 K P
Stückliste (9/17): J - Spritzkopf, Rotordüse

Art.Nr.	Artikel	Bild-Nr.	Stk-Zahl
4915 500 3821	Benennung: Spritzkopf orange Europa, ZA		1
4915 500 3822	Benennung: Spritzkopf grau J Ausführungsart: RE 142		1
4915 500 3824	Benennung: Spritzkopf blau BR Ausführungsart: RE 142		1
4915 500 3823	Benennung: Spritzkopf braun J Ausführungsart: RE 162		1
4915 502 3800	Benennung: Rohr	1	1
4915 500 7100	Benennung: Düsensitz	2	1
9645 945 7532	Benennung: RDR A 11,1x1,6-NBR70	3	1
4915 500 6333	Benennung: Düse Ø 1,37 mm Europa, ZA	4	1
4915 500 6334	Benennung: Düse Ø 1,46 mm J Ausführungsart: RE 142	5	1
4915 500 6341	Benennung: Düse Ø 1,57 mm BR Ausführungsart: RE 142	6	1
4915 500 6335	Benennung: Düse Ø 1,52 mm J Ausführungsart: RE 162	7	1
9645 945 7567	Benennung: RDR A 15,1x1,6-NBR70	8	1
4915 502 1001	Benennung: Düse	9	1
4900 500 6702	Benennung: Kupplung	10	1
9645 948 7501	Benennung: RDR A 9,3x2,4-NBR90	11	1
4915 505 0600	Benennung: Ring orange Europa, ZA	12	1
4915 505 0601	Benennung: Ring grau J Ausführungsart: RE 142	13	1
4915 505 0603	Benennung: Ring blau BR Ausführungsart: RE 142	14	1
4915 505 0602	Benennung: Ring braun J Ausführungsart: RE 162	15	1
4915 500 1001	Benennung: Gehäuse	16	1
9104 003 8611	Benennung: Schraube IS-P3x12	17	6
4900 500 1671	Benennung: Rotordüse orange		1
4900 502 3800	Benennung: Rohr	18	1
4900 500 6304	Benennung: Düse Ø 1,4 mm	19	1
4900 500 1001	Benennung: Gehäuse	20	1
9104 003 8611	Benennung: Schraube IS-P3x12	21	6
4900 505 0600	Benennung: Ring, orange	22	1
4900 500 1677	Benennung: Rotordüse grau BR Ausführungsart: RE 142		1
4900 500 6312	Benennung: Düse Ø 1,7 mm BR Ausführungsart: RE 142	23	1
4900 505 0601	Benennung: Ring, grau BR Ausführungsart: RE 142	24	1

Spareparts Polist

Reiniger / Kaltwasser-Hochdruckreiniger / RE 142 K, 142 K PLUS, 162 K, 162 K PLUS
Stückliste (9/17): J - Spritzkopf, Rotordüse

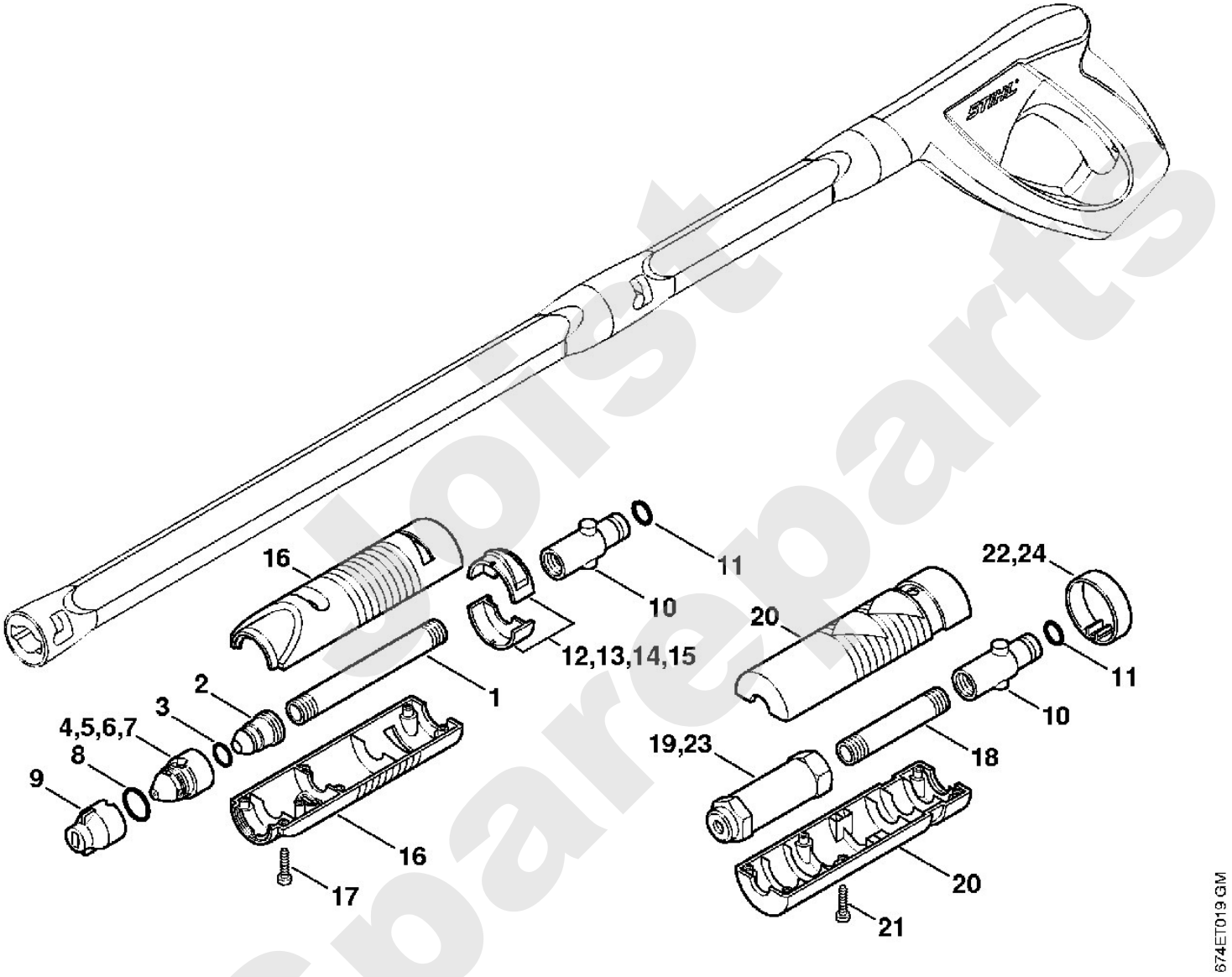

Jost Spareparts

iger / Kaltwasser-Hochdruckreiniger / RE 142 K, 142 K PLUS, 162 K, 162 K F
Stückliste (10/17): K - RE 142 K PLUS GB, 162 K AUS:Pistole, Strah

Art.Nr.	Artikel	Bild-Nr.	Stk-Zahl
4925 500 1320	Benennung: Pistole Ausführungsart: RE 142 PLUS, RE 162	1	1
4731 007 1055	Benennung: Dichtungssatz Ausführungsart: RE 142 PLUS, RE 162	2	1
4925 500 0945	Benennung: Strahlrohr 840 mm, abgewinkelt Ausführungsart: RE 142 PLUS, RE 162	3	1
4925 007 1052	Benennung: Dichtungssatz Ausführungsart: RE 142 PLUS, RE 162		1
9645 945 7501	Benennung: RDR A 9,3x2,4-NBR70 Ausführungsart: RE 142 PLUS, RE 162	4	1
	Benennung: Stützring (D) Ausführungsart: RE 142 PLUS, RE 162	5	1
4925 500 3810	Benennung: Spritzkopf Ausführungsart: RE 142 PLUS, RE 162	6	1
9645 945 7510	Benennung: RDR N 10,77x2,62-NBR70 Ausführungsart: RE 142 PLUS, RE 162	7	1
9645 945 7530	Benennung: RDR A 12,37x2,62-NBR70 Ausführungsart: RE 142 PLUS, RE 162	8	1
9645 945 7659	Benennung: RDR A 20,35x1,78-NBR70 Ausführungsart: RE 142 PLUS, RE 162	9	1
4900 502 0905	Benennung: Schutzkappe Ausführungsart: RE 142 PLUS, RE 162	10	1
4900 502 1029	Benennung: Düse 2504 Ausführungsart: RE 142 PLUS	11	1
4900 502 1030	Benennung: Düse 25045 Ausführungsart: RE 162	12	1
4925 500 0847	Benennung: Hochdruckschlauch DN 6, 10 m, M24x1,5 Ausführungsart: RE 142 PLUS	13	1
9645 945 7520	Benennung: RDR A 10,82x1,78-NBR70 Ausführungsart: RE 142 PLUS, RE 162	14	1
9652 945 1613	Benennung: Stützring 11,7/14,5x1,2-G Ausführungsart: RE 142 PLUS, RE 162	15	1
9645 952 0870	Benennung: RDR A 10x2-PUR F90 Ausführungsart: RE 142 PLUS	16	2
4925 500 0801	Benennung: Hochdruckschlauch DN 6, 10 m Ausführungsart: RE 162	17	1
9645 945 7659	Benennung: RDR A 20,35x1,78-NBR70 Ausführungsart: RE 162	18	1
4900 500 0204	Benennung: Verbindungsstück Ausführungsart: RE 162	19	1
4900 500 1660	Benennung: Rotordüse 045 (B) Ausführungsart: RE 142 PLUS, RE 162	20	1
4900 500 1619	Benennung: Rotordüse 045 (B) Ausführungsart: RE 142 PLUS, RE 162	21	1
4900 007 1013	Benennung: Reparatursatz für Rotordüse 045 (B) Ausführungsart: RE 142 PLUS, RE 162		1
4900 502 0911	Benennung: Kappe (B) Ausführungsart: RE 142 PLUS, RE 162	22	1

Sparepart

Reiniger / Kaltwasser-Hochdruckreiniger / RE 142 K, 142 K PLUS, 162 K, 162 K PLUS
Stückliste (10/17): K - RE 142 K PLUS GB, 162 K AUS:Pistole, Strah

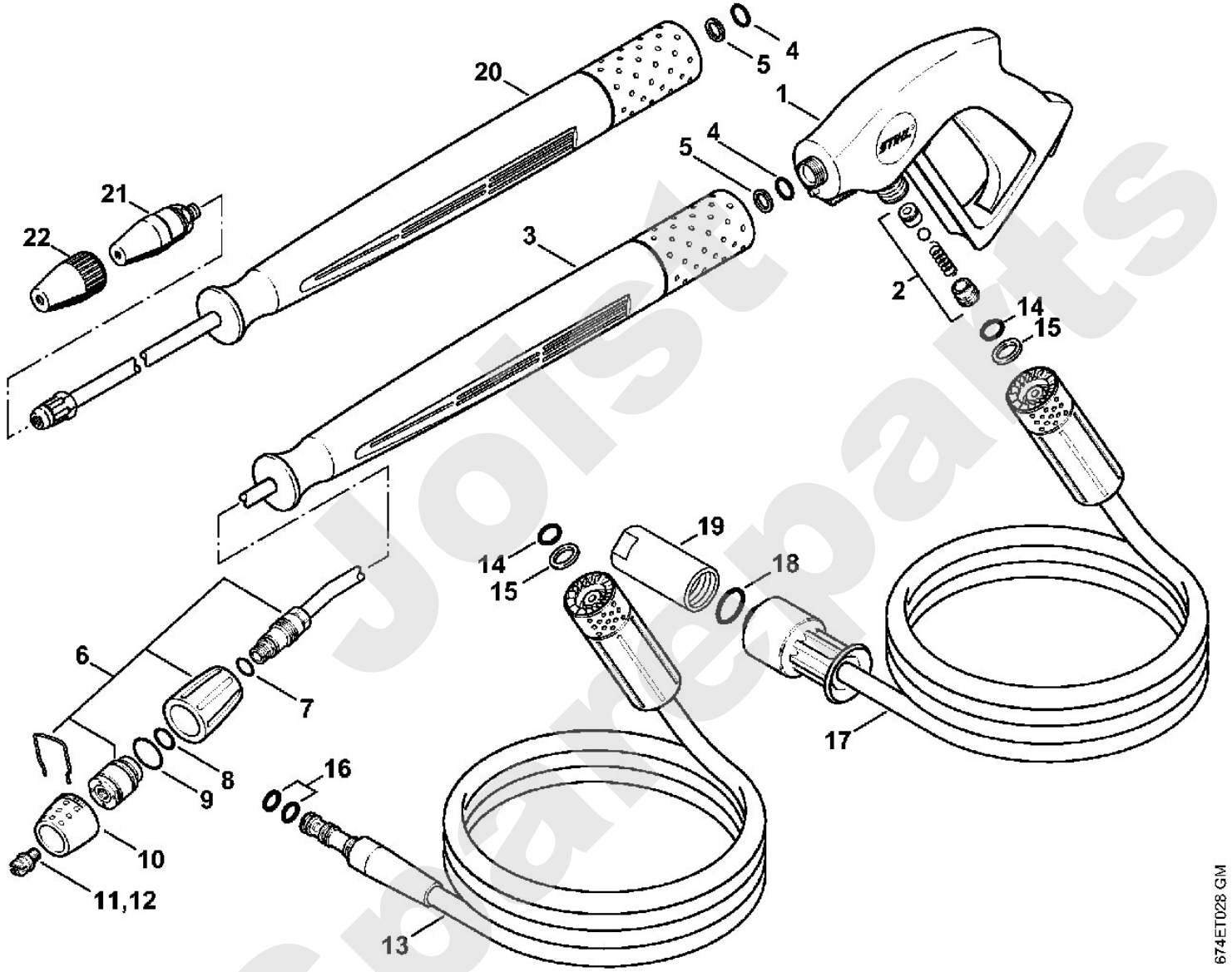

Jolst Spareparts

iger / Kaltwasser-Hochdruckreiniger / RE 142 K, 142 K PLUS, 162 K, 162 K P
Stückliste (11/17): L - RE 162 K GB: Pistole, Str (f. ältere Bauar

Art.Nr.	Artikel	Bild-Nr.	Stk-Zahl
4925 500 1320	Benennung: * Pistole Ausführungsart: RE 162	1	1
4731 007 1055	Benennung: * Dichtungssatz Ausführungsart: RE 162	2	1
4925 500 0945	Benennung: * Strahlrohr 840 mm, abgewinkelt Ausführungsart: RE 162	3	1
9645 945 7501	Benennung: * RDR A 9,3x2,4-NBR70 Ausführungsart: RE 162	4	1
9652 945 1611	Benennung: * Stützring 9,6/12,8x1,2-G (C) Ausführungsart: RE 162	5	1
4925 500 3810	Benennung: * Spritzkopf Ausführungsart: RE 162	6	1
9645 945 7510	Benennung: * RDR N 10,77x2,62-NBR70 Ausführungsart: RE 162	7	1
9645 945 7530	Benennung: * RDR A 12,37x2,62-NBR70 Ausführungsart: RE 162	8	1
9645 945 7659	Benennung: * RDR A 20,35x1,78-NBR70 Ausführungsart: RE 162	9	1
4900 502 0905	Benennung: * Schutzkappe Ausführungsart: RE 162	10	1
4900 502 1030	Benennung: * Düse 25045 Ausführungsart: RE 162	11	1
4925 500 0801	Benennung: * Hochdruckschlauch DN 6, 10 m Ausführungsart: RE 162	12	1
9645 945 7520	Benennung: * RDR A 10,82x1,78-NBR70 Ausführungsart: RE 162	13	1
9652 945 1613	Benennung: * Stützring 11,7/14,5x1,2-G Ausführungsart: RE 162	14	1
9645 945 7659	Benennung: * RDR A 20,35x1,78-NBR70 Ausführungsart: RE 162	15	1
4900 500 0204	Benennung: * Verbindungsstück Ausführungsart: RE 162	16	1

Joist Spareparts

Reiniger / Kaltwasser-Hochdruckreiniger / RE 142 K, 142 K PLUS, 162 K, 162 K PLUS
Stückliste (11/17): L - RE 162 K GB: Pistole, Str (f. ältere Bauar

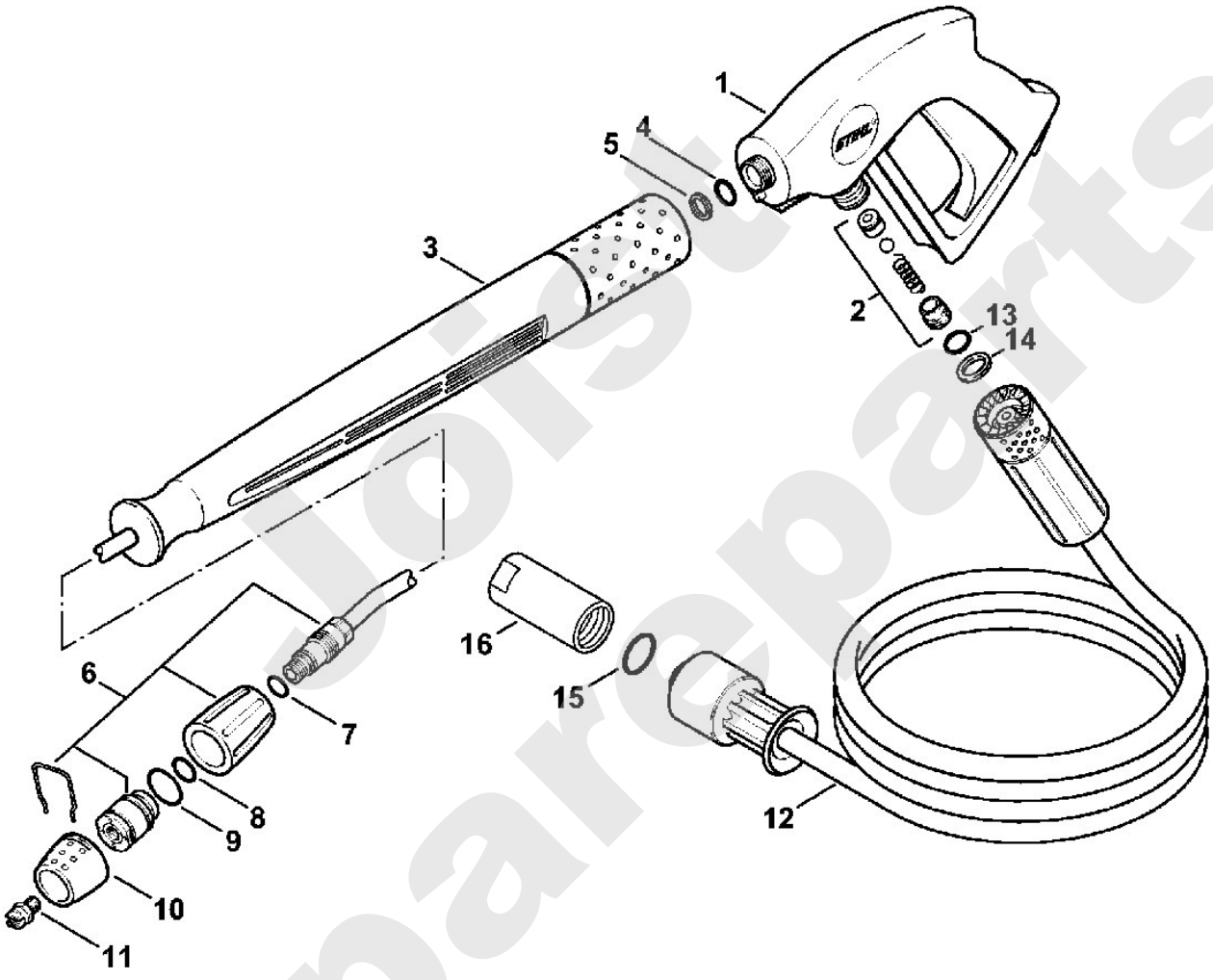

Jotsu Spareparts

iger / Kaltwasser-Hochdruckreiniger / RE 142 K, 142 K PLUS, 162 K, 162 K P
Stückliste (12/17): M - Zubehör

Art.Nr.	Artikel	Bild-Nr.	Stk-Zahl
4900 500 0303	Benennung: Verlängerungsrohr	1	1
9645 948 7490	Benennung: RDR A 9x2,6-NBR90	2	1
4915 505 0104	Benennung: Feder	3	1
4900 500 0302	Benennung: Verlängerungsrohr	4	1
9645 948 7501	Benennung: RDR A 9,3x2,4-NBR90	5	1
4915 505 0102	Benennung: Feder	6	1
4915 500 0836	Benennung: Hochdruckschlauch DN 6, 9 m, Stahlgewebe	7	1
4915 500 0837	Benennung: Hochdruckschlauch DN 6, 20 m, Stahlgewebe	8	1
9645 951 3076	Benennung: RDR A 5,1x1,6-Viton	9	1
4900 500 1902	Benennung: Strahlrohr, abgewinkelt	10	1
4900 503 1500	Benennung: Muffe	11	1
4900 502 1001	Benennung: Düse	12	1
4900 502 0901	Benennung: Schutzkappe	13	1
4900 500 6700	Benennung: Kupplung	14	1
9645 945 7497	Benennung: RDR A 9,6x2,4-NBR70	15	1
4900 500 1903	Benennung: Strahlrohr, abgewinkelt	16	1
4900 502 0900	Benennung: Schutzkappe	17	1
4900 502 1033	Benennung: Düse 2506	18	1
4915 500 6702	Benennung: Kupplung	19	1

Joist Spareparts

Reiniger / Kaltwasser-Hochdruckreiniger / RE 142 K, 142 K PLUS, 162 K, 162 K PLUS
Stückliste (12/17): M - Zubehör

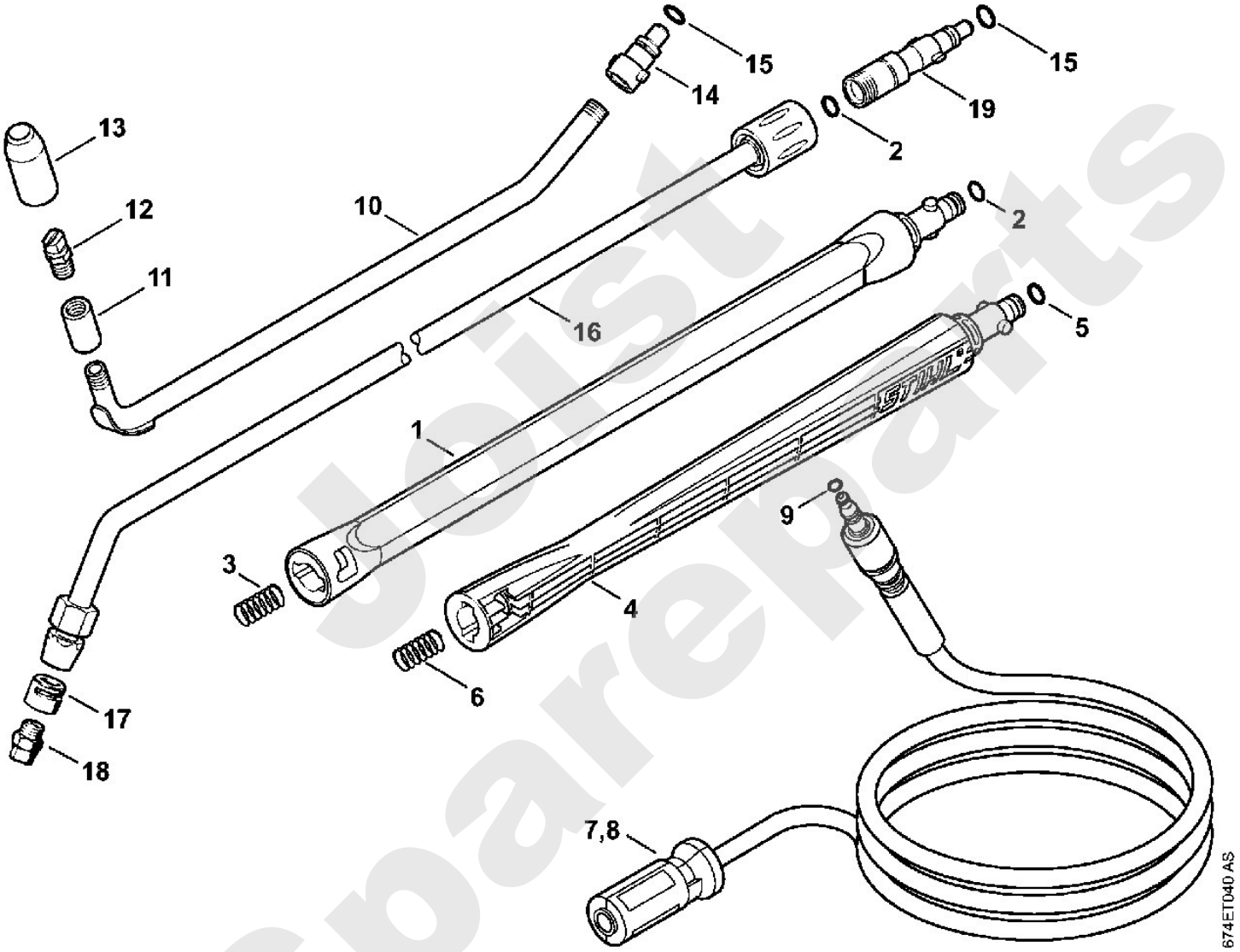

Joist Spareparts

iger / Kaltwasser-Hochdruckreiniger / RE 142 K, 142 K PLUS, 162 K, 162 K P
Stückliste (13/17): N - Waschbürste, Saugschlauch

Art.Nr.	Artikel	Bild-Nr.	Stk-Zahl
4900 500 5900	Benennung: Rotierende Waschbürste	1	1
9093 021 2400	Benennung: Blechschraube DIN7982-3,5x13	2	1
4900 500 0703	Benennung: Gelenk	3	1
	Benennung: Runddichtring (D)	4	2
4900 504 0402	Benennung: Rohr	5	1
4900 500 6700	Benennung: Kupplung	6	1
9645 945 7497	Benennung: RDR A 9,6x2,4-NBR70	7	1
4900 500 3101	Benennung: Waschbürstenkopf (C)	8	1
4900 500 3102	Benennung: Waschbürstenkopf	9	1
4900 505 1301	Benennung: Gewindekappe	10	1
4900 500 3003	Benennung: Waschbürste	11	1
4900 509 0500	Benennung: Dichtung	12	1
4900 500 6701	Benennung: Kupplung	13	1
4900 500 0500	Benennung: Saugschlauch		1
4900 500 0100	Benennung: Schlauchanschluss	14	1
9771 021 1500	Benennung: Schlauchschelle 16-25	15	2
	Benennung: Schlauch 1/2"x3 m (D)	16	1
4706 678 1150	Benennung: Schlauch 1/2"x1 m (A,B)		1
4900 500 2400	Benennung: Saugkopf	17	1

Joist Spareparts

Reiniger / Kaltwasser-Hochdruckreiniger / RE 142 K, 142 K PLUS, 162 K, 162 K PLUS
Stückliste (13/17): N - Waschbürste, Saugschlauch

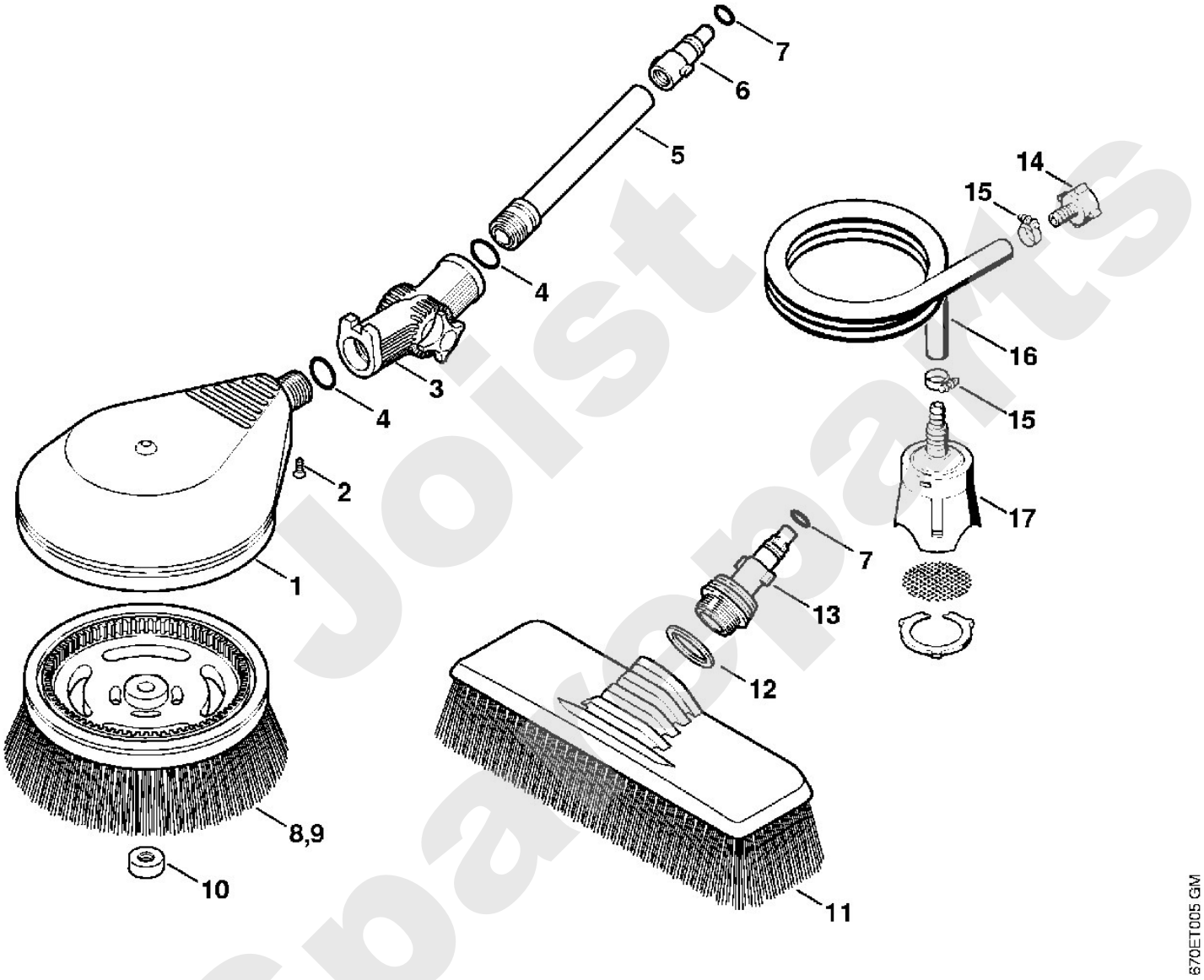

Joist Spareparts

iger / Kaltwasser-Hochdruckreiniger / RE 142 K, 142 K PLUS, 162 K, 162 K P
Stückliste (14/17): O - Rohrreinigungsset, Sand-Nassstrahleinricht

Art.Nr.	Artikel	Bild-Nr.	Stk-Zahl
4900 500 8000	Benennung: Rohrreinigungsset 15 m	1	1
4900 500 6800	Benennung: Führung	2	1
4900 503 0201	Benennung: Überwurfmutter	3	1
4900 500 6700	Benennung: Kupplung	4	1
9645 945 7497	Benennung: RDR A 9,6x2,4-NBR70	5	1
4900 500 1801	Benennung: Sand-Nassstrahleinrichtung		1
4900 500 2800	Benennung: Düsengehäuse	6	1
	Benennung: Schraube (D)	7	1
	Benennung: Sechskantmutter (D)	8	1
	Benennung: Schraube (D)	9	1
4900 502 1002	Benennung: Düse 5 Stück	10	1
9645 945 7522	Benennung: RDR A 11x2-NBR70	11	1
4900 502 1012	Benennung: Düse	12	1
4900 502 1011	Benennung: Düse	13	1
4900 505 0300	Benennung: Sprengring	14	1
4900 504 0401	Benennung: Rohr	15	1
4900 503 2301	Benennung: Buchse	16	1
4900 501 0601	Benennung: Griffschlauch	17	1
4900 500 5201	Benennung: Schlauch	18	1

Joist Spareparts

Reiniger / Kaltwasser-Hochdruckreiniger / RE 142 K, 142 K PLUS, 162 K, 162 K PLUS
Stückliste (14/17): O - Rohrreinigungsset, Sand-Nassstrahleinricht

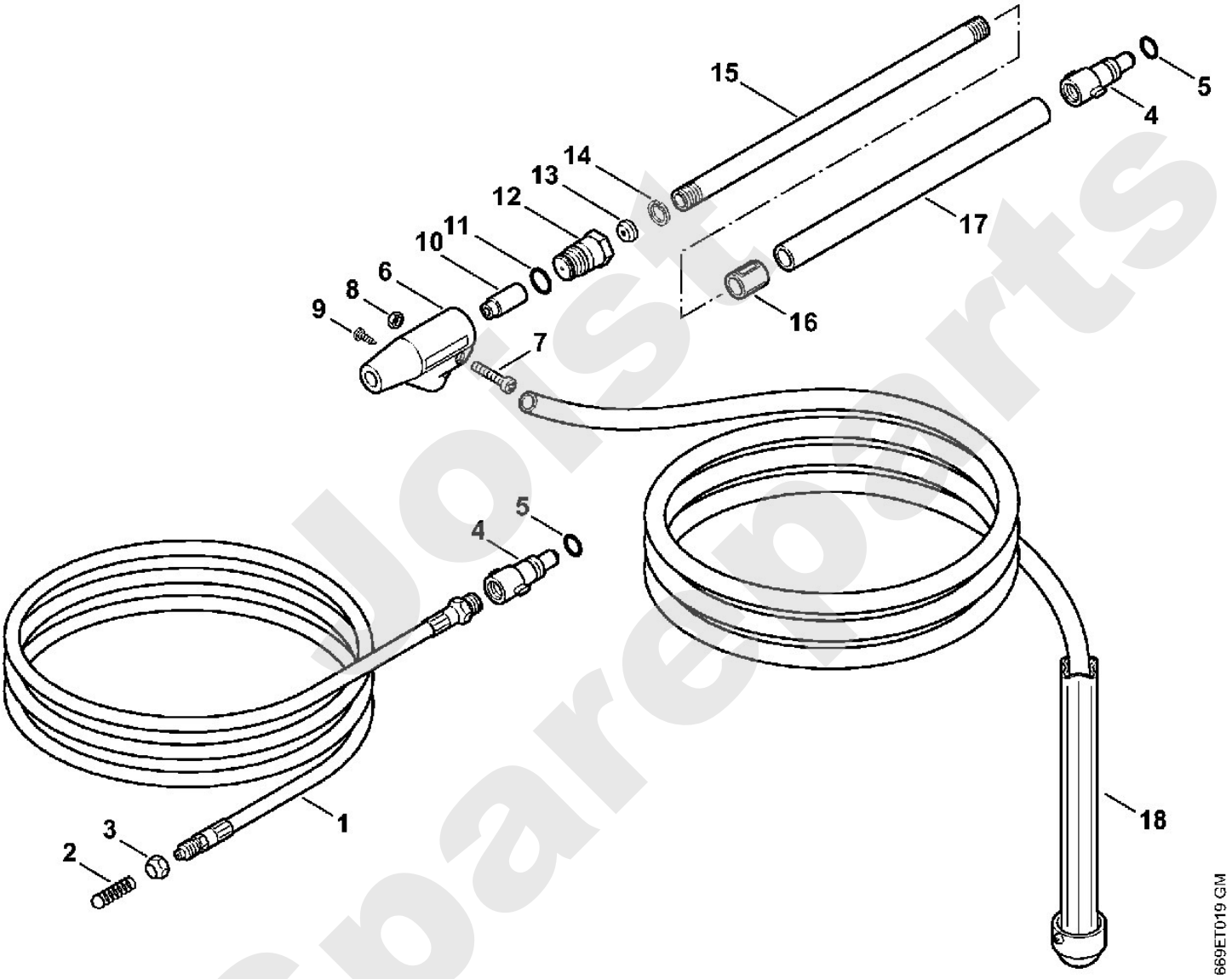

Just Spareparts

iger / Kaltwasser-Hochdruckreiniger / RE 142 K, 142 K PLUS, 162 K, 162 K P
Stückliste (15/17): P - Flächenreiniger RA 101

Art.Nr.	Artikel	Bild-Nr.	Stk-Zahl
4900 500 3902	Benennung: Flächenreiniger RA 101	1	1
4900 500 0704	Benennung: Gelenk	2	1
9645 948 7501	Benennung: RDR A 9,3x2,4-NBR90	3	1
4900 007 1051	Benennung: Dichtungssatz	4	1
	Benennung: Abdeckung (D)	5	1
4900 500 7800	Benennung: Abdeckung	6	1
4900 505 0904	Benennung: Bügel	7	1
4900 505 0902	Benennung: Bügel	8	1
4900 505 0901	Benennung: Bügel	9	1
4900 505 0903	Benennung: Bügel	10	1
9104 007 4281	Benennung: Schraube IS-P5x18	11	4
4900 500 7700	Benennung: Drehgriff	12	1
9104 007 4281	Benennung: Schraube IS-P5x18	13	6
4900 500 4901	Benennung: Rotor	14	1
	Benennung: Regelventil (D)	15	1
4900 505 0905	Benennung: Bügel	16	1
4900 500 6351	Benennung: Satz Düsen		2
	Benennung: Düsenhalter (D)	17	1
4900 505 0906	Benennung: Bügel	18	1
4900 505 0905	Benennung: Bügel	19	1
	Benennung: Düse (1 Punkt) (D)	20	1
	Benennung: Düse (2 Punkte) (D)	21	1
4900 504 0502	Benennung: Borstenring	22	1
0000 967 3745	Benennung: Warnschild	23	1
4900 500 0303	Benennung: Verlängerungsrohr	24	1
9645 948 7490	Benennung: RDR A 9x2,6-NBR90	25	1
4915 505 0104	Benennung: Feder	26	1

Joist Spareparts

Reiniger / Kaltwasser-Hochdruckreiniger / RE 142 K, 142 K PLUS, 162 K, 162 K PLUS
Stückliste (15/17): P - Flächenreiniger RA 101

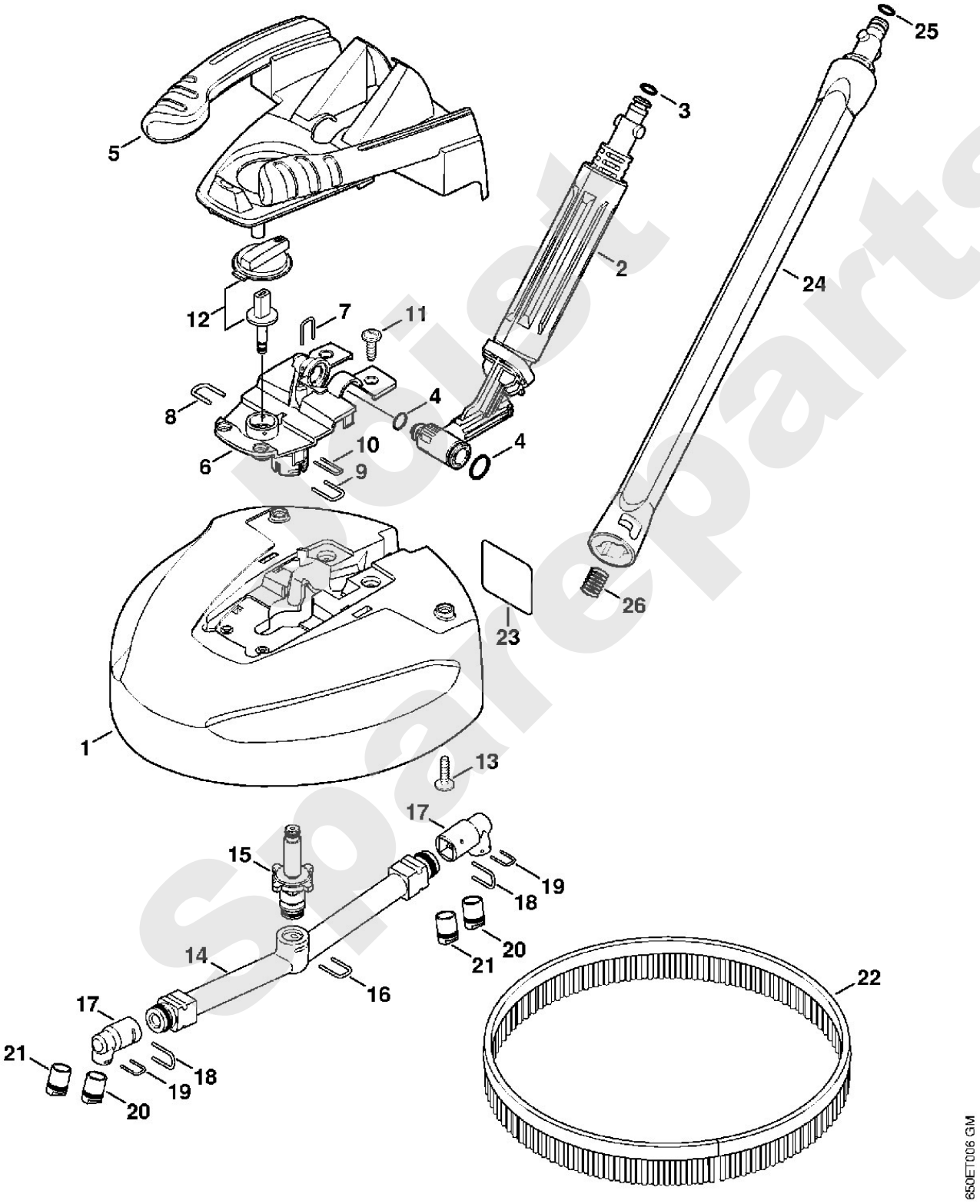

iger / Kaltwasser-Hochdruckreiniger / RE 142 K, 142 K PLUS, 162 K, 162 K P
Stückliste (16/17): Q - Flächenreiniger RA 100 (f. ältere Bauart)

Art.Nr.	Artikel	Bild-Nr.	Stk-Zahl
4900 500 3901	Benennung: * Flächenreiniger RA 100 (C)	1	1
4900 500 0702	Benennung: * Gelenk	2	1
9645 948 7501	Benennung: * RDR A 9,3x2,4-NBR90	3	1
4900 500 4900	Benennung: * Rotor	4	1
4900 505 0900	Benennung: * Bügel	5	2
4900 500 6350	Benennung: * Satz Düsen	6	1
4900 505 0901	Benennung: * Bügel	7	1
4900 502 3100	Benennung: * Bürste 3 Stück	8	1
0000 967 3745	Benennung: * Warnschild	9	1
4900 504 1700	Benennung: * Schürze	10	1
9440 069 2532	Benennung: * Blindniet 3,2x8	11	3
4900 500 0302	Benennung: * Verlängerungsrohr	12	1
4915 505 0102	Benennung: * Feder	13	1

Joist Spareparts

Reiniger / Kaltwasser-Hochdruckreiniger / RE 142 K, 142 K PLUS, 162 K, 162 K PLUS
Stückliste (16/17): Q - Flächenreiniger RA 100 (f. ältere Bauart)

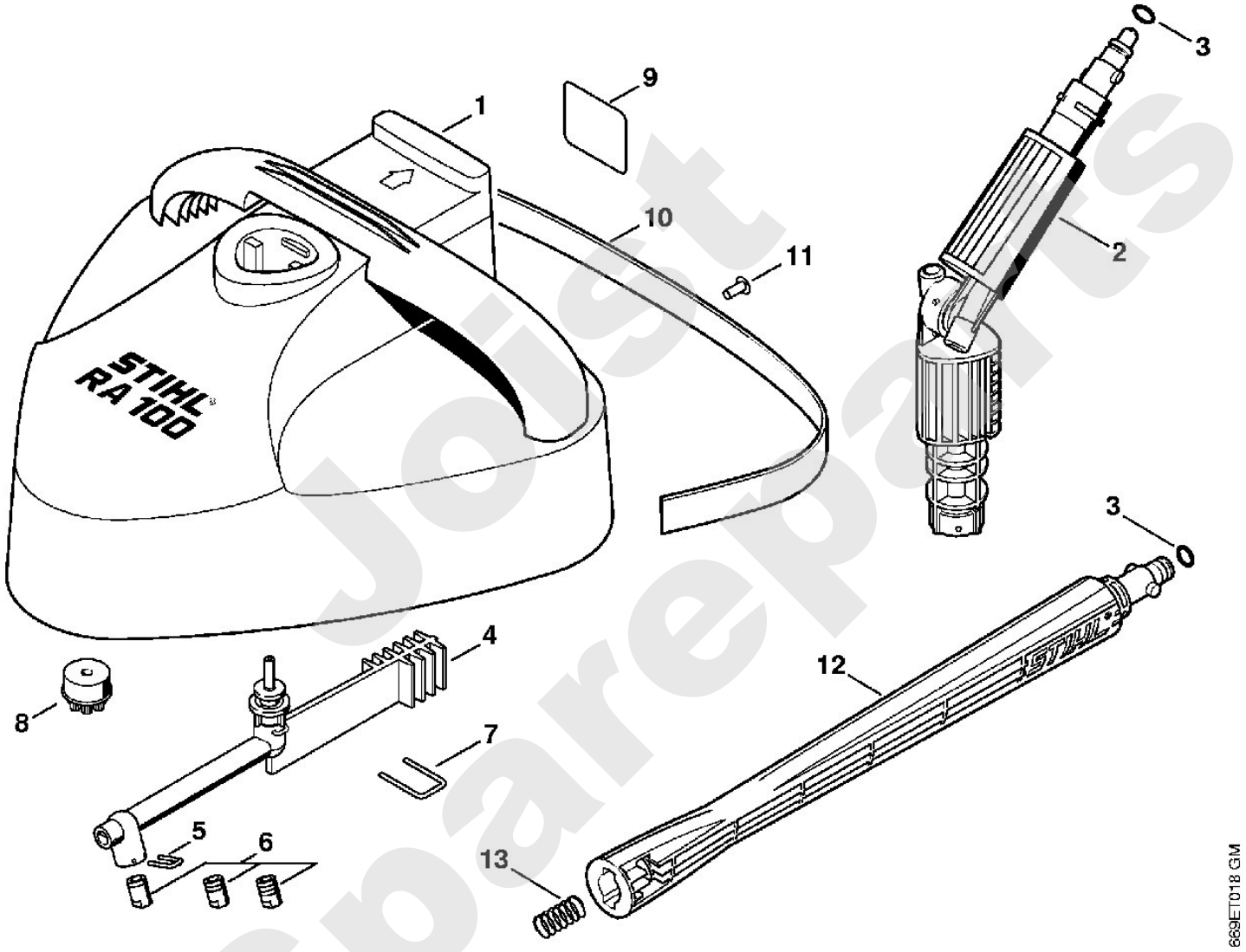

Joist Spareparts

iger / Kaltwasser-Hochdruckreiniger / RE 142 K, 142 K PLUS, 162 K, 162 K P
Stückliste (17/17): R - Maschinennummer

Art.Nr.	Artikel	Bild-Nr.	Stk-Zahl
	Benennung: Position der Maschinennummer (D)	1	1

Joist Spareparts

Reiniger / Kaltwasser-Hochdruckreiniger / RE 142 K, 142 K PLUS, 162 K, 162 K PLUS
Stückliste (17/17): R - Maschinennummer

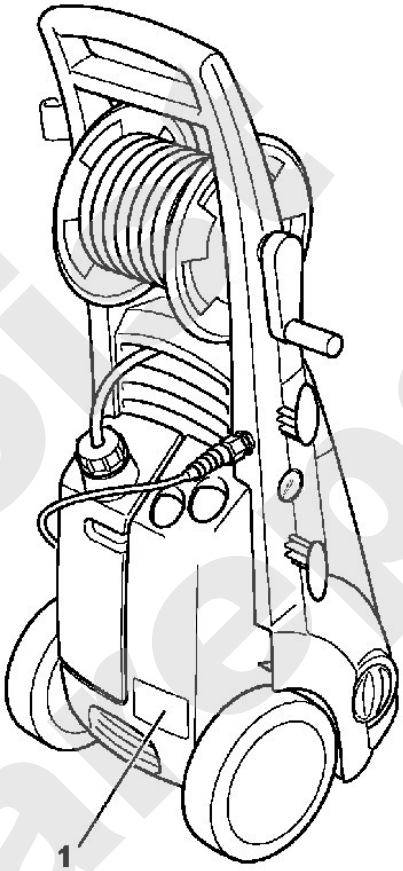

4743-GET-0000-A0

Joint Spareparts