iger / Kaltwasser-Hochdruckreiniger / RE 141 K, 141 K PLUS, 161 K, 161 K P
Stückliste (1/16): A - RE 141 K: Elektromotor, Schaltergehäuse

Art.Nr.	Artikel	Bild-Nr.	Stk-Zahl
4728 600 0202	Benennung: Elektromotor 230 V/50 Hz (C) Ausführungsart: RE 141 K, RE 141 K PLUS	1	1
4728 600 0200	Benennung: Elektromotor 100 V/50 Hz Ausführungsart: RE 141 K	1	1
4728 600 0201	Benennung: Elektromotor 100 V/60 Hz Ausführungsart: RE 141 K	1	1
9503 003 5330	Benennung: Kugellager DIN625-6003-2RS Ausführungsart: RE 141 K, RE 141 K PLUS	2	1
4719 609 0100	Benennung: Dichtung Ausführungsart: RE 141 K, RE 141 K PLUS	3	1
4728 607 3000	Benennung: Lüfterrad Ausführungsart: RE 141 K, RE 141 K PLUS	4	1
9330 630 0120	Benennung: Fächerscheibe DIN6798-A5,3 Ausführungsart: RE 141 K, RE 141 K PLUS	5	2
9045 371 0960	Benennung: Zylinderschraube DIN912-M5x12-12.9 Ausführungsart: RE 141 K, RE 141 K PLUS	6	1
4728 602 0400	Benennung: Abdeckung unten (C) Ausführungsart: RE 141 K, RE 141 K PLUS	7	1
9645 945 7628	Benennung: RDR A 19x2-NBR70 Ausführungsart: RE 141 K, RE 141 K PLUS	8	1
4728 602 0405	Benennung: Abdeckung oben Ausführungsart: RE 141 K, RE 141 K PLUS	9	1
4728 606 0100	Benennung: Lüfterhaube Ausführungsart: RE 141 K, RE 141 K PLUS	10	1
9093 021 2810	Benennung: Blechschraube DIN7982-3,9x19 Ausführungsart: RE 141 K, RE 141 K PLUS	11	8
9039 488 0985	Benennung: Gewindeformschraube DIN7500-M5x16 (C) Ausführungsart: RE 141 K, RE 141 K PLUS	12	1
4728 432 1000	Benennung: Schaltergehäuse (C) Ausführungsart: RE 141 K, RE 141 K PLUS	13	1
4726 432 9300	Benennung: Tülle Ausführungsart: RE 141 K, RE 141 K PLUS	14	1
4728 432 9300	Benennung: Tülle Ausführungsart: RE 141 K, RE 141 K PLUS	15	1
9645 945 7980	Benennung: RDR A 37,82x1,78-NBR70 Ausführungsart: RE 141 K, RE 141 K PLUS	16	1
4728 605 1000	Benennung: Kondensator 40 µF Ausführungsart: RE 141 K, RE 141 K PLUS	17	1
4728 605 1001	Benennung: Kondensator 80 µF J Ausführungsart: RE 141 K	17	1
4726 435 0300	Benennung: Schalter Ausführungsart: RE 141 K, RE 141 K PLUS	18	1
9062 319 0660	Benennung: Senkschraube DIN963-M4x12-8.8 Ausführungsart: RE 141 K, RE 141 K PLUS	19	2
4726 439 0500	Benennung: Dichtung Ausführungsart: RE 141 K, RE 141 K PLUS	20	1
4706 512 0405	Benennung: Drehgriff Ausführungsart: RE 141 K, RE 141 K PLUS	21	1
9099 021 1850	Benennung: Blechschraube DIN7971-2,9x19 Ausführungsart: RE 141 K, RE 141 K PLUS	22	1
9645 945 7505	Benennung: RDR A 10x2,5-NBR70 Ausführungsart: RE 141 K, RE 141 K PLUS	23	1
4728 605 0900	Benennung: Halter J Ausführungsart: RE 141 K	24	1
9104 003 0550	Benennung: Schraube P3,5x8 J Ausführungsart: RE 141 K	25	1
4728 605 1002	Benennung: Kondensator 70 µF J Ausführungsart: RE 141 K	26	1
4712 523 0720	Benennung: Tülle J Ausführungsart: RE 141 K	27	1

Just Spareparts

Reiniger / Kaltwasser-Hochdruckreiniger / RE 141 K, 141 K PLUS, 161 K, 161 K PLUS
Stückliste (1/16): A - RE 141 K: Elektromotor, Schaltergehäuse

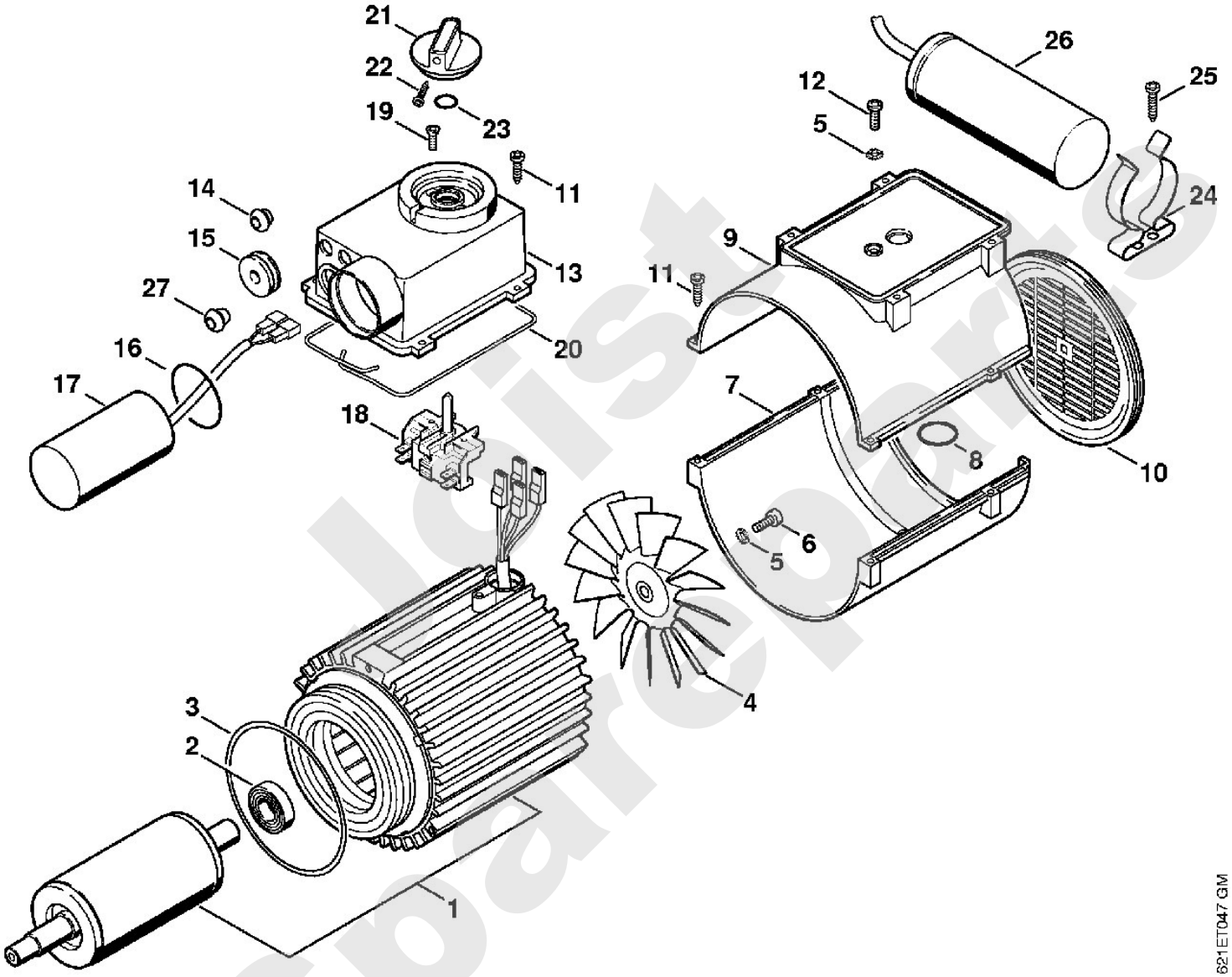

Jetzt Sparepartsbestellen

iger / Kaltwasser-Hochdruckreiniger / RE 141 K, 141 K PLUS, 161 K, 161 K P
Stückliste (2/16): B - RE 161 K: Elektromotor, Schaltergehäuse

Art.Nr.	Artikel	Bild-Nr.	Stk-Zahl
4726 600 0200	Benennung: Elektromotor 230 V/50 Hz (C) Ausführungsart: RE 161 K, RE 161 K PLUS	1	1
4726 600 0201	Benennung: Elektromotor 200 V/50 Hz J Ausführungsart: RE 161 K	1	1
4726 600 0202	Benennung: Elektromotor 200 V/60 Hz J Ausführungsart: RE 161 K	1	1
9503 003 6860	Benennung: Kugellager DIN625-6205-2Z Ausführungsart: RE 161 K, RE 161 K PLUS	2	2
4726 602 1101	Benennung: Lagerdeckel Ausführungsart: RE 161 K, RE 161 K PLUS	3	1
9008 319 1350	Benennung: Sechskantschraube DIN933-M6x25-8.8 Ausführungsart: RE 161 K, RE 161 K PLUS	4	4
4726 607 3000	Benennung: Lüfterrad Ausführungsart: RE 161 K, RE 161 K PLUS	5	1
4726 608 2700	Benennung: Klemmring Ausführungsart: RE 161 K, RE 161 K PLUS	6	1
4726 606 0101	Benennung: Lüfterhaube Ausführungsart: RE 161 K, RE 161 K PLUS	7	1
9099 021 2740	Benennung: Blechschraube DIN7971-3,9x9,5 Ausführungsart: RE 161 K, RE 161 K PLUS	8	6
4726 432 9300	Benennung: Tülle Ausführungsart: RE 161 K, RE 161 K PLUS	9	3
9330 630 0100	Benennung: Fächerscheibe DIN6798-A4,3 Ausführungsart: RE 161 K, RE 161 K PLUS	10	1
4726 609 0100	Benennung: Dichtung Ausführungsart: RE 161 K, RE 161 K PLUS	11	1
4726 430 1100	Benennung: Schaltergehäuse (C) Ausführungsart: RE 161 K, RE 161 K PLUS	12	1
	Benennung: Unterteil Ausführungsart: RE 161 K, RE 161 K PLUS	13	1
4726 439 0500	Benennung: Dichtung Ausführungsart: RE 161 K, RE 161 K PLUS	14	1
9104 003 9942	Benennung: Schraube P4x20 Ausführungsart: RE 161 K, RE 161 K PLUS	15	4
9062 392 0960	Benennung: Senkschraube DIN965-M5x12-4.8 Ausführungsart: RE 161 K, RE 161 K PLUS	16	4
4726 435 0300	Benennung: Schalter Ausführungsart: RE 161 K, RE 161 K PLUS	17	1
9062 319 0660	Benennung: Senkschraube DIN963-M4x12-8.8 J Ausführungsart: RE 161 K, RE 161 K PLUS	18	2
4706 512 0405	Benennung: Drehgriff Ausführungsart: RE 161 K, RE 161 K PLUS	19	1
9099 021 1850	Benennung: Blechschraube DIN7971-2,9x19 Ausführungsart: RE 161 K, RE 161 K PLUS	20	1
9645 945 7505	Benennung: RDR A 10x2,5-NBR70 Ausführungsart: RE 161 K, RE 161 K PLUS	21	1
9008 319 1960	Benennung: Sechskantschraube DIN933-M8x55-8.8 J Ausführungsart: RE 161 K, RE 161 K PLUS	22	4
9291 021 0180	Benennung: Scheibe DIN125-A8,4 J Ausführungsart: RE 161 K, RE 161 K PLUS	23	4
4726 608 3700	Benennung: Buchse J Ausführungsart: RE 161 K, RE 161 K PLUS	24	4
9308 021 0180	Benennung: Scheibe DIN9021-A8,4 J Ausführungsart: RE 161 K, RE 161 K PLUS	25	1
9210 262 1100	Benennung: Mutter DIN934-M8-6	26	4

Best Spareparts

Reiniger / Kaltwasser-Hochdruckreiniger / RE 141 K, 141 K PLUS, 161 K, 161 K PLUS
Stückliste (2/16): B - RE 161 K: Elektromotor, Schaltergehäuse

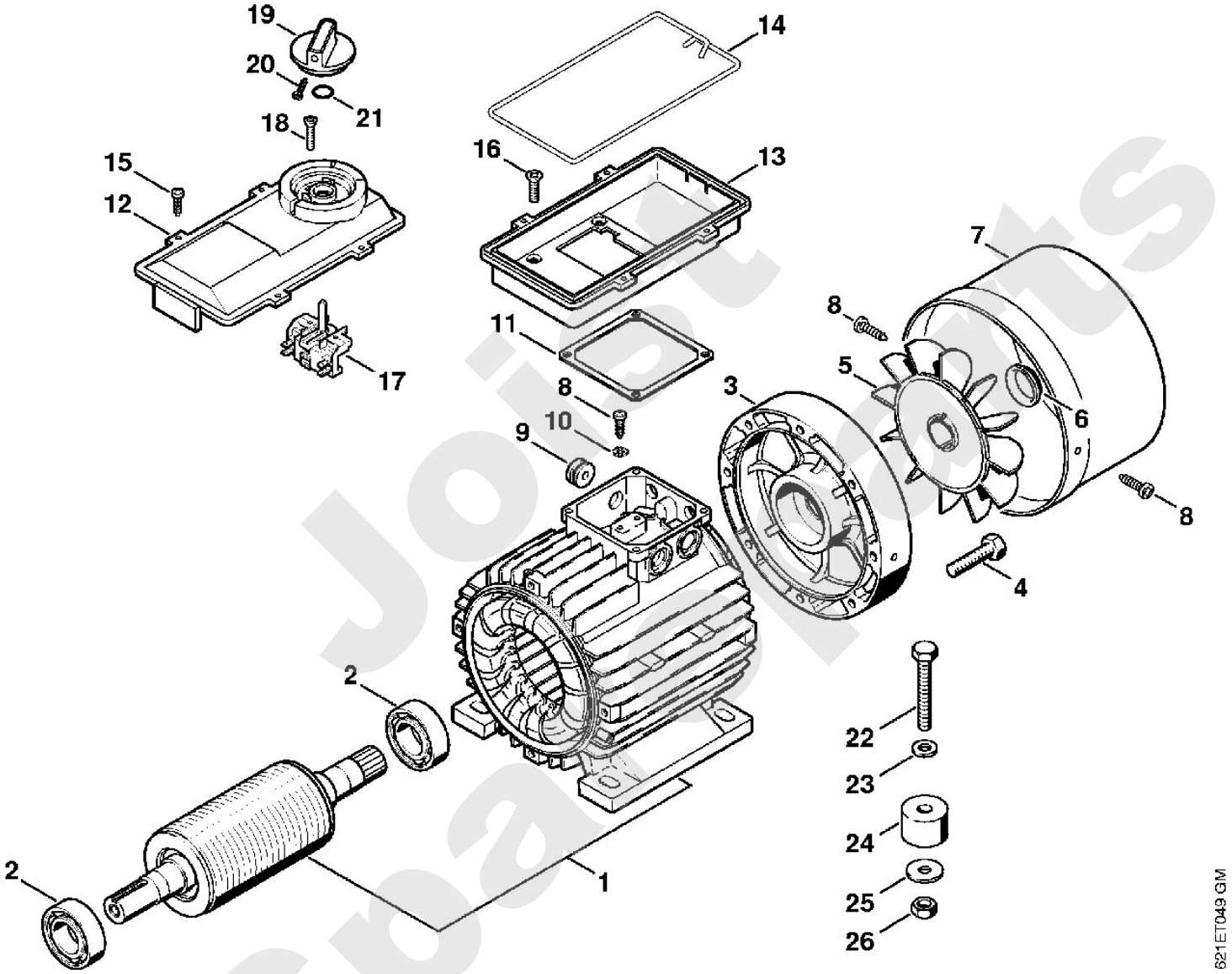

iger / Kaltwasser-Hochdruckreiniger / RE 141 K, 141 K PLUS, 161 K, 161 K P
Stückliste (3/16): C - Pumpe RE 141 K

Art.Nr.	Artikel	Bild-Nr.	Stk-Zahl
4728 700 5600	Benennung: Pumpe Ausführungsart: RE 141 K, RE 141 K PLUS		1
4728 701 1100	Benennung: Antriebsgehäuse (C) Ausführungsart: RE 141 K, RE 141 K PLUS	1	1
4733 700 2300	Benennung: Verschlussschraube Ausführungsart: RE 141 K, RE 141 K PLUS	2	1
9645 945 1075	Benennung: RDR DIN3770-N11,2x1,8 Ausführungsart: RE 141 K, RE 141 K PLUS	3	1
9630 003 1745	Benennung: WDR B17x28x7 Ausführungsart: RE 141 K, RE 141 K PLUS	4	1
9504 003 0706	Benennung: Kugellager DIN628-7303B Ausführungsart: RE 141 K, RE 141 K PLUS	5	1
4719 701 3010	Benennung: Taumelscheibe 9° Ausführungsart: RE 141 K, RE 141 K PLUS	6	1
9514 003 6953	Benennung: Nadellager AXK4060 (C) Ausführungsart: RE 141 K, RE 141 K PLUS	7	1
9291 021 0120	Benennung: Scheibe DIN125-A5,3 Ausführungsart: RE 141 K, RE 141 K PLUS	8	3
9045 319 1050	Benennung: Zylinderschraube DIN912-M5x25-8.8 Ausführungsart: RE 141 K, RE 141 K PLUS	9	3
4728 702 4700	Benennung: Puffer Ausführungsart: RE 141 K, RE 141 K PLUS	10	2
4728 700 4000	Benennung: Pumpengehäuse Ausführungsart: RE 141 K, RE 141 K PLUS	11	1
4719 709 2005	Benennung: Dichtring (C) Ausführungsart: RE 141 K, RE 141 K PLUS	12	3
9645 945 8588	Benennung: RDR A 80,6x2,62-NBR75 Ausführungsart: RE 141 K, RE 141 K PLUS	13	1
4719 502 2101	Benennung: Sieb Ausführungsart: RE 141 K, RE 141 K PLUS	14	1
4726 705 0900	Benennung: Kupplung Ausführungsart: RE 141 K, RE 141 K PLUS	15	1
4728 760 7050	Benennung: Satz Kolben Stahl (B) Ausführungsart: RE 141 K, RE 141 K PLUS		1
4726 760 7050	Benennung: Satz Kolben Keramik J (B,C) Ausführungsart: RE 141 K		1
4719 701 3100	Benennung: Kolben Stahl Ausführungsart: RE 141 K, RE 141 K PLUS	16	3
4719 708 3300	Benennung: Feder (C) Ausführungsart: RE 141 K, RE 141 K PLUS	17	3
4719 708 3601	Benennung: Klemmscheibe (C) Ausführungsart: RE 141 K, RE 141 K PLUS	18	3
4728 701 3100	Benennung: Kolben Keramik Ausführungsart: RE 141 K	19	3
4728 768 0400	Benennung: Federteller Ausführungsart: RE 141 K, RE 141 K PLUS	20	3
9458 621 1420	Benennung: Sprengring DIN7993-A14 Ausführungsart: RE 141 K, RE 141 K PLUS	21	3
4719 700 7300	Benennung: Schlauchanschluss Ausführungsart: RE 141 K, RE 141 K PLUS	22	1
4719 007 1053	Benennung: Dichtungssatz Schlauchanschluss (D) Ausführungsart: RE 141 K, RE 141 K PLUS		1
	Benennung: Flachdichtung (D) Ausführungsart: RE 141 K, RE 141 K PLUS	23	1
	Benennung: Runddichtring (D) Ausführungsart: RE 141 K, RE 141 K PLUS	24	1
9045 319 1370	Benennung: Zylinderschraube DIN912-M6x30-8.8 Ausführungsart: RE 141 K, RE 141 K PLUS	25	3

Ersatzteilliste Spareparts

Reiniger / Kaltwasser-Hochdruckreiniger / RE 141 K, 141 K PLUS, 161 K, 161 K PLUS
Stückliste (3/16): C - Pumpe RE 141 K

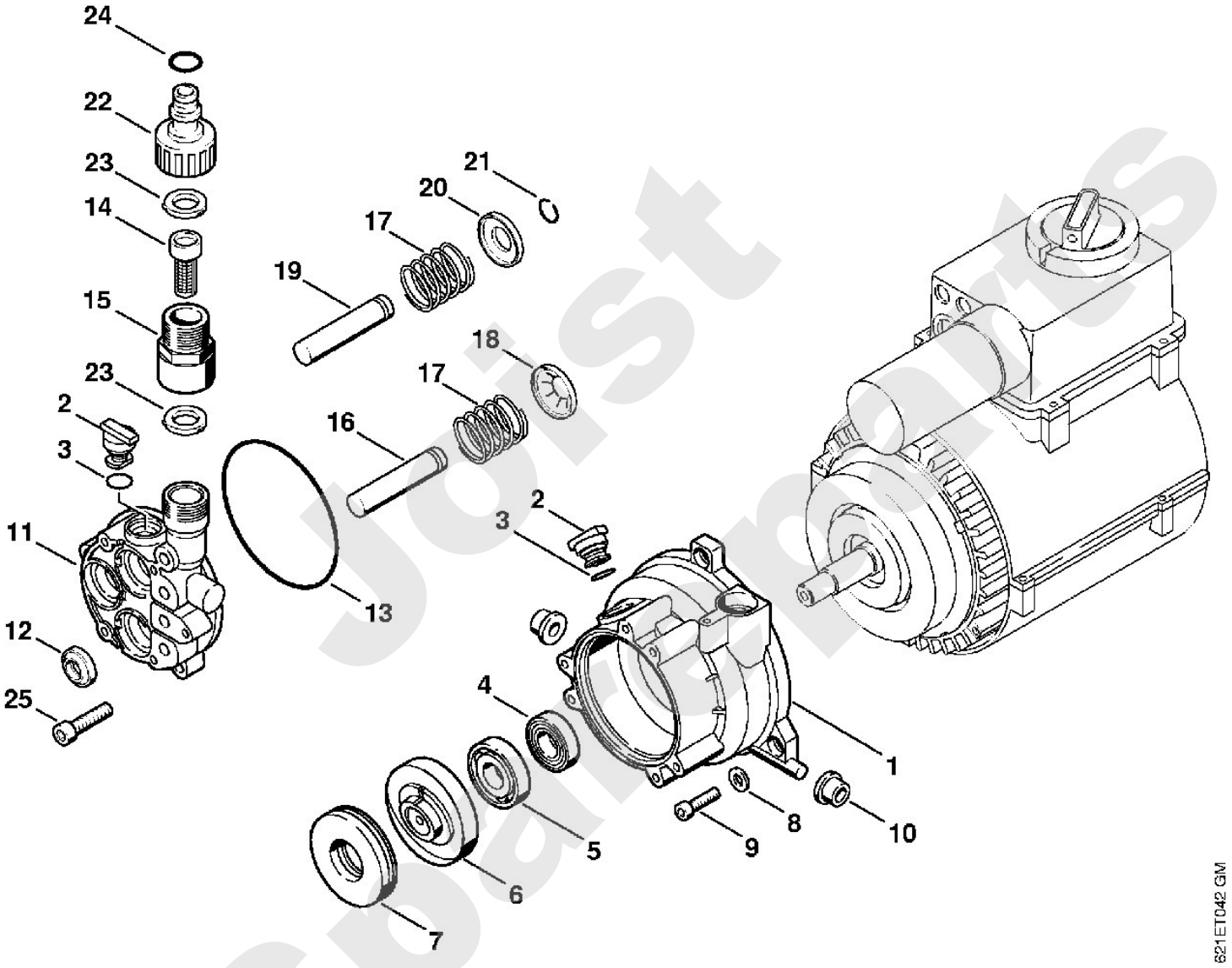

Jetzt Spaltenparts

iger / Kaltwasser-Hochdruckreiniger / RE 141 K, 141 K PLUS, 161 K, 161 K P
Stückliste (4/16): D - RE 161 K: Antriebsgehäuse, Pumpe

Art.Nr.	Artikel	Bild-Nr.	Stk-Zahl
4726 701 1100	Benennung: Antriebsgehäuse Ausführungsart: RE 161 K, RE 161 K PLUS	1	1
9633 003 2740	Benennung: WDR DIN3760-B24x40x7 Ausführungsart: RE 161 K, RE 161 K PLUS	2	1
9471 435 0860	Benennung: Passfeder 4,75x4,75x31 Ausführungsart: RE 161 K, RE 161 K PLUS	3	1
4726 701 3000	Benennung: Taumelscheibe 10° Europa (C) Ausführungsart: RE 161 K, RE 161 K PLUS	4	1
4726 701 3003	Benennung: Taumelscheibe 9°30' J 50 Hz Ausführungsart: RE 161 K	4	1
4726 701 3006	Benennung: Taumelscheibe 8° J 60 Hz Ausführungsart: RE 161 K	4	1
4726 764 2350	Benennung: Nadellager Ausführungsart: RE 161 K, RE 161 K PLUS	5	1
9146 794 7880	Benennung: * Verschlussschraube DIN906-R1/4" Ausführungsart: RE 161 K, RE 161 K PLUS	6	1
4726 700 6200	Benennung: * Ventil (C) Ausführungsart: RE 161 K, RE 161 K PLUS	7	1
9645 945 7522	Benennung: * RDR A 11x2-NBR70 Ausführungsart: RE 161 K, RE 161 K PLUS	8	1
4726 605 0900	Benennung: Halter Ausführungsart: RE 161 K, RE 161 K PLUS	9	1
9008 319 1350	Benennung: Sechskantschraube DIN933-M6x25-8.8 Ausführungsart: RE 161 K, RE 161 K PLUS	10	4
4726 605 1000	Benennung: Kondensator 50 µF Ausführungsart: RE 161 K, RE 161 K PLUS	11	1
4726 700 4001	Benennung: Pumpengehäuse Ausführungsart: RE 161 K, RE 161 K PLUS	12	1
4719 709 2005	Benennung: Dichtring (C) Ausführungsart: RE 161 K, RE 161 K PLUS	13	3
9645 945 8588	Benennung: RDR A 80,6x2,62-NBR75 Ausführungsart: RE 161 K, RE 161 K PLUS	14	1
4719 502 2101	Benennung: Sieb Ausführungsart: RE 161 K, RE 161 K PLUS	15	1
4726 705 0900	Benennung: Kupplung Ausführungsart: RE 161 K, RE 161 K PLUS	16	1
	Benennung: Flachdichtung (D) Ausführungsart: RE 161 K, RE 161 K PLUS	17	1
4733 700 2300	Benennung: * Verschlussschraube Ausführungsart: RE 161 K, RE 161 K PLUS	18	1
9645 945 1075	Benennung: * RDR DIN3770-N11,2x1,8 Ausführungsart: RE 161 K, RE 161 K PLUS	19	1
4726 760 7050	Benennung: Satz Kolben Keramik (B,C) Ausführungsart: RE 161 K, RE 161 K PLUS		1
4728 701 3100	Benennung: Kolben Keramik Ausführungsart: RE 161 K, RE 161 K PLUS	20	3
4719 708 3300	Benennung: Feder (C) Ausführungsart: RE 161 K, RE 161 K PLUS	21	3
4728 768 0400	Benennung: Federteller Ausführungsart: RE 161 K, RE 161 K PLUS	22	3
9458 621 1420	Benennung: Sprengring DIN7993-A14 Ausführungsart: RE 161 K, RE 161 K PLUS	23	3
4719 700 7300	Benennung: Schlauchanschluss Ausführungsart: RE 161 K, RE 161 K PLUS	24	1
4719 007 1053	Benennung: Dichtungssatz Schlauchanschluss (D) Ausführungsart: RE 161 K, RE 161 K PLUS		1
	Benennung: Runddichtring (D) Ausführungsart: RE 161 K, RE 161 K PLUS	25	1
9045 319 1370	Benennung: Zylinderschraube DIN912-M6x30-8.8 Ausführungsart: RE 161 K, RE 161 K PLUS	26	3

Post Spareparts

Reiniger / Kaltwasser-Hochdruckreiniger / RE 141 K, 141 K PLUS, 161 K, 161 K PLUS
Stückliste (4/16): D - RE 161 K: Antriebsgehäuse, Pumpe

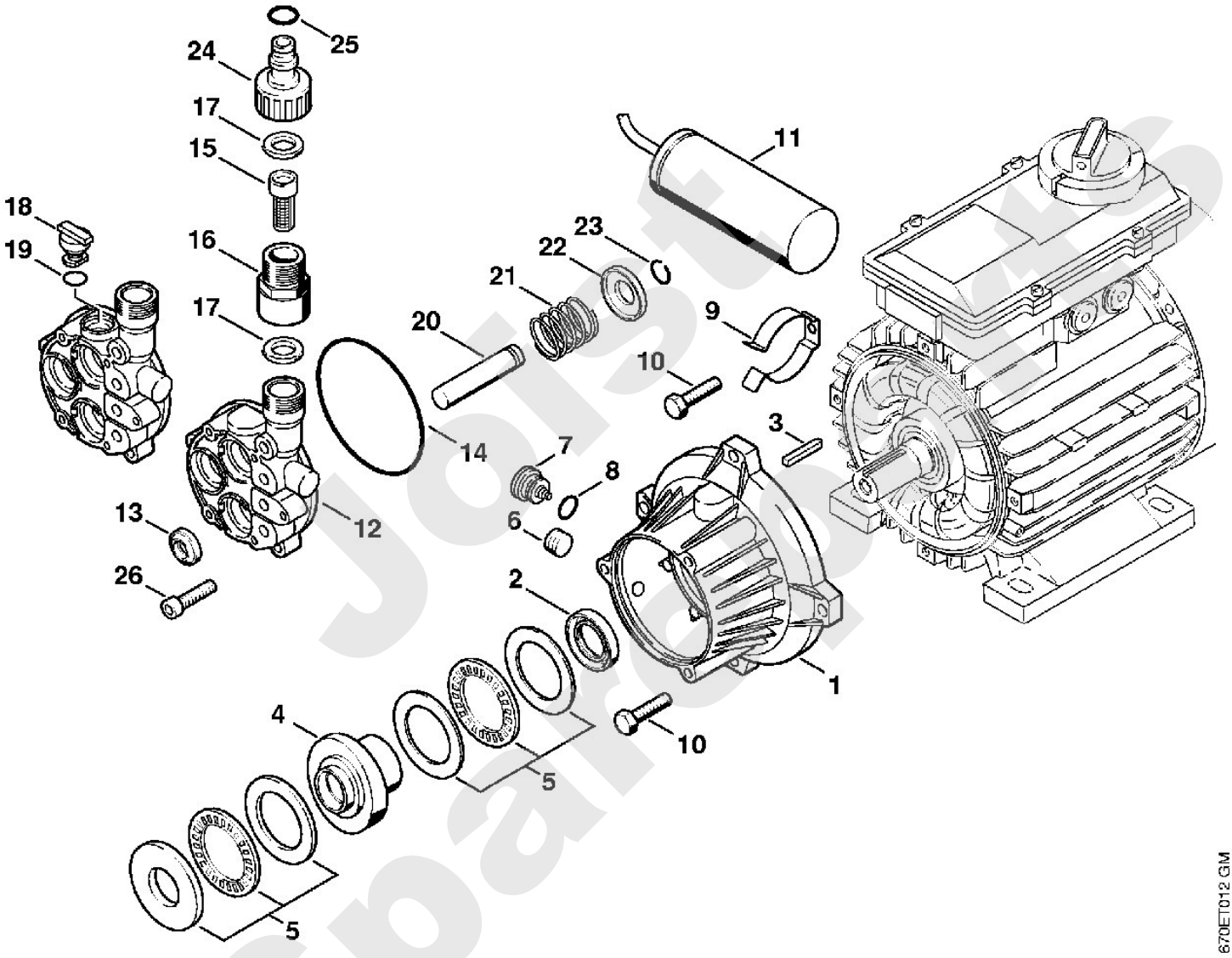

iger / Kaltwasser-Hochdruckreiniger / RE 141 K, 141 K PLUS, 161 K, 161 K P
Stückliste (5/16): E - Ventilblock

Art.Nr.	Artikel	Bild-Nr.	Stk-Zahl
4726 701 1200	Benennung: Ventilblock (C)	1	1
4726 700 6250	Benennung: Satz Ventile (B)		1
	Benennung: Ventil (D)	2	6
9645 951 3341	Benennung: RDR A 12x2-Viton	3	6
9645 945 7564	Benennung: RDR A 15x2-NBR70	4	4
9645 945 7494	Benennung: RDR A 8,76x1,78-NBR70	5	1
4728 007 1055	Benennung: Dichtungssatz Kolben Stahl (B,C) Ausführungsart: RE 141 K, RE 141 K PLUS		1
4728 007 1050	Benennung: Dichtungssatz Kolben J (B,C) Ausführungsart: RE 141 K		1
4726 007 1050	Benennung: Dichtungssatz Kolben (B,C) Ausführungsart: RE 161 K, RE 161 K PLUS		1
9645 945 7704	Benennung: RDR A 23,82x1,78-NBR70	6	3
9645 945 1075	Benennung: RDR DIN3770-N11,2x1,8 Ausführungsart: RE 141 K, RE 141 K PLUS	7	3
4719 709 2005	Benennung: Dichtring (C)	8	3
	Benennung: Hochdruckmanschette (D) Ausführungsart: RE 141 K, RE 161 K, RE 161 K PLUS	9	3
	Benennung: Hochdruckmanschette (D) Ausführungsart: RE 141 K, RE 141 K PLUS	10	3
	Benennung: Stützring 14x22x1,5 (D) Ausführungsart: RE 141 K, RE 141 K PLUS	11	3
	Benennung: Stützring (D) Ausführungsart: RE 161 K, RE 161 K PLUS	12	3
4719 708 5700	Benennung: Buchse Ausführungsart: RE 141 K, RE 141 K PLUS	13	3
4726 708 5700	Benennung: Buchse Ausführungsart: RE 161 K, RE 161 K PLUS	14	3
9645 945 7555	Benennung: RDR A 13,95x2,62-NBR70 Ausführungsart: RE 161 K, RE 161 K PLUS	15	3
	Benennung: Stützring (D) Ausführungsart: RE 161 K, RE 161 K PLUS	16	3
9045 319 1380	Benennung: Zylinderschraube DIN912-M6x35-8.8	17	5

Solist Sparepart

Reiniger / Kaltwasser-Hochdruckreiniger / RE 141 K, 141 K PLUS, 161 K, 161 K PLUS
Stückliste (5/16): E - Ventilblock

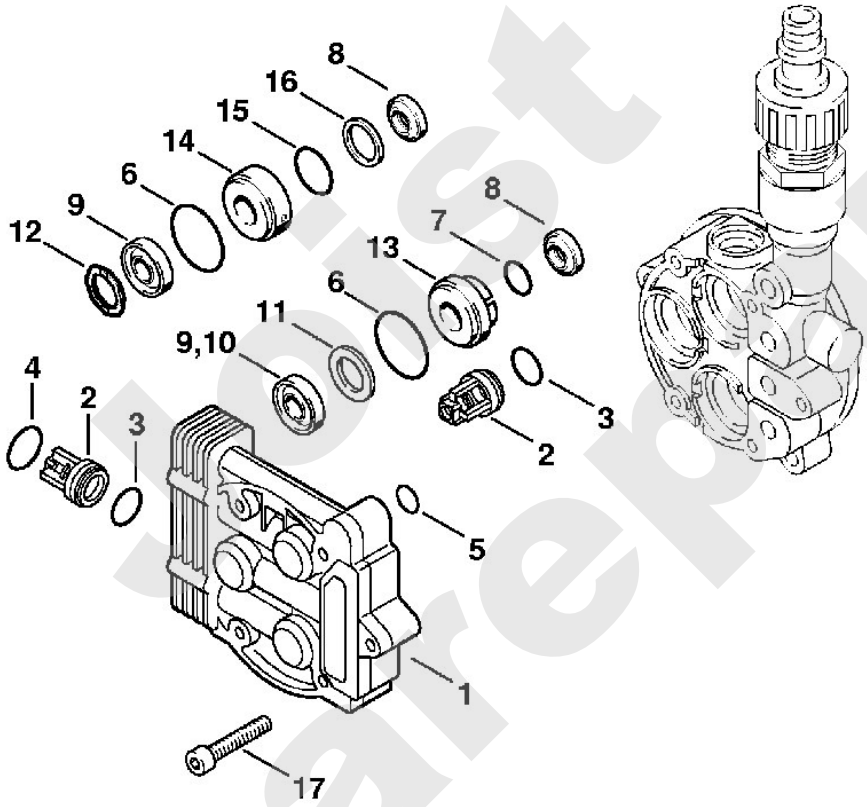

670ET009 GM

Joist Spareparts

iger / Kaltwasser-Hochdruckreiniger / RE 141 K, 141 K PLUS, 161 K, 161 K F

Stückliste (6/16): F - Regelsicherheitsblock, Anschlussleitung

Art.Nr.	Artikel	Bild-Nr.	Stk-Zahl
4740 510 1000	Benennung: Regelsicherheitsblock		1
4726 511 0100	Benennung: Gehäuse	1	1
4726 510 0300	Benennung: Steuerkolben (C)	2	1
	Benennung: Ventilsitzring (D)	3	1
	Benennung: Kugel (D)	4	1
	Benennung: Ventilkörper (D)	5	1
9645 945 7503	Benennung: RDR A 9,5x1,78-NBR70	6	1
9210 261 0700	Benennung: Mutter DIN934-M5-10	7	1
	Benennung: Bügel (D)	8	1
4719 510 0205	Benennung: Rückschlagventil	9	1
9645 945 7450	Benennung: RDR A 4,47x1,78-NBR70	10	1
4719 518 0200	Benennung: Feder	11	1
4726 510 1700	Benennung: Düse	12	1
4740 510 1600	Benennung: Verbindungsstück (C)	13	1
9645 945 7527	Benennung: RDR A 12x2,5-NBR70	14	1
4726 510 1300	Benennung: Dosierventil	15	1
9645 945 7480	Benennung: RDR A 7,65x1,78-NBR90	16	1
	Benennung: Kugel (D)	17	1
	Benennung: Feder (D)	18	1
	Benennung: Schlauch 6x1,5x500 mm (D)	19	1
4703 701 6005	Benennung: Schlauch 6x1,5 mm x 1 m (A,B)		1
9045 319 1070	Benennung: Zylinderschraube DIN912-M5x30-8.8	20	4
4740 510 0600	Benennung: Verschlussschraube	21	1
4726 432 9200	Benennung: Halter	22	1
4740 430 0500	Benennung: Schalter (C)	23	1
4740 432 2900	Benennung: Kolben (C)	24	1
9103 021 0900	Benennung: Blechschraube DIN7981-2,2x9,5	25	5
9045 371 1400	Benennung: Zylinderschraube DIN912-M6x40-12.9	26	4
4726 432 2800	Benennung: Puffer	27	1
4726 430 8700	Benennung: Kabelverschraubung	28	1
0751 030 7002	Benennung: Sechskantmutter	29	1
4717 440 2000	Benennung: Anschlussleitung Europa (C)	30	1
4728 440 2000	Benennung: Anschlussleitung J	31	1
4733 440 2000	Benennung: Anschlussleitung ZA	32	1

Spareparts

Reiniger / Kaltwasser-Hochdruckreiniger / RE 141 K, 141 K PLUS, 161 K, 161 K PLUS
Stückliste (6/16): F - Regelsicherheitsblock, Anschlussleitung

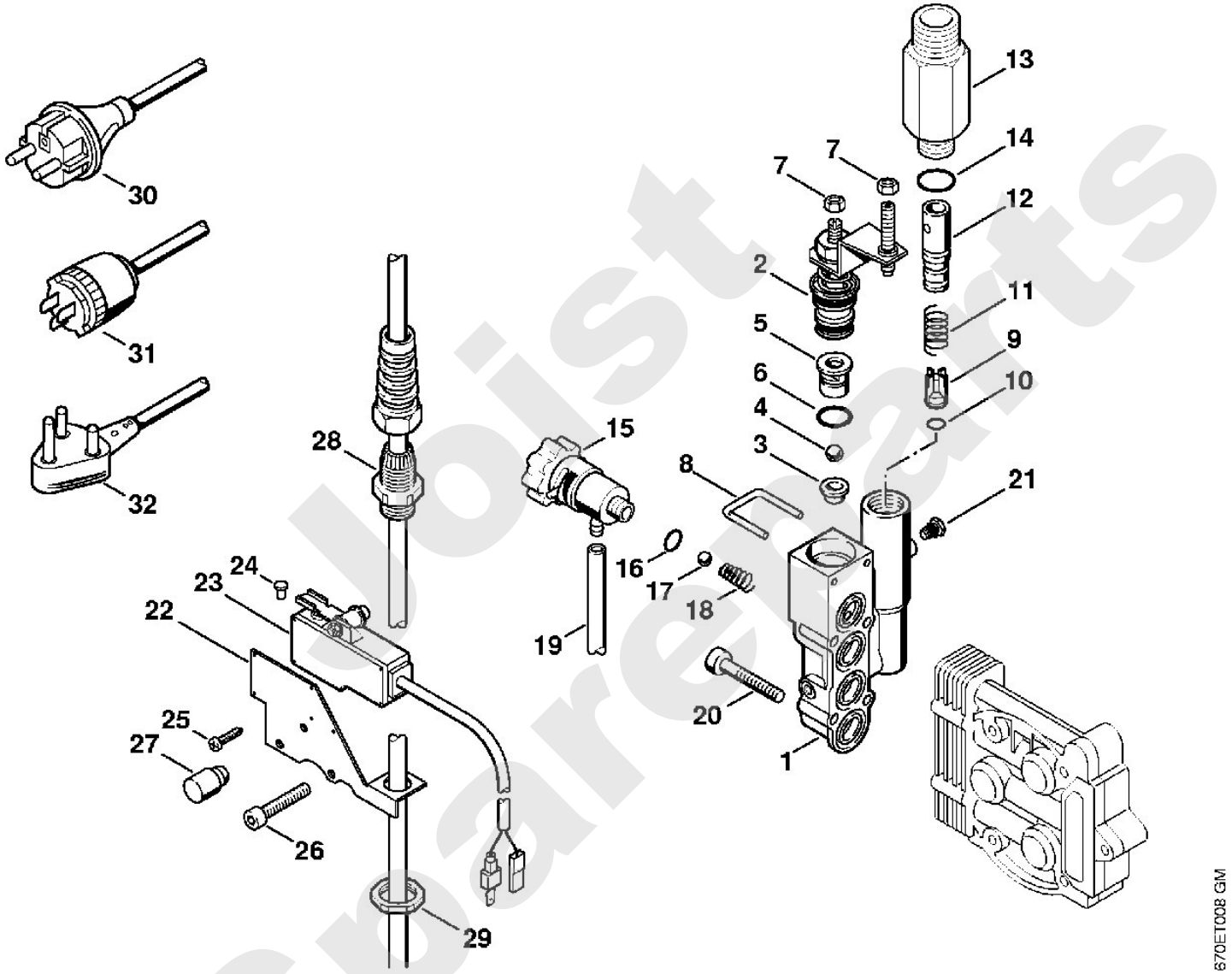

Joist Spareparts

iger / Kaltwasser-Hochdruckreiniger / RE 141 K, 141 K PLUS, 161 K, 161 K P
Stückliste (7/16): G - Fahrwagen, Abdeckhaube

Art.Nr.	Artikel	Bild-Nr.	Stk-Zahl
4726 790 2100	Benennung: Rahmen	1	1
4726 790 3100	Benennung: Stopfen	2	1
9645 945 7635	Benennung: RDR A 20x2-NBR70	3	1
4726 790 0500	Benennung: Griff	4	1
9104 003 9939	Benennung: Schraube P3,5x10	5	2
9037 319 1250	Benennung: Zylinderschraube DIN7984-M6x10-8.8	6	4
4726 791 7000	Benennung: Achse	7	1
4726 791 3600	Benennung: Rad	8	2
9991 003 1050	Benennung: Schnellbefestiger Ø 15	9	2
4726 791 9200	Benennung: Kappe	10	2
4726 791 5400	Benennung: Halter (C)	11	1
9037 319 1250	Benennung: Zylinderschraube DIN7984-M6x10-8.8	12	4
9286 620 9820	Benennung: Blechmutter 4,8x3	13	2
4728 791 5400	Benennung: Halter Ausführungsart: RE 141 K, RE 141 K PLUS	14	1
9327 630 0180	Benennung: Zahnscheibe DIN6797-A8,4 Ausführungsart: RE 141 K, RE 141 K PLUS	15	2
9008 319 1800	Benennung: Sechskantschraube DIN933-M8x20-8.8 Ausführungsart: RE 141 K, RE 141 K PLUS	16	2
9308 021 0180	Benennung: Scheibe DIN9021-A8,4 Ausführungsart: RE 141 K, RE 141 K PLUS	17	3
9210 262 1100	Benennung: Mutter DIN934-M8-6 Ausführungsart: RE 141 K, RE 141 K PLUS	18	4
9133 381 1990	Benennung: Gewindestift DIN913-M8x70 Ausführungsart: RE 141 K, RE 141 K PLUS	19	1
4728 791 2800	Benennung: Ringpuffer (C) Ausführungsart: RE 141 K, RE 141 K PLUS	20	1
4728 791 7900	Benennung: Buchse Ausführungsart: RE 141 K, RE 141 K PLUS	21	1
4740 706 2100	Benennung: Abdeckhaube (C) Ausführungsart: RE 141 K, RE 141 K PLUS	22	1
4741 706 2100	Benennung: Abdeckhaube Ausführungsart: RE 161 K, RE 161 K PLUS	23	1
9062 319 0660	Benennung: Senkschraube DIN963-M4x12-8.8	24	1
9103 021 3790	Benennung: Blechschraube DIN7981-4,8x19	25	2
0000 967 3723	Benennung: Hinweisschild	26	1
0000 967 3708	Benennung: Warnhinweis Piktogramm RE	27	1
0751 010 7049	Benennung: Kabelbinder	28	1

Spareparts

Reiniger / Kaltwasser-Hochdruckreiniger / RE 141 K, 141 K PLUS, 161 K, 161 K PLUS
Stückliste (7/16): G - Fahrwagen, Abdeckhaube

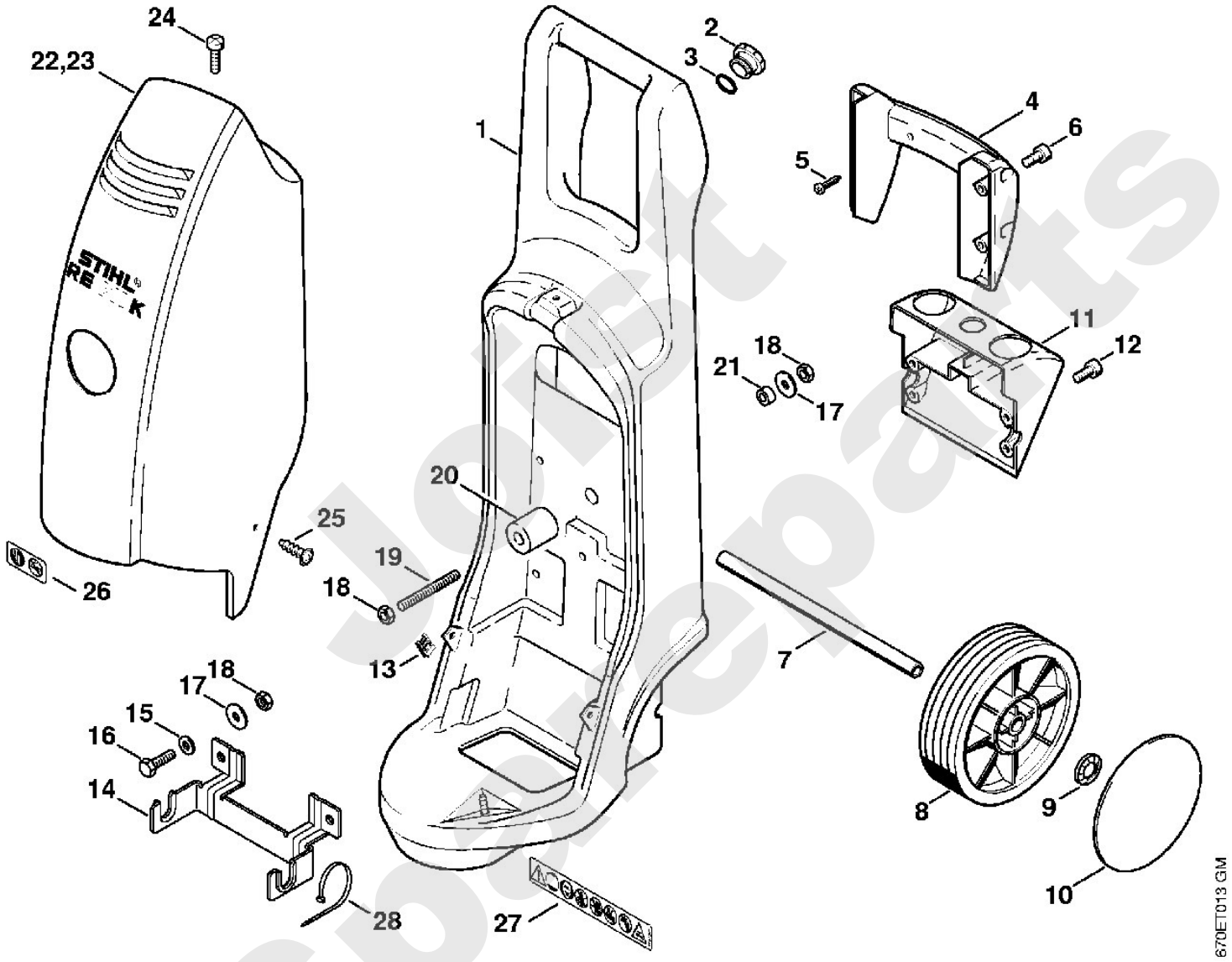

Jetzt Spareparts

iger / Kaltwasser-Hochdruckreiniger / RE 141 K, 141 K PLUS, 161 K, 161 K P
Stückliste (8/16): H - Pistole, Strahlrohr

Art.Nr.	Artikel	Bild-Nr.	Stk-Zahl
4915 500 1301	Benennung: Pistole		1
4915 500 6602	Benennung: Griff	1	1
	Benennung: Sicherungshebel (D)	2	1
9104 007 4112	Benennung: Schraube P3x14	3	8
4915 500 2200	Benennung: Winkelrohr	4	1
9645 948 7500	Benennung: RDR A 9,25x1,78-NBR70	5	1
4915 500 0603	Benennung: Ventil	6	1
4915 502 5400	Benennung: Federknopf	7	1
4915 505 0900	Benennung: Bügel	8	1
4915 502 1502	Benennung: Hebel	9	1
4915 500 1101	Benennung: Druckrohr	10	1
4915 505 0102	Benennung: Feder	11	2
4900 500 0302	Benennung: Verlängerungsrohr	12	1
9645 948 7501	Benennung: RDR A 9,3x2,4-NBR90	13	1
4915 500 0828	Benennung: Hochdruckschlauch DN 6, 7 m, Textilgewebe Ausführungsart: RE 141 K	14	1
4915 500 0818	Benennung: Hochdruckschlauch DN 6, 9 m Ausführungsart: RE 141 K PLUS, RE 161 K, RE 161 K PLUS	15	1
9645 951 3076	Benennung: RDR A 5,1x1,6-Viton	16	1
9645 945 7497	Benennung: RDR A 9,6x2,4-NBR70	17	1

Joist Spareparts

Reiniger / Kaltwasser-Hochdruckreiniger / RE 141 K, 141 K PLUS, 161 K, 161 K PLUS
Stückliste (8/16): H - Pistole, Strahlrohr

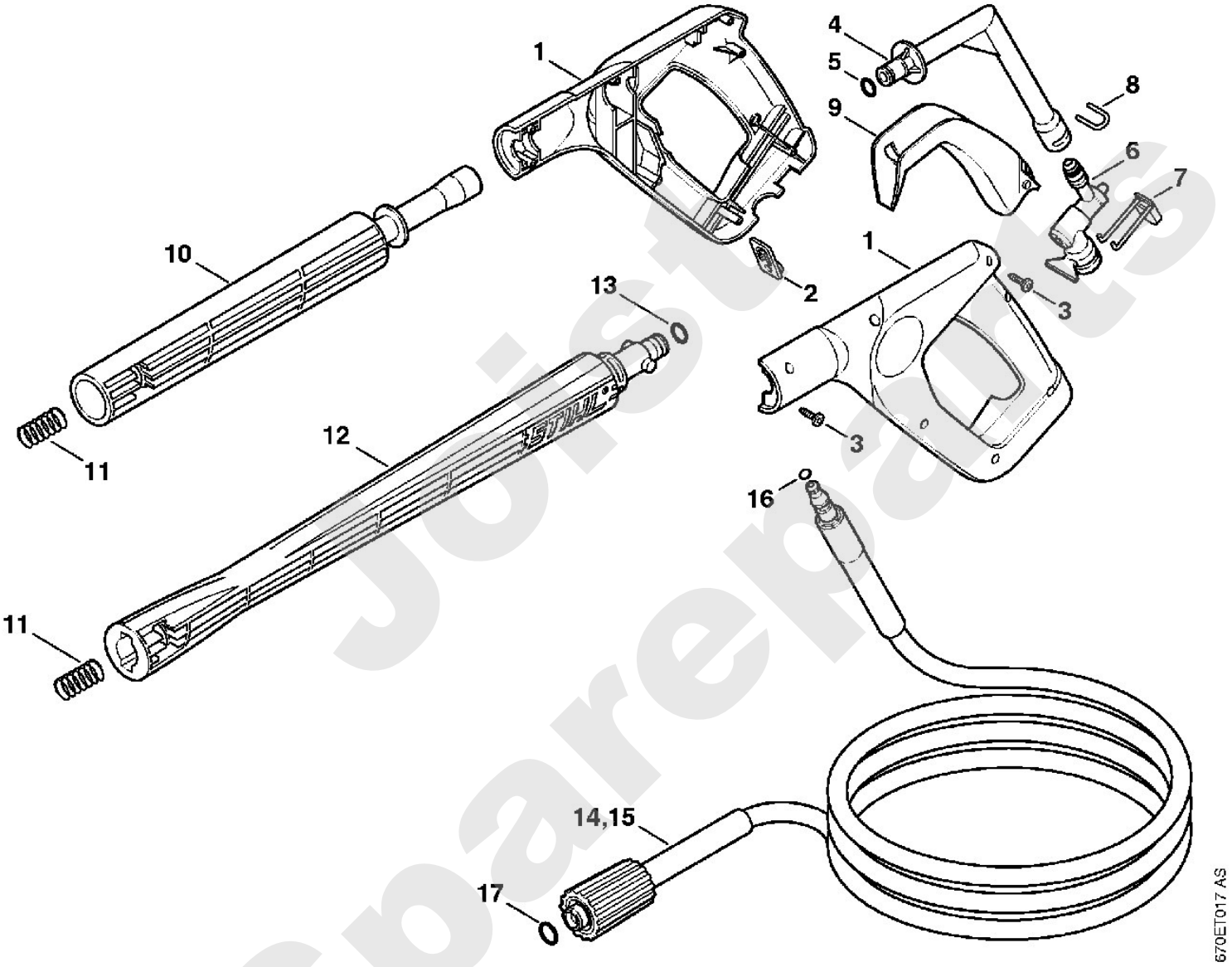

Jörg's Spareparts

iger / Kaltwasser-Hochdruckreiniger / RE 141 K, 141 K PLUS, 161 K, 161 K P
Stückliste (9/16): J - Spritzkopf, Rotordüse

Art.Nr.	Artikel	Bild-Nr.	Stk-Zahl
4915 500 3821	Benennung: Spritzkopf orange Europa, ZA		1
4915 500 3822	Benennung: Spritzkopf grau J Ausführungsart: RE 141 K		1
4915 500 3823	Benennung: Spritzkopf braun J Ausführungsart: RE 161 K		1
4915 502 3800	Benennung: Rohr	1	1
4915 500 7100	Benennung: Düsensitz	2	1
9645 945 7532	Benennung: RDR A 11,1x1,6-NBR70	3	1
4915 500 6333	Benennung: Düse Ø 1,37 mm Europa, ZA	4	1
4915 500 6334	Benennung: Düse Ø 1,46 mm J Ausführungsart: RE 141 K	5	1
4915 500 6335	Benennung: Düse Ø 1,52 mm J Ausführungsart: RE 161 K	6	1
9645 945 7567	Benennung: RDR A 15,1x1,6-NBR70	7	1
4915 502 1001	Benennung: Düse	8	1
4900 500 6702	Benennung: Kupplung	9	1
9645 948 7501	Benennung: RDR A 9,3x2,4-NBR90	10	1
4915 505 0600	Benennung: Ring orange Europa, ZA	11	1
4915 505 0601	Benennung: Ring grau J Ausführungsart: RE 141 K	12	1
4915 505 0602	Benennung: Ring braun J Ausführungsart: RE 161 K	13	1
4915 500 1001	Benennung: Gehäuse	14	1
9104 003 8611	Benennung: Schraube IS-P3x12	15	6
4900 500 1671	Benennung: Rotordüse orange		1
4900 502 3800	Benennung: Rohr	16	1
4900 500 6304	Benennung: Düse Ø 1,4 mm	17	1
4900 500 1001	Benennung: Gehäuse	18	1
9104 003 8611	Benennung: Schraube IS-P3x12	19	6
4900 505 0600	Benennung: Ring, orange	20	1

Joist Spareparts

Reiniger / Kaltwasser-Hochdruckreiniger / RE 141 K, 141 K PLUS, 161 K, 161 K PLUS
Stückliste (9/16): J - Spritzkopf, Rotordüse

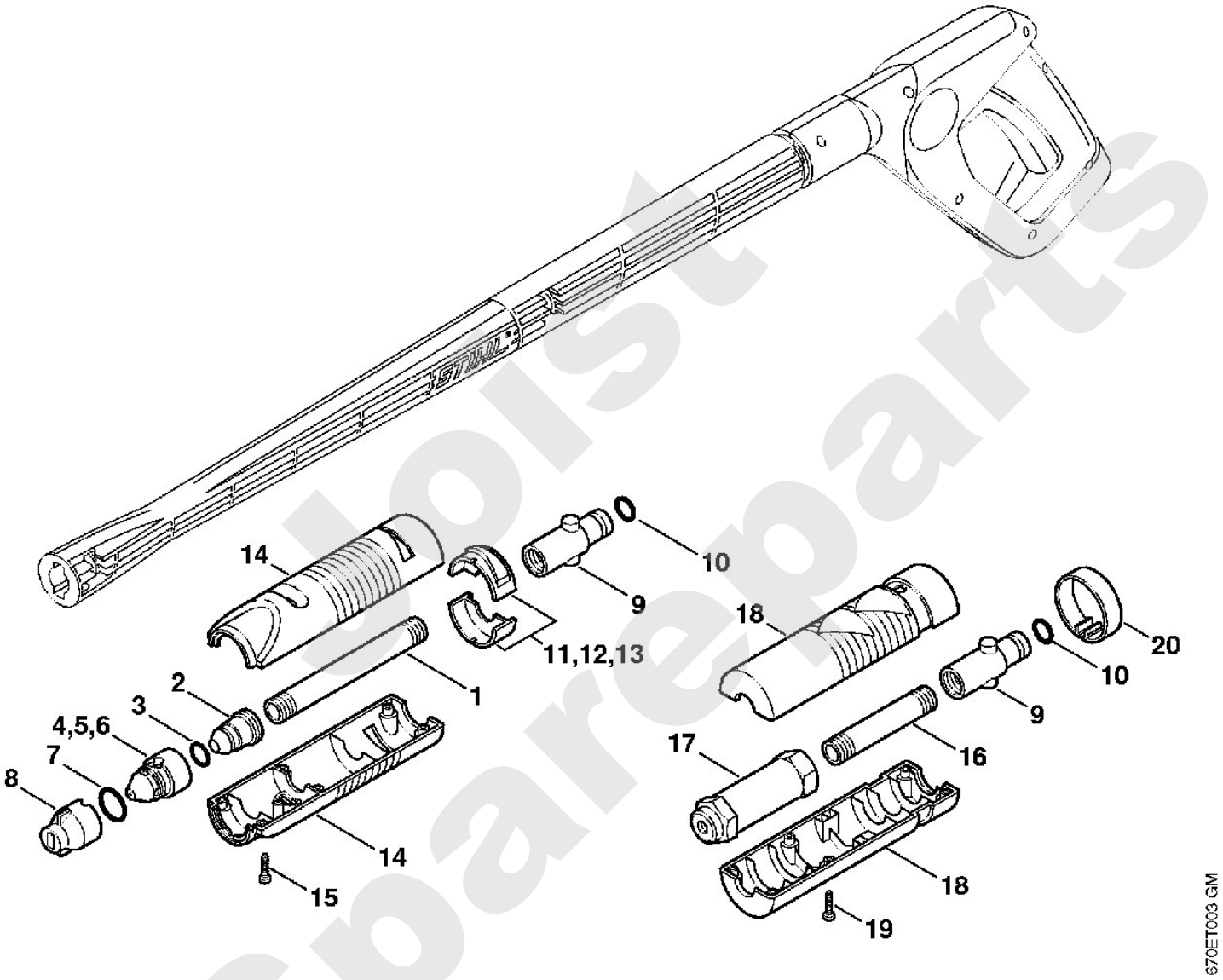

Joist Spareparts

iger / Kaltwasser-Hochdruckreiniger / RE 141 K, 141 K PLUS, 161 K, 161 K P
Stückliste (10/16): K - Zubehör

Art.Nr.	Artikel	Bild-Nr.	Stk-Zahl
4900 500 0302	Benennung: Verlängerungsrohr	1	1
9645 948 7501	Benennung: RDR A 9,3x2,4-NBR90	2	1
4915 505 0102	Benennung: Feder	3	1
4915 500 0829	Benennung: Hochdruckschlauch DN 6, 7 m, Textilgewebe Ausführungsart: RE 141 K	4	1
9645 945 7497	Benennung: RDR A 9,6x2,4-NBR70 Ausführungsart: RE 141 K	5	1
4915 500 0836	Benennung: Hochdruckschlauch DN 6, 9 m, Stahlgewebe Ausführungsart: RE 161 K	6	1
4915 500 0837	Benennung: Hochdruckschlauch DN 6, 20 m, Stahlgewebe Ausführungsart: RE 161 K	7	1
9645 951 3076	Benennung: RDR A 5,1x1,6-Viton Ausführungsart: RE 161 K	8	1
4900 500 1902	Benennung: Strahlrohr, abgewinkelt	9	1
4900 503 1500	Benennung: Muffe	10	1
4900 502 1001	Benennung: Düse	11	1
4900 502 0901	Benennung: Schutzkappe	12	1
4900 500 6700	Benennung: Kupplung	13	1
4900 500 1903	Benennung: Strahlrohr, abgewinkelt	14	1
4900 502 0900	Benennung: Schutzkappe	15	1
4900 502 1033	Benennung: Düse 2506	16	1
4915 500 6702	Benennung: Kupplung	17	1

Joist Spareparts

Reiniger / Kaltwasser-Hochdruckreiniger / RE 141 K, 141 K PLUS, 161 K, 161 K PLUS
Stückliste (10/16): K - Zubehör

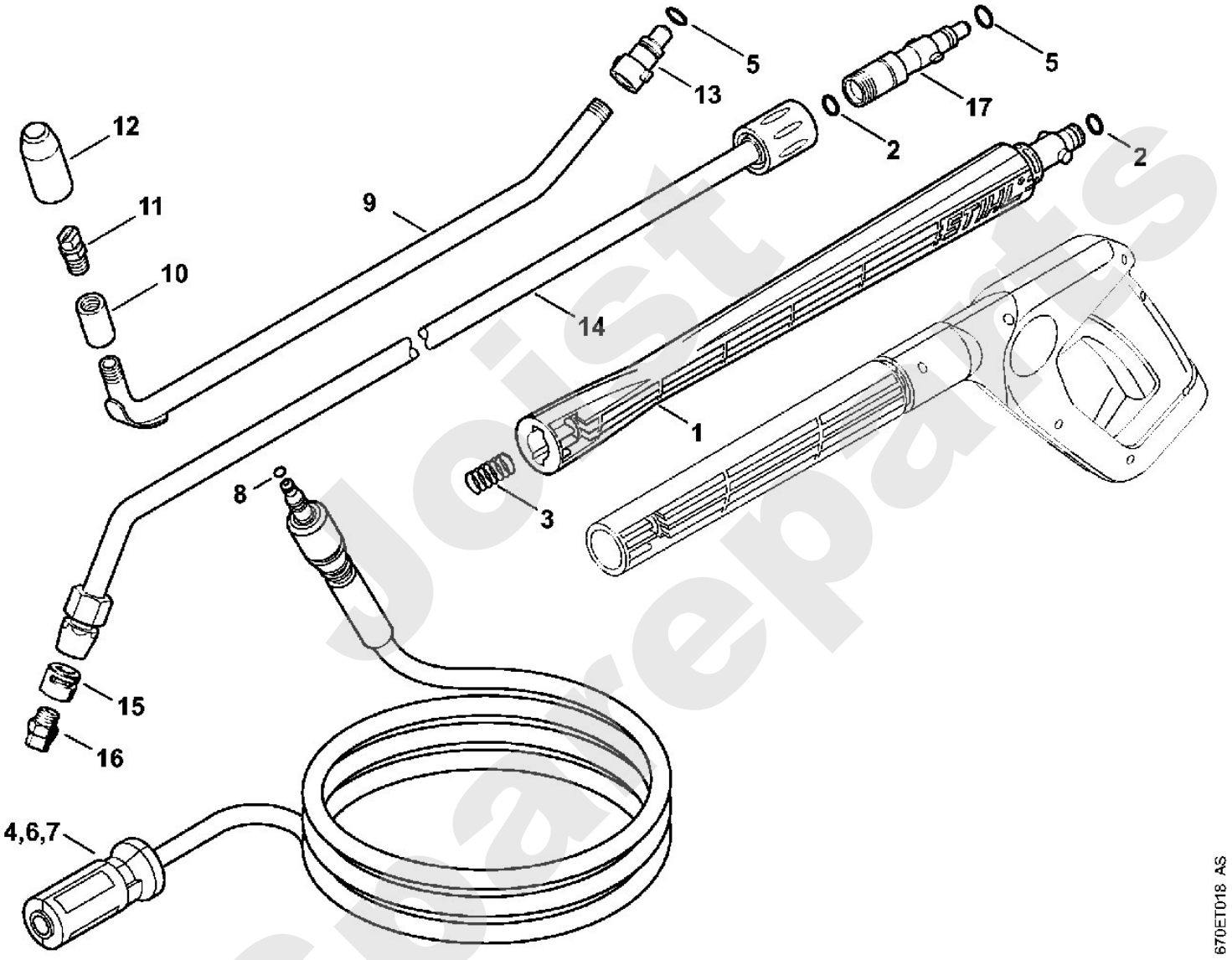

Joist Spareparts

iger / Kaltwasser-Hochdruckreiniger / RE 141 K, 141 K PLUS, 161 K, 161 K P
Stückliste (11/16): L - Waschbürste, Saugschlauch

Art.Nr.	Artikel	Bild-Nr.	Stk-Zahl
4900 500 5900	Benennung: Rotierende Waschbürste	1	1
9093 021 2400	Benennung: Blechschraube DIN7982-3,5x13	2	1
4900 500 0703	Benennung: Gelenk	3	1
	Benennung: Runddichtring (D)	4	2
4900 504 0402	Benennung: Rohr	5	1
4900 500 6700	Benennung: Kupplung	6	1
9645 945 7497	Benennung: RDR A 9,6x2,4-NBR70	7	1
4900 500 3101	Benennung: Waschbürstenkopf (C)	8	1
4900 500 3102	Benennung: Waschbürstenkopf	9	1
4900 505 1301	Benennung: Gewindekappe	10	1
4900 500 3003	Benennung: Waschbürste	11	1
4900 509 0500	Benennung: Dichtung	12	1
4900 500 6701	Benennung: Kupplung	13	1
4900 500 0500	Benennung: Saugschlauch		1
4900 500 0100	Benennung: Schlauchanschluss	14	1
9771 021 1500	Benennung: Schlauchschelle 16-25	15	2
	Benennung: Schlauch 1/2"x3 m (D)	16	1
4706 678 1150	Benennung: Schlauch 1/2"x1 m (A,B)		1
4900 500 2400	Benennung: Saugkopf	17	1

Joist Spareparts

Reiniger / Kaltwasser-Hochdruckreiniger / RE 141 K, 141 K PLUS, 161 K, 161 K PLUS
Stückliste (11/16): L - Waschbürste, Saugschlauch

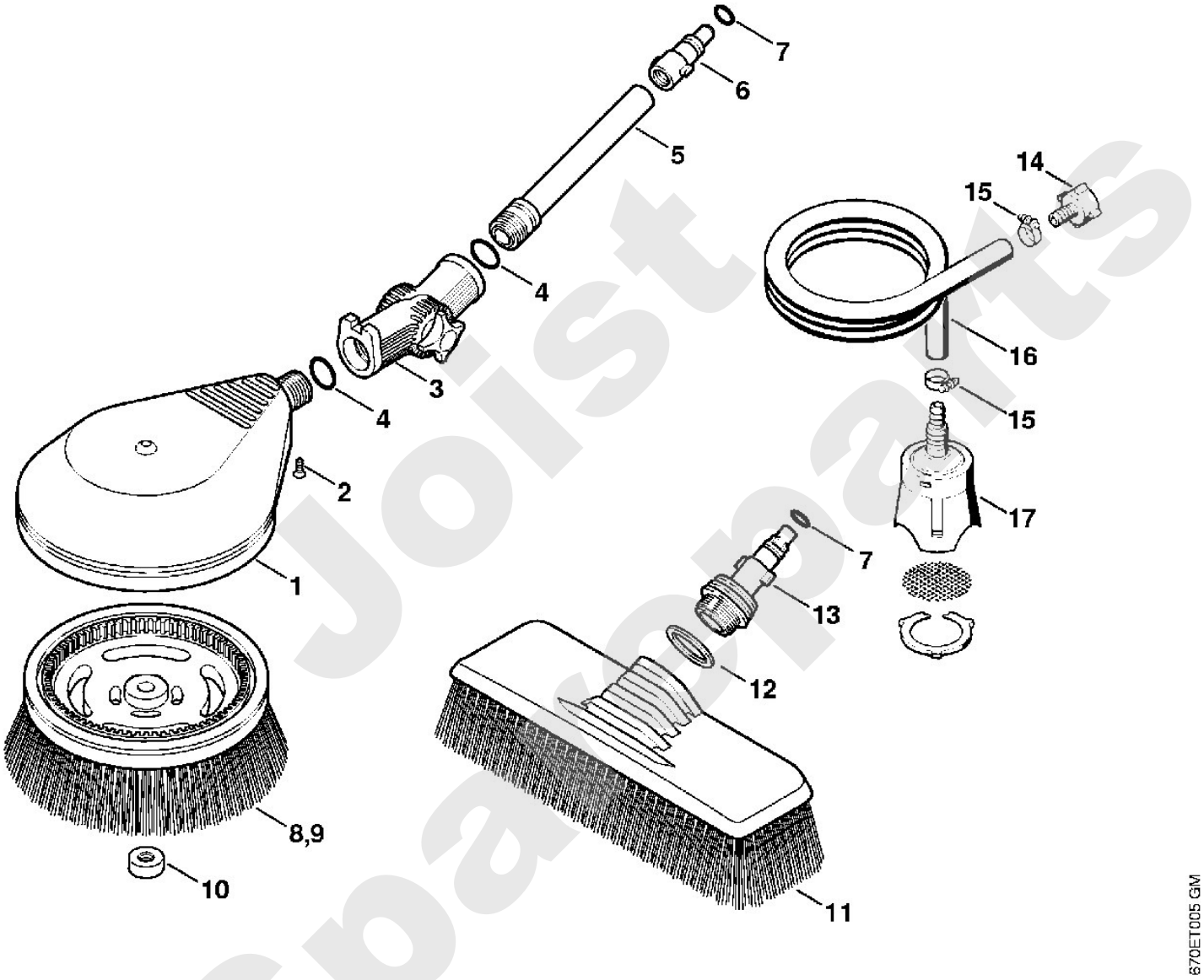

Joist Spareparts

iger / Kaltwasser-Hochdruckreiniger / RE 141 K, 141 K PLUS, 161 K, 161 K P
Stückliste (12/16): M - Rohrreinigungsset, Sand-Nassstrahleinricht

Art.Nr.	Artikel	Bild-Nr.	Stk-Zahl
4900 500 8000	Benennung: Rohrreinigungsset 15 m	1	1
4900 500 6800	Benennung: Führung	2	1
4900 503 0201	Benennung: Überwurfmutter	3	1
4900 500 6700	Benennung: Kupplung	4	1
9645 945 7497	Benennung: RDR A 9,6x2,4-NBR70	5	1
4900 500 1801	Benennung: Sand-Nassstrahleinrichtung		1
4900 500 2800	Benennung: Düsengehäuse	6	1
	Benennung: Schraube (D)	7	1
	Benennung: Sechskantmutter (D)	8	1
	Benennung: Schraube (D)	9	1
4900 502 1002	Benennung: Düse 5 Stück	10	1
9645 945 7522	Benennung: RDR A 11x2-NBR70	11	1
4900 502 1012	Benennung: Düse	12	1
4900 502 1011	Benennung: Düse	13	1
4900 505 0300	Benennung: Sprengring	14	1
4900 504 0401	Benennung: Rohr	15	1
4900 503 2301	Benennung: Buchse	16	1
4900 501 0601	Benennung: Griffschlauch	17	1
4900 500 5201	Benennung: Schlauch	18	1

Joist Spareparts

Reiniger / Kaltwasser-Hochdruckreiniger / RE 141 K, 141 K PLUS, 161 K, 161 K PLUS
Stückliste (12/16): M - Rohrreinigungsset, Sand-Nassstrahleinricht

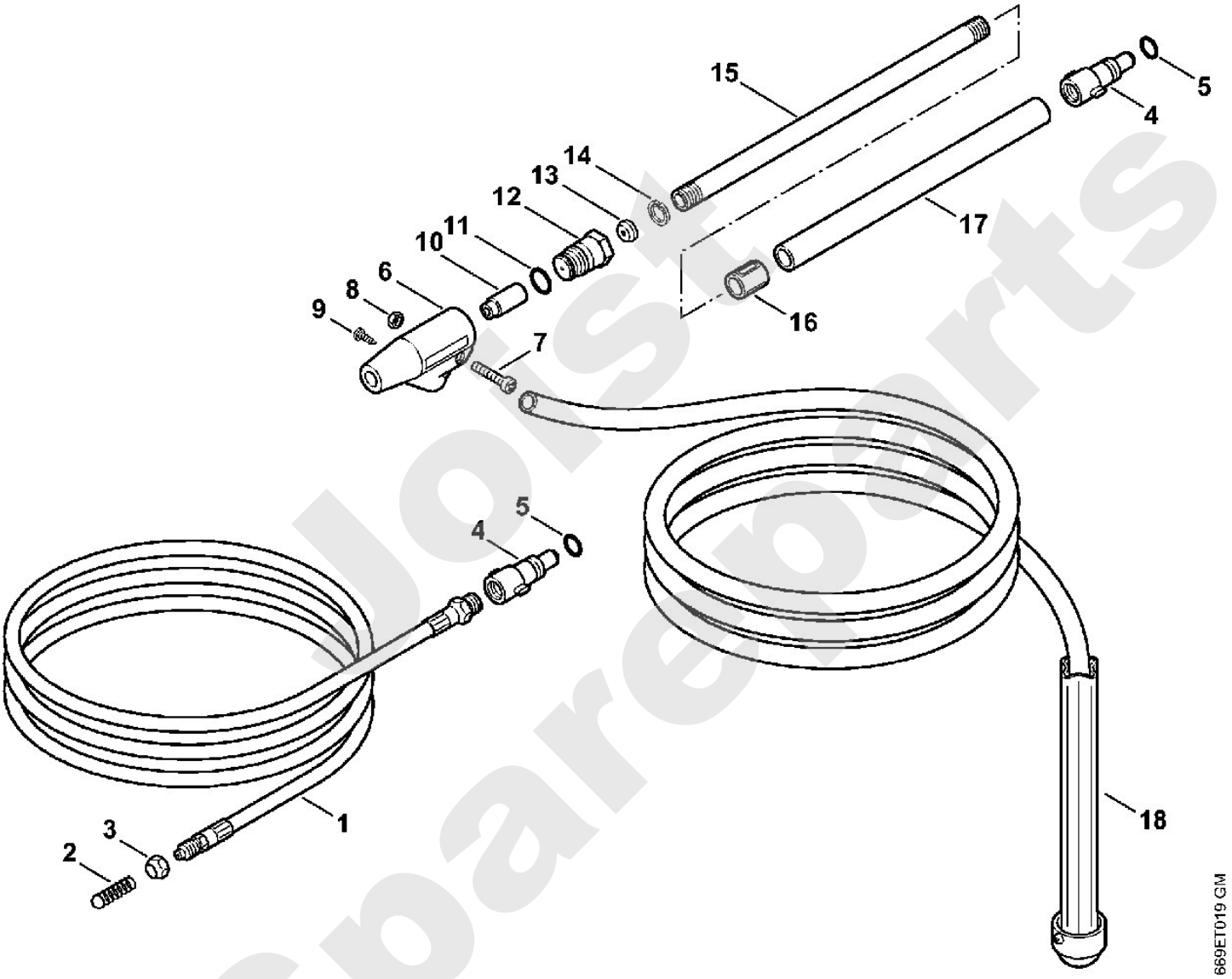

Just Spareparts

iger / Kaltwasser-Hochdruckreiniger / RE 141 K, 141 K PLUS, 161 K, 161 K F
Stückliste (13/16): N - Schlauchtrommel

Art.Nr.	Artikel	Bild-Nr.	Stk-Zahl
4900 500 8104	Benennung: Schlauchtrommel		1
4900 501 1800	Benennung: Rahmen	1	1
4900 501 1600	Benennung: Kurbel	2	1
9296 021 1713	Benennung: Scheibe DIN988-25x35x1	3	1
9296 021 1731	Benennung: Scheibe DIN988-29,8x35x1	4	1
4900 501 1700	Benennung: Trommel	5	1
9395 021 1520	Benennung: Splint ISO1234-2,5x32	6	1
4900 500 0203	Benennung: Verbindungsstück	7	1
9645 952 0870	Benennung: RDR A 10x2-PUR F90	8	2
4900 500 4800	Benennung: Anschlussstück	9	1
9645 948 7996	Benennung: RDR A 14,3x2,4-NBR70	10	1
4900 503 1400	Benennung: Bügel	11	1
9340 003 0280	Benennung: Federstecker 2,5x36	12	1
4915 500 0814	Benennung: Hochdruckschlauch DN 6, 850 mm	13	1
9645 945 7497	Benennung: RDR A 9,6x2,4-NBR70	14	1
4900 501 1400	Benennung: Halter	15	1
9039 488 0989	Benennung: Gewindeformschraube DIN7500-M5x30	16	1
9045 318 1230	Benennung: Zylinderschraube DIN912-M6x8-8.8	17	4

Joist Spareparts

Reiniger / Kaltwasser-Hochdruckreiniger / RE 141 K, 141 K PLUS, 161 K, 161 K PLUS
Stückliste (13/16): N - Schlauchtrommel

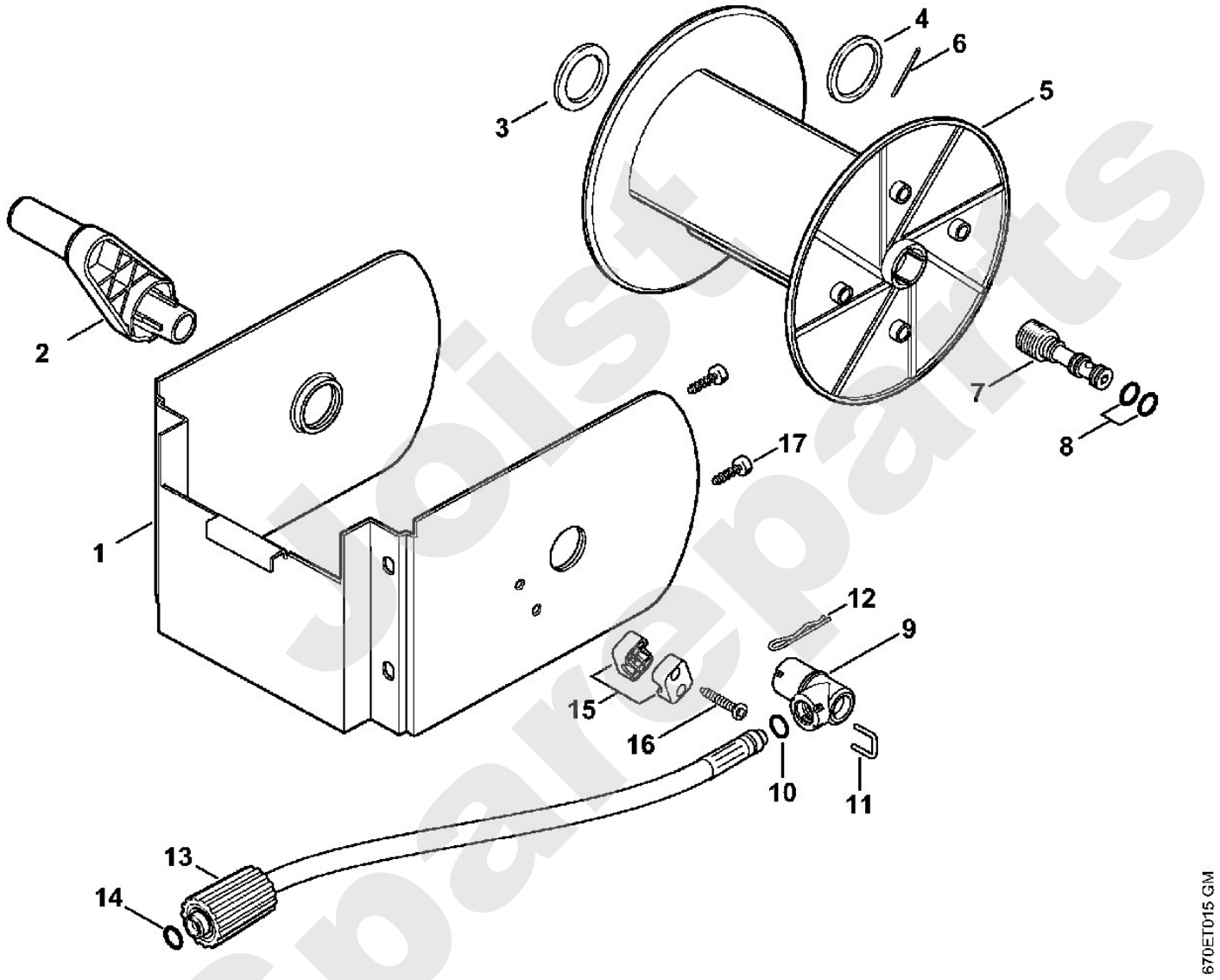

joist spareparts

iger / Kaltwasser-Hochdruckreiniger / RE 141 K, 141 K PLUS, 161 K, 161 K P
Stückliste (14/16): O - Flächenreiniger RA 101

Art.Nr.	Artikel	Bild-Nr.	Stk-Zahl
4900 500 3902	Benennung: Flächenreiniger RA 101	1	1
4900 500 0704	Benennung: Gelenk	2	1
9645 948 7501	Benennung: RDR A 9,3x2,4-NBR90	3	1
4900 007 1051	Benennung: Dichtungssatz	4	1
	Benennung: Abdeckung (D)	5	1
4900 500 7800	Benennung: Abdeckung	6	1
4900 505 0904	Benennung: Bügel	7	1
4900 505 0902	Benennung: Bügel	8	1
4900 505 0901	Benennung: Bügel	9	1
4900 505 0903	Benennung: Bügel	10	1
9104 007 4281	Benennung: Schraube IS-P5x18	11	4
4900 500 7700	Benennung: Drehgriff	12	1
9104 007 4281	Benennung: Schraube IS-P5x18	13	6
4900 500 4901	Benennung: Rotor	14	1
	Benennung: Regelventil (D)	15	1
4900 505 0905	Benennung: Bügel	16	1
4900 500 6351	Benennung: Satz Düsen		2
	Benennung: Düsenhalter (D)	17	1
4900 505 0906	Benennung: Bügel	18	1
4900 505 0905	Benennung: Bügel	19	1
	Benennung: Düse (1 Punkt) (D)	20	1
	Benennung: Düse (2 Punkte) (D)	21	1
4900 504 0502	Benennung: Borstenring	22	1
0000 967 3745	Benennung: Warnschild	23	1
4900 500 0303	Benennung: Verlängerungsrohr	24	1
9645 948 7490	Benennung: RDR A 9x2,6-NBR90	25	1
4915 505 0104	Benennung: Feder	26	1

Joist Spareparts

Reiniger / Kaltwasser-Hochdruckreiniger / RE 141 K, 141 K PLUS, 161 K, 161 K PLUS
Stückliste (14/16): O - Flächenreiniger RA 101

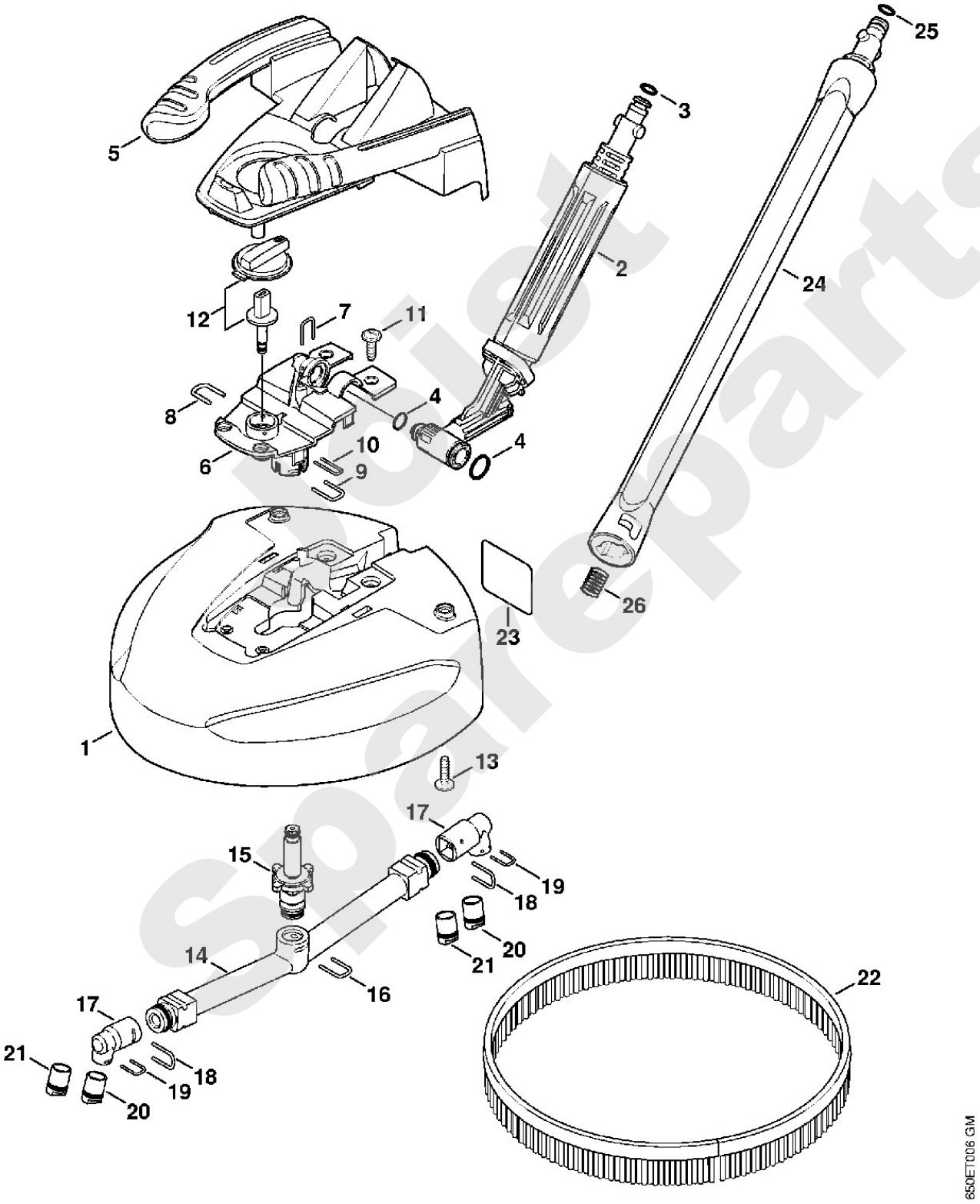

Best Spareparts

iger / Kaltwasser-Hochdruckreiniger / RE 141 K, 141 K PLUS, 161 K, 161 K F
Stückliste (15/16): P - Flächenreiniger RA 100 (f. ältere Bauart)

Art.Nr.	Artikel	Bild-Nr.	Stk-Zahl
4900 500 3901	Benennung: * Flächenreiniger RA 100 (C)	1	1
4900 500 0702	Benennung: * Gelenk	2	1
9645 948 7501	Benennung: * RDR A 9,3x2,4-NBR90	3	1
4900 500 4900	Benennung: * Rotor	4	1
4900 505 0900	Benennung: * Bügel	5	2
4900 500 6350	Benennung: * Satz Düsen	6	1
4900 505 0901	Benennung: * Bügel	7	1
4900 502 3100	Benennung: * Bürste 3 Stück	8	1
0000 967 3745	Benennung: * Warnschild	9	1
4900 504 1700	Benennung: * Schürze	10	1
9440 069 2532	Benennung: * Blindniet 3,2x8	11	3
4900 500 0302	Benennung: * Verlängerungsrohr	12	1
4915 505 0102	Benennung: * Feder	13	1

Joist Spareparts

Reiniger / Kaltwasser-Hochdruckreiniger / RE 141 K, 141 K PLUS, 161 K, 161 K PLUS
Stückliste (15/16): P - Flächenreiniger RA 100 (f. ältere Bauart)

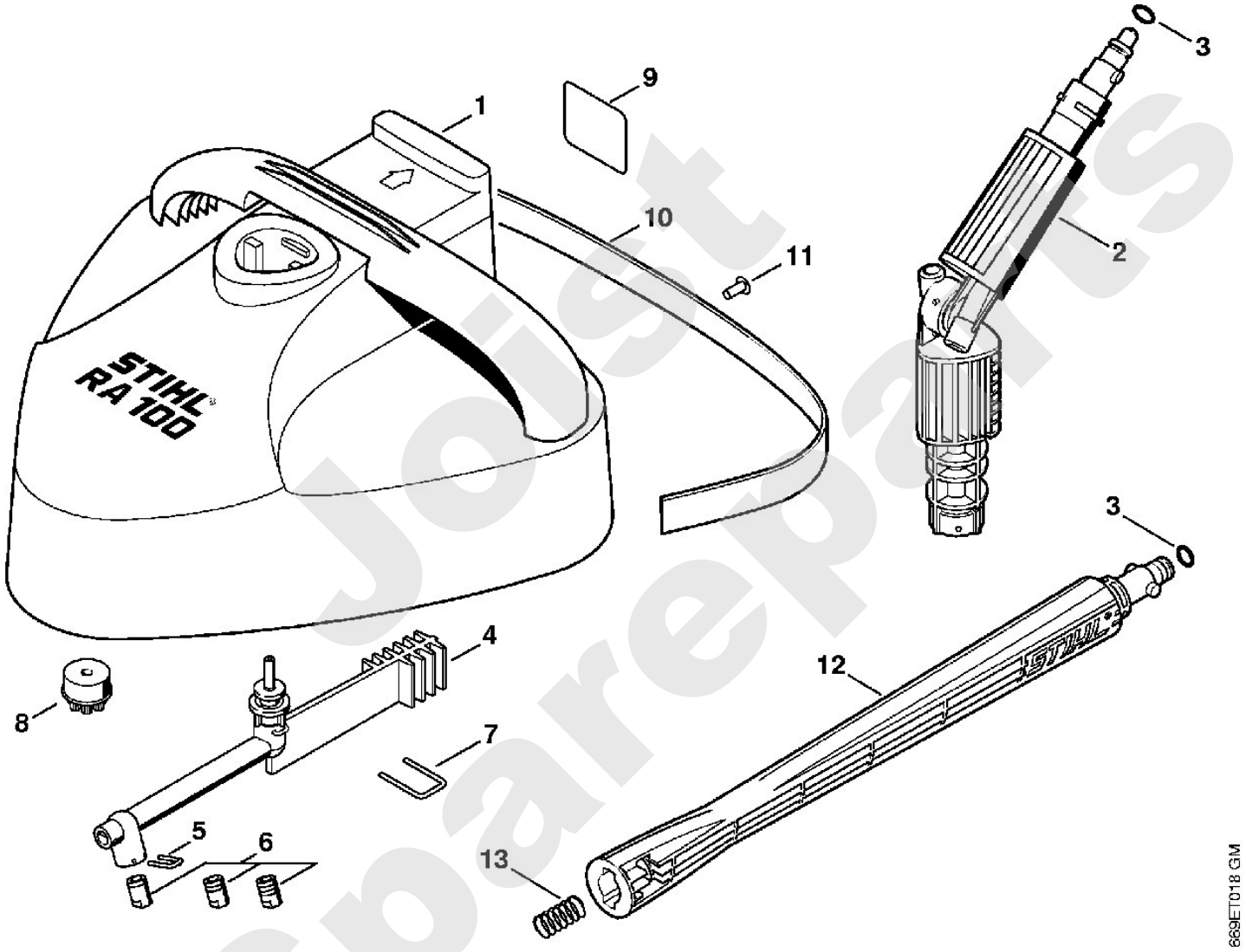

Joist Spareparts

iger / Kaltwasser-Hochdruckreiniger / RE 141 K, 141 K PLUS, 161 K, 161 K P
Stückliste (16/16): Q - Maschinennummer

Art.Nr.	Artikel	Bild-Nr.	Stk-Zahl
	Benennung: Position der Maschinennummer (D)	1	1

Joist Sparepart

Reiniger / Kaltwasser-Hochdruckreiniger / RE 141 K, 141 K PLUS, 161 K, 161 K PLUS
Stückliste (16/16): Q - Maschinennummer

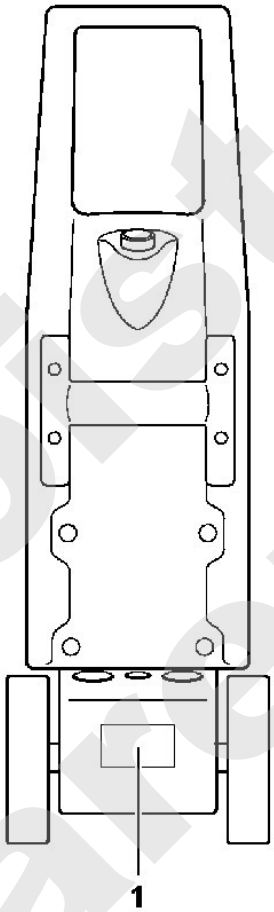

4740-GET-0000-A0

Joist Spareparts