Reiniger / Kaltwasser-Hochdruckreiniger / RE 117, RE 127
Stückliste (1/13): A - Elektromotor

Art.Nr.	Artikel	Bild-Nr.	Stk-Zahl
4754 600 0200	Benennung: Elektromotor 230/240 V/50 Hz Ausführungsart: RE 117	1	1
4738 600 0202	Benennung: Elektromotor 100 V/50 Hz J 50 Hz Ausführungsart: RE 117	2	1
4738 600 0203	Benennung: Elektromotor 100 V/60 Hz J 60 Hz Ausführungsart: RE 117	3	1
4738 600 0204	Benennung: Elektromotor 110 V/60 Hz TWN Ausführungsart: RE 117	4	1
4739 600 0200	Benennung: Elektromotor 230/240 V/50 Hz Ausführungsart: RE 127 PLUS	5	1
4739 600 0201	Benennung: Elektromotor 220 V/60 Hz PH (C) Ausführungsart: RE 127 PLUS	6	1
4738 760 8702	Benennung: Taumelscheibe 7,25° Ausführungsart: RE 117	7	1
4738 760 8701	Benennung: Taumelscheibe 6,3° J 50 Hz Ausführungsart: RE 117	8	1
4738 760 8703	Benennung: Taumelscheibe 5,2° J 60 Hz Ausführungsart: RE 117	9	1
4738 760 8704	Benennung: Taumelscheibe 6° TWN (C) Ausführungsart: RE 117	10	1
4739 760 8700	Benennung: Taumelscheibe 7,72° Ausführungsart: RE 127 PLUS	11	1
4739 760 8701	Benennung: Taumelscheibe 6,45° (Abschaltautomatik) (C) Ausführungsart: RE 127 PLUS	12	1
	Benennung: Wellendichtring (D)	13	1
	Benennung: Rillenkugellager (D)	14	1
	Benennung: Hülse (D)	15	1
4738 764 2350	Benennung: Nadellager	16	1
4738 602 4300	Benennung: Puffer	17	4
9991 003 5042	Benennung: Schraube M4x110	18	4
4738 607 3000	Benennung: Lüfterrad	19	1
4754 430 0500	Benennung: Schalter	20	1

Joist Spareparts

Reiniger / Kaltwasser-Hochdruckreiniger / RE 117, RE 127
Stückliste (1/13): A - Elektromotor

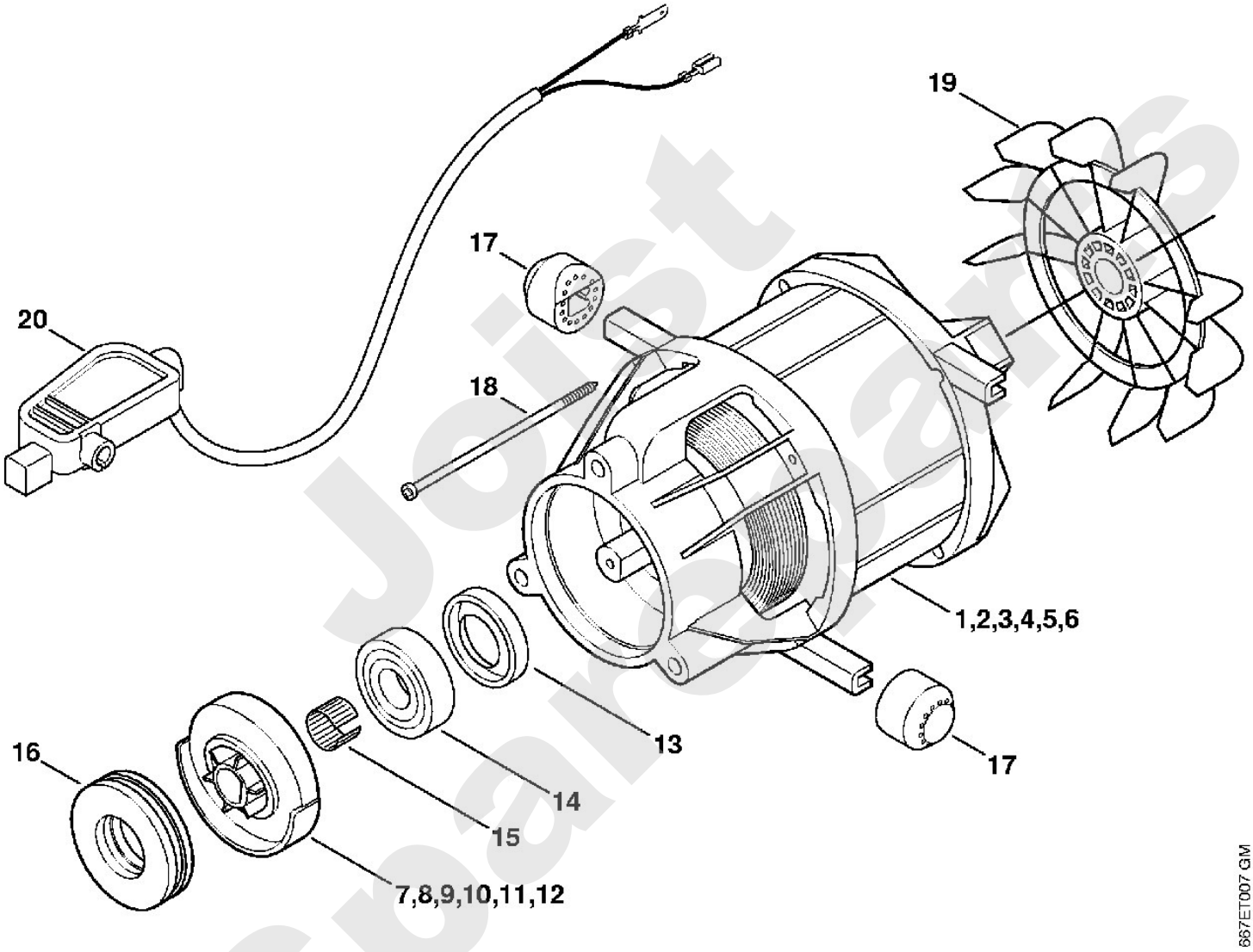

Jetzt Spareparts

Reiniger / Kaltwasser-Hochdruckreiniger / RE 117, RE 127
Stückliste (2/13): B - Pumpe, Ventilblock

Art.Nr.	Artikel	Bild-Nr.	Stk-Zahl
4738 701 0501	Benennung: Pumpengehäuse (C)	1	1
9645 945 8584	Benennung: RDR A 80x2-NBR70	2	1
4738 760 7052	Benennung: Satz Kolben		1
	Benennung: Kolben (D)	3	3
	Benennung: Feder (D)	4	3
	Benennung: Klemmscheibe (D)	5	3
4754 510 0300	Benennung: Steuerkolben	6	1
4754 760 8800	Benennung: Injektor	7	1
9645 948 7591	Benennung: RDR A 17,13x2,62-NBR90	8	1
4754 701 6500	Benennung: Verbindungsstück Ausführungsart: RE 117	9	1
4754 706 2800	Benennung: Bügel	10	1
0000 958 0200	Benennung: Scheibe 21x42x2 Ausführungsart: RE 117	11	1
4754 609 0300	Benennung: Dämmeinlage Ausführungsart: RE 117	12	2
4754 609 0300	Benennung: Dämmeinlage Ausführungsart: RE 127 PLUS	12	1
4754 701 6501	Benennung: Verbindungsstück	13	1
4743 502 2100	Benennung: Sieb	14	1
4719 700 7300	Benennung: Schlauchanschluss	15	1
	Benennung: Flachdichtung (D)	16	1
	Benennung: Runddichtring (D)	17	1
4756 701 6500	Benennung: Verbindungsstück Ausführungsart: RE 127 PLUS	18	1
4767 701 4600	Benennung: Bügel Ausführungsart: RE 127 PLUS	19	1
4738 700 6200	Benennung: Ventil		1
	Benennung: Ventil (D)	20	6
	Benennung: Runddichtring (D)	21	12
4738 007 1000	Benennung: Dichtungssatz Kolben (B)		1
	Benennung: Wellendichtring (D)	22	3
	Benennung: Buchse (D)	23	3
	Benennung: Hochdruckmanschette (D)	24	3
4738 701 1201	Benennung: Ventilblock	25	1
4738 706 4601	Benennung: Verschlussstopfen 3 Stück	26	1
9045 319 1990	Benennung: Zylinderschraube DIN912-M8x70-8.8	27	3

Spareparts

Reiniger / Kaltwasser-Hochdruckreiniger / RE 117, RE 127
Stückliste (2/13): B - Pumpe, Ventilblock

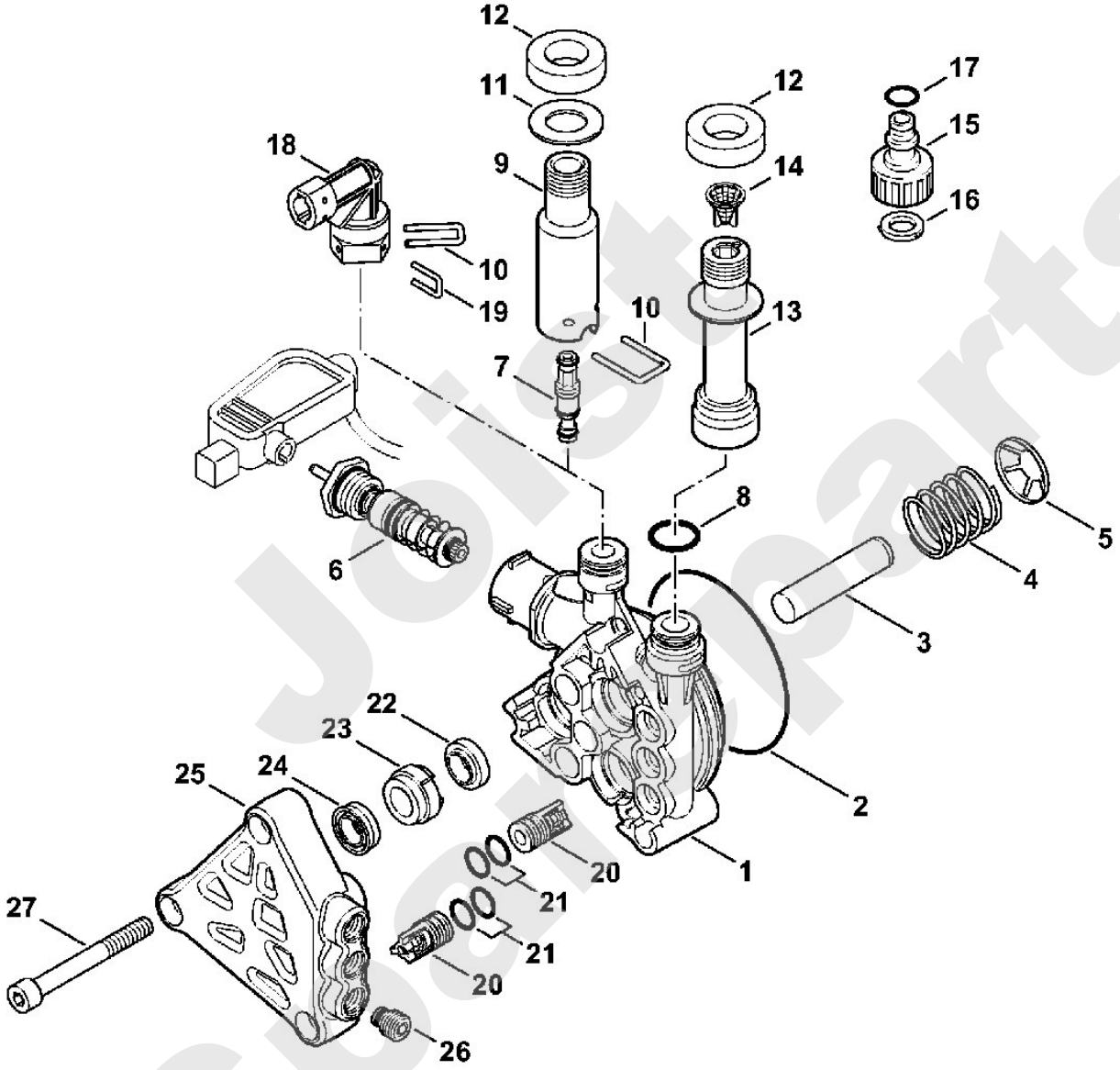

Jotist Spareparts

Reiniger / Kaltwasser-Hochdruckreiniger / RE 117, RE 127
Stückliste (3/13): C - Fahrwagen, Anschlussleitung

Art.Nr.	Artikel	Bild-Nr.	Stk-Zahl
4755 791 3500	Benennung: Rahmen	1	1
4754 791 3500	Benennung: Rahmen	2	1
9104 007 4281	Benennung: Schraube IS-P5x18	3	12
9104 003 4301	Benennung: Schraube IS-P5x65	4	2
4754 791 7000	Benennung: Achse	5	1
4754 791 3600	Benennung: Rad	6	2
9991 003 1130	Benennung: Schnellbefestiger	7	2
4738 791 9201	Benennung: Kappe 2 Stück	8	1
4738 791 9200	Benennung: * Kappe	9	2
4755 792 2700	Benennung: Deckel	10	1
4755 602 0400	Benennung: Abdeckung	11	1
4754 605 1000	Benennung: Kondensator 25 µF TI: (56.2008)	12	1
4738 605 1002	Benennung: Kondensator 120 µF J	12	1
0751 010 7049	Benennung: Kabelbinder	13	1
0000 967 3765	Benennung: Warnhinweis Piktogramm RE	14	1
4915 502 0801	Benennung: Reinigungsnadel	15	1
4755 440 2000	Benennung: Anschlussleitung Europa	16	1
4765 440 2001	Benennung: Anschlussleitung GB, IRL, MAL	17	1
4755 440 2002	Benennung: Anschlussleitung AUS, NZ	18	1
4755 440 2003	Benennung: Anschlussleitung ZA	19	1
4755 440 2004	Benennung: Anschlussleitung BR, J, TWN	20	1
4755 431 2500	Benennung: Kabelschelle	21	1
4754 798 1900	Benennung: Führung	22	1
4754 798 1901	Benennung: Führung	23	1

Joist Spareparts

Reiniger / Kaltwasser-Hochdruckreiniger / RE 117, RE 127
Stückliste (3/13): C - Fahrwagen, Anschlussleitung

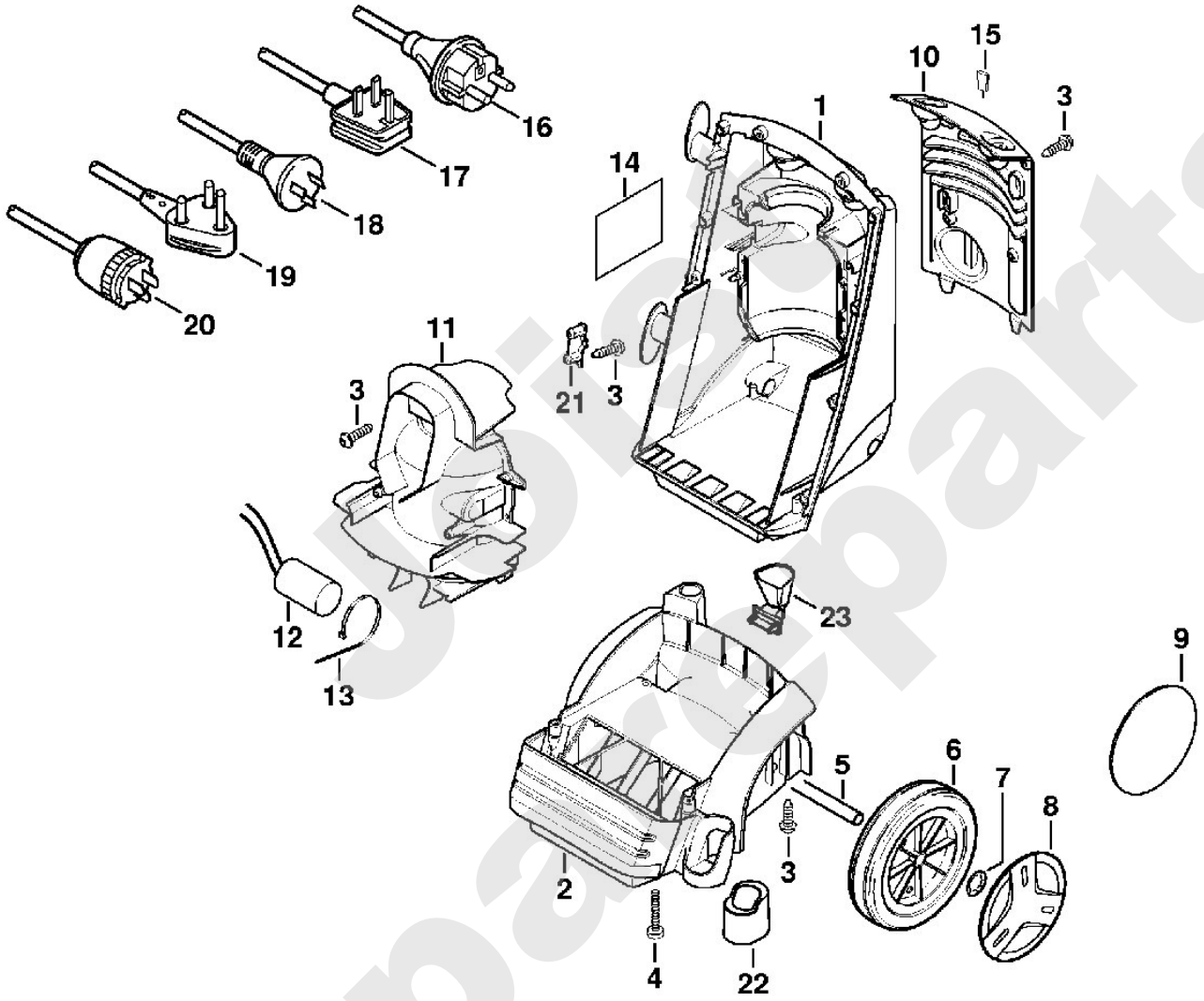

Spareparts

Reiniger / Kaltwasser-Hochdruckreiniger / RE 117, RE 127
Stückliste (4/13): D - Griffrahmen, Abdeckhaube

Art.Nr.	Artikel	Bild-Nr.	Stk-Zahl
4754 790 5600	Benennung: Griffrahmen	1	1
4755 791 5400	Benennung: Halter Ausführungsart: RE 117	2	1
4754 792 2500	Benennung: Halter Ausführungsart: RE 117	3	1
9104 007 4281	Benennung: Schraube IS-P5x18 Ausführungsart: RE 117	4	3
4754 791 7500	Benennung: Abdeckung	5	1
9104 007 4281	Benennung: Schraube IS-P5x18	6	20
4733 435 0300	Benennung: Schalter	7	1
4755 432 1000	Benennung: Schaltergehäuse	8	1
9104 007 4304	Benennung: Schraube IS-P5x50	9	2
4754 706 2100	Benennung: Abdeckhaube RE 117 Ausführungsart: RE 117	10	1
4756 706 2100	Benennung: Abdeckhaube RE 127 PLUS Ausführungsart: RE 127 PLUS	11	1
0000 967 3723	Benennung: Hinweisschild	12	1

Joist Spareparts

Reiniger / Kaltwasser-Hochdruckreiniger / RE 117, RE 127
Stückliste (4/13): D - Griffrahmen, Abdeckhaube

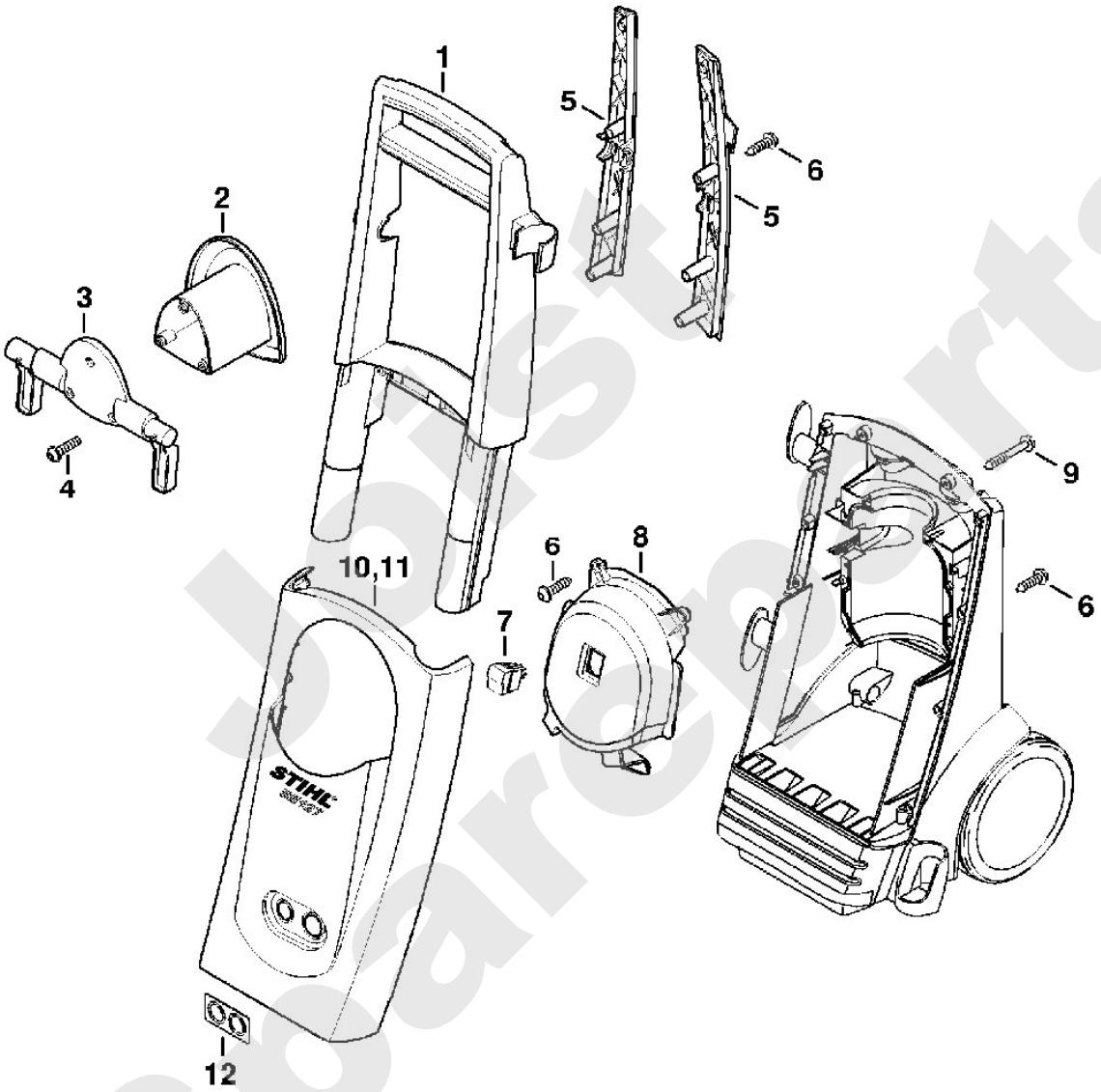

Lists Spareparts

Reiniger / Kaltwasser-Hochdruckreiniger / RE 117, RE 127
Stückliste (5/13): E - Schlauchtrommel RE 127 PLUS

Art.Nr.	Artikel	Bild-Nr.	Stk-Zahl
4756 501 1700	Benennung: Trommel Ausführungsart: RE 127 PLUS	1	2
9104 007 4281	Benennung: Schraube IS-P5x18 Ausführungsart: RE 127 PLUS	2	4
4900 500 4800	Benennung: Anschlussstück Ausführungsart: RE 127 PLUS	3	1
9645 948 7996	Benennung: RDR A 14,3x2,4-NBR70 Ausführungsart: RE 127 PLUS	4	1
4900 503 1400	Benennung: Bügel Ausführungsart: RE 127 PLUS	5	2
4756 670 0800	Benennung: Hochdruckschlauch DN 6, 590 mm Ausführungsart: RE 127 PLUS	6	1
9645 951 3076	Benennung: RDR A 5,1x1,6-Viton Ausführungsart: RE 127 PLUS	7	1
4743 791 7001	Benennung: Achse Ausführungsart: RE 127 PLUS	8	1
4743 793 8000	Benennung: Kurbel Ausführungsart: RE 127 PLUS	9	1
4915 500 0835	Benennung: Hochdruckschlauch DN 6, 9 m, Stahlgewebe Ausführungsart: RE 127 PLUS	10	1
9645 951 3076	Benennung: RDR A 5,1x1,6-Viton Ausführungsart: RE 127 PLUS	11	1
9645 952 0870	Benennung: RDR A 10x2-PUR F90 Ausführungsart: RE 127 PLUS	12	2

Joist Spareparts

Reiniger / Kaltwasser-Hochdruckreiniger / RE 117, RE 127
Stückliste (5/13): E - Schlauchtrommel RE 127 PLUS

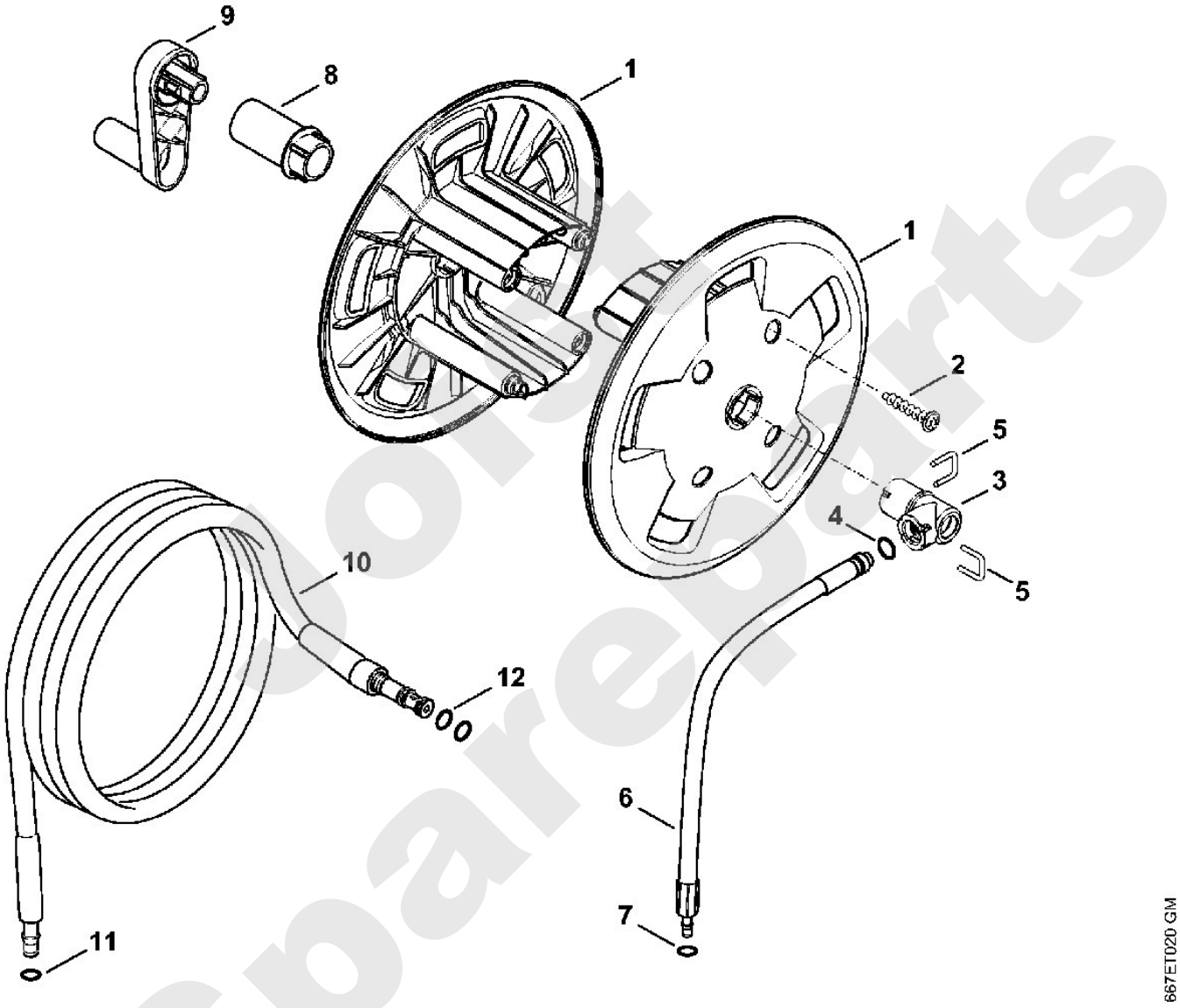

Lorst Spareparts

Reiniger / Kaltwasser-Hochdruckreiniger / RE 117, RE 127
Stückliste (6/13): F - Pistole, Strahlrohr

Art.Nr.	Artikel	Bild-Nr.	Stk-Zahl
4915 500 1320	Benennung: Pistole		1
4915 500 6603	Benennung: Griff	1	1
	Benennung: Sicherungshebel (D)	2	1
9104 003 4113	Benennung: Schraube IS-P3x16	3	7
4915 500 2201	Benennung: Winkelrohr	4	1
9645 948 7500	Benennung: RDR A 9,25x1,78-NBR70	5	1
4915 500 0603	Benennung: Ventil	6	1
4915 502 5400	Benennung: Federknopf	7	1
4915 505 0901	Benennung: Bügel	8	1
4915 502 1504	Benennung: Hebel	9	1
4915 500 1103	Benennung: Druckrohr	10	1
4915 505 0104	Benennung: Feder	11	1
4915 500 0929	Benennung: Strahlrohr	12	1
9645 948 7490	Benennung: RDR A 9x2,6-NBR90	13	1
4915 500 6347	Benennung: Düse	14	1
	Benennung: RDR A 9x1,2-NBR90 (D)	15	1
9645 948 3046	Benennung: RDR A 7x1,2-NBR90	16	1
	Benennung: Feder (D)	17	1
	Benennung: Bügel (D)	18	1
	Benennung: Schieber (D)	19	1
4915 505 0902	Benennung: Bügel	20	1
4915 500 0818	Benennung: Hochdruckschlauch DN 6, 9 m Ausführungsart: RE 117	21	1
4915 500 0828	Benennung: Hochdruckschlauch DN 6, 7 m, Textilgewebe (B) Ausführungsart: RE 117	22	1
9645 951 3076	Benennung: RDR A 5,1x1,6-Viton	23	1
9645 945 7497	Benennung: RDR A 9,6x2,4-NBR70	24	1
4900 500 6322	Benennung: Düse türkis	25	1
4900 500 6323	Benennung: Düse bronze TWN Ausführungsart: RE 117	26	1
4900 500 6321	Benennung: Düse grün J Ausführungsart: RE 117	27	1
4900 500 6321	Benennung: Düse grün PH Ausführungsart: RE 127 PLUS	28	1
4900 500 1698	Benennung: Rotordüse 1 türkisfarbener Punkt	29	1
4900 500 1631	Benennung: Rotordüse 1 weißer Punkt TWN	30	1
4915 500 5603	Benennung: Sprühset	31	1
4915 507 0101	Benennung: Reinigungsmittelflasche	32	1

Spareparts

Reiniger / Kaltwasser-Hochdruckreiniger / RE 117, RE 127
Stückliste (6/13): F - Pistole, Strahlrohr

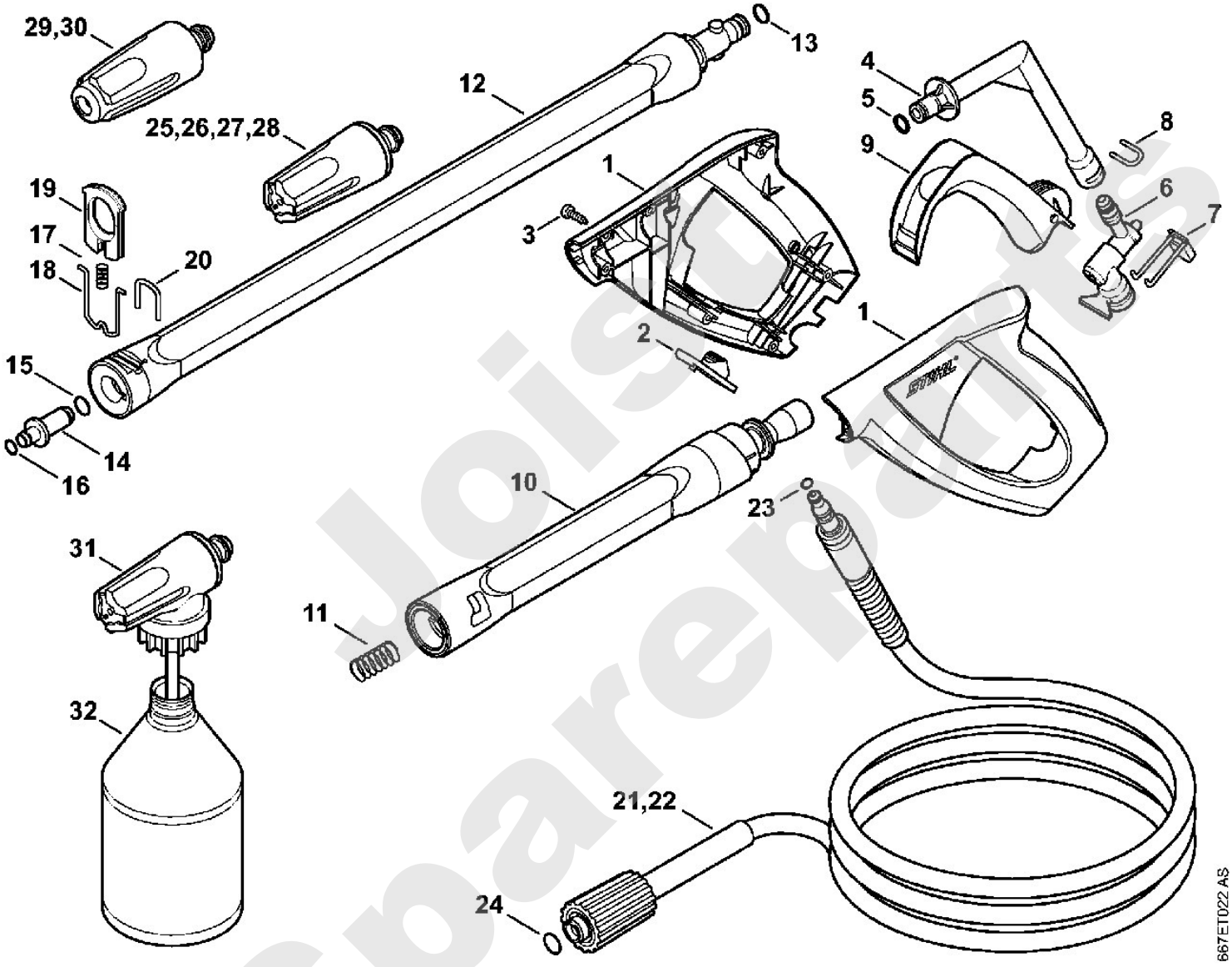

Joisp Spareparts

Reiniger / Kaltwasser-Hochdruckreiniger / RE 117, RE 127
Stückliste (7/13): G - Pistole, Strahlrohr

Art.Nr.	Artikel	Bild-Nr.	Stk-Zahl
4915 500 1301	Benennung: Pistole TI: (05.2007)		1
4915 500 6602	Benennung: Griff TI: (05.2007)	1	1
	Benennung: Sicherungshebel (D) TI: (05.2007)	2	1
9104 007 4112	Benennung: Schraube P3x14 TI: (05.2007)	3	8
4915 500 2200	Benennung: Winkelrohr TI: (05.2007)	4	1
9645 948 7500	Benennung: RDR A 9,25x1,78-NBR70 TI: (05.2007)	5	1
4915 500 0603	Benennung: Ventil TI: (05.2007)	6	1
4915 502 5400	Benennung: Federknopf TI: (05.2007)	7	1
4915 505 0900	Benennung: Bügel TI: (05.2007)	8	1
4915 502 1502	Benennung: Hebel TI: (05.2007)	9	1
4915 500 1101	Benennung: Druckrohr TI: (05.2007)	10	1
4915 505 0102	Benennung: Feder TI: (05.2007)	11	1
4915 500 0923	Benennung: Strahlrohr TI: (05.2007)	12	1
9645 948 7501	Benennung: RDR A 9,3x2,4-NBR90 TI: (05.2007)	13	1
4915 500 6349	Benennung: Düse TI: (05.2007)	14	1
	Benennung: RDR A 9x1,2-NBR90 (D) TI: (05.2007)	15	1
9645 948 3046	Benennung: RDR A 7x1,2-NBR90 TI: (05.2007)	16	1
	Benennung: Feder (D) TI: (05.2007)	17	1
	Benennung: Bügel (D) TI: (05.2007)	18	1
4915 500 0818	Benennung: Hochdruckschlauch DN 6, 9 m Ausführungsart: RE 117 TI: (05.2007)	19	1
4915 500 0828	Benennung: Hochdruckschlauch DN 6, 7 m, Textilgewebe (B) Ausführungsart: RE 117 TI: (05.2007)	20	1
9645 951 3076	Benennung: RDR A 5,1x1,6-Viton TI: (05.2007)	21	1
9645 945 7497	Benennung: RDR A 9,6x2,4-NBR70 TI: (05.2007)	22	1
4900 500 6309	Benennung: Düse (2 Punkte) TI: (05.2007)	23	1
4900 500 6310	Benennung: Düse (3 Punkte) TWN (C) Ausführungsart: RE 117 TI: (05.2007)	24	1
4900 500 6308	Benennung: Düse (1 Punkt) J Ausführungsart: RE 117 TI: (05.2007)	25	1
4900 500 6308	Benennung: Düse (1 Punkt) PH Ausführungsart: RE 127 PLUS TI: (05.2007)	26	1
4900 500 1630	Benennung: Rotordüse 1 grüner Punkt TI: (05.2007)	27	1
4900 500 1676	Benennung: Rotordüse TWN TI: (05.2007)	28	1
4915 500 5602	Benennung: Sprühset TI: (05.2007)	29	1

Joist spareparts

Reiniger / Kaltwasser-Hochdruckreiniger / RE 117, RE 127
Stückliste (7/13): G - Pistole, Strahlrohr

Art.Nr.	Artikel	Bild-Nr.	Stk-Zahl
4915 507 0101	Benennung: Reinigungsmittelflasche TI: (05.2007)	30	1

Joist Sparepart

Reiniger / Kaltwasser-Hochdruckreiniger / RE 117, RE 127
Stückliste (7/13): G - Pistole, Strahlrohr

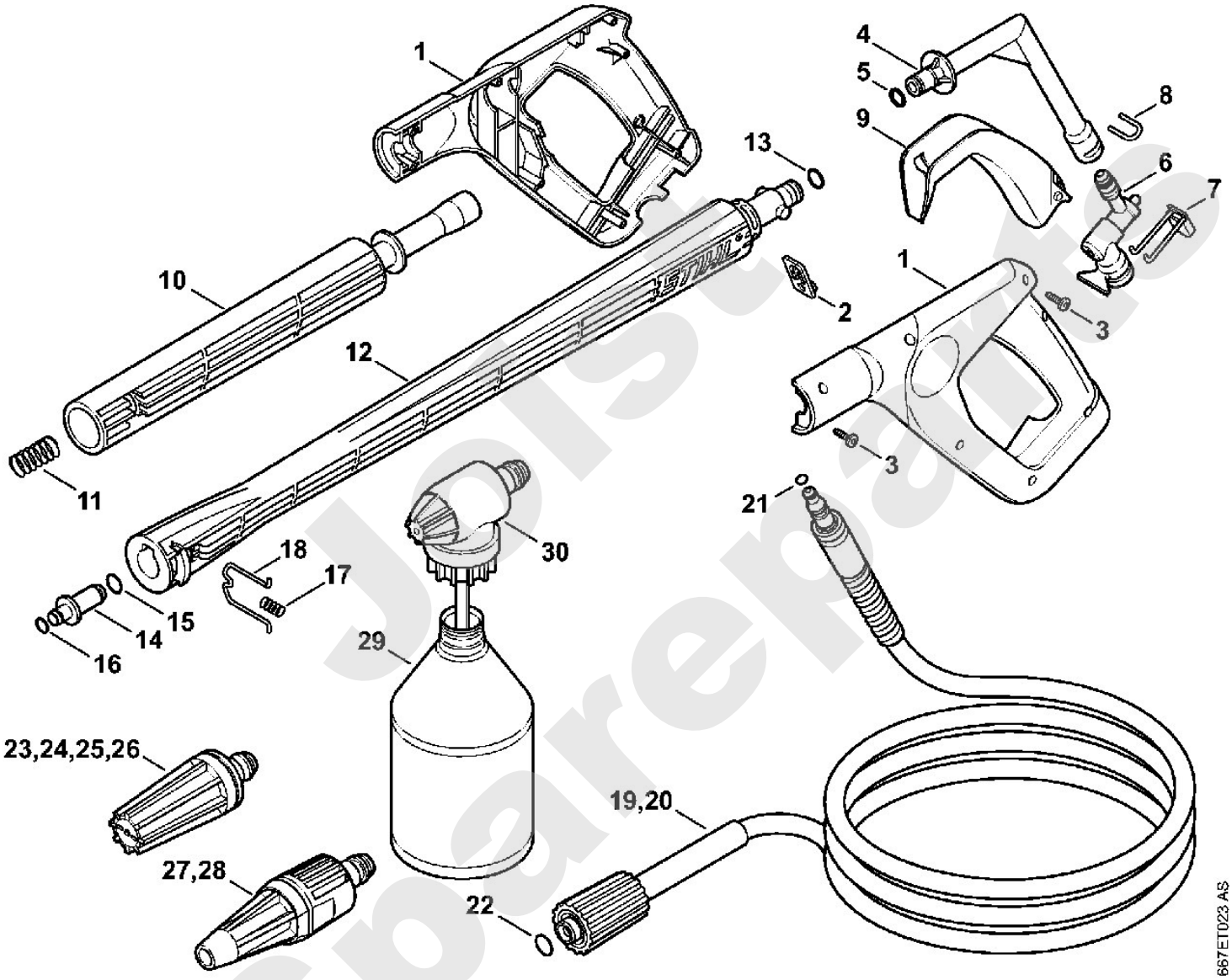

Joist Sparepartz

Reiniger / Kaltwasser-Hochdruckreiniger / RE 117, RE 127
Stückliste (8/13): H - Zubehör

Art.Nr.	Artikel	Bild-Nr.	Stk-Zahl
4900 500 0303	Benennung: Verlängerungsrohr	1	1
9645 948 7490	Benennung: RDR A 9x2,6-NBR90	2	1
4915 505 0104	Benennung: Feder	3	1
4900 500 0302	Benennung: Verlängerungsrohr	4	1
9645 948 7501	Benennung: RDR A 9,3x2,4-NBR90	5	1
4915 505 0102	Benennung: Feder	6	1
4915 500 0829	Benennung: Hochdruckschlauch DN 6, 7 m, Textilgewebe	7	1
4915 500 0836	Benennung: Hochdruckschlauch DN 6, 9 m, Stahlgewebe	8	1
9645 951 3076	Benennung: RDR A 5,1x1,6-Viton	9	1
4900 500 1902	Benennung: Strahlrohr, abgewinkelt	10	1
9645 945 7497	Benennung: RDR A 9,6x2,4-NBR70	11	1
4900 503 1500	Benennung: Muffe	12	1
4900 502 1001	Benennung: Düse	13	1
4900 502 0901	Benennung: Schutzkappe	14	1
4900 500 6700	Benennung: Kupplung	15	1
4900 500 1903	Benennung: Strahlrohr, abgewinkelt	16	1
4900 502 0900	Benennung: Schutzkappe	17	1
4900 502 1033	Benennung: Düse 2506	18	1
4915 500 6702	Benennung: Kupplung	19	1

Joist Spareparts

Reiniger / Kaltwasser-Hochdruckreiniger / RE 117, RE 127
Stückliste (8/13): H - Zubehör

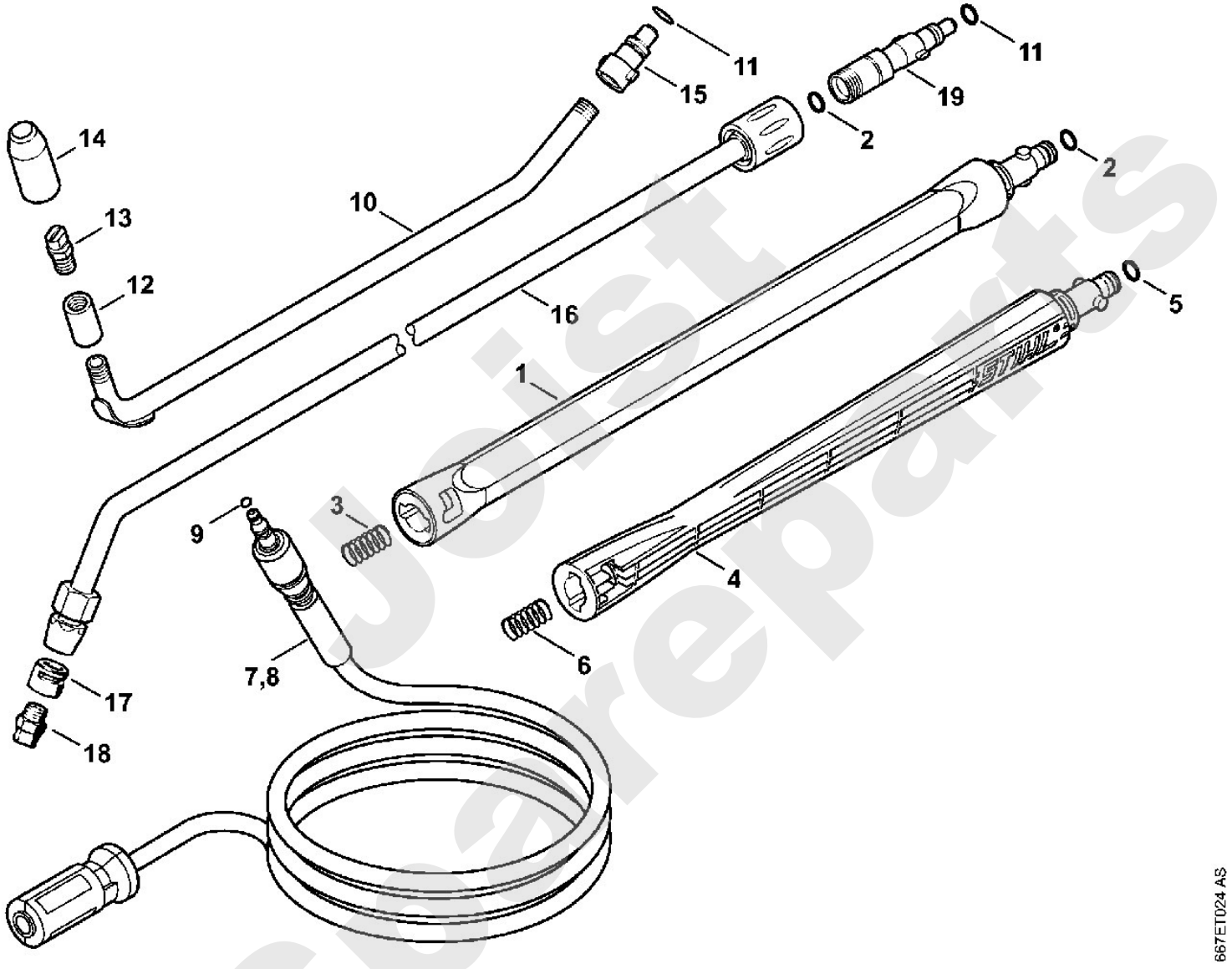

Joist Spareparts

Reiniger / Kaltwasser-Hochdruckreiniger / RE 117, RE 127
Stückliste (9/13): J - Waschbürste, Saugschlauch

Art.Nr.	Artikel	Bild-Nr.	Stk-Zahl
4900 500 5900	Benennung: Rotierende Waschbürste	1	1
9093 021 2400	Benennung: Blechschraube DIN7982-3,5x13	2	1
4900 500 0703	Benennung: Gelenk	3	1
	Benennung: Runddichtring (D)	4	2
4900 504 0402	Benennung: Rohr	5	1
4900 500 6700	Benennung: Kupplung	6	1
9645 945 7497	Benennung: RDR A 9,6x2,4-NBR70	7	1
4900 500 3101	Benennung: Waschbürstenkopf (C)	8	1
4900 500 3102	Benennung: Waschbürstenkopf	9	1
4900 505 1301	Benennung: Gewindekappe	10	1
4900 500 6100	Benennung: Reinigungsset		1
4900 500 6000	Benennung: Flächenwaschbürste	11	1
4900 500 6305	Benennung: Düse	12	1
4900 500 6306	Benennung: Düse, abgwinkelt	13	1
4900 500 0500	Benennung: Saugschlauch		1
4900 500 0100	Benennung: Schlauchanschluss	14	1
9771 021 1500	Benennung: Schlauchschelle 16-25	15	2
	Benennung: Schlauch 1/2"x3 m (D)	16	1
4706 678 1150	Benennung: Schlauch 1/2"x1 m (A,B)		1
4900 500 2400	Benennung: Saugkopf	17	1

Joist Spareparts

Reiniger / Kaltwasser-Hochdruckreiniger / RE 117, RE 127
Stückliste (9/13): J - Waschbürste, Saugschlauch

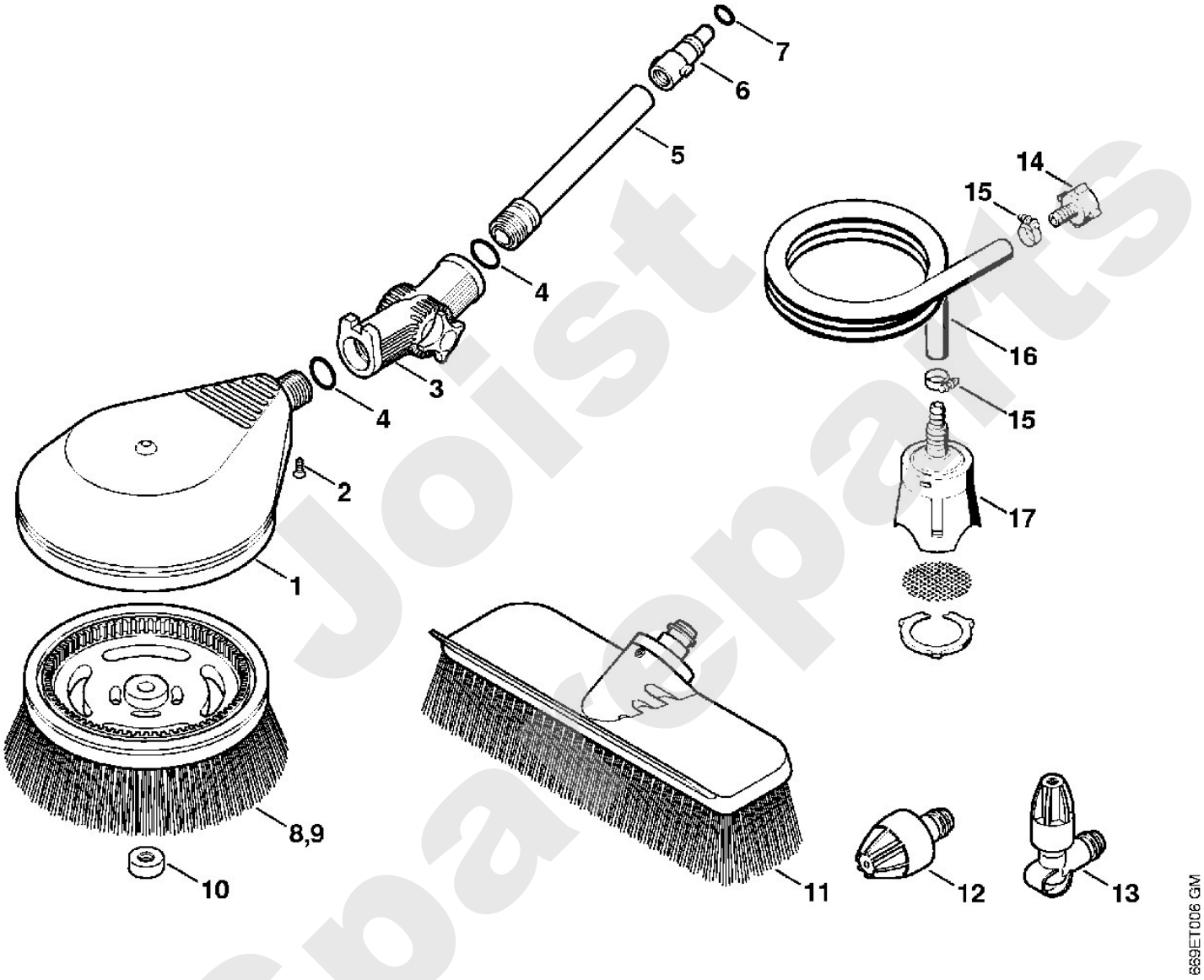

Joist Spare Parts

Reiniger / Kaltwasser-Hochdruckreiniger / RE 117, RE 127
Stückliste (10/13): K - Rohrreinigungsset, Sand-Nassstrahleinricht

Art.Nr.	Artikel	Bild-Nr.	Stk-Zahl
4900 500 8000	Benennung: Rohrreinigungsset 15 m	1	1
4900 500 6800	Benennung: Führung	2	1
4900 503 0201	Benennung: Überwurfmutter	3	1
4900 500 6700	Benennung: Kupplung	4	1
9645 945 7497	Benennung: RDR A 9,6x2,4-NBR70	5	1
4900 500 1801	Benennung: Sand-Nassstrahleinrichtung		1
4900 500 2800	Benennung: Düsengehäuse	6	1
	Benennung: Schraube (D)	7	1
	Benennung: Sechskantmutter (D)	8	1
	Benennung: Schraube (D)	9	1
4900 502 1002	Benennung: Düse 5 Stück	10	1
9645 945 7522	Benennung: RDR A 11x2-NBR70	11	1
4900 502 1012	Benennung: Düse	12	1
4900 502 1011	Benennung: Düse	13	1
4900 505 0300	Benennung: Sprengring	14	1
4900 504 0401	Benennung: Rohr	15	1
4900 503 2301	Benennung: Buchse	16	1
4900 501 0601	Benennung: Griffschlauch	17	1
4900 500 5201	Benennung: Schlauch	18	1

Joist Spareparts

Reiniger / Kaltwasser-Hochdruckreiniger / RE 117, RE 127
Stückliste (10/13): K - Rohrreinigungsset, Sand-Nassstrahleinricht

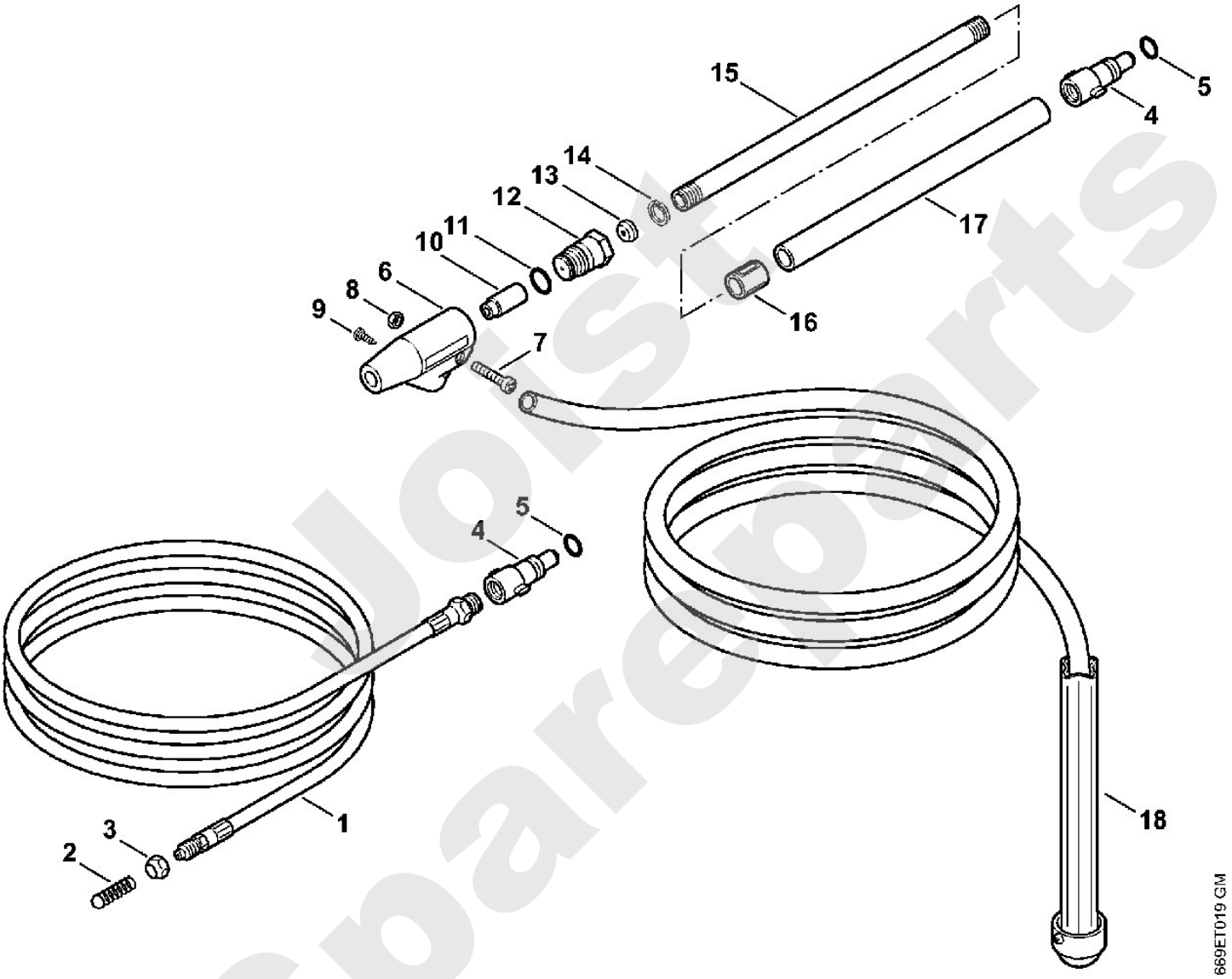

Jost Spareparts

Reiniger / Kaltwasser-Hochdruckreiniger / RE 117, RE 127
Stückliste (11/13): L - Flächenreiniger RA 101

Art.Nr.	Artikel	Bild-Nr.	Stk-Zahl
4900 500 3902	Benennung: Flächenreiniger RA 101	1	1
4900 500 0704	Benennung: Gelenk	2	1
9645 948 7501	Benennung: RDR A 9,3x2,4-NBR90	3	1
4900 007 1051	Benennung: Dichtungssatz	4	1
	Benennung: Abdeckung (D)	5	1
4900 500 7800	Benennung: Abdeckung	6	1
4900 505 0904	Benennung: Bügel	7	1
4900 505 0902	Benennung: Bügel	8	1
4900 505 0901	Benennung: Bügel	9	1
4900 505 0903	Benennung: Bügel	10	1
9104 007 4281	Benennung: Schraube IS-P5x18	11	4
4900 500 7700	Benennung: Drehgriff	12	1
9104 007 4281	Benennung: Schraube IS-P5x18	13	6
4900 500 4901	Benennung: Rotor	14	1
	Benennung: Regelventil (D)	15	1
4900 505 0905	Benennung: Bügel	16	1
4900 500 6351	Benennung: Satz Düsen		2
	Benennung: Düsenhalter (D)	17	1
4900 505 0906	Benennung: Bügel	18	1
4900 505 0905	Benennung: Bügel	19	1
	Benennung: Düse (1 Punkt) (D)	20	1
	Benennung: Düse (2 Punkte) (D)	21	1
4900 504 0502	Benennung: Borstenring	22	1
0000 967 3745	Benennung: Warnschild	23	1
4900 500 0303	Benennung: Verlängerungsrohr	24	1
9645 948 7490	Benennung: RDR A 9x2,6-NBR90	25	1
4915 505 0104	Benennung: Feder	26	1

Joist Spareparts

Reiniger / Kaltwasser-Hochdruckreiniger / RE 117, RE 127
Stückliste (11/13): L - Flächenreiniger RA 101

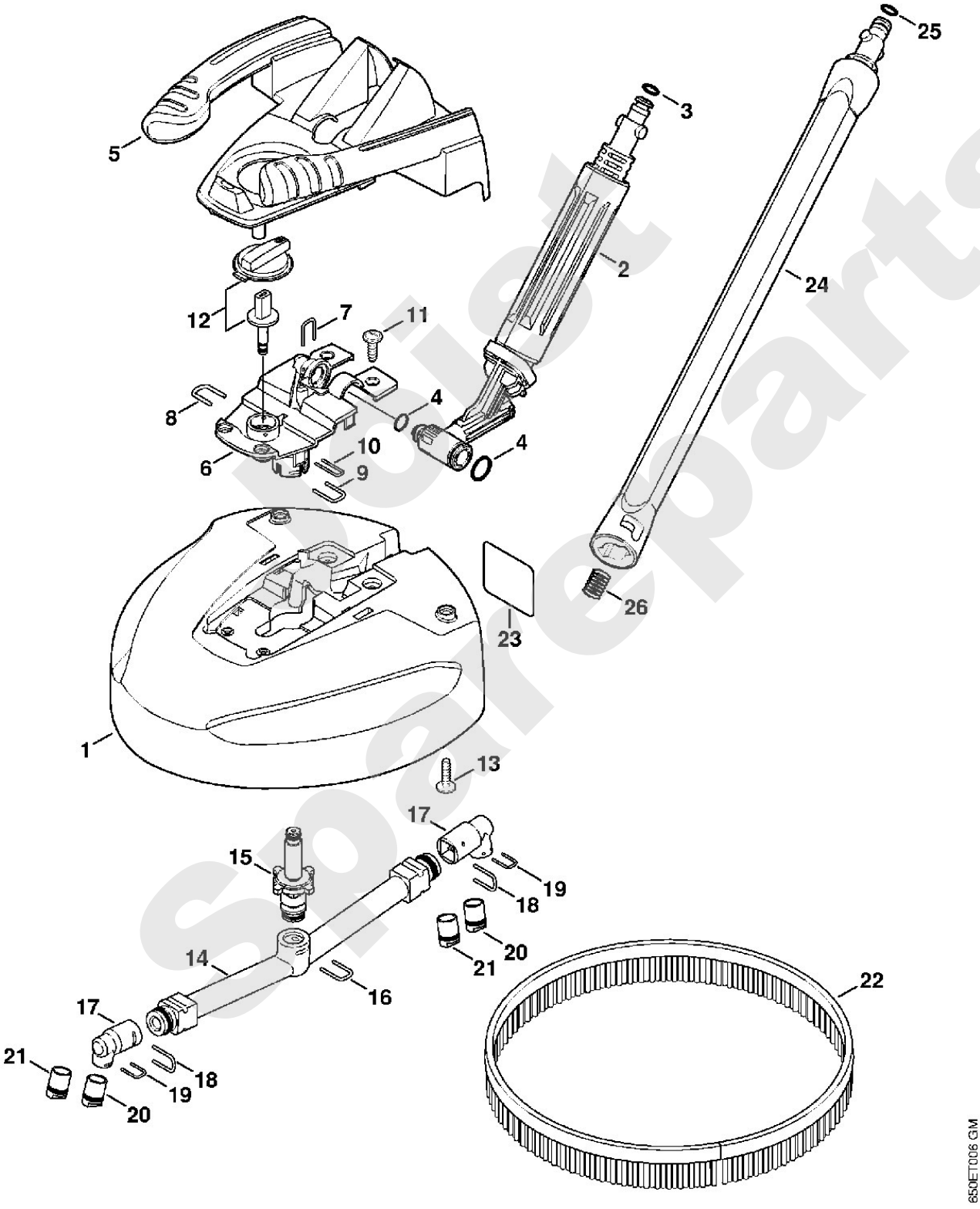

Best Spareparts

Reiniger / Kaltwasser-Hochdruckreiniger / RE 117, RE 127
Stückliste (12/13): M - Flächenreiniger RA 100 (f. ältere Bauart)

Art.Nr.	Artikel	Bild-Nr.	Stk-Zahl
4900 500 3901	Benennung: * Flächenreiniger RA 100	1	1
4900 500 0702	Benennung: * Gelenk	2	1
9645 948 7501	Benennung: * RDR A 9,3x2,4-NBR90	3	1
4900 500 4900	Benennung: * Rotor	4	1
4900 505 0900	Benennung: * Bügel	5	2
4900 500 6350	Benennung: * Satz Düsen	6	1
4900 505 0901	Benennung: * Bügel	7	1
4900 502 3100	Benennung: * Bürste 3 Stück	8	1
0000 967 3745	Benennung: * Warnschild	9	1
4900 504 1700	Benennung: * Schürze	10	1
9440 069 2532	Benennung: * Blindniet 3,2x8	11	3
4900 500 0302	Benennung: * Verlängerungsrohr	12	1
4915 505 0102	Benennung: * Feder	13	1

Joist Spareparts

Reiniger / Kaltwasser-Hochdruckreiniger / RE 117, RE 127
Stückliste (12/13): M - Flächenreiniger RA 100 (f. ältere Bauart)

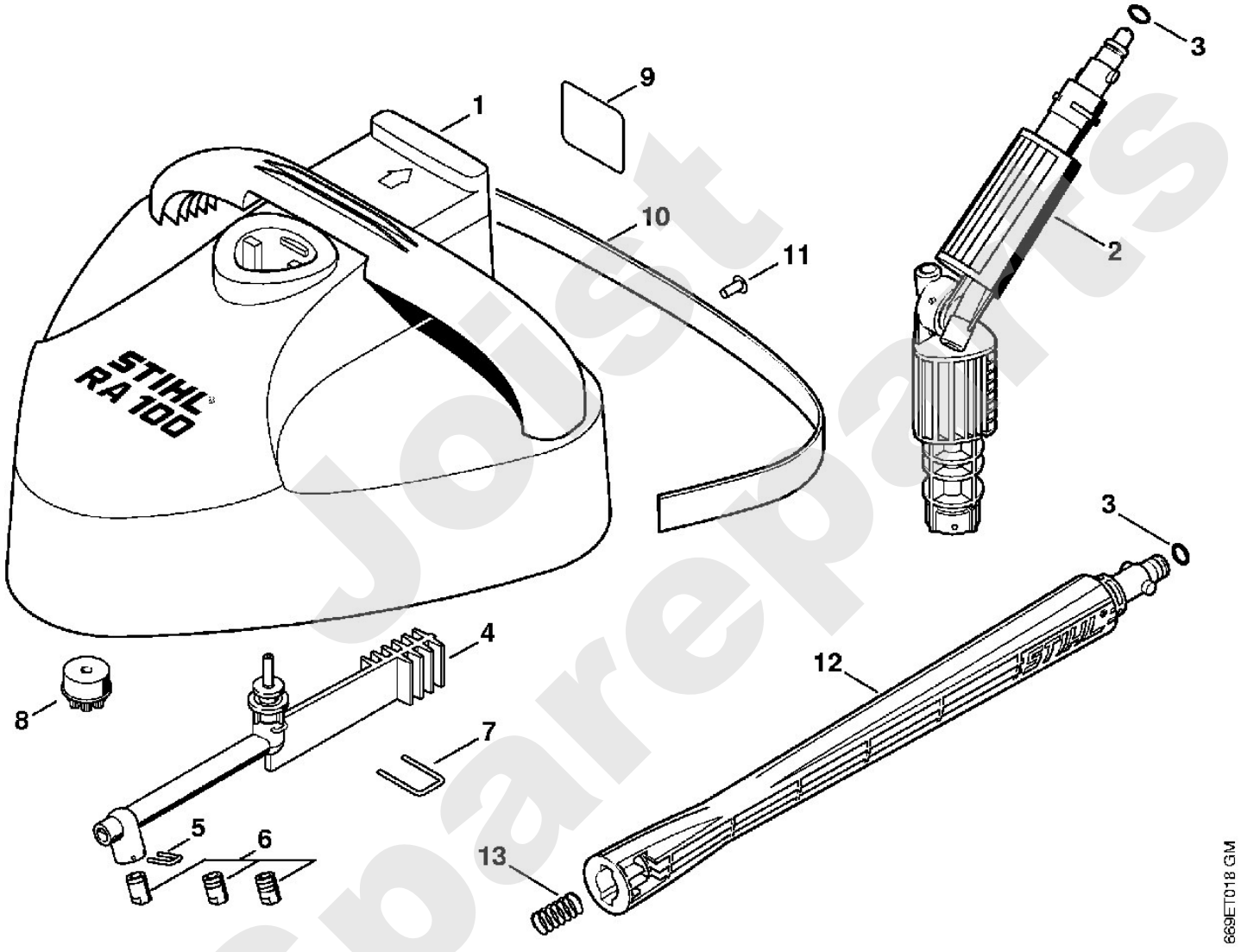

Joist Spareparts

Reiniger / Kaltwasser-Hochdruckreiniger / RE 117, RE 127
Stückliste (13/13): N - Maschinennummer

Art.Nr.	Artikel	Bild-Nr.	Stk-Zahl
	Benennung: Position der Maschinennummer (D)	1	1

Joist Spareparts

Reiniger / Kaltwasser-Hochdruckreiniger / RE 117, RE 127
Stückliste (13/13): N - Maschinennummer

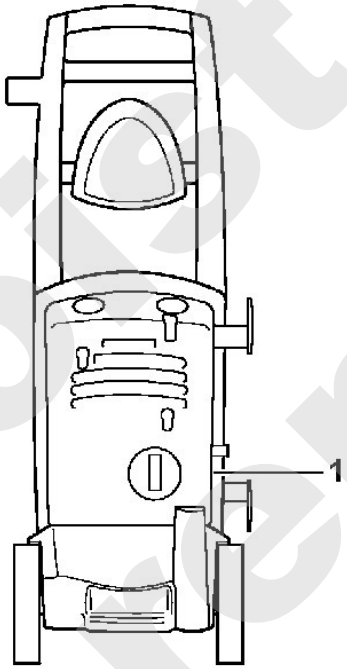

4754-GET-0000-A0

Just Spareparts