# Reiniger / Kaltwasser-Hochdruckreiniger / RE 116 K, 126 K
## Stückliste (1/11): A - Elektromotor

| Art.Nr. | Artikel | Bild-Nr. | Stk-Zahl |
|---|---|---|---|
| 4739 600 0200 | Benennung: Elektromotor 230/240 V/50 Hz<br>Ausführungsart: RE 116 K | 1 | 1 |
| 4738 600 0202 | Benennung: Elektromotor 100 V/50 Hz J<br>Ausführungsart: RE 116 K | 2 | 1 |
| 4738 600 0203 | Benennung: Elektromotor 100 V/60 Hz J<br>Ausführungsart: RE 116 K | 3 | 1 |
| 4738 600 0205 | Benennung: Elektromotor 110 V/60 Hz TWN<br>Ausführungsart: RE 116 K | 4 | 1 |
| 4739 600 0200 | Benennung: Elektromotor 230/240 V/50 Hz<br>Ausführungsart: RE 126 K | 5 | 1 |
| 4739 600 0201 | Benennung: Elektromotor 220 V/60 Hz RP (C)<br>Ausführungsart: RE 126 K | 6 | 1 |
| 4738 760 8702 | Benennung: Taumelscheibe 7,25°<br>Ausführungsart: RE 116 K | 7 | 1 |
| 4738 760 8701 | Benennung: Taumelscheibe 6,3° J 50 Hz (C)<br>Ausführungsart: RE 116 K | 8 | 1 |
| 4738 760 8703 | Benennung: Taumelscheibe 5,2° J 60 Hz<br>Ausführungsart: RE 116 K | 9 | 1 |
| 4738 760 8704 | Benennung: Taumelscheibe 6° TWN (C)<br>Ausführungsart: RE 116 K | 10 | 1 |
| 4739 760 8700 | Benennung: Taumelscheibe 7,72°<br>Ausführungsart: RE 126 K | 11 | 1 |
| 4739 760 8701 | Benennung: Taumelscheibe 6,45° RP<br>Ausführungsart: RE 126 K | 12 | 1 |
| | Benennung: Wellendichtring (D) | 13 | 1 |
| | Benennung: Rillenkugellager (D) | 14 | 1 |
| | Benennung: Hülse (D) | 15 | 1 |
| 4738 764 2350 | Benennung: Nadellager | 16 | 1 |
| 4738 602 4300 | Benennung: Puffer | 17 | 4 |
| 9991 003 5042 | Benennung: Schraube M4x110 | 18 | 4 |
| 4738 607 3000 | Benennung: Lüfterrad | 19 | 1 |
| 4738 430 0500 | Benennung: Schalter | 20 | 1 |
| 4738 442 3300 | Benennung: Leitung (C) | 21 | 1 |
| | Benennung: * Scheibe (D) | 40 | 1 |

Solist Spareparts

## Reiniger / Kaltwasser-Hochdruckreiniger / RE 116 K, 126 K
## Stückliste (1/11): A - Elektromotor

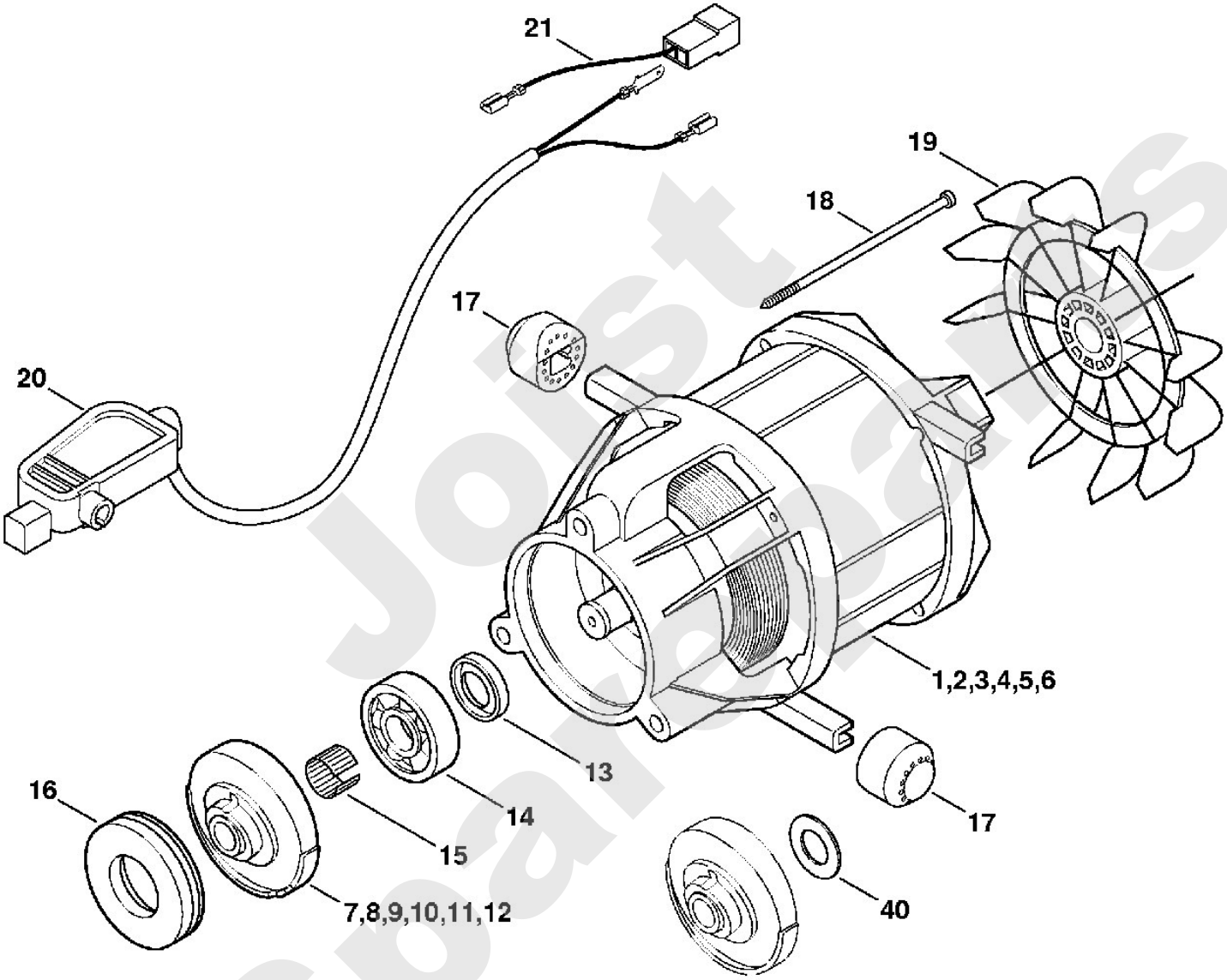


Joist Spareparts

# Reiniger / Kaltwasser-Hochdruckreiniger / RE 116 K, 126 K
## Stückliste (2/11): B - Pumpe, Ventilblock

| Art.Nr. | Artikel | Bild-Nr. | Stk-Zahl |
|---|---|---|---|
| 4738 700 5602 | Benennung: Pumpe (C) | | 1 |
| 4738 700 5603 | Benennung: Pumpe J 60 Hz, TWN | | 1 |
| 4738 701 0501 | Benennung: Pumpengehäuse (C) | 1 | 1 |
| 9645 945 8584 | Benennung: RDR A 80x2-NBR70 | 2 | 1 |
| 4738 760 7052 | Benennung: Satz Kolben (B) | | 1 |
| 4738 760 7053 | Benennung: Satz Kolben J 60 Hz, TWN (B) | | 1 |
| | Benennung: Kolben (D) | 3 | 3 |
| | Benennung: Feder (D) | 4 | 3 |
| | Benennung: Klemmscheibe (D) | 5 | 3 |
| 9645 948 7591 | Benennung: RDR A 17,13x2,62-NBR90 | 6 | 2 |
| 4738 760 8800 | Benennung: Injektor | 7 | 1 |
| | Benennung: Wellendichtring (D) | 8 | 3 |
| | Benennung: Kolben J 60 Hz, TWN (D) | 9 | 3 |
| 4738 510 0300 | Benennung: Steuerkolben | 10 | 1 |
| 4738 701 6500 | Benennung: Verbindungsstück | 11 | 1 |
| 9645 948 7535 | Benennung: RDR A 11,6x2,4-EPDM70 | 12 | 1 |
| 4738 502 2100 | Benennung: Sieb | 13 | 1 |
| 4719 700 7300 | Benennung: Schlauchanschluss | 14 | 1 |
| | Benennung: Flachdichtung (D) | 15 | 1 |
| | Benennung: Runddichtring (D) | 16 | 1 |
| 4738 701 6501 | Benennung: Verbindungsstück | 17 | 1 |
| 4738 706 2800 | Benennung: Bügel (C) | 18 | 1 |
| 4738 700 6200 | Benennung: Ventil | | 1 |
| | Benennung: Ventil (D) | 19 | 6 |
| | Benennung: Runddichtring (D) | 20 | 12 |
| 4738 007 1000 | Benennung: Dichtungssatz Kolben (B) | | 1 |
| | Benennung: Buchse (D) | 21 | 3 |
| | Benennung: Hochdruckmanschette (D) | 22 | 3 |
| 4738 701 1201 | Benennung: Ventilblock | 23 | 1 |
| 4738 706 4601 | Benennung: Verschlussstopfen 3 Stück | 24 | 1 |
| 9045 319 1990 | Benennung: Zylinderschraube DIN912-M8x70-8.8 | 25 | 3 |
| 4738 701 0500 | Benennung: * Pumpengehäuse (C)<br>TI: (53.2004) | 26 | 1 |
| 4738 701 1200 | Benennung: * Ventilblock (C)<br>TI: (53.2004) | 27 | 1 |
| 4738 706 4600 | Benennung: * Verschlussstopfen<br>TI: (53.2004) | 28 | 1 |

Sparepartsdist

## Reiniger / Kaltwasser-Hochdruckreiniger / RE 116 K, 126 K
## Stückliste (2/11): B - Pumpe, Ventilblock

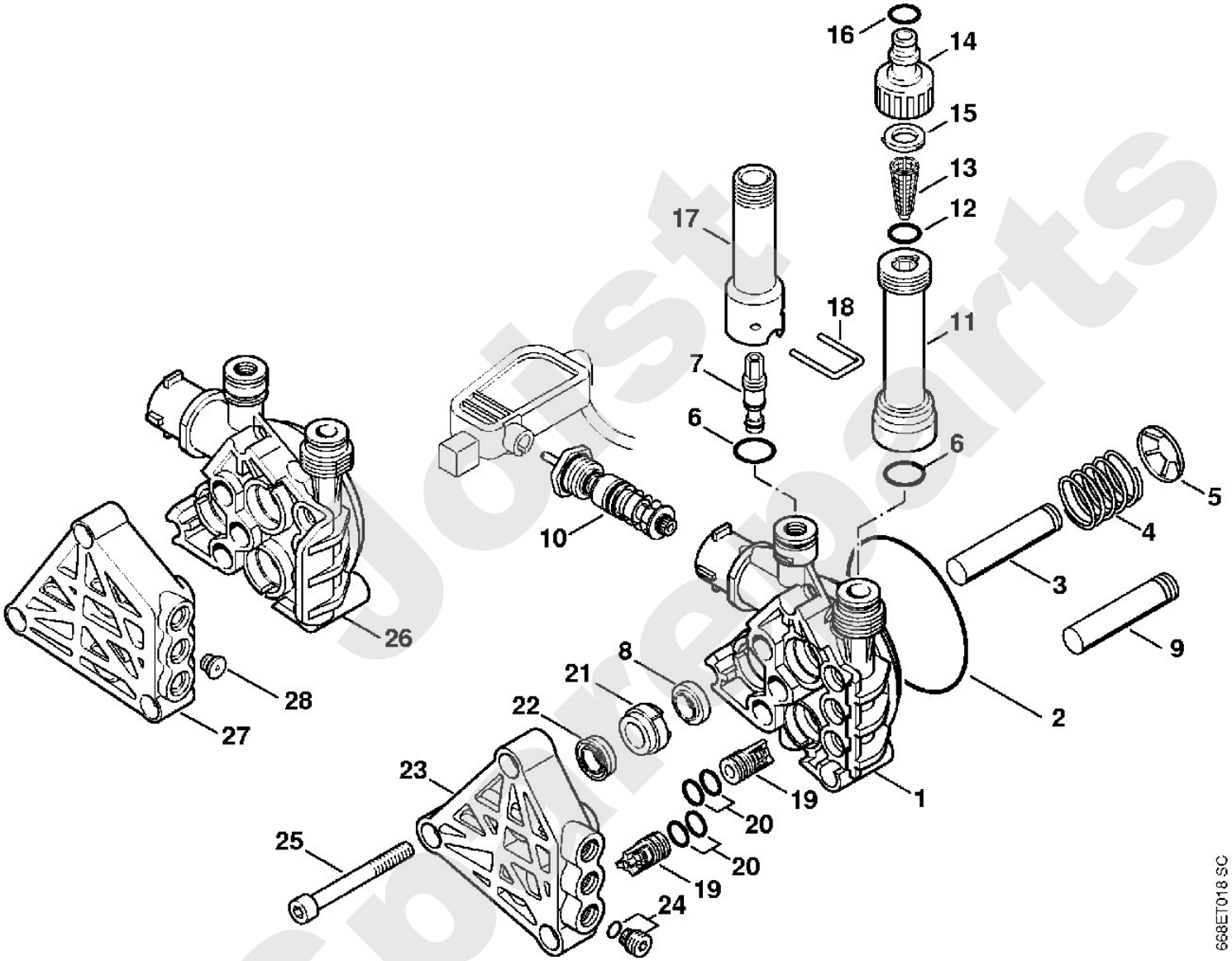


Jetst Spareparts

# Reiniger / Kaltwasser-Hochdruckreiniger / RE 116 K, 126 K
## Stückliste (3/11): C - Abdeckung, Schaltergehäuse

| Art.Nr. | Artikel | Bild-Nr. | Stk-Zahl |
|---|---|---|---|
| 4738 602 0401 | Benennung: Abdeckung unten | 1 | 1 |
| 9104 003 4291 | Benennung: Schraube IS-P5x25 | 2 | 1 |
| 9104 007 4281 | Benennung: Schraube IS-P5x18 | 3 | 13 |
| 4738 602 0400 | Benennung: Abdeckung oben (C) | 4 | 1 |
| 4766 605 1001 | Benennung: Kondensator 25 µF<br>TI: (56.2008) | 5 | 1 |
| 0751 010 7070 | Benennung: Kabelbinder | 6 | 1 |
| 4738 605 1002 | Benennung: Kondensator 120 µF J, TWN<br>Ausführungsart: RE 116 K | 7 | 1 |
| 4733 435 0300 | Benennung: Schalter | 8 | 1 |
| 4738 439 0500 | Benennung: Dichtung | 9 | 1 |
| 4738 432 1000 | Benennung: Schaltergehäuse | 10 | 1 |
| 4738 440 2000 | Benennung: Anschlussleitung Europa | 11 | 1 |
| 4738 440 2003 | Benennung: Anschlussleitung AUS, NZ | 12 | 1 |
| 4738 440 2002 | Benennung: Anschlussleitung ZA | 13 | 1 |
| 4738 440 2001 | Benennung: Anschlussleitung GB | 14 | 1 |
| 4738 440 2005 | Benennung: Anschlussleitung J, TWN | 15 | 1 |

Joist Spareparts

## Reiniger / Kaltwasser-Hochdruckreiniger / RE 116 K, 126 K
## Stückliste (3/11): C - Abdeckung, Schaltergehäuse

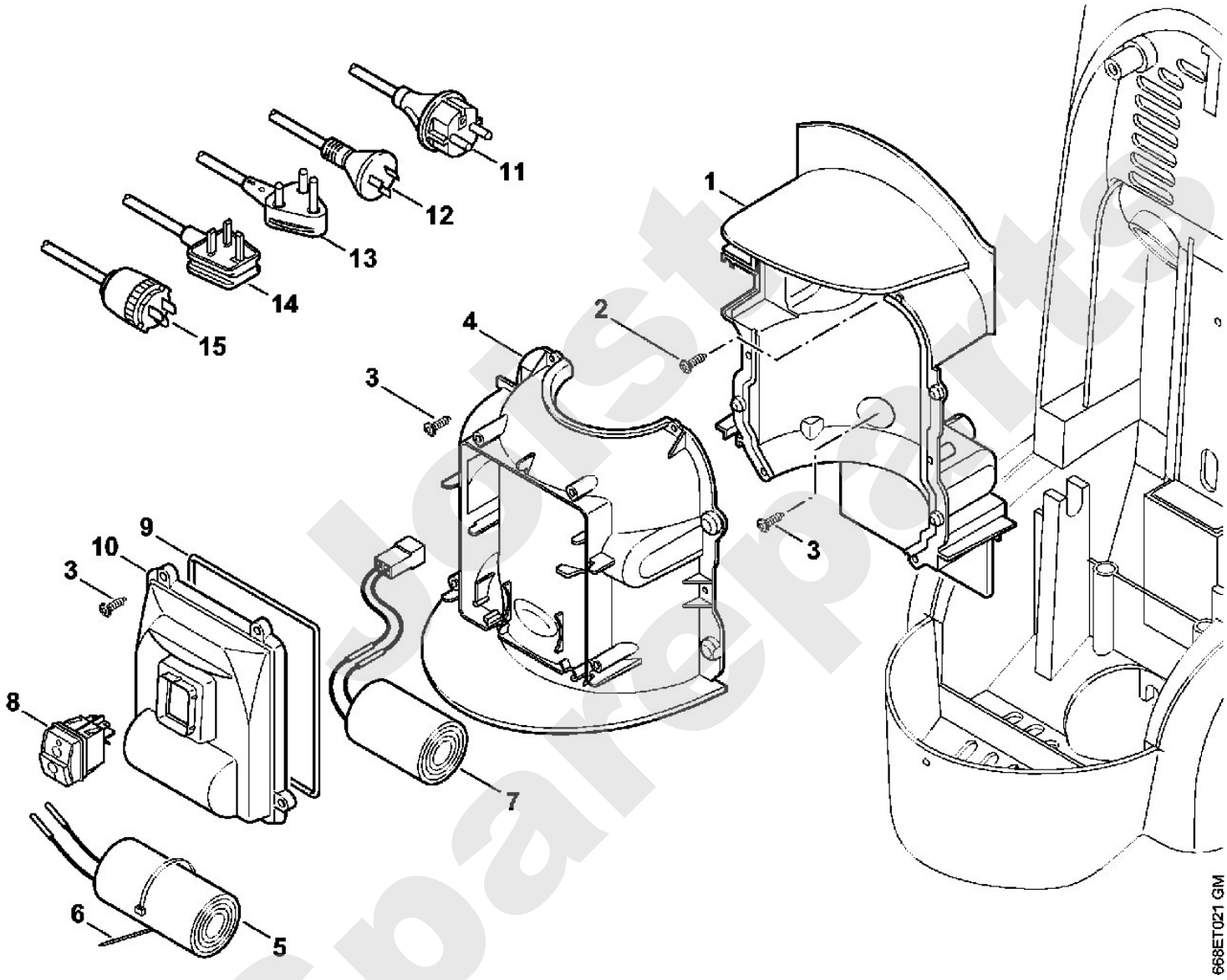


Jetist Spareparts

# Reiniger / Kaltwasser-Hochdruckreiniger / RE 116 K, 126 K
## Stückliste (4/11): D - Fahrwagen, Abdeckhaube

| Art.Nr. | Artikel | Bild-Nr. | Stk-Zahl |
|---|---|---|---|
| 4738 790 2100 | Benennung: Rahmen (C) | 1 | 1 |
| 4738 791 7000 | Benennung: Achse (C) | 2 | 1 |
| 4738 791 3601 | Benennung: Rad | 3 | 2 |
| 9991 003 1130 | Benennung: Schnellbefestiger | 4 | 2 |
| 4738 791 9200 | Benennung: Kappe | 5 | 2 |
| 4738 791 5400 | Benennung: Halter | 6 | 1 |
| 4738 791 5401 | Benennung: Halter | 7 | 2 |
| 9104 007 4282 | Benennung: Schraube P5x20 | 8 | 2 |
| 4915 502 0801 | Benennung: Reinigungsnadel | 9 | 1 |
| 4738 609 0300 | Benennung: Dämmeinlage | 10 | 1 |
| 4738 609 0301 | Benennung: Dämmeinlage (C) | 11 | 1 |
| 4738 706 2100 | Benennung: Abdeckhaube | 12 | 1 |
| 4738 967 1500 | Benennung: Typenschild RE 116 K<br>Ausführungsart: RE 116 K | 13 | 1 |
| 4739 967 1500 | Benennung: Typenschild RE 126 K<br>Ausführungsart: RE 126 K | 14 | 1 |
| 9104 007 4230 | Benennung: Schraube P4x16 | 15 | 3 |
| 4738 431 2400 | Benennung: Kabelschutz | 16 | 1 |
| 4738 431 2500 | Benennung: Kabelschelle | 17 | 1 |
| 9104 003 0480 | Benennung: Schraube P3x22,5 | 18 | 2 |
| 0000 967 3723 | Benennung: Hinweisschild | 19 | 1 |
| 0000 967 3708 | Benennung: Warnhinweis Piktogramm RE | 20 | 1 |

Joist Spareparts

## *Reiniger / Kaltwasser-Hochdruckreiniger / RE 116 K, 126 K*
## *Stückliste (4/11): D - Fahrwagen, Abdeckhaube*

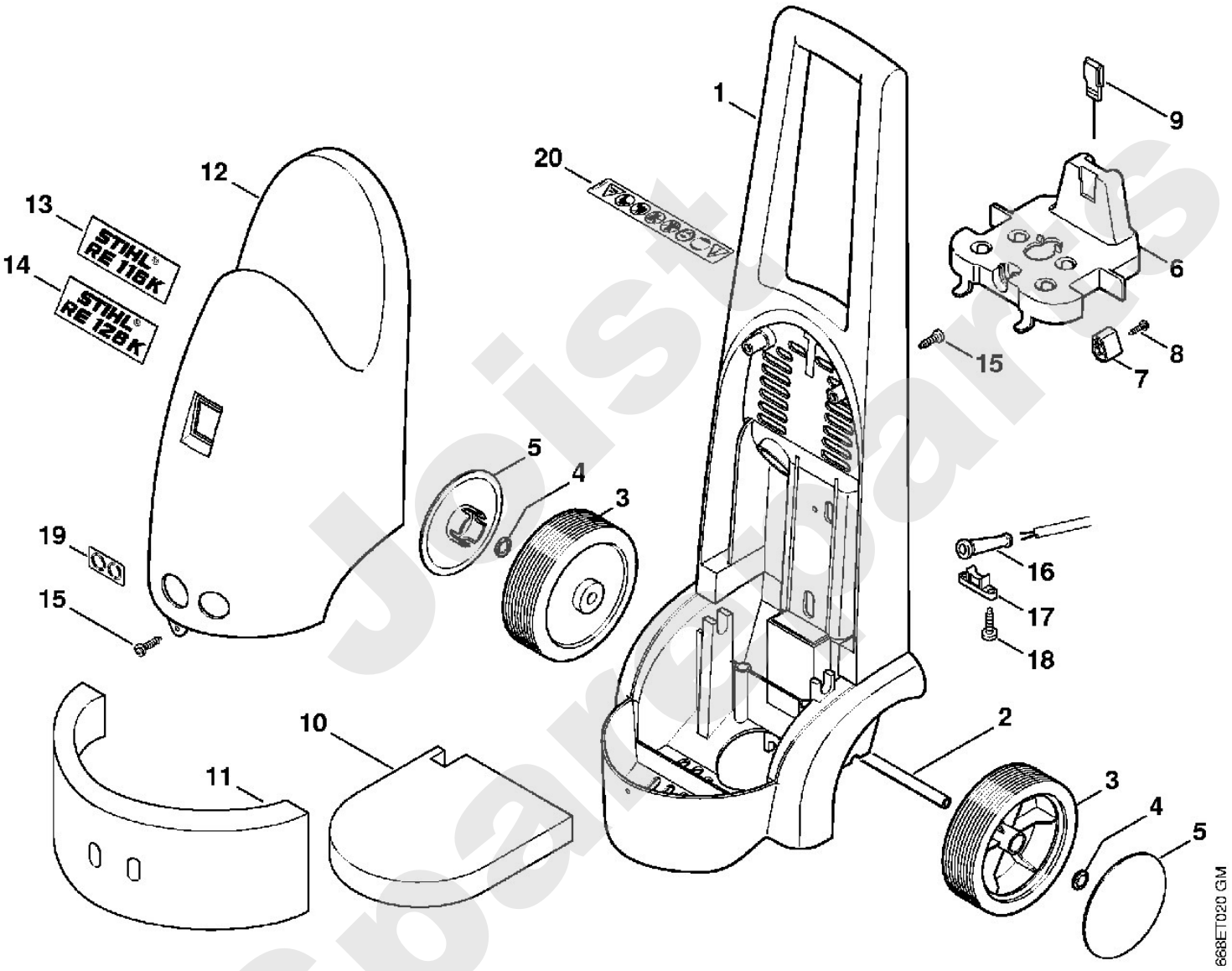


Joist Spareparts

# Reiniger / Kaltwasser-Hochdruckreiniger / RE 116 K, 126 K
## Stückliste (5/11): E - Pistole, Strahlrohr

| Art.Nr. | Artikel | Bild-Nr. | Stk-Zahl |
|---|---|---|---|
| 4915 500 1301 | Benennung: Pistole | | 1 |
| 4915 500 6602 | Benennung: Griff | 1 | 1 |
| | Benennung: Sicherungshebel (D) | 2 | 1 |
| 9104 007 4112 | Benennung: Schraube P3x14 | 3 | 8 |
| 4915 500 2200 | Benennung: Winkelrohr | 4 | 1 |
| 9645 948 7500 | Benennung: RDR A 9,25x1,78-NBR70 | 5 | 1 |
| 4915 500 0603 | Benennung: Ventil | 6 | 1 |
| 4915 502 5400 | Benennung: Federknopf | 7 | 1 |
| 4915 505 0900 | Benennung: Bügel | 8 | 1 |
| 4915 502 1502 | Benennung: Hebel | 9 | 1 |
| 4915 500 1101 | Benennung: Druckrohr | 10 | 1 |
| 4915 505 0102 | Benennung: Feder | 11 | 1 |
| 4915 500 0923 | Benennung: Strahlrohr | 12 | 1 |
| 9645 948 7501 | Benennung: RDR A 9,3x2,4-NBR90 | 13 | 1 |
| 4915 500 6349 | Benennung: Düse | 14 | 1 |
| | Benennung: RDR A 9x1,2-NBR90 (D) | 15 | 1 |
| 9645 948 3046 | Benennung: RDR A 7x1,2-NBR90 | 16 | 1 |
| | Benennung: Feder (D) | 17 | 1 |
| | Benennung: Bügel (D) | 18 | 1 |
| 4915 500 0828 | Benennung: Hochdruckschlauch DN 6, 7 m, Textilgewebe | 19 | 1 |
| 4915 500 0818 | Benennung: Hochdruckschlauch DN 6, 9 m | 20 | 1 |
| 9645 951 3076 | Benennung: RDR A 5,1x1,6-Viton | 21 | 1 |
| 9645 945 7497 | Benennung: RDR A 9,6x2,4-NBR70 | 22 | 1 |
| 4900 500 1630 | Benennung: Rotordüse 1 grüner Punkt | 23 | 1 |
| 4900 500 6322 | Benennung: Düse türkis Europa, AUS, NZ, ZA | 24 | 1 |
| 4900 500 6301 | Benennung: Düse (1 Punkt) J<br>Ausführungsart: RE 116 K | 25 | 1 |
| 4900 500 6301 | Benennung: Düse (1 Punkt) RP<br>Ausführungsart: RE 126 K | 25 | 1 |
| 4900 500 6303 | Benennung: Düse (3 Punkte) TWN (C)<br>Ausführungsart: RE 116 K | 26 | 1 |
| 4900 500 6309 | Benennung: Düse (2 Punkte) Europa, AUS, NZ, ZA | 27 | 1 |
| 4900 500 6308 | Benennung: Düse (1 Punkt) J<br>Ausführungsart: RE 116 K | 28 | 1 |
| 4900 500 6308 | Benennung: Düse (1 Punkt) RP<br>Ausführungsart: RE 126 K | 28 | 1 |
| 4900 500 6310 | Benennung: Düse (3 Punkte) TWN (C)<br>Ausführungsart: RE 116 K | 29 | 1 |
| 4915 500 5602 | Benennung: Sprühset | 30 | 1 |
| 4915 507 0101 | Benennung: Reinigungsmittelflasche | 31 | 1 |

Post Sparepart's

## *Reiniger / Kaltwasser-Hochdruckreiniger / RE 116 K, 126 K*
## *Stückliste (5/11): E - Pistole, Strahlrohr*

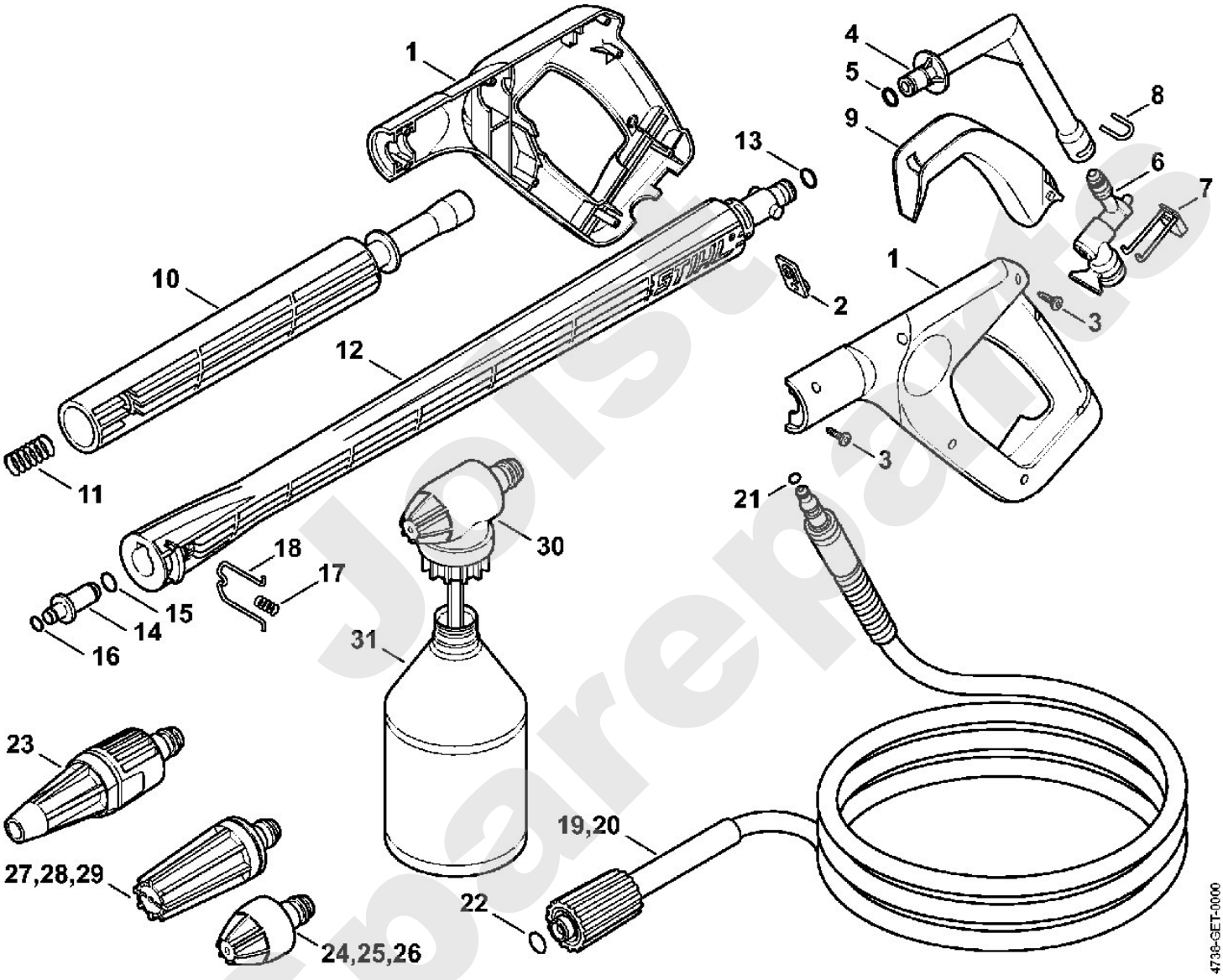


Jolstu Sparepartes

# Reiniger / Kaltwasser-Hochdruckreiniger / RE 116 K, 126 K
## Stückliste (6/11): F - Zubehör

| Art.Nr. | Artikel | Bild-Nr. | Stk-Zahl |
|---|---|---|---|
| 4900 500 0302 | Benennung: Verlängerungsrohr | 1 | 1 |
| 9645 948 7501 | Benennung: RDR A 9,3x2,4-NBR90 | 2 | 1 |
| 4915 505 0102 | Benennung: Feder | 3 | 1 |
| 4915 500 0829 | Benennung: Hochdruckschlauch DN 6, 7 m, Textilgewebe | 4 | 1 |
| 9645 945 7497 | Benennung: RDR A 9,6x2,4-NBR70 | 5 | 1 |
| 4915 500 0836 | Benennung: Hochdruckschlauch DN 6, 9 m, Stahlgewebe | 6 | 1 |
| 9645 951 3076 | Benennung: RDR A 5,1x1,6-Viton | 7 | 1 |
| 4900 500 1902 | Benennung: Strahlrohr, abgewinkelt | 8 | 1 |
| 4900 503 1500 | Benennung: Muffe | 9 | 1 |
| 4900 502 1001 | Benennung: Düse | 10 | 1 |
| 4900 502 0901 | Benennung: Schutzkappe | 11 | 1 |
| 4900 500 6700 | Benennung: Kupplung | 12 | 1 |
| 4900 500 1903 | Benennung: Strahlrohr, abgewinkelt | 13 | 1 |
| 4900 502 0900 | Benennung: Schutzkappe | 14 | 1 |
| 4900 502 1033 | Benennung: Düse 2506 | 15 | 1 |
| 9645 945 7501 | Benennung: RDR A 9,3x2,4-NBR70 | 16 | 1 |
| 4915 500 6702 | Benennung: Kupplung | 17 | 1 |

Joist Spareparts

# Reiniger / Kaltwasser-Hochdruckreiniger / RE 116 K, 126 K
## Stückliste (6/11): F - Zubehör

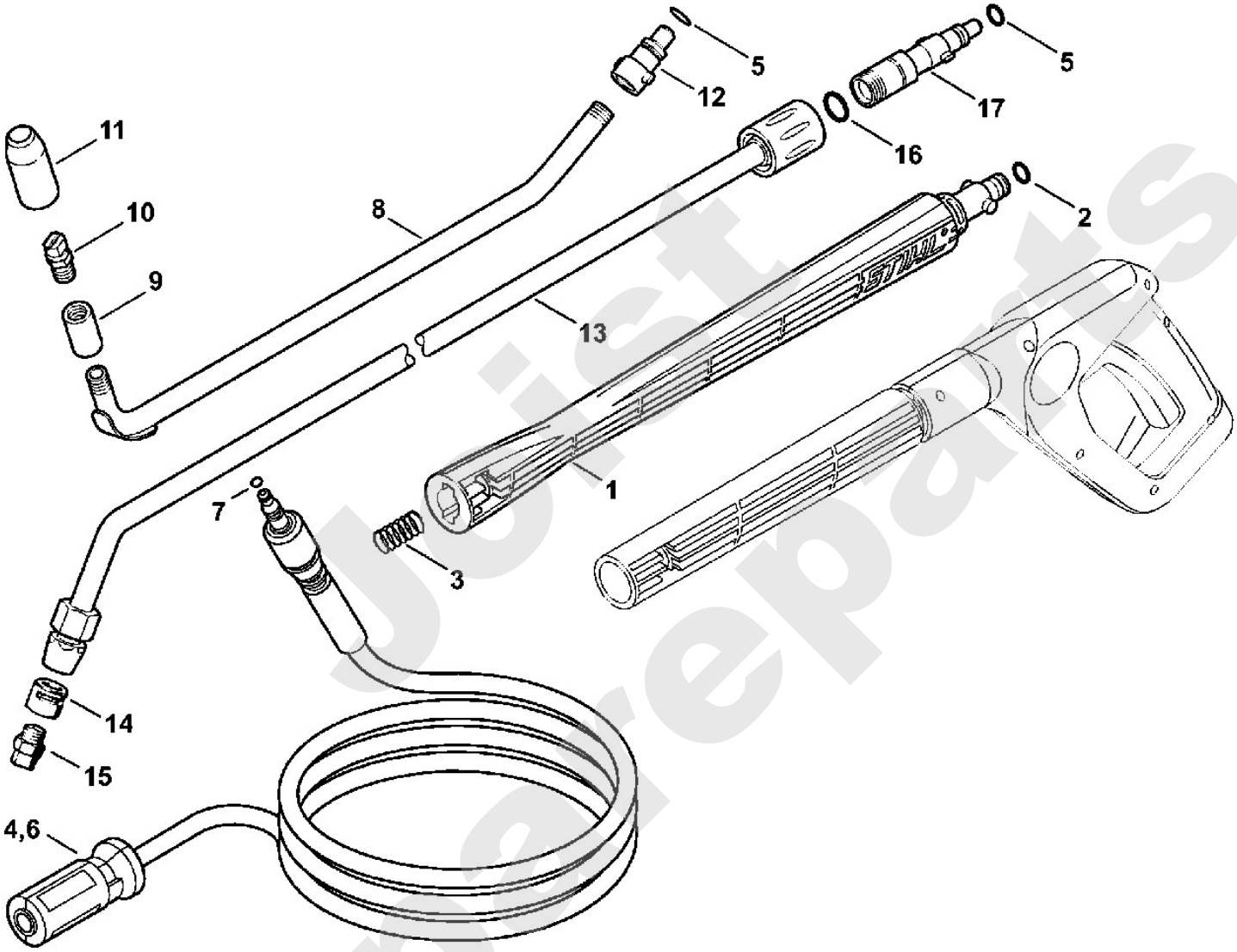


Just Spareparts

# Reiniger / Kaltwasser-Hochdruckreiniger / RE 116 K, 126 K
## Stückliste (7/11): G - Waschbürste, Saugschlauch

| Art.Nr. | Artikel | Bild-Nr. | Stk-Zahl |
|---|---|---|---|
| 4900 500 5900 | Benennung: Rotierende Waschbürste | 1 | 1 |
| 9093 021 2400 | Benennung: Blechschraube DIN7982-3,5x13 | 2 | 1 |
| 4900 500 0703 | Benennung: Gelenk | 3 | 1 |
| | Benennung: Runddichtring (D) | 4 | 2 |
| 4900 504 0402 | Benennung: Rohr | 5 | 1 |
| 4900 500 6700 | Benennung: Kupplung | 6 | 1 |
| 9645 945 7497 | Benennung: RDR A 9,6x2,4-NBR70 | 7 | 1 |
| 4900 500 3101 | Benennung: Waschbürstenkopf (C) | 8 | 1 |
| 4900 500 3102 | Benennung: Waschbürstenkopf | 9 | 1 |
| 4900 505 1301 | Benennung: Gewindekappe | 10 | 1 |
| 4900 500 6100 | Benennung: Reinigungsset | | 1 |
| 4900 500 6000 | Benennung: Flächenwaschbürste | 11 | 1 |
| 4900 500 6305 | Benennung: Düse | 12 | 1 |
| 4900 500 6306 | Benennung: Düse, abgwinkelt | 13 | 1 |
| 4900 500 0500 | Benennung: Saugschlauch | | 1 |
| 4900 500 0100 | Benennung: Schlauchanschluss | 14 | 1 |
| 9771 021 1500 | Benennung: Schlauchschelle 16-25 | 15 | 2 |
| | Benennung: Schlauch 1/2"x3 m (D) | 16 | 1 |
| 4706 678 1150 | Benennung: Schlauch 1/2"x1 m (A,B) | | 1 |
| 4900 500 2400 | Benennung: Saugkopf | 17 | 1 |

Joist Spareparts

## *Reiniger / Kaltwasser-Hochdruckreiniger / RE 116 K, 126 K*
## *Stückliste (7/11): G - Waschbürste, Saugschlauch*

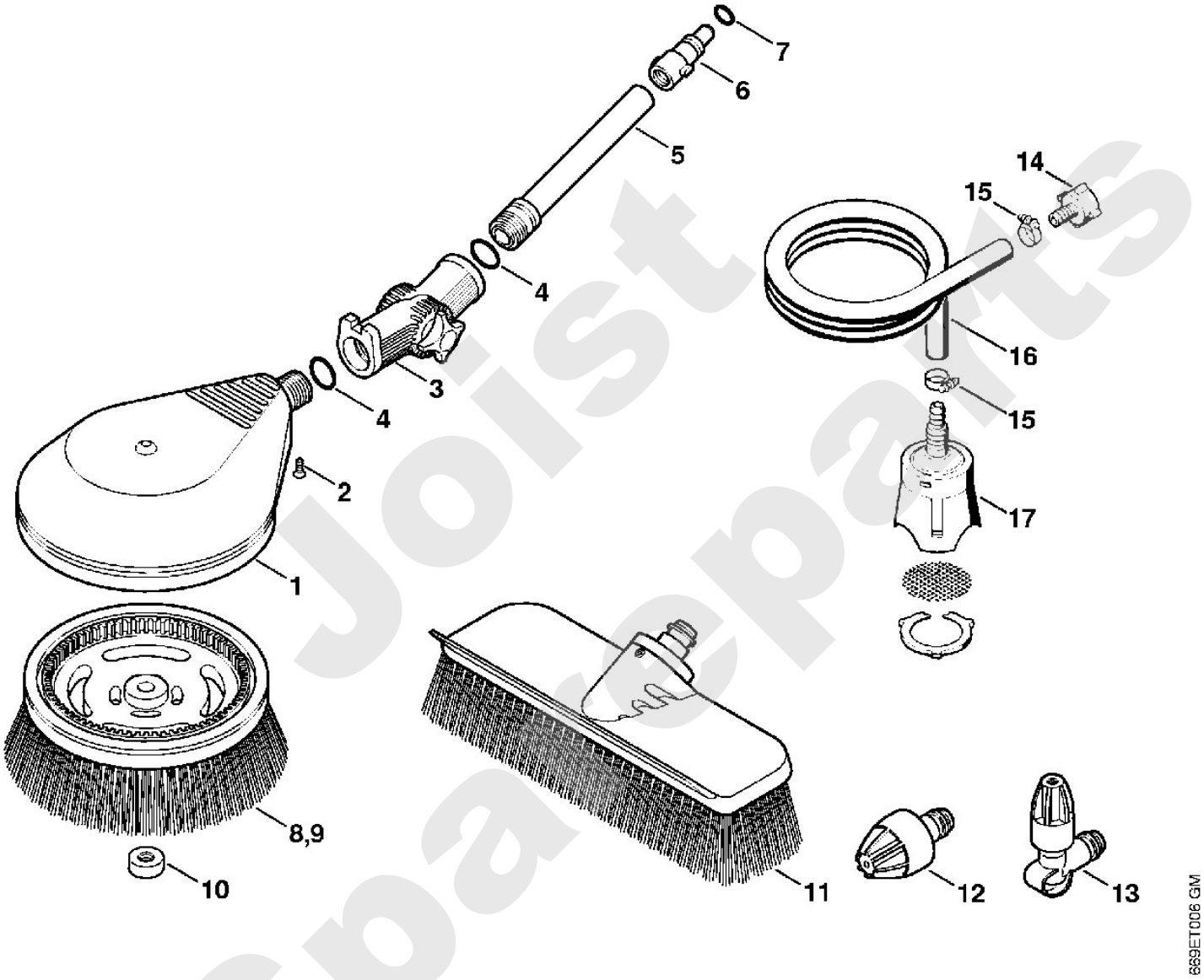


Joist Spare Parts

# Reiniger / Kaltwasser-Hochdruckreiniger / RE 116 K, 126 K
## Stückliste (8/11): H - Rohrreinigungsset, Sand-Nassstrahleinricht

| Art.Nr. | Artikel | Bild-Nr. | Stk-Zahl |
|---|---|---|---|
| 4900 500 8000 | Benennung: Rohrreinigungsset 15 m | 1 | 1 |
| 4900 500 6800 | Benennung: Führung | 2 | 1 |
| 4900 503 0201 | Benennung: Überwurfmutter | 3 | 1 |
| 4900 500 6700 | Benennung: Kupplung | 4 | 1 |
| 9645 945 7497 | Benennung: RDR A 9,6x2,4-NBR70 | 5 | 1 |
| 4900 500 1801 | Benennung: Sand-Nassstrahleinrichtung | | 1 |
| 4900 500 2800 | Benennung: Düsengehäuse | 6 | 1 |
| | Benennung: Schraube (D) | 7 | 1 |
| | Benennung: Sechskantmutter (D) | 8 | 1 |
| | Benennung: Schraube (D) | 9 | 1 |
| 4900 502 1002 | Benennung: Düse 5 Stück | 10 | 1 |
| 9645 945 7522 | Benennung: RDR A 11x2-NBR70 | 11 | 1 |
| 4900 502 1012 | Benennung: Düse | 12 | 1 |
| 4900 502 1011 | Benennung: Düse | 13 | 1 |
| 4900 505 0300 | Benennung: Sprengring | 14 | 1 |
| 4900 504 0401 | Benennung: Rohr | 15 | 1 |
| 4900 503 2301 | Benennung: Buchse | 16 | 1 |
| 4900 501 0601 | Benennung: Griffschlauch | 17 | 1 |
| 4900 500 5201 | Benennung: Schlauch | 18 | 1 |

Joist Spareparts

## *Reiniger / Kaltwasser-Hochdruckreiniger / RE 116 K, 126 K*
## *Stückliste (8/11): H - Rohrreinigungsset, Sand-Nassstrahleinricht*

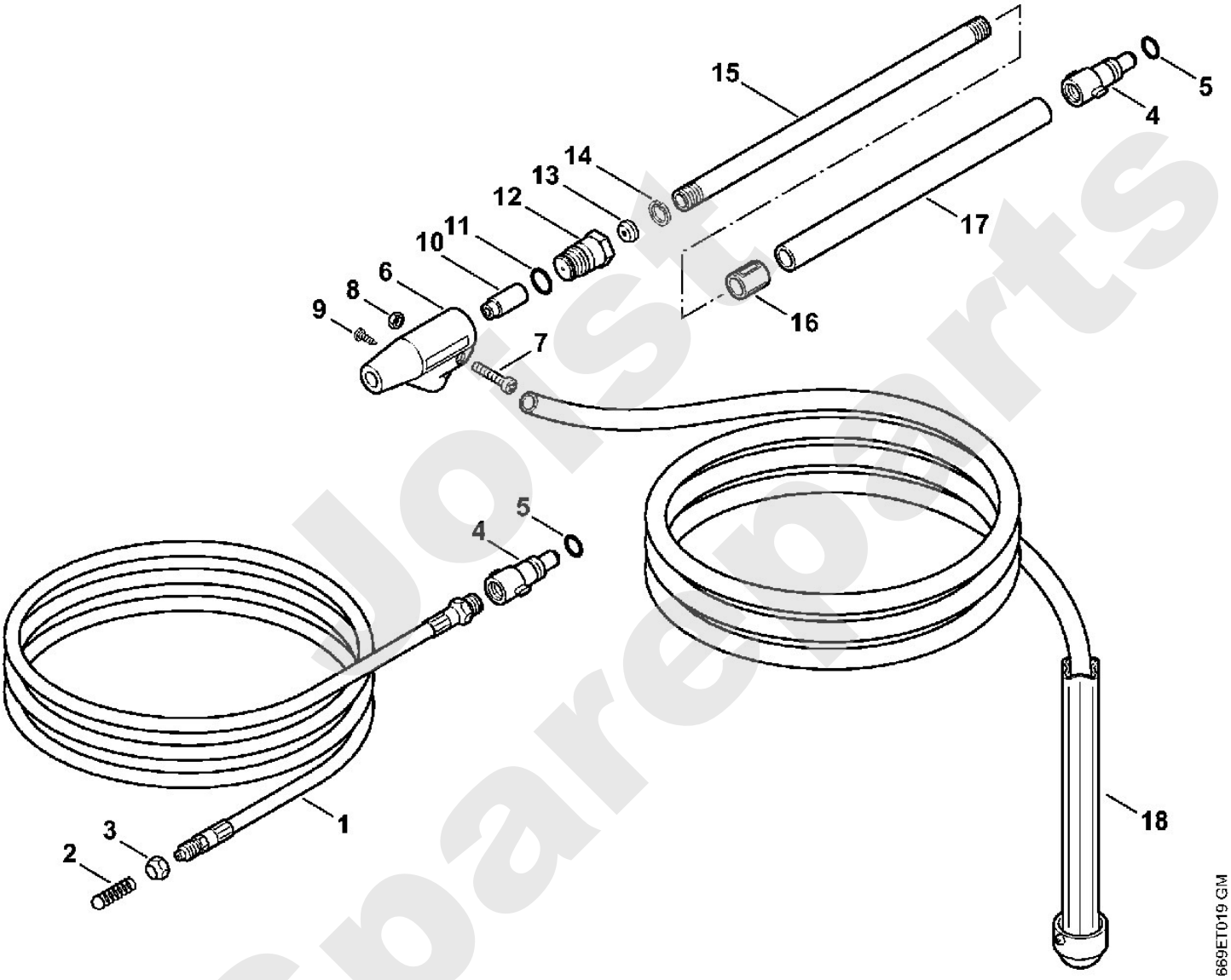


Jost Spareparts

# Reiniger / Kaltwasser-Hochdruckreiniger / RE 116 K, 126 K
## Stückliste (9/11): J - Flächenreiniger RA 101

| Art.Nr. | Artikel | Bild-Nr. | Stk-Zahl |
|---|---|---|---|
| 4900 500 3902 | Benennung: Flächenreiniger RA 101 | 1 | 1 |
| 4900 500 0704 | Benennung: Gelenk | 2 | 1 |
| 9645 948 7501 | Benennung: RDR A 9,3x2,4-NBR90 | 3 | 1 |
| 4900 007 1051 | Benennung: Dichtungssatz | 4 | 1 |
| | Benennung: Abdeckung (D) | 5 | 1 |
| 4900 500 7800 | Benennung: Abdeckung | 6 | 1 |
| 4900 505 0904 | Benennung: Bügel | 7 | 1 |
| 4900 505 0902 | Benennung: Bügel | 8 | 1 |
| 4900 505 0901 | Benennung: Bügel | 9 | 1 |
| 4900 505 0903 | Benennung: Bügel | 10 | 1 |
| 9104 007 4281 | Benennung: Schraube IS-P5x18 | 11 | 4 |
| 4900 500 7700 | Benennung: Drehgriff | 12 | 1 |
| 9104 007 4281 | Benennung: Schraube IS-P5x18 | 13 | 6 |
| 4900 500 4901 | Benennung: Rotor | 14 | 1 |
| | Benennung: Regelventil (D) | 15 | 1 |
| 4900 505 0905 | Benennung: Bügel | 16 | 1 |
| 4900 500 6351 | Benennung: Satz Düsen | | 2 |
| | Benennung: Düsenhalter (D) | 17 | 1 |
| 4900 505 0906 | Benennung: Bügel | 18 | 1 |
| 4900 505 0905 | Benennung: Bügel | 19 | 1 |
| | Benennung: Düse (1 Punkt) (D) | 20 | 1 |
| | Benennung: Düse (2 Punkte) (D) | 21 | 1 |
| 4900 504 0502 | Benennung: Borstenring | 22 | 1 |
| 0000 967 3745 | Benennung: Warnschild | 23 | 1 |
| 4900 500 0303 | Benennung: Verlängerungsrohr | 24 | 1 |
| 9645 948 7490 | Benennung: RDR A 9x2,6-NBR90 | 25 | 1 |
| 4915 505 0104 | Benennung: Feder | 26 | 1 |

Joist Spareparts

## Reiniger / Kaltwasser-Hochdruckreiniger / RE 116 K, 126 K
## Stückliste (9/11): J - Flächenreiniger RA 101

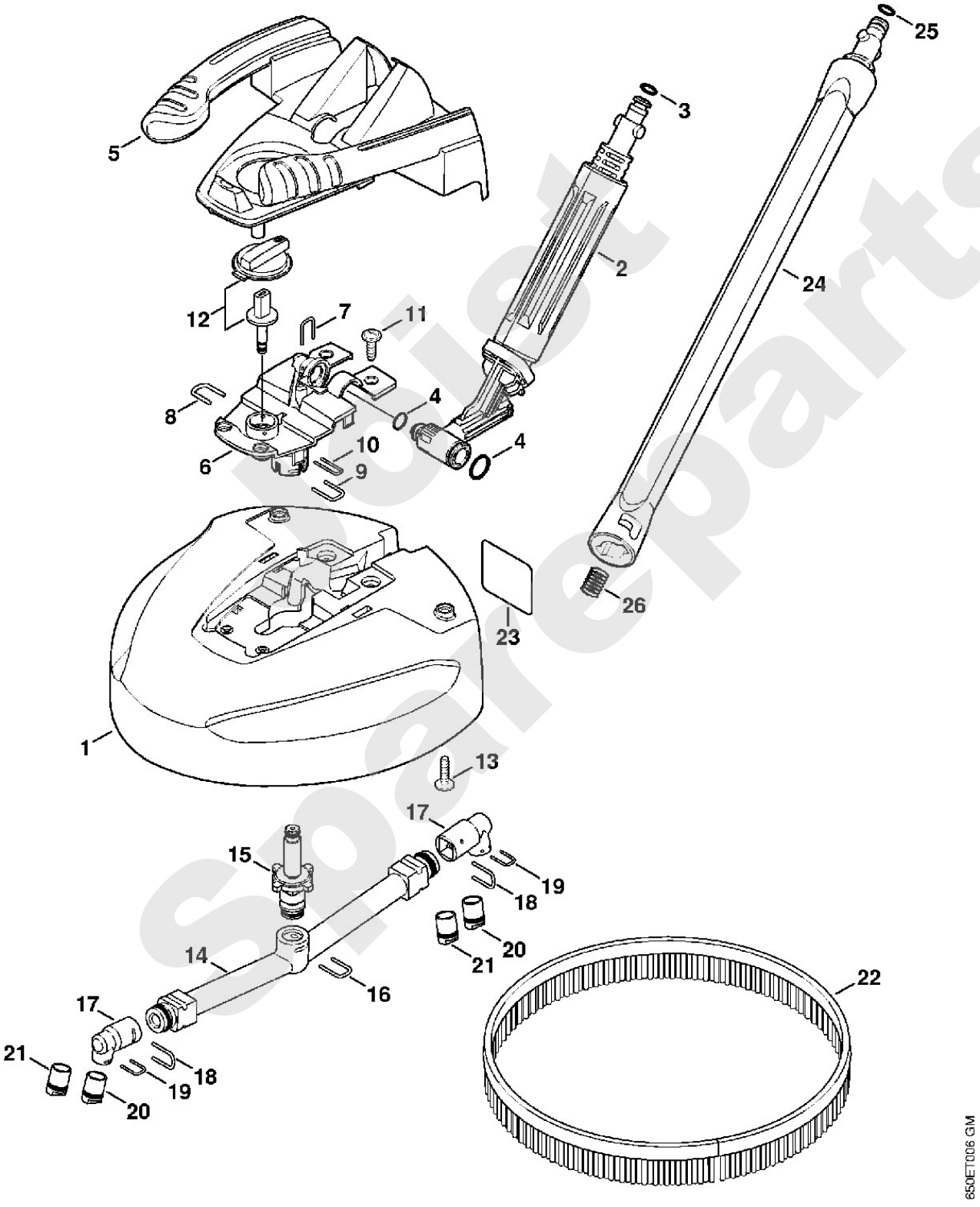


Select Spareparts

# Reiniger / Kaltwasser-Hochdruckreiniger / RE 116 K, 126 K
## Stückliste (10/11): K - Flächenreiniger RA 100 (f. ältere Bauart)

| Art.Nr. | Artikel | Bild-Nr. | Stk-Zahl |
|---|---|---|---|
| 4900 500 3901 | Benennung: * Flächenreiniger RA 100 (C) | 1 | 1 |
| 4900 500 0702 | Benennung: * Gelenk | 2 | 1 |
| 9645 948 7501 | Benennung: * RDR A 9,3x2,4-NBR90 | 3 | 1 |
| 4900 500 4900 | Benennung: * Rotor | 4 | 1 |
| 4900 505 0900 | Benennung: * Bügel | 5 | 2 |
| 4900 500 6350 | Benennung: * Satz Düsen | 6 | 1 |
| 4900 505 0901 | Benennung: * Bügel | 7 | 1 |
| 4900 502 3100 | Benennung: * Bürste 3 Stück | 8 | 1 |
| 0000 967 3745 | Benennung: * Warnschild | 9 | 1 |
| 4900 504 1700 | Benennung: * Schürze | 10 | 1 |
| 9440 069 2532 | Benennung: * Blindniet 3,2x8 | 11 | 3 |
| 4900 500 0302 | Benennung: * Verlängerungsrohr | 12 | 1 |
| 4915 505 0102 | Benennung: * Feder | 13 | 1 |

Joist Spareparts

## *Reiniger / Kaltwasser-Hochdruckreiniger / RE 116 K, 126 K*
## *Stückliste (10/11): K - Flächenreiniger RA 100 (f. ältere Bauart)*

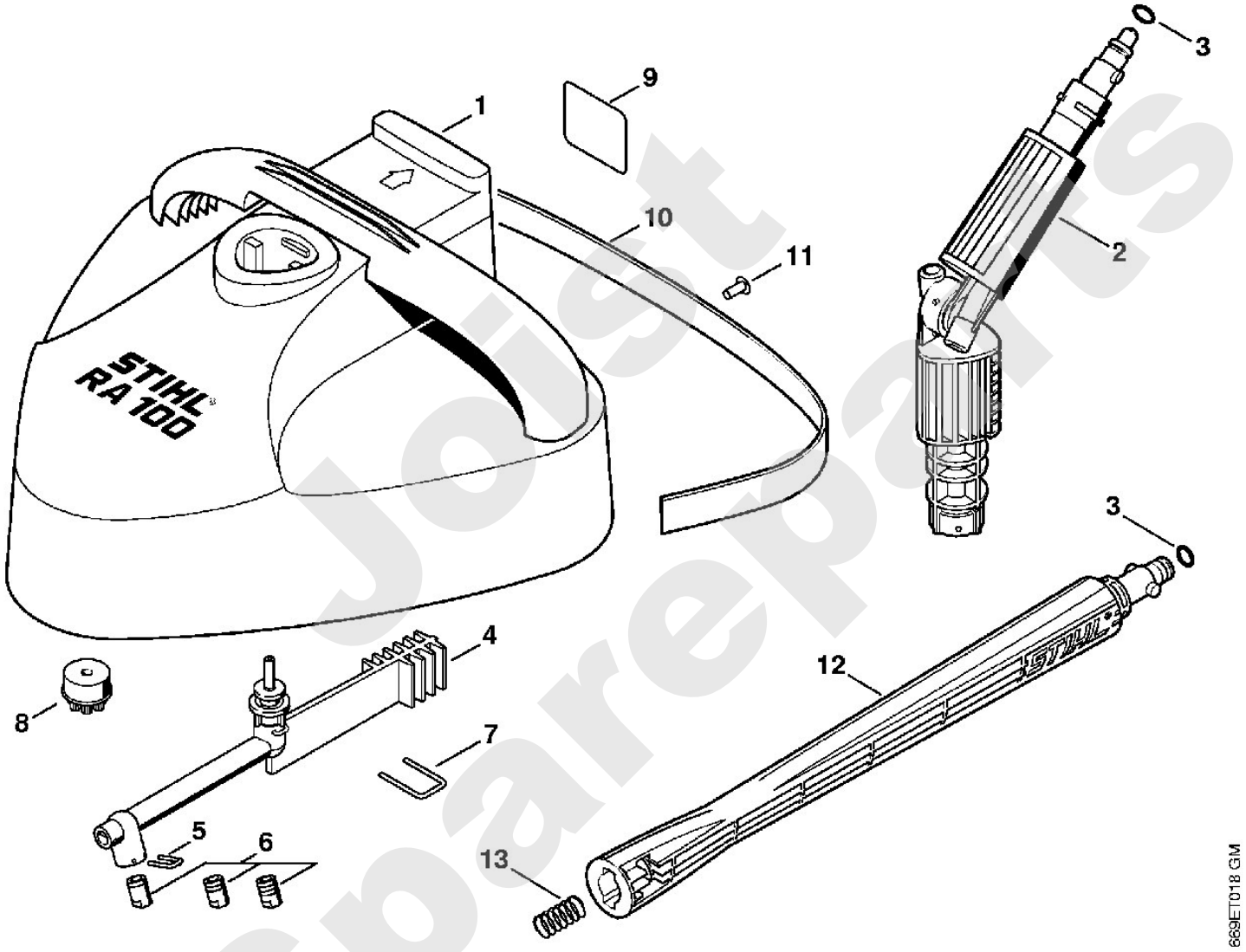


Joist Spareparts

# Reiniger / Kaltwasser-Hochdruckreiniger / RE 116 K, 126 K
## Stückliste (11/11): L - Maschinennummer

| Art.Nr. | Artikel | Bild-Nr. | Stk-Zahl |
|---|---|---|---|
| | Benennung: Position der Maschinennummer (D) | 1 | 1 |

Joist Sparepart

# Reiniger / Kaltwasser-Hochdruckreiniger / RE 116 K, 126 K
## Stückliste (11/11): L - Maschinennummer

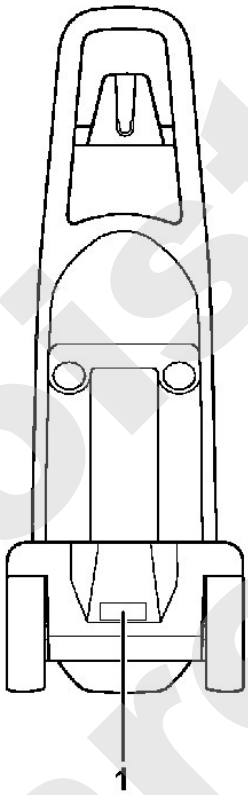


4739-GET-0000-A0

Joist Spareparts