Reiniger / Kaltwasser-Hochdruckreiniger / RE 115 K, 125 K
Stückliste (1/8): A - Elektromotor, Schaltergehäuse

Art.Nr.	Artikel	Bild-Nr.	Stk-Zahl
4734 600 0201	Benennung: Elektromotor 230 V/50 Hz Ausführungsart: RE 115 K	1	1
4734 600 0200	Benennung: Elektromotor 120 V/60 Hz CDN, ROK Ausführungsart: RE 115 K	1	1
4728 600 0200	Benennung: Elektromotor 100 V/50 Hz J Ausführungsart: RE 115 K	1	1
4728 600 0201	Benennung: Elektromotor 100 V/60 Hz J Ausführungsart: RE 115 K	1	1
4734 600 0204	Benennung: Elektromotor 230 V/50 Hz (C) Ausführungsart: RE 125 K	2	1
4734 600 0203	Benennung: Elektromotor 240 V/50 Hz GB, AUS Ausführungsart: RE 125 K	2	1
9503 003 5330	Benennung: Kugellager DIN625-6003-2RS	3	1
4728 607 3000	Benennung: Lüfterrad	4	1
9330 630 0120	Benennung: Fächerscheibe DIN6798-A5,3	5	3
9045 371 0960	Benennung: Zylinderschraube DIN912-M5x12-12.9	6	1
4734 606 0100	Benennung: Lüfterhaube	7	1
4734 602 2200	Benennung: Luftführung	8	1
4734 430 1100	Benennung: Schaltergehäuse Europa (C)	9	1
4734 430 1101	Benennung: Schaltergehäuse CDN, ROK	10	1
4726 439 0500	Benennung: Dichtung	11	1
	Benennung: Deckel (D)	12	1
9104 003 8650	Benennung: Schraube P3,5x18	13	4
4733 430 0500	Benennung: Schalter CDN, ROK	14	1
	Benennung: Tülle CDN, ROK (D)	15	1
9645 945 7628	Benennung: RDR A 19x2-NBR70	16	1
4728 432 9300	Benennung: Tülle	17	3
9645 945 7980	Benennung: RDR A 37,82x1,78-NBR70	18	1
4721 605 1000	Benennung: Kondensator 25 µF (C) Ausführungsart: RE 115 K	19	1
4721 605 1020	Benennung: Kondensator 80 µF CDN, ROK, J (C) Ausführungsart: RE 115 K	19	1
4719 605 1015	Benennung: Kondensator (C) Ausführungsart: RE 125 K	20	1
4733 435 0300	Benennung: Schalter	21	1
4734 430 0500	Benennung: Schalter (C)	22	1
	Benennung: Mikroschalter (D)	23	1
	Benennung: Kabel (D)	24	1
4733 432 9300	Benennung: Tülle	25	1
4728 432 9300	Benennung: Tülle	26	1
	Benennung: Deckel (D)	27	1
9103 021 2400	Benennung: Blechschraube DIN7981-3,5x13	28	3

Spareparts

Reiniger / Kaltwasser-Hochdruckreiniger / RE 115 K, 125 K
Stückliste (1/8): A - Elektromotor, Schaltergehäuse

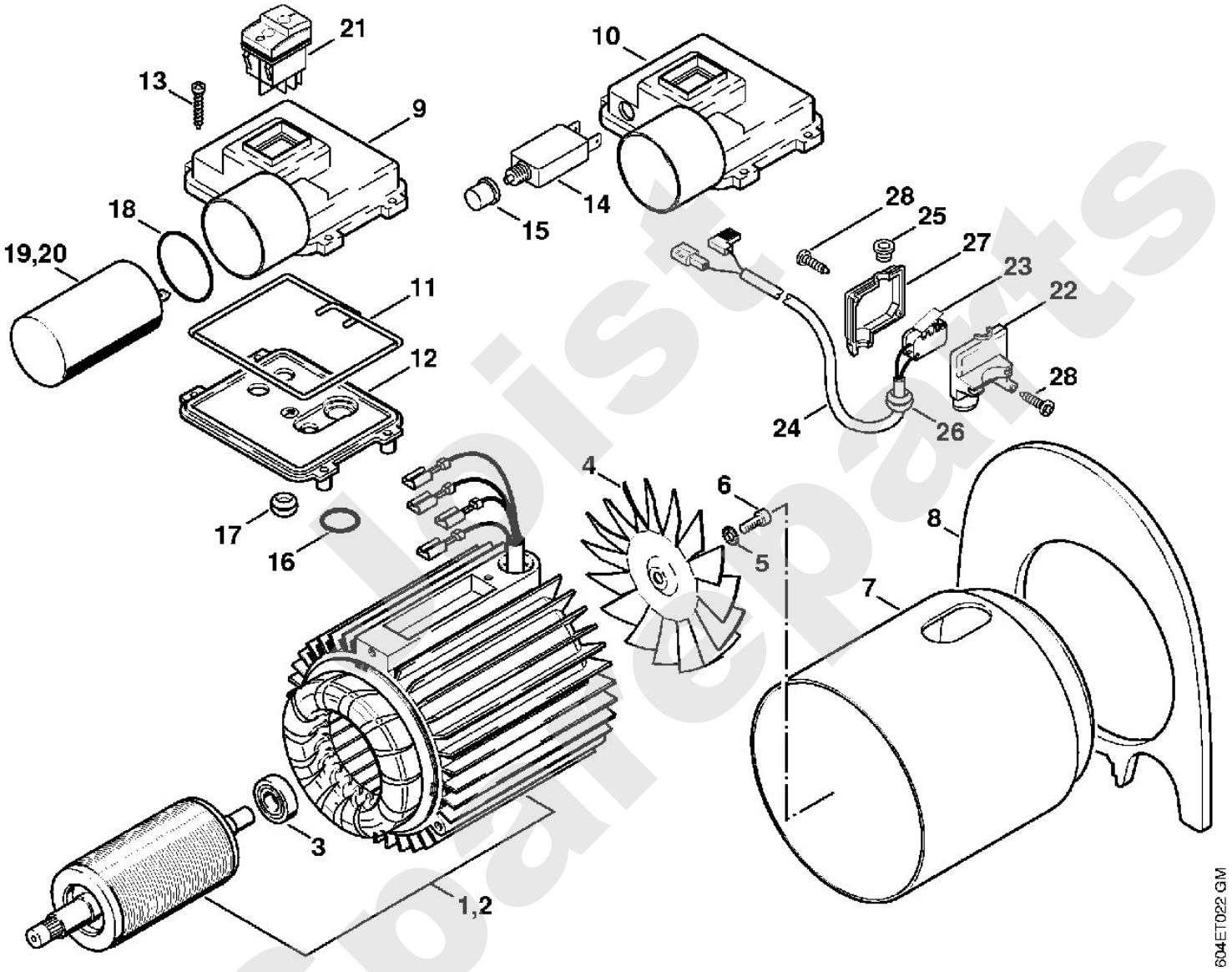

Spareparts

Reiniger / Kaltwasser-Hochdruckreiniger / RE 115 K, 125 K
Stückliste (2/8): B - Antriebsgehäuse, Pumpengehäuse

Art.Nr.	Artikel	Bild-Nr.	Stk-Zahl
4728 701 1100	Benennung: Antriebsgehäuse (C)	1	1
4733 700 2300	Benennung: Verschlussschraube	2	2
9645 948 7549	Benennung: RDR A 13,3x2,4-NBR70	3	1
9630 003 1745	Benennung: WDR B17x28x7	4	1
9504 003 0706	Benennung: Kugellager DIN628-7303B	5	1
4719 701 3000	Benennung: Taumelscheibe 10° (C) Ausführungsart: RE 115 K	6	1
4719 701 3010	Benennung: Taumelscheibe 9° J 50 Hz Ausführungsart: RE 115 K	6	1
4734 701 3000	Benennung: Taumelscheibe 8° J 60 Hz Ausführungsart: RE 115 K	6	1
4719 701 3008	Benennung: Taumelscheibe 8°30' CDN, ROK Ausführungsart: RE 115 K	6	1
4734 701 3001	Benennung: Taumelscheibe 11° (C) Ausführungsart: RE 125 K	7	1
9307 021 0140	Benennung: Scheibe DIN9021-A6,4	8	3
9039 488 0986	Benennung: Gewindeformschraube DIN7500-M5x25	9	3
4721 701 0500	Benennung: Pumpengehäuse (C)	10	1
9645 945 8588	Benennung: RDR A 80,6x2,62-NBR75	11	1
4721 701 3100	Benennung: Kolben (C)	12	3
4719 708 3300	Benennung: Feder (C)	13	3
4719 708 3600	Benennung: Klemmscheibe (C)	14	3
9514 003 6953	Benennung: Nadellager AXK4060 (C)	15	1
4734 007 1050	Benennung: Dichtungssatz Kolben (B,C)		1
4721 709 2005	Benennung: Dichtring	16	3
9645 945 1075	Benennung: RDR DIN3770-N11,2x1,8	17	3
9645 945 7704	Benennung: RDR A 23,82x1,78-NBR70	18	3
4721 709 2010	Benennung: Dichtring 12x22x5 (C)	19	3
4721 708 5700	Benennung: Buchse	20	3
4726 705 0900	Benennung: Kupplung	21	1
	Benennung: Flachdichtung (D)	22	1
4719 502 2101	Benennung: Sieb	23	1
4719 700 7300	Benennung: Schlauchanschluss	24	1
4719 007 1053	Benennung: Dichtungssatz Schlauchanschluss (D)		1
	Benennung: Runddichtring (D)	25	1
4719 700 7305	Benennung: Schlauchanschluss CDN	26	1
9636 965 1488	Benennung: Dichtring DIN7603-14x24x2 CDN	27	1
4719 502 2105	Benennung: Sieb CDN (C)	28	1
9045 319 1350	Benennung: Zylinderschraube DIN912-M6x25-8.8	29	3
4728 702 4700	Benennung: Puffer	30	2

Joist Sparepart

Reiniger / Kaltwasser-Hochdruckreiniger / RE 115 K, 125 K
Stückliste (2/8): B - Antriebsgehäuse, Pumpengehäuse

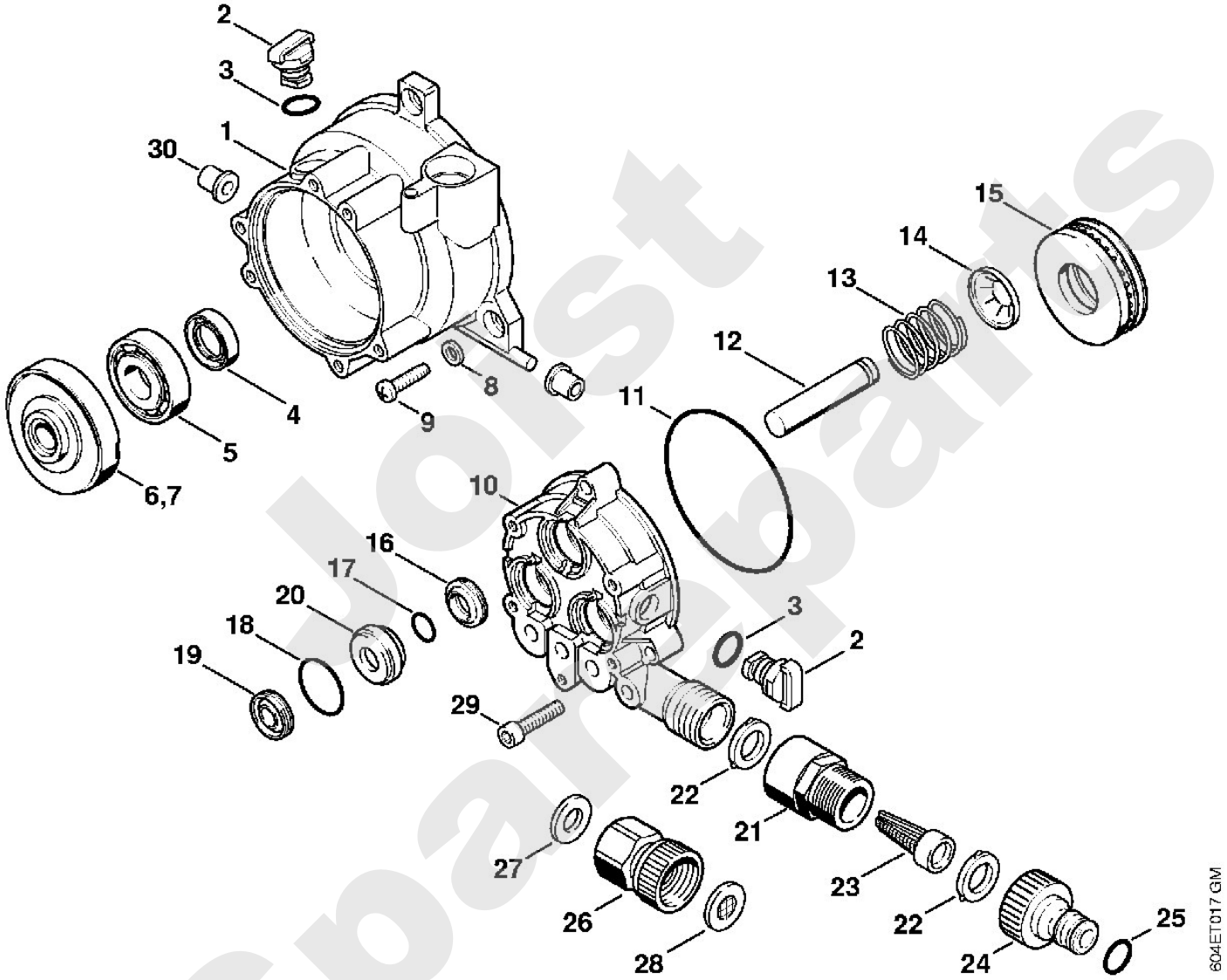

Jorst Spareparts

Reiniger / Kaltwasser-Hochdruckreiniger / RE 115 K, 125 K
Stückliste (3/8): C - Ventilblock, Regelsicherheitsblock

Art.Nr.	Artikel	Bild-Nr.	Stk-Zahl
4733 701 1200	Benennung: Ventilblock (C)	1	1
4726 700 6250	Benennung: Satz Ventile		1
	Benennung: Ventil (D)	2	6
9645 951 3341	Benennung: RDR A 12x2-Viton	3	6
9645 945 7564	Benennung: RDR A 15x2-NBR70	4	4
9645 945 7494	Benennung: RDR A 8,76x1,78-NBR70	5	1
9045 319 1380	Benennung: Zylinderschraube DIN912-M6x35-8.8	6	5
4734 510 1000	Benennung: Regelsicherheitsblock Europa		1
4734 510 1001	Benennung: Regelsicherheitsblock CDN, ROK, J		1
	Benennung: Gehäuse (D)	7	1
4719 510 0205	Benennung: Rückschlagventil	8	1
9645 945 7450	Benennung: RDR A 4,47x1,78-NBR70	9	1
4719 518 0200	Benennung: Feder	10	1
4734 510 1700	Benennung: Düse 1,8 Europa (C)	11	1
4726 510 1600	Benennung: Verbindungsstück (C)	12	1
9645 945 7527	Benennung: RDR A 12x2,5-NBR70	13	1
4734 007 1000	Benennung: Reparatursatz Steuerkolben (B)		1
	Benennung: Ventilsitzring (D)	14	1
	Benennung: Kugel (D)	15	1
	Benennung: Ventilkörper (D)	16	1
4734 510 0300	Benennung: Steuerkolben Europa (C)	17	1
	Benennung: Bügel (D)	18	1
4734 510 1300	Benennung: Dosierventil (C)	19	1
	Benennung: Feder (D)	20	1
	Benennung: Kugel (D)	21	1
	Benennung: Runddichtring 3,69x1,78 (D)	22	1
	Benennung: Runddichtring 7,66x1,78 (D)	23	1
	Benennung: Hohlschraube (D)	24	1
	Benennung: Runddichtring 4x2 (D)	25	1
	Benennung: Schraube (D)	26	1
9210 261 0700	Benennung: Mutter DIN934-M5-10	27	1
4734 510 1701	Benennung: Düse 1,6 CDN, J	28	1
4734 510 0301	Benennung: Steuerkolben CDN, J (C)	29	1
9045 319 1070	Benennung: Zylinderschraube DIN912-M5x30-8.8	30	4
4733 500 5200	Benennung: Schlauch	31	1
9645 945 7475	Benennung: RDR A 6,75x1,78-NBR70	32	1
4716 701 6600	Benennung: Saugkopf Ausführungsart: RE 115 K	33	1

Spareparts

Reiniger / Kaltwasser-Hochdruckreiniger / RE 115 K, 125 K
Stückliste (3/8): C - Ventilblock, Regelsicherheitsblock

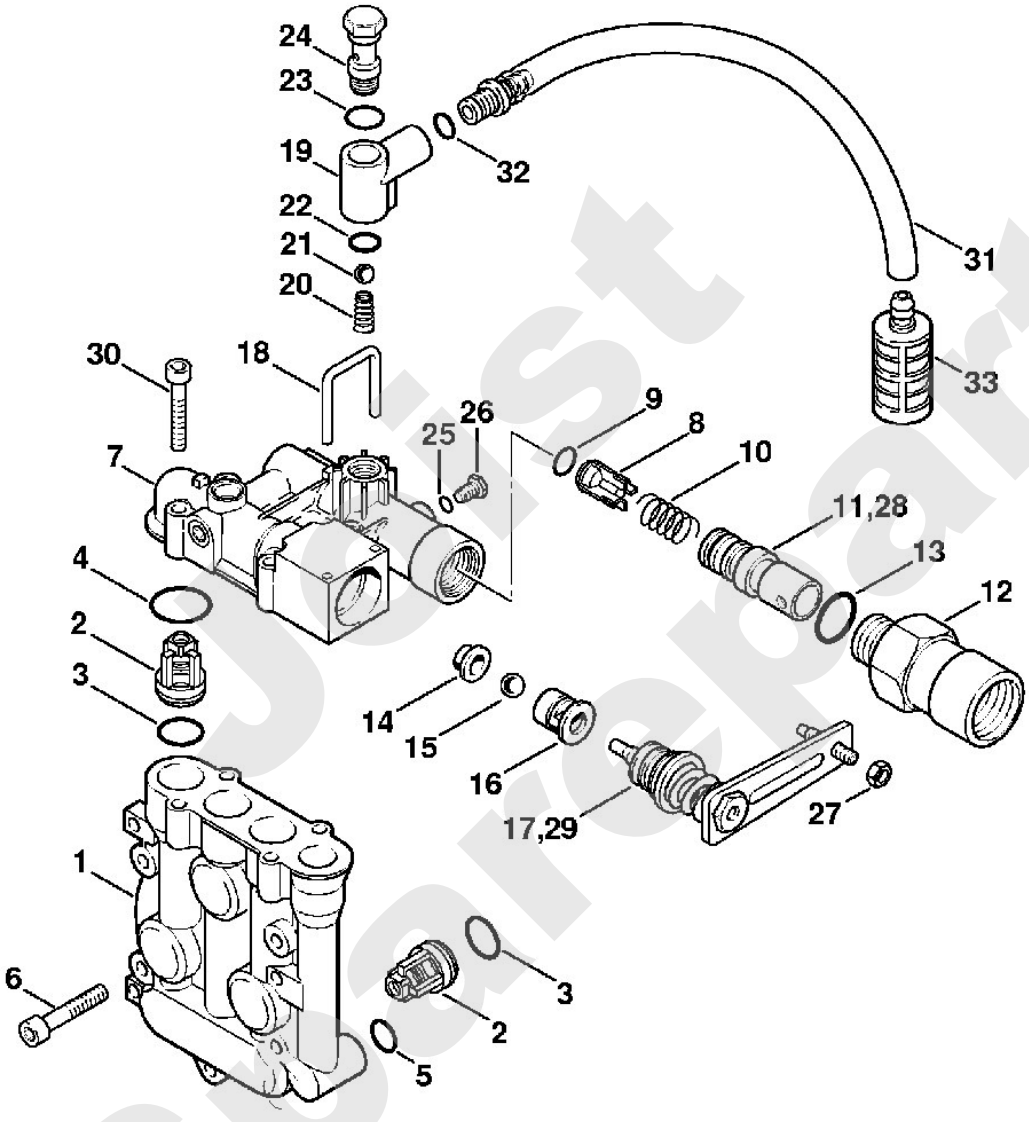

Jetist Sparepart

Reiniger / Kaltwasser-Hochdruckreiniger / RE 115 K, 125 K
Stückliste (4/8): D - Abdeckhaube

Art.Nr.	Artikel	Bild-Nr.	Stk-Zahl
4734 706 2100	Benennung: Abdeckhaube (C)	1	1
4734 967 1500	Benennung: Typenschild RE 115 K Ausführungsart: RE 115 K	2	1
4734 967 1501	Benennung: Typenschild RE 125 K Ausführungsart: RE 125 K	3	1
4734 790 2100	Benennung: Rahmen (C)	4	1
9104 003 9942	Benennung: Schraube P4x20	5	4
9133 381 1950	Benennung: Gewindestift DIN913-M8x50 (C)	6	1
4726 608 3700	Benennung: Buchse	7	1
9308 021 0180	Benennung: Scheibe DIN9021-A8,4	8	1
9210 262 1100	Benennung: Mutter DIN934-M8-6	9	1
4734 790 5750	Benennung: Satz Räder (B,C)		1
	Benennung: Achse (D)	10	1
	Benennung: Rad (D)	11	2
9991 003 1130	Benennung: Schnellbefestiger	12	2
4734 791 9200	Benennung: Kappe (C)	13	2
4734 701 0800	Benennung: Behälter (C)	14	1
4734 701 2600	Benennung: Deckel	15	1
9103 021 1800	Benennung: Blechschraube DIN7981-2,9x13	16	2
4733 431 2500	Benennung: Kabelschelle	17	1
4733 431 2401	Benennung: Kabelschutz	18	1
4731 431 2500	Benennung: Kabelschelle	19	2
9106 021 2360	Benennung: Schraube DIN7983-3,5x9,5	20	4
4733 440 2002	Benennung: Anschlussleitung Europa (C)	21	1
4733 440 2003	Benennung: Anschlussleitung AUS, NZ (C)	22	1
4733 440 2000	Benennung: Anschlussleitung ZA	23	1
4733 440 2004	Benennung: Anschlussleitung GB, IRL, MAL (C)	24	1
4728 440 2000	Benennung: Anschlussleitung J	25	1
4733 440 2001	Benennung: Anschlussleitung CDN, ROK	26	1
0000 967 3723	Benennung: Hinweisschild	27	1
0000 967 3708	Benennung: Warnhinweis Piktogramm RE	28	1

Just Spareparts

Reiniger / Kaltwasser-Hochdruckreiniger / RE 115 K, 125 K
Stückliste (4/8): D - Abdeckhaube

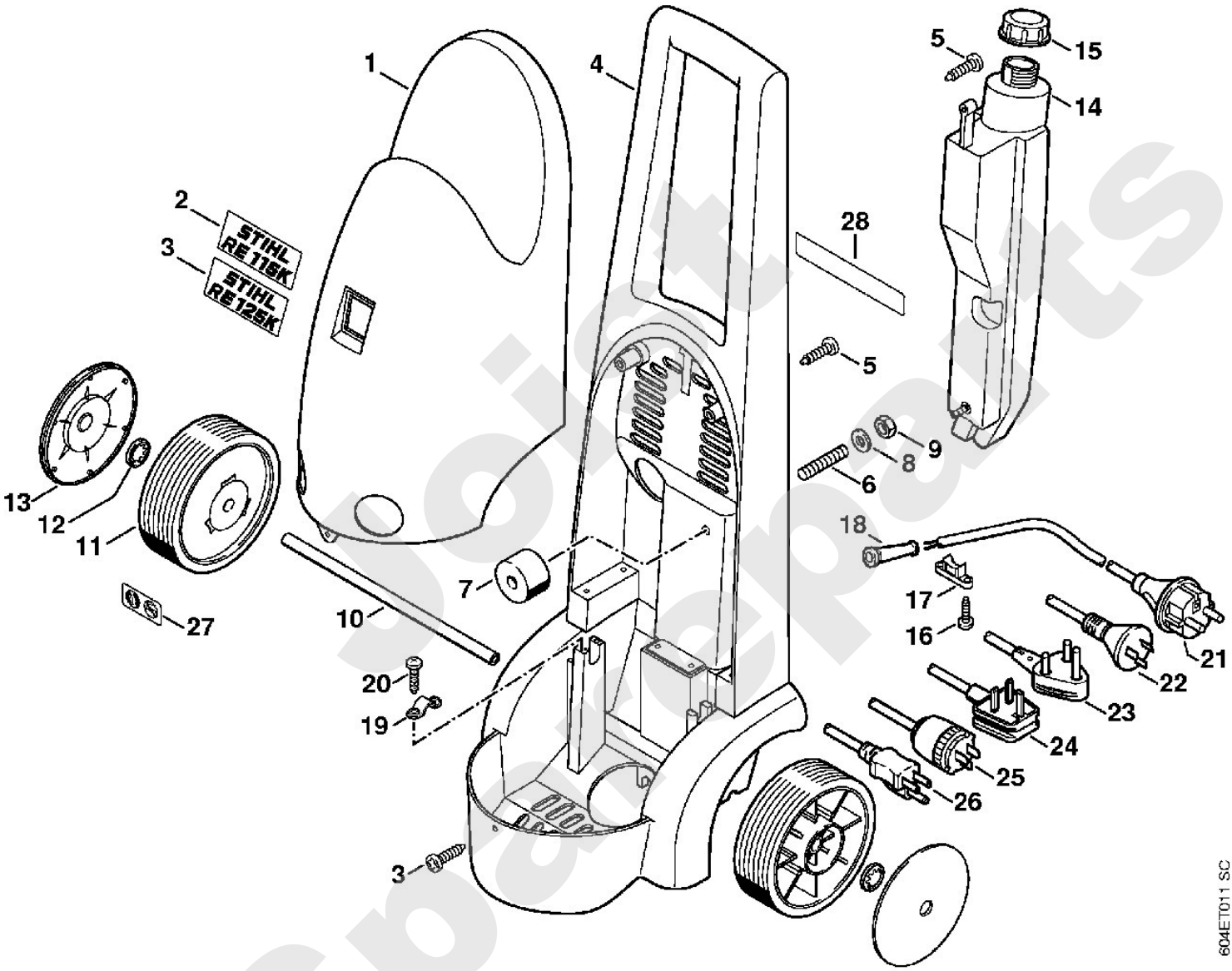

Spareparts

Reiniger / Kaltwasser-Hochdruckreiniger / RE 115 K, 125 K
Stückliste (5/8): E - Pistole, Strahlrohr

Art.Nr.	Artikel	Bild-Nr.	Stk-Zahl
4915 500 1303	Benennung: Pistole	1	1
	Benennung: Rohr (D)	2	1
9645 948 7464	Benennung: RDR A 6x2-NBR90	3	2
	Benennung: Rohr (D)	4	1
9652 945 1607	Benennung: Stützring 7/10x1,4-G	5	1
9645 945 7475	Benennung: RDR A 6,75x1,78-NBR70	6	1
4915 500 0600	Benennung: Ventil (C)	7	1
	Benennung: Feder (D)	8	1
4915 502 1505	Benennung: Hebel (C)	9	1
4915 502 1610	Benennung: Sicherungshebel (C)	10	1
4915 500 1205	Benennung: Halter	11	1
	Benennung: Abdeckung (D)	12	1
9103 021 1830	Benennung: Blechschraube DIN7981-2,9x16	13	11
4915 505 0101	Benennung: Feder (C)	14	1
4915 500 0806	Benennung: Hochdruckschlauch DN 6, 7 m, Stahlgewebe	15	1
4915 500 0830	Benennung: Hochdruckschlauch DN 6, 8 m, Stahlgewebe	15	1
4915 500 0807	Benennung: Hochdruckschlauch DN 6, 10 m, Stahlgewebe	15	1
4915 500 0809	Benennung: Hochdruckschlauch DN 6, 8 m, Textilgewebe	15	1
9645 945 7561	Benennung: RDR A 14x2-NBR70	16	1
4915 500 0922	Benennung: Strahlrohr (C) Ausführungsart: RE 115 K	17	1
4915 500 0915	Benennung: Strahlrohr J 60 Hz, CDN, ROK (C) Ausführungsart: RE 115 K	18	1
4915 500 0902	Benennung: Strahlrohr J 50 Hz (C) Ausführungsart: RE 115 K	19	1
4915 500 0902	Benennung: Strahlrohr Ausführungsart: RE 125 K	19	1
9645 948 7464	Benennung: RDR A 6x2-NBR90	20	2
4915 500 6710	Benennung: Kupplung	21	1
9645 945 7472	Benennung: RDR A 7,5x2,65-NBR70	22	1
9645 945 7603	Benennung: RDR A 18x2,5-NBR70	23	1
9103 021 1840	Benennung: Blechschraube DIN7981-2,9x19	24	6
	Benennung: Spritzkopf (D)	25	1
4915 502 1305	Benennung: Blattfeder	26	2
9103 021 1765	Benennung: Blechschraube DIN7981-2,9x9,5	27	1
9645 945 7504	Benennung: RDR A 10x2-NBR70	28	1
4915 500 6301	Benennung: Düse Ø 1,15 mm (C) Ausführungsart: RE 115 K	29	1
4915 500 6382	Benennung: Düse Ø 1,3 mm J 60 Hz, CDN, ROK (C) Ausführungsart: RE 115 K	30	1
4915 500 6302	Benennung: Düse Ø 1,2 mm J 50 Hz Ausführungsart: RE 115 K	31	1
4915 500 6302	Benennung: Düse Ø 1,2 mm Ausführungsart: RE 125 K	32	1
4915 502 0800	Benennung: Reinigungsnadel (C)	33	1

Spare parts

Reiniger / Kaltwasser-Hochdruckreiniger / RE 115 K, 125 K
Stückliste (5/8): E - Pistole, Strahlrohr

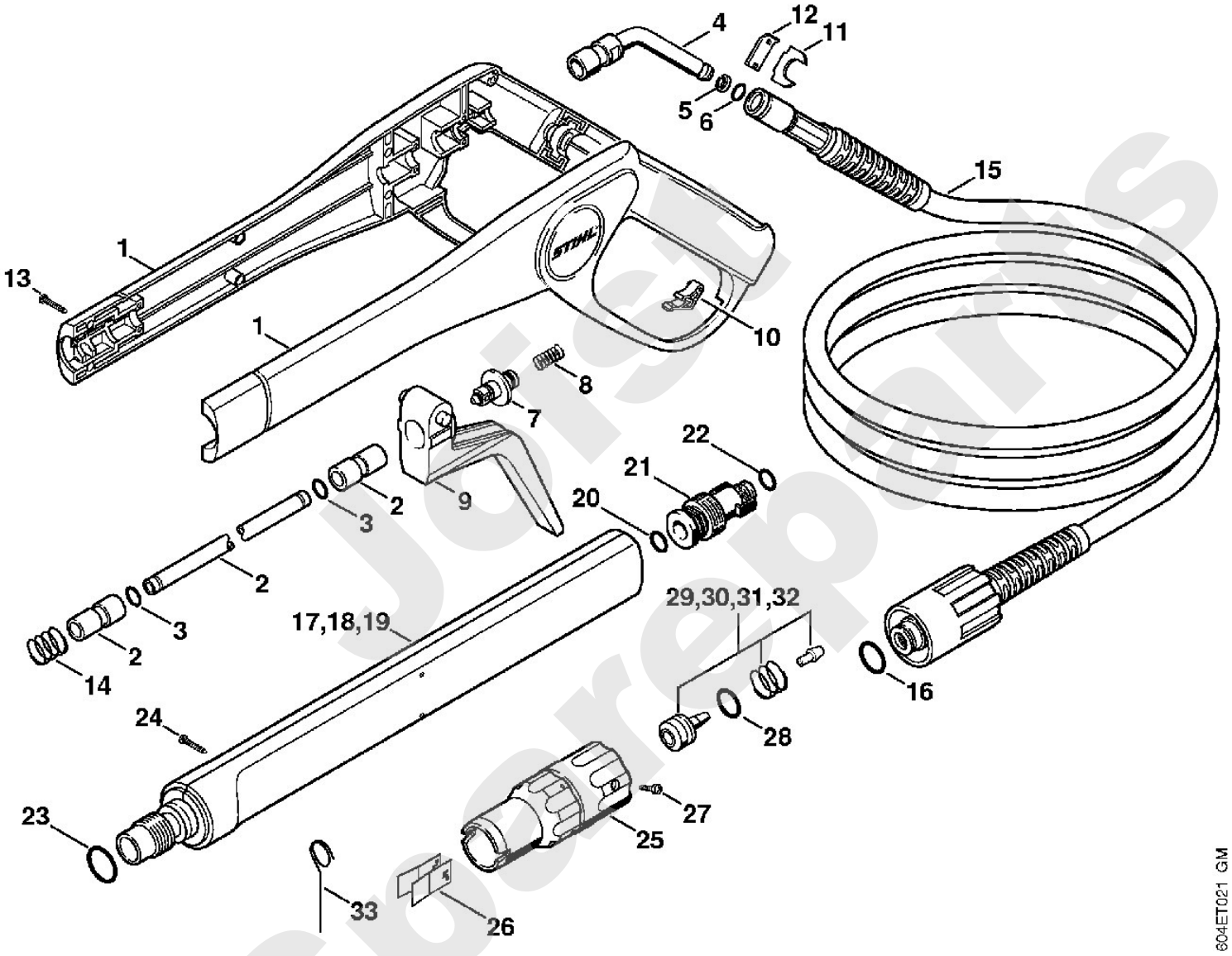

Jetzt Sporeparts

Reiniger / Kaltwasser-Hochdruckreiniger / RE 115 K, 125 K
Stückliste (6/8): F - Werkzeuge, Zubehör

Art.Nr.	Artikel	Bild-Nr.	Stk-Zahl
4915 500 3005	Benennung: Waschbürste (C)	1	1
9645 945 7472	Benennung: RDR A 7,5x2,65-NBR70	2	1
4915 500 6706	Benennung: Kupplung (C)	3	1
4900 500 3000	Benennung: Waschbürste, rotierend (C)		1
4900 500 3100	Benennung: Waschbürstenkopf (C)	4	1
4900 500 0700	Benennung: Gelenk (C)	5	1
4915 503 0200	Benennung: Überwurfmutter	6	1
9645 945 7501	Benennung: RDR A 9,3x2,4-NBR70	7	1
	Benennung: Griffschlauch 448 mm	8	1
4900 501 0600	Benennung: Griffschlauch (B,C)		1
4900 500 0500	Benennung: Saugschlauch		1
4900 500 0100	Benennung: Schlauchanschluss	9	1
9771 021 1500	Benennung: Schlauchschelle 16-25	10	2
	Benennung: Schlauch 1/2"x3 m (D)	11	1
4706 678 1150	Benennung: Schlauch 1/2"x1 m (A,B)		1
4900 500 2400	Benennung: Saugkopf	12	1
4900 500 0301	Benennung: Verlängerungsrohr (C)	13	1

Joist Spareparts

Reiniger / Kaltwasser-Hochdruckreiniger / RE 115 K, 125 K
Stückliste (6/8): F - Werkzeuge, Zubehör

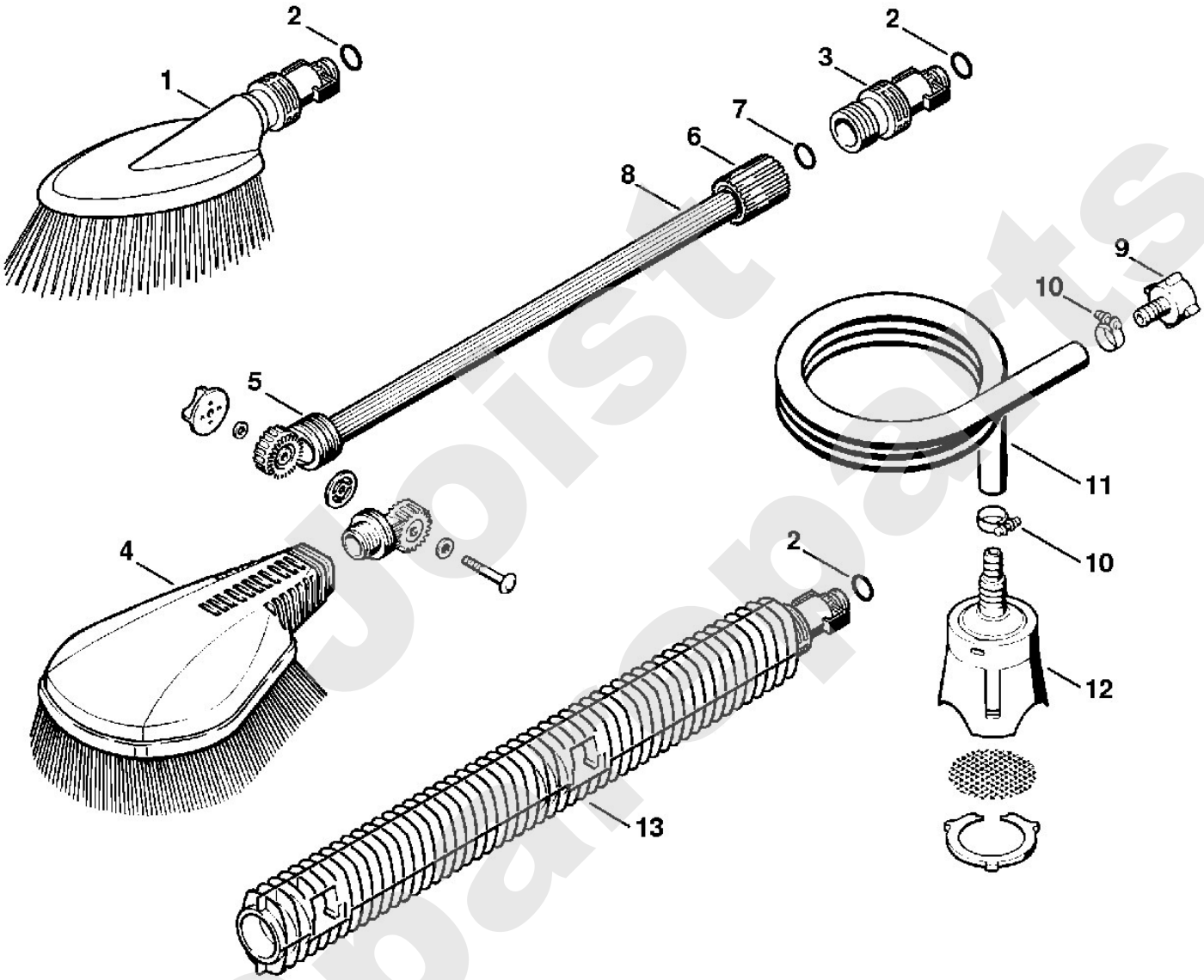

Joist Spareparts

Reiniger / Kaltwasser-Hochdruckreiniger / RE 115 K, 125 K
Stückliste (7/8): G - Werkzeuge, Zubehör

Art.Nr.	Artikel	Bild-Nr.	Stk-Zahl
4925 500 0800	Benennung: Hochdruckschlauchverlängerung 10 m	1	1
4915 500 0811	Benennung: Hochdruckschlauchverlängerung 20 m	1	1
9645 945 7561	Benennung: RDR A 14x2-NBR70	2	1
4925 503 0800	Benennung: Kupplung	3	1
4900 500 1716	Benennung: Rohrreinigungsset 10 m	4	1
4900 502 1058	Benennung: Düse (C)	5	1
9645 945 7501	Benennung: RDR A 9,3x2,4-NBR70	6	1
4900 500 1903	Benennung: Strahlrohr, abgewinkelt	7	1
4915 503 0200	Benennung: Überwurfmutter	8	1
4900 502 0900	Benennung: Schutzkappe	9	1
4900 502 1033	Benennung: Düse 2506	10	1
4900 500 1800	Benennung: Sand-Nassstrahleinrichtung (C)	11	1
4900 500 0510	Benennung: Saugschlauch (C)	12	1
4915 500 3810	Benennung: Spritzkopf	13	1
9645 945 7522	Benennung: RDR A 11x2-NBR70	14	1
4915 502 1031	Benennung: Strahldüse (C)	15	1
4915 502 1120	Benennung: Düsengehäuse (C)	16	1
4900 505 2100	Benennung: Stift	17	1
9103 021 1730	Benennung: Blechschraube DIN7981-2,9x6,5	18	1
4900 500 1634	Benennung: Rotordüse 035	19	1
4900 007 1002	Benennung: Reparatursatz für Rotordüse 035 (B)		1
4915 500 6715	Benennung: Kupplung (C)	20	1
9645 945 7472	Benennung: RDR A 7,5x2,65-NBR70	21	1

Jorist Spareparts

Reiniger / Kaltwasser-Hochdruckreiniger / RE 115 K, 125 K
Stückliste (7/8): G - Werkzeuge, Zubehör

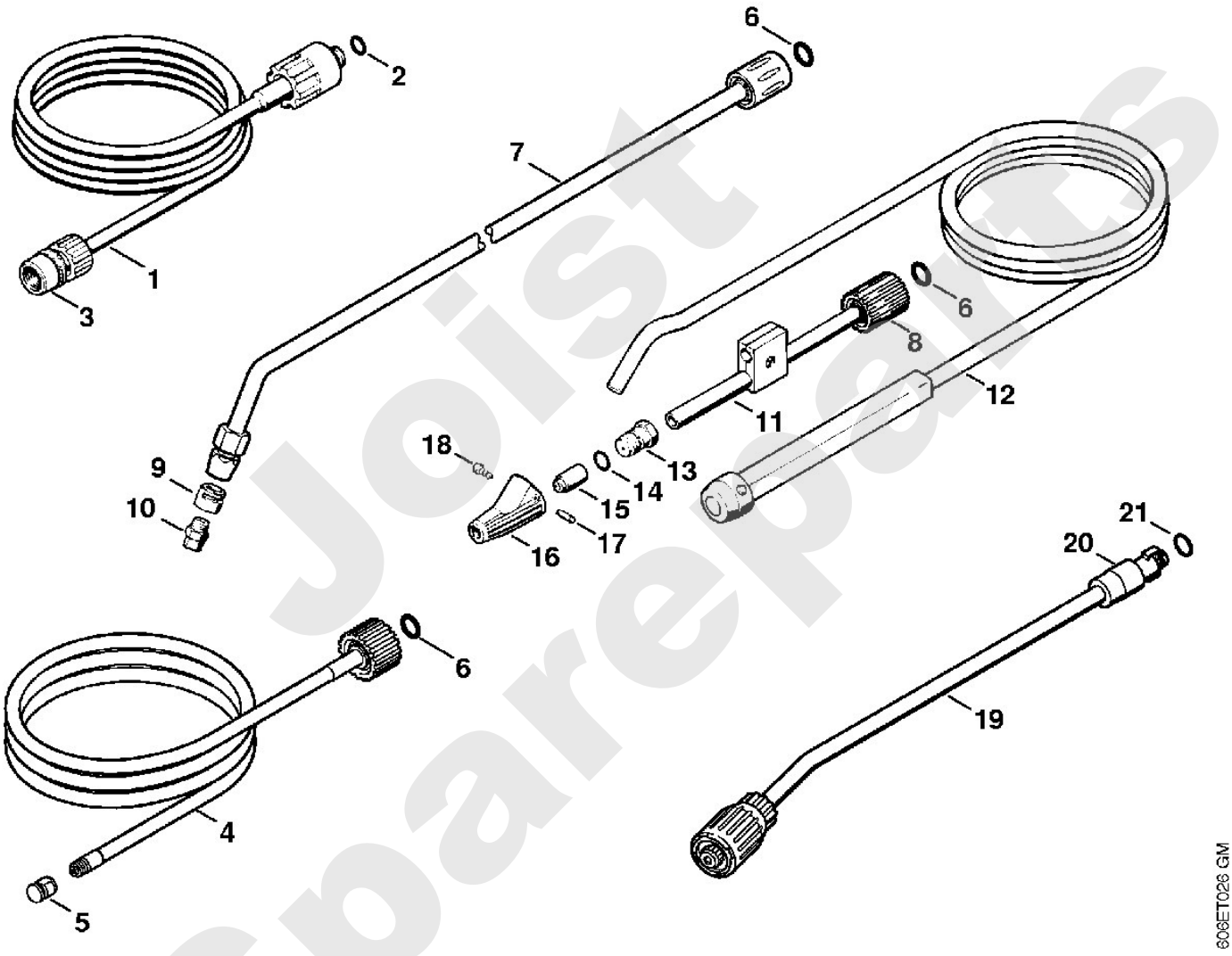

Joist Spareparts

Reiniger / Kaltwasser-Hochdruckreiniger / RE 115 K, 125 K
Stückliste (8/8): H - Flächenreiniger RA 82

Art.Nr.	Artikel	Bild-Nr.	Stk-Zahl
4900 500 3900	Benennung: Flächenreiniger RA 100 (C,B)	1	1
4900 500 0701	Benennung: Gelenk (B,C)	2	1
9645 945 7472	Benennung: RDR A 7,5x2,65-NBR70 (B)	3	1
4900 500 4900	Benennung: Rotor (B)	4	1
4900 505 0900	Benennung: Bügel (B)	5	2
4900 500 6350	Benennung: Satz Düsen (B)	6	1
4900 505 0901	Benennung: Bügel (B)	7	1
4900 502 3100	Benennung: Bürste 3 Stück (B)	8	1
0000 967 3745	Benennung: Warnschild (B)	9	1
4900 504 1700	Benennung: Schürze (B)	10	1
9440 069 2532	Benennung: Blindniet 3,2x8 (B)	11	3
4900 500 0301	Benennung: Verlängerungsrohr (B,C)	12	1
9645 945 7472	Benennung: RDR A 7,5x2,65-NBR70 (B)	13	1

Joist Spareparts

Reiniger / Kaltwasser-Hochdruckreiniger / RE 115 K, 125 K
Stückliste (8/8): H - Flächenreiniger RA 82

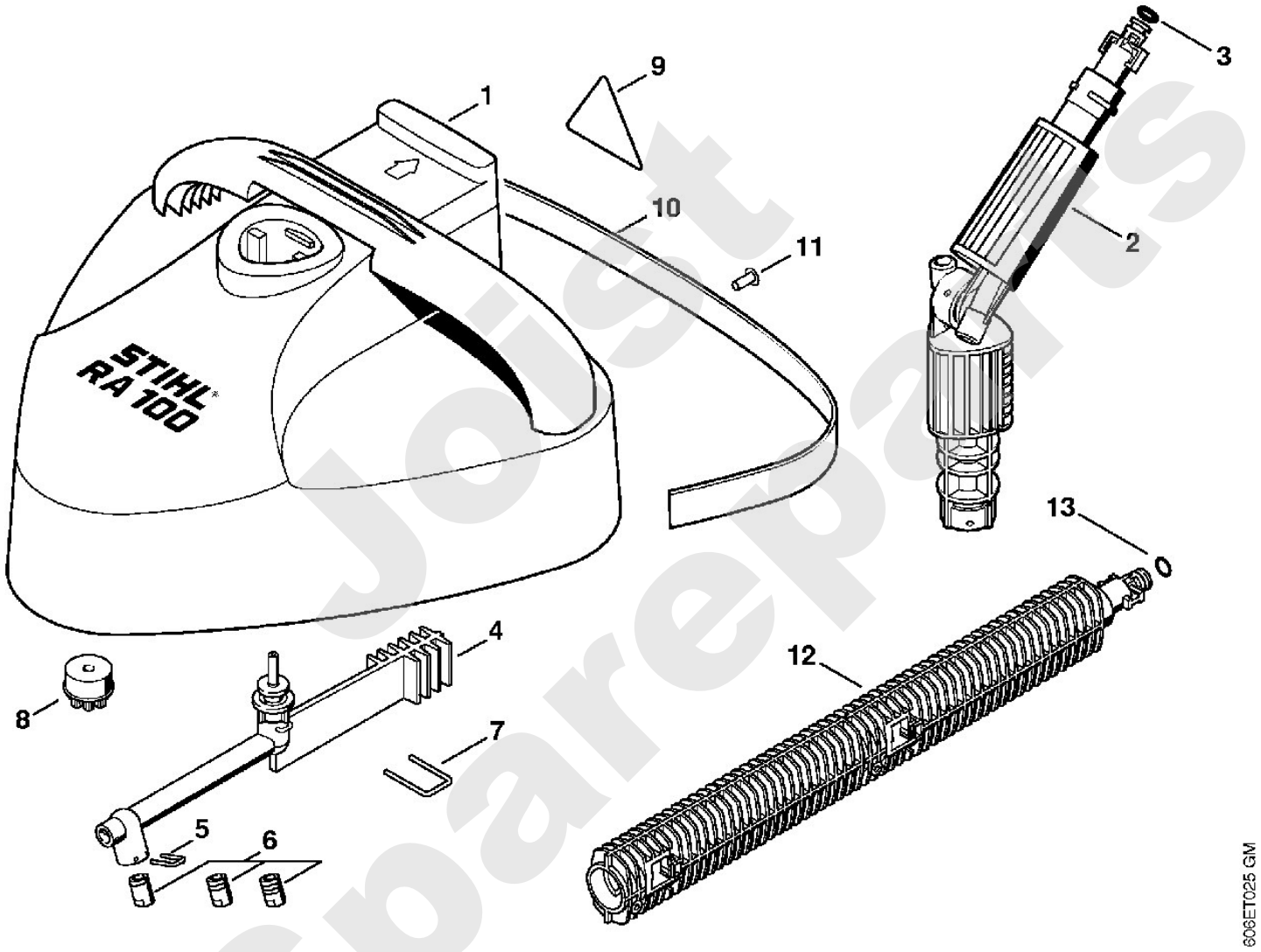

Jost Spareparts