Reiniger / Kaltwasser-Hochdruckreiniger / RE 108
Stückliste (1/11): A - Elektromotor, Anschlussleitung

Art.Nr.	Artikel	Bild-Nr.	Stk-Zahl
4765 600 0200	Benennung: Elektromotor 230 V/50 Hz	1	1
4765 600 0201	Benennung: Elektromotor 120 V/60 Hz BR, TT, CDN	2	1
4765 600 0202	Benennung: Elektromotor 220 V/60 Hz BR	3	1
4765 600 0203	Benennung: Elektromotor 100 V/50 Hz J	4	1
4765 600 0204	Benennung: Elektromotor 100 V/60 Hz J	5	1
4765 760 8700	Benennung: Taumelscheibe 6,6°	6	1
4765 760 8701	Benennung: Taumelscheibe 5,1° BR 120 V/60 Hz, J 60 Hz, TT, CD	7	1
4765 760 8702	Benennung: Taumelscheibe 6,2° BR 220 V/60 Hz	8	1
4765 760 8703	Benennung: Taumelscheibe 5,5° J 50 Hz	9	1
9298 021 3571	Benennung: Scheibe 6,4x22x1,5	10	1
9321 621 0140	Benennung: Federring DIN127-B6	11	1
9045 318 1260	Benennung: Zylinderschraube DIN912-M6x12-8.8	12	1
4765 764 2350	Benennung: Nadellager	13	1
4738 602 4300	Benennung: Puffer	14	4
4776 607 3000	Benennung: Lüfterrad	15	1
4765 602 0500	Benennung: Sicherungsring	16	1
4765 440 2000	Benennung: Anschlussleitung Europa	17	1
4765 440 2001	Benennung: Anschlussleitung GB, IRL, MAL	18	1
4765 440 2006	Benennung: Anschlussleitung AR	19	1
4765 440 2003	Benennung: Anschlussleitung AUS, NZ	20	1
4765 440 2002	Benennung: Anschlussleitung ZA	21	1
4765 440 2009	Benennung: Anschlussleitung BR	22	1
4765 440 2004	Benennung: Anschlussleitung J	23	1
4765 440 2008	Benennung: Anschlussleitung TT	24	1
4767 440 2001	Benennung: Anschlussleitung CDN, MEX	25	1

Joist Spareparts

Reiniger / Kaltwasser-Hochdruckreiniger / RE 108
Stückliste (1/11): A - Elektromotor, Anschlussleitung

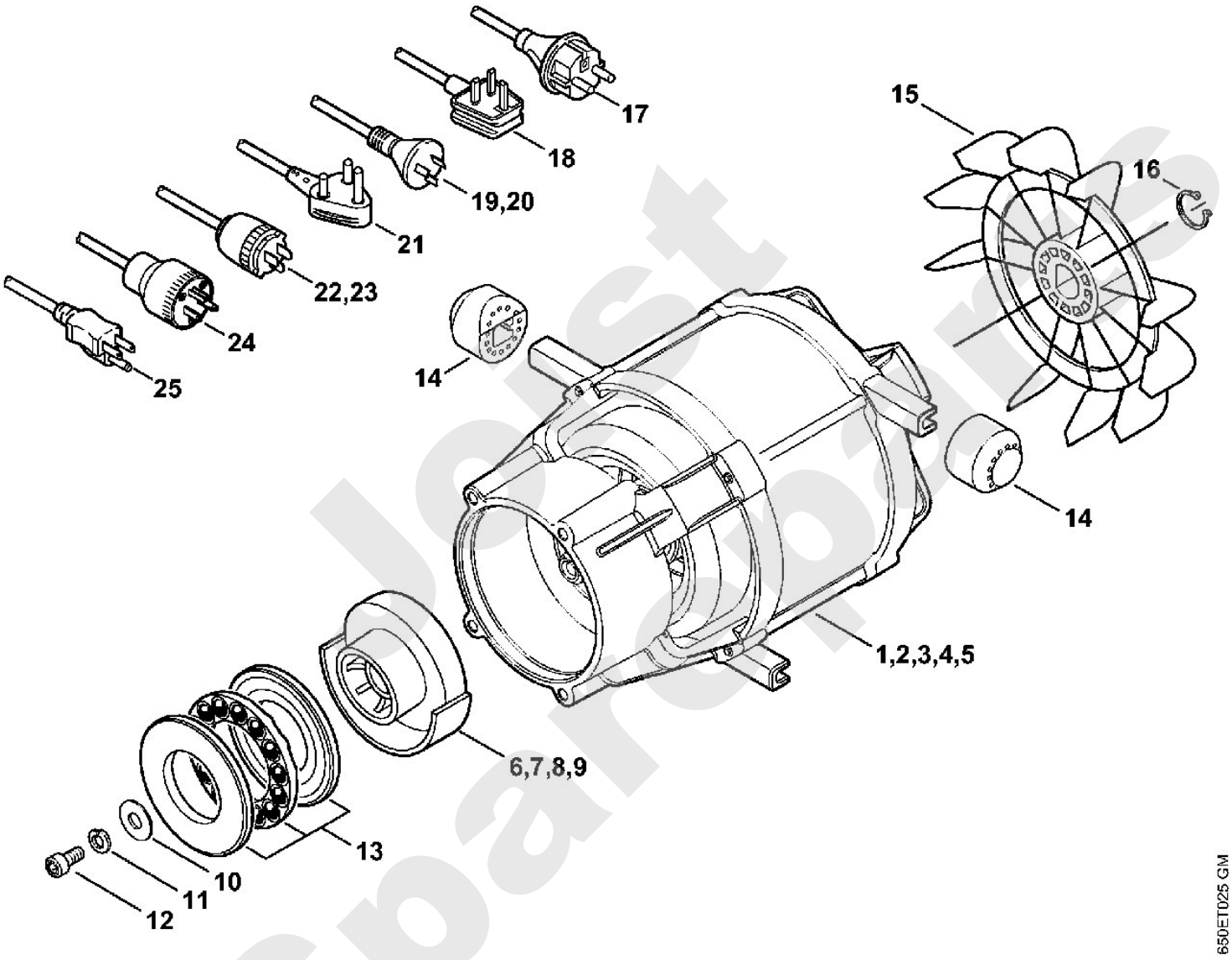

Jetzt Spareparts

Reiniger / Kaltwasser-Hochdruckreiniger / RE 108
Stückliste (2/11): B - Pumpengehäuse, Ventilblock

Art.Nr.	Artikel	Bild-Nr.	Stk-Zahl
4765 700 4001	Benennung: Pumpengehäuse	1	1
9645 945 8627	Benennung: RDR A 85x2,62-NBR70	2	1
4765 760 7050	Benennung: Satz Kolben		1
	Benennung: Kolben (D)	3	3
	Benennung: Feder (D)	4	3
	Benennung: Klemmscheibe (D)	5	3
4765 510 0303	Benennung: Steuerkolben	6	1
4765 760 8800	Benennung: Injektor	7	1
4765 760 8801	Benennung: Injektor BR 120 V/60 Hz, J 60 Hz, TT	8	1
4765 760 8802	Benennung: Injektor BR 220 V/60 Hz	9	1
4765 760 8803	Benennung: Injektor J 50 Hz	10	1
4765 701 6500	Benennung: Verbindungsstück	11	1
9132 825 0930	Benennung: Gewindestift DIN916-M5x8	12	1
4765 701 4600	Benennung: Bügel	13	1
0000 958 0200	Benennung: Scheibe 21x42x2	14	1
4754 609 0300	Benennung: Dämmeinlage	15	2
4765 701 6501	Benennung: Verbindungsstück	16	1
9645 945 3100	Benennung: RDR A 11,5x1,9-NBR70	17	1
4765 701 4602	Benennung: Bügel	18	2
4743 502 2100	Benennung: Sieb	19	1
4719 700 7300	Benennung: Schlauchanschluss	20	1
	Benennung: Flachdichtung (D)	21	1
	Benennung: Runddichtring (D)	22	1
4719 007 1053	Benennung: Dichtungssatz Schlauchanschluss (D)		1
4765 007 1002	Benennung: Dichtungssatz Kolben		1
	Benennung: Wellendichtring (D)	23	3
	Benennung: Buchse (D)	24	3
	Benennung: Hochdruckmanschette (D)	25	3
4765 701 1200	Benennung: Ventilblock	26	1
4738 700 6200	Benennung: Ventil		1
	Benennung: Ventil (D)	27	6
	Benennung: Runddichtring (D)	28	12
4765 700 2300	Benennung: Verschlussschraube	29	3
9645 945 1670	Benennung: RDR DIN3770-A16x2	30	3
4765 510 3500	Benennung: Ventileinsatz	31	1
4765 510 3501	Benennung: Ventileinsatz BR, J, TT	32	1
4766 708 5800	Benennung: Verschlussschraube	33	1
9645 945 7497	Benennung: RDR A 9,6x2,4-NBR70	34	1
4765 510 0200	Benennung: Rückschlagventil	35	1
4765 510 0201	Benennung: Rückschlagventil	36	1
9133 381 1740	Benennung: Gewindestift M8x10	37	1
9298 021 3860	Benennung: Scheibe 6,6x12x1,6	38	4
9321 621 0140	Benennung: Federring DIN127-B6	39	4
9045 371 1470	Benennung: Zylinderschraube DIN912-M6x70-12.9 4 Stück	40	1
4765 430 0501	Benennung: Schalter	41	1

Post Sparepart's

Reiniger / Kaltwasser-Hochdruckreiniger / RE 108
Stückliste (2/11): B - Pumpengehäuse, Ventilblock

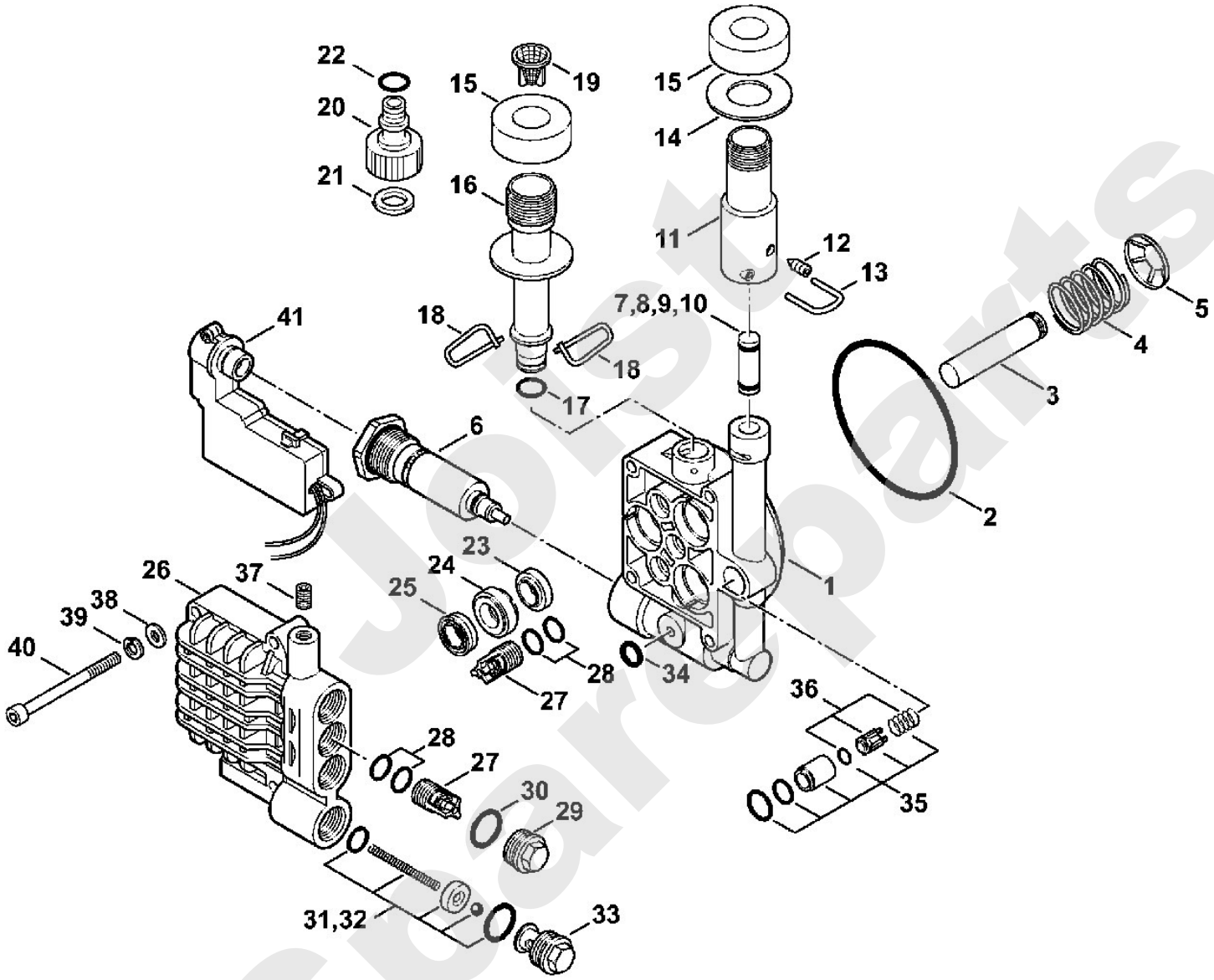

Jobst Spareparts

Reiniger / Kaltwasser-Hochdruckreiniger / RE 108
Stückliste (3/11): C - Fahrwagen

Art.Nr.	Artikel	Bild-Nr.	Stk-Zahl
4765 791 3500	Benennung: Rahmen	1	1
4765 791 7000	Benennung: Achse	2	1
4765 763 2800	Benennung: Achshalter 2 Stück	3	1
9104 003 4295	Benennung: Schraube IS-P5x35	4	2
4765 791 3601	Benennung: Rad	5	2
9991 003 1120	Benennung: Schnellbefestiger Ø 12	6	2
4765 791 9201	Benennung: Kappe	7	2
4765 791 3600	Benennung: * Rad TI: (12.2011)	8	2
4765 791 9200	Benennung: * Kappe TI: (12.2011)	9	2
4765 791 2700	Benennung: Rohr	10	2
4765 790 5600	Benennung: Griffrahmen	11	1
4765 791 8300	Benennung: Mutter	12	2
4765 792 3300	Benennung: Schraube	13	2
4765 792 1100	Benennung: Strebe	14	1
4765 760 8900	Benennung: Verstellelement	15	1
9104 007 4281	Benennung: Schraube IS-P5x18	16	5
4765 431 2500	Benennung: Kabelschelle	17	1
4765 431 2501	Benennung: Kabelschelle TT	18	1
9104 003 8745	Benennung: Schraube IS-P4x25	19	2
4765 792 2401	Benennung: Kabelhalter TI: (12.2011)	20	1
4765 791 5400	Benennung: Halter	21	1
9104 006 4291	Benennung: Schraube P5x25	22	2
4915 502 0801	Benennung: Reinigungsnadel	23	1
0000 967 3765	Benennung: Warnhinweis Piktogramm RE	24	1
4765 967 7200	Benennung: Warnhinweis Piktogramm CDN	25	1
4765 799 0300	Benennung: Schaumstoffeinsatz	26	1

Jetist Spareparts

Reiniger / Kaltwasser-Hochdruckreiniger / RE 108
Stückliste (3/11): C - Fahrwagen

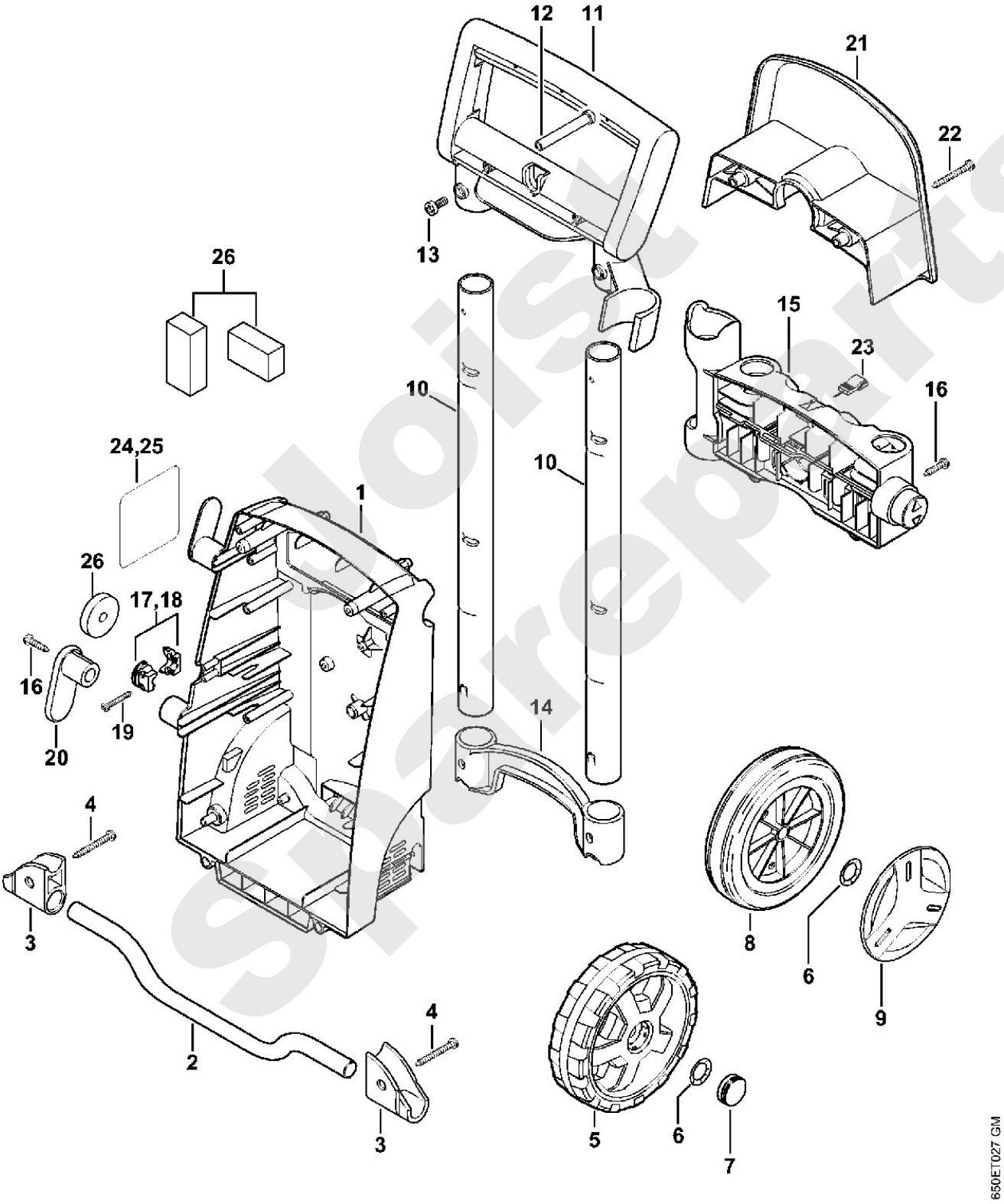

Joist Spareparts

Reiniger / Kaltwasser-Hochdruckreiniger / RE 108
Stückliste (4/11): D - Abdeckhaube

Art.Nr.	Artikel	Bild-Nr.	Stk-Zahl
4765 706 2100	Benennung: Abdeckhaube	1	1
9104 007 4281	Benennung: Schraube IS-P5x18	2	6
4765 602 0400	Benennung: Abdeckung	3	1
4765 602 0401	Benennung: Abdeckung	4	1
4765 605 1006	Benennung: Kondensator 30 µF 500 V BR 220 V, Europa	5	1
4765 605 1003	Benennung: Kondensator 75 µF BR 120 V, CDN, TT	6	1
0000 988 9204	Benennung: Kabelbinder 4,8x294	7	1
4755 605 1004	Benennung: Kondensator 70 µF J	8	1
4755 605 1005	Benennung: Kondensator 70 µF J	9	1
0751 010 7049	Benennung: Kabelbinder J	10	3
4755 440 1900	Benennung: Leitung J	11	1
4755 440 1000	Benennung: Steckverteiler	12	2
9104 003 4295	Benennung: Schraube IS-P5x35	13	4
9104 003 4301	Benennung: Schraube IS-P5x65	14	2
4765 430 0500	Benennung: Schalter	15	1
	Benennung: Schaltnocken (D)	16	1
4765 432 1000	Benennung: Schaltergehäuse	17	1
4742 430 2900	Benennung: Drehgriff	18	1
9645 945 7505	Benennung: RDR A 10x2,5-NBR70	19	1
4765 798 1900	Benennung: Führung 2 Stück	20	1
4765 701 0900	Benennung: Deckel	21	1
4765 798 1700	Benennung: Fuß 2 Stück	22	1
4765 717 2200	Benennung: Köcher	23	1

Joist Spareparts

Reiniger / Kaltwasser-Hochdruckreiniger / RE 108
Stückliste (4/11): D - Abdeckhaube

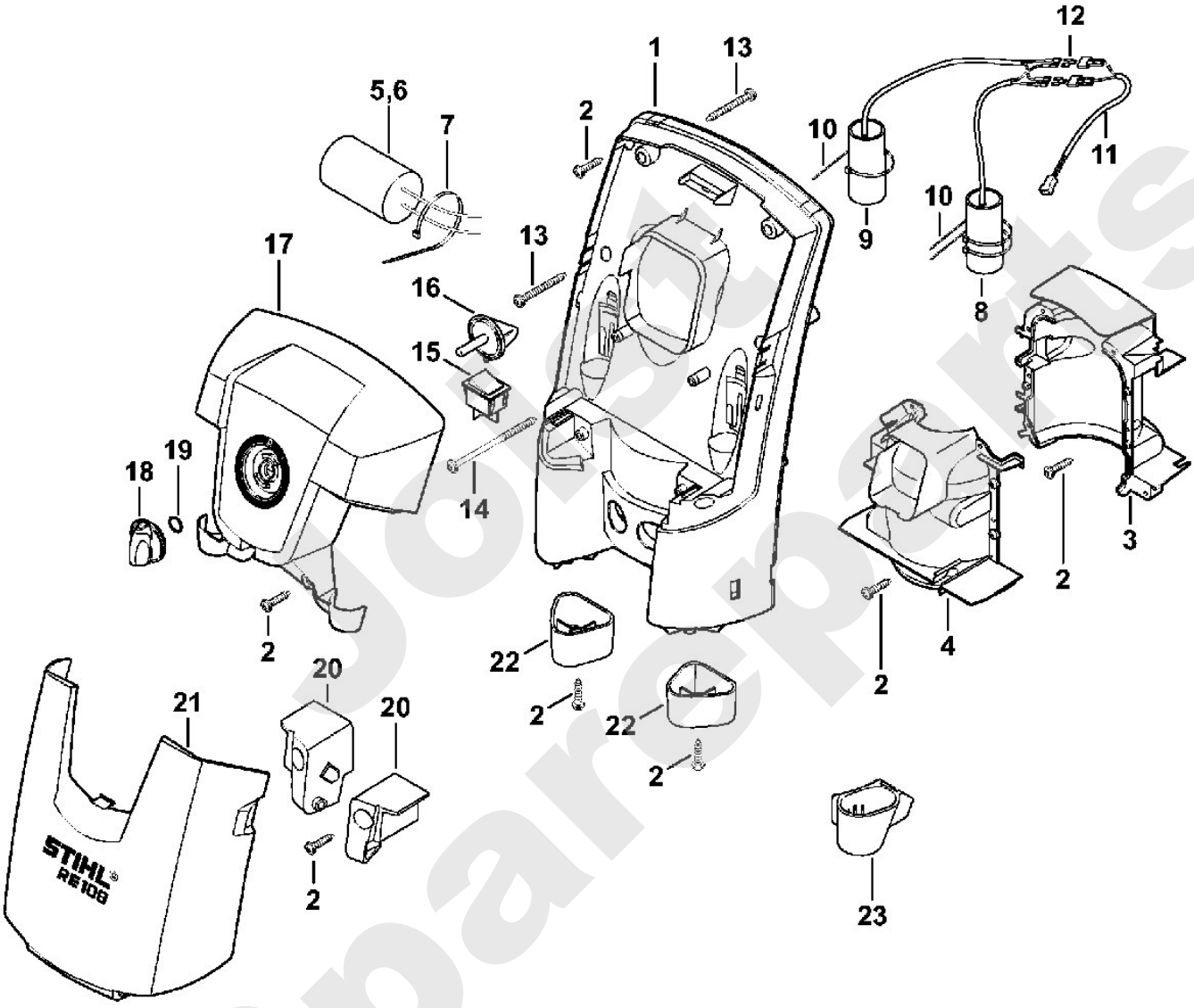

Jolstart Sparepart

Reiniger / Kaltwasser-Hochdruckreiniger / RE 108
Stückliste (5/11): E - Pistole, Strahlrohr

Art.Nr.	Artikel	Bild-Nr.	Stk-Zahl
4915 500 1320	Benennung: Pistole		1
4915 500 6603	Benennung: Griff	1	1
	Benennung: Sicherungshebel (D)	2	1
9104 003 4113	Benennung: Schraube IS-P3x16	3	7
4915 500 2201	Benennung: Winkelrohr	4	1
9645 948 7500	Benennung: RDR A 9,25x1,78-NBR70	5	1
4915 500 0603	Benennung: Ventil	6	1
4915 502 5400	Benennung: Federknopf	7	1
4915 505 0901	Benennung: Bügel	8	1
4915 502 1504	Benennung: Hebel	9	1
4915 500 1103	Benennung: Druckrohr	10	1
4915 505 0104	Benennung: Feder	11	1
4915 500 0929	Benennung: Strahlrohr	12	1
9645 948 7490	Benennung: RDR A 9x2,6-NBR90	13	1
4915 500 6347	Benennung: Düse	14	1
	Benennung: RDR A 9x1,2-NBR90 (D)	15	1
9645 948 3046	Benennung: RDR A 7x1,2-NBR90	16	1
	Benennung: Feder (D)	17	1
	Benennung: Bügel (D)	18	1
	Benennung: Schieber (D)	19	1
4915 505 0902	Benennung: Bügel	20	1
4915 500 0828	Benennung: Hochdruckschlauch DN 6, 7 m, Textilgewebe	21	1
4915 500 0818	Benennung: Hochdruckschlauch DN 6, 9 m (B)	22	1
9645 951 3076	Benennung: RDR A 5,1x1,6-Viton	23	1
9645 945 7497	Benennung: RDR A 9,6x2,4-NBR70	24	1
4900 500 6324	Benennung: Düse blau	25	1
4900 500 6321	Benennung: Düse grün BR 120 V/60 Hz, J 50 Hz, TT	26	1
4900 500 6325	Benennung: Düse pink BR 220 V/60 Hz, J 60 Hz	27	1
4900 500 1698	Benennung: Rotordüse 1 türkisfarbener Punkt Europa, AUS, NZ,	28	1
4900 500 1630	Benennung: Rotordüse 1 grüner Punkt BR, CDN, J, TT	29	1
4900 007 1030	Benennung: Reparatursatz für Rotordüse (B)		1
4915 500 5603	Benennung: Sprühset	30	1
4915 507 0101	Benennung: Reinigungsmittelflasche	31	1

Spare parts

Reiniger / Kaltwasser-Hochdruckreiniger / RE 108
Stückliste (5/11): E - Pistole, Strahlrohr

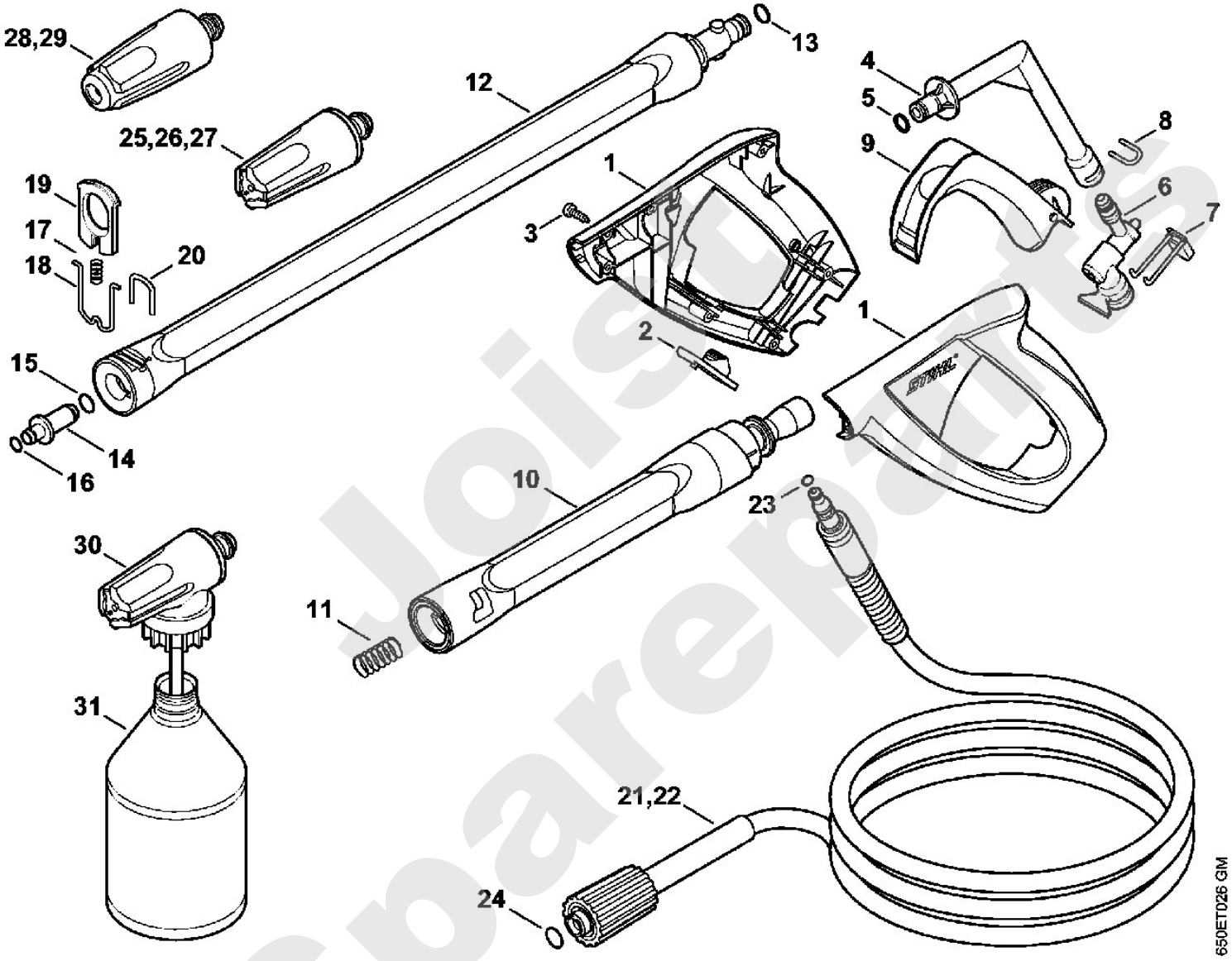

Joisp Spareparts

Reiniger / Kaltwasser-Hochdruckreiniger / RE 108
Stückliste (6/11): F - Zubehör

Art.Nr.	Artikel	Bild-Nr.	Stk-Zahl
4900 500 0303	Benennung: Verlängerungsrohr	1	1
9645 948 7490	Benennung: RDR A 9x2,6-NBR90	2	1
4915 505 0104	Benennung: Feder	3	1
4900 500 0302	Benennung: Verlängerungsrohr	4	1
9645 948 7501	Benennung: RDR A 9,3x2,4-NBR90	5	1
4915 505 0102	Benennung: Feder	6	1
4915 500 0829	Benennung: Hochdruckschlauch DN 6, 7 m, Textilgewebe	7	1
9645 945 7497	Benennung: RDR A 9,6x2,4-NBR70	8	1
4915 500 0836	Benennung: Hochdruckschlauch DN 6, 9 m, Stahlgewebe	9	1
9645 951 3076	Benennung: RDR A 5,1x1,6-Viton	10	1
4900 500 1902	Benennung: Strahlrohr, abgewinkelt	11	1
4900 503 1500	Benennung: Muffe	12	1
4900 502 1001	Benennung: Düse	13	1
4900 502 0901	Benennung: Schutzkappe	14	1
4900 500 6700	Benennung: Kupplung	15	1
4900 500 1903	Benennung: Strahlrohr, abgewinkelt	16	1
4900 502 0900	Benennung: Schutzkappe	17	1
4900 502 1033	Benennung: Düse 2506	18	1
9645 945 7501	Benennung: RDR A 9,3x2,4-NBR70	19	1
4915 500 6702	Benennung: Kupplung	20	1

Joist Spareparts

Reiniger / Kaltwasser-Hochdruckreiniger / RE 108
Stückliste (6/11): F - Zubehör

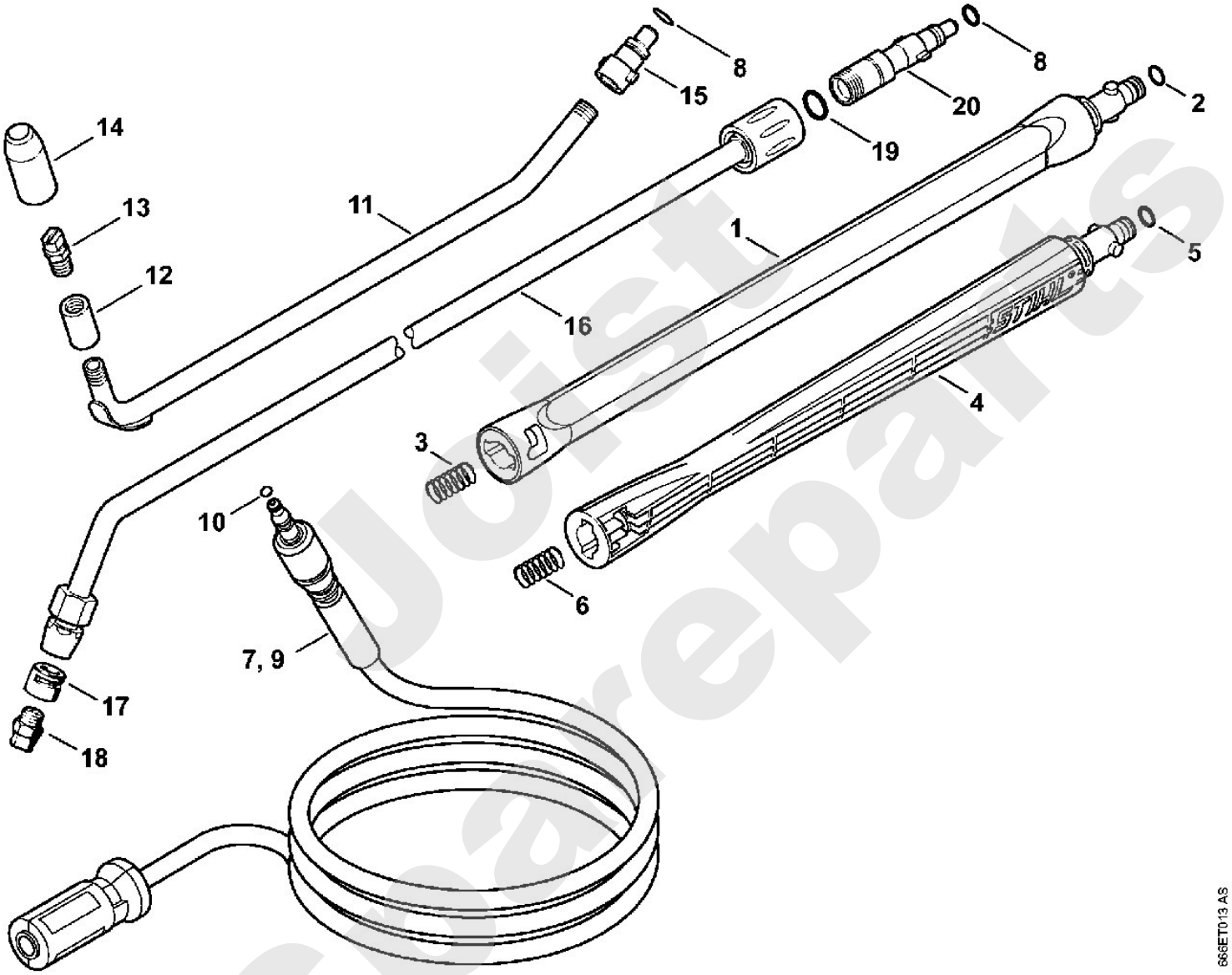

Jetist Spareparts

Reiniger / Kaltwasser-Hochdruckreiniger / RE 108
Stückliste (7/11): G - Flachschlauch mit Kassette

Art.Nr.	Artikel	Bild-Nr.	Stk-Zahl
4900 500 8600	Benennung: Flachschlauch mit Kassette 12 m (B)		1
4900 500 8800	Benennung: Kassette (B)	1	1
4900 500 6801	Benennung: Führung (B)	2	1
4900 501 1701	Benennung: Trommel (B)	3	1
4768 791 0200	Benennung: Griff (B)	4	1
4900 500 8700	Benennung: Flachschlauch 12 m (B)	5	1
4900 500 6705	Benennung: Kupplung (B)	6	2
4900 501 2000	Benennung: Schlauchhalter (B)	7	1
4765 792 6200	Benennung: Haltering (B)	8	1
9104 006 4291	Benennung: Schraube P5x25 (B)	9	3

Joist Spareparts

Reiniger / Kaltwasser-Hochdruckreiniger / RE 108
Stückliste (7/11): G - Flachschlauch mit Kassette

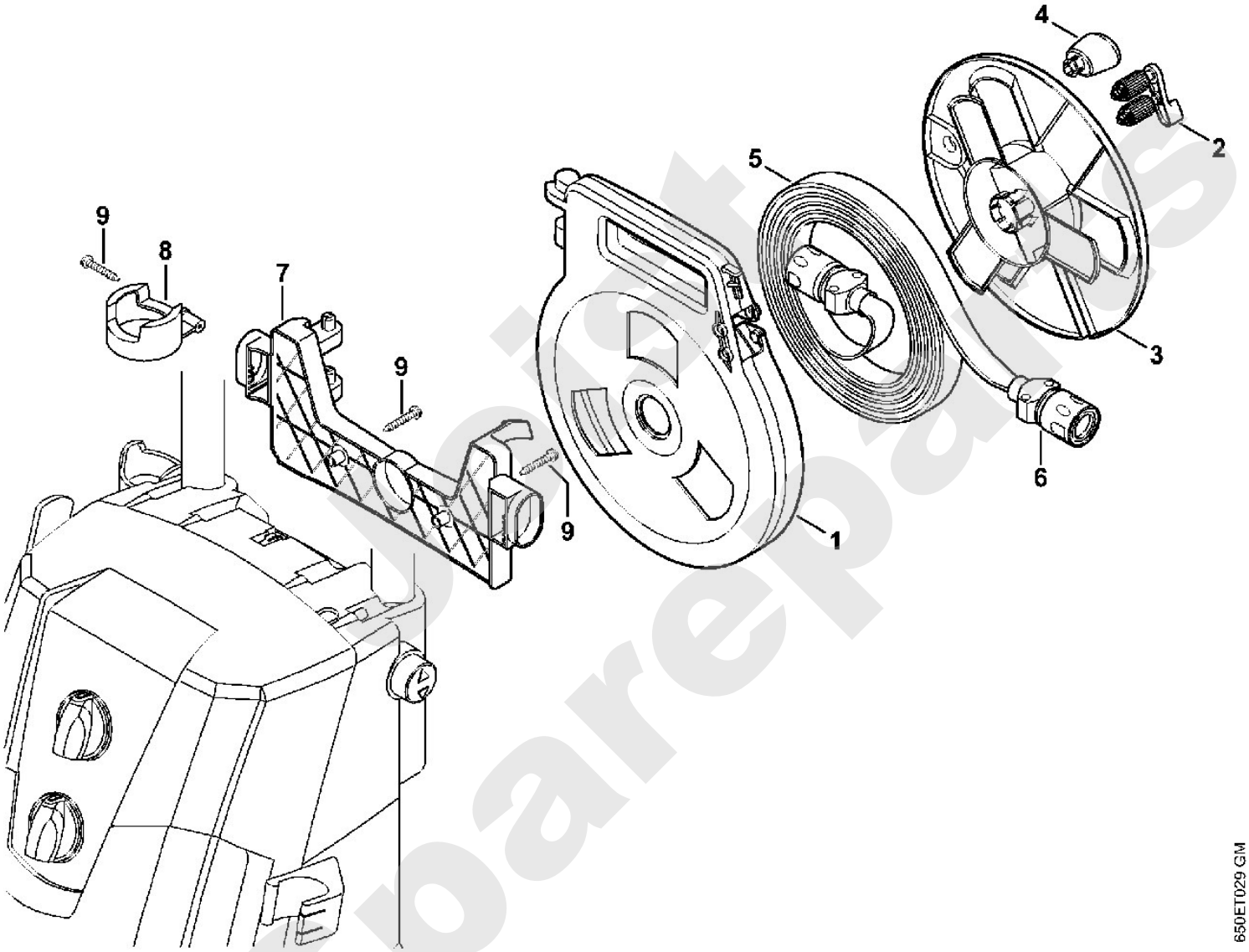

Jetzt Sparepartes

Reiniger / Kaltwasser-Hochdruckreiniger / RE 108
Stückliste (8/11): H - Waschbürste, Saugschlauch

Art.Nr.	Artikel	Bild-Nr.	Stk-Zahl
4900 500 5900	Benennung: Rotierende Waschbürste	1	1
9093 021 2400	Benennung: Blechschraube DIN7982-3,5x13	2	1
4900 500 0703	Benennung: Gelenk	3	1
	Benennung: Runddichtring (D)	4	2
4900 504 0402	Benennung: Rohr	5	1
4900 500 6700	Benennung: Kupplung	6	1
9645 945 7497	Benennung: RDR A 9,6x2,4-NBR70	7	1
4900 500 3101	Benennung: Waschbürstenkopf (C)	8	1
4900 500 3102	Benennung: Waschbürstenkopf	9	1
4900 505 1301	Benennung: Gewindekappe	10	1
4900 500 6100	Benennung: Reinigungsset		1
4900 500 6000	Benennung: Flächenwaschbürste	11	1
4900 500 6305	Benennung: Düse	12	1
4900 500 6306	Benennung: Düse, abgwinkelt	13	1
4900 500 0500	Benennung: Saugschlauch		1
4900 500 0100	Benennung: Schlauchanschluss	14	1
9771 021 1500	Benennung: Schlauchschelle 16-25	15	2
	Benennung: Schlauch 1/2"x3 m (D)	16	1
4706 678 1150	Benennung: Schlauch 1/2"x1 m (A,B)		1
4900 500 2400	Benennung: Saugkopf	17	1

Joist Spareparts

Reiniger / Kaltwasser-Hochdruckreiniger / RE 108
Stückliste (8/11): H - Waschbürste, Saugschlauch

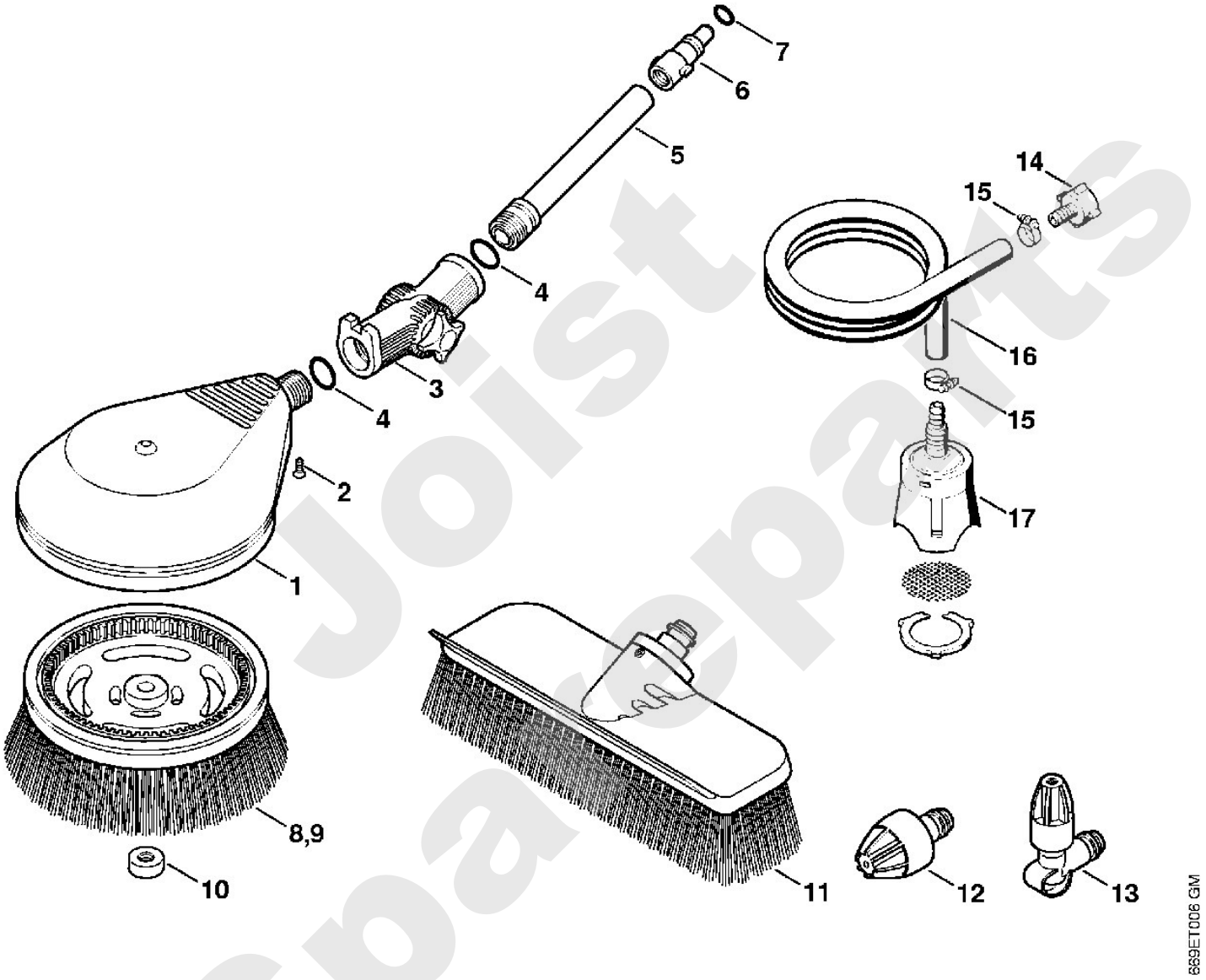

Joist Spare Parts

Reiniger / Kaltwasser-Hochdruckreiniger / RE 108
Stückliste (9/11): J - Rohrreinigungsset, Sand-Nassstrahleinricht

Art.Nr.	Artikel	Bild-Nr.	Stk-Zahl
4900 500 8000	Benennung: Rohrreinigungsset 15 m	1	1
4900 500 6800	Benennung: Führung	2	1
4900 503 0201	Benennung: Überwurfmutter	3	1
4900 500 6700	Benennung: Kupplung	4	1
9645 945 7497	Benennung: RDR A 9,6x2,4-NBR70	5	1
4900 500 1801	Benennung: Sand-Nassstrahleinrichtung		1
4900 500 2800	Benennung: Düsengehäuse	6	1
	Benennung: Schraube (D)	7	1
	Benennung: Sechskantmutter (D)	8	1
	Benennung: Schraube (D)	9	1
4900 502 1002	Benennung: Düse 5 Stück	10	1
9645 945 7522	Benennung: RDR A 11x2-NBR70	11	1
4900 502 1012	Benennung: Düse	12	1
4900 502 1011	Benennung: Düse	13	1
4900 505 0300	Benennung: Sprengring	14	1
4900 504 0401	Benennung: Rohr	15	1
4900 503 2301	Benennung: Buchse	16	1
4900 501 0601	Benennung: Griffschlauch	17	1
4900 500 5201	Benennung: Schlauch	18	1

Joist Spareparts

Reiniger / Kaltwasser-Hochdruckreiniger / RE 108
Stückliste (9/11): J - Rohrreinigungsset, Sand-Nassstrahleinricht

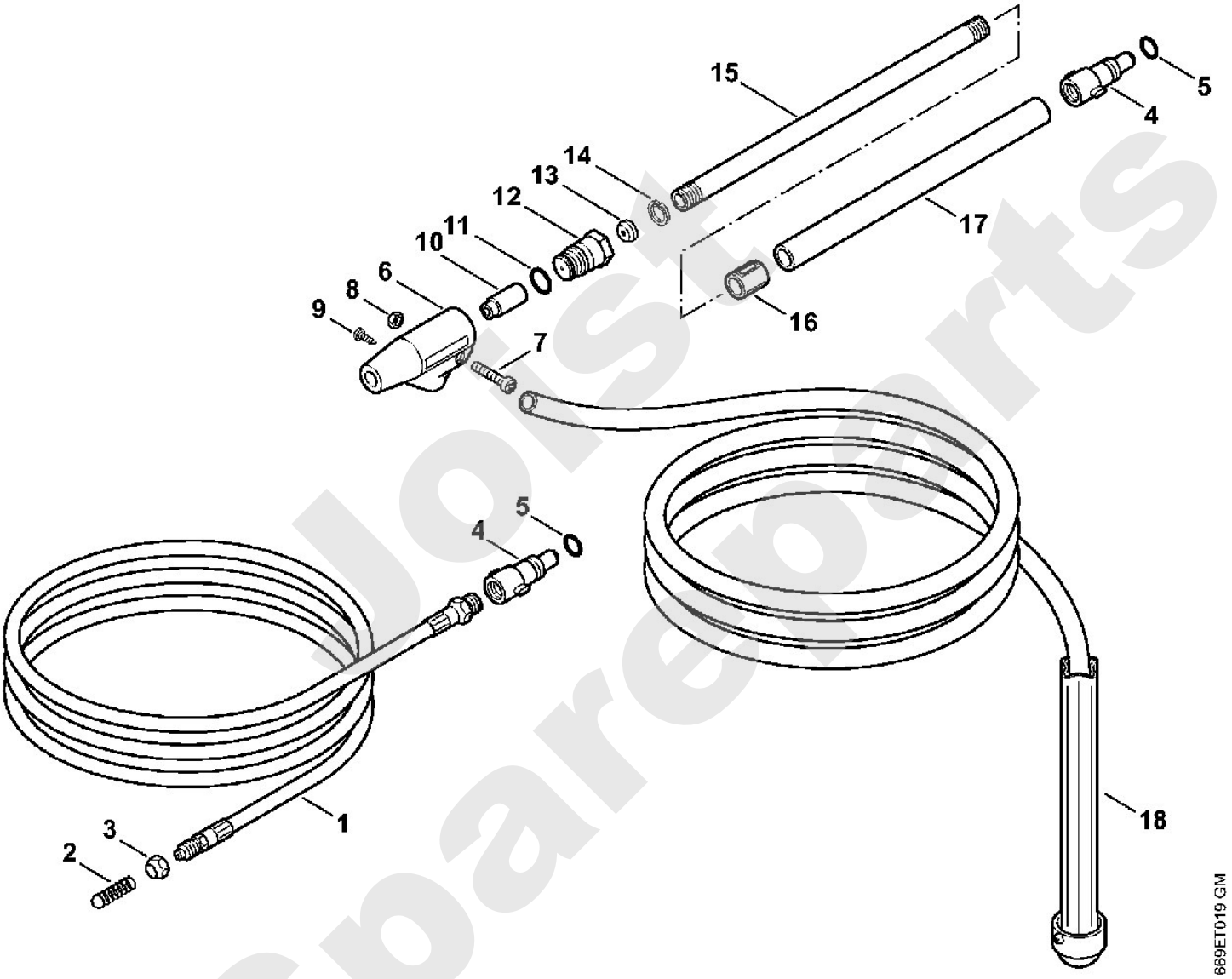

Jost Spareparts

Reiniger / Kaltwasser-Hochdruckreiniger / RE 108
Stückliste (10/11): K - Flächenreiniger RA 101

Art.Nr.	Artikel	Bild-Nr.	Stk-Zahl
4900 500 3902	Benennung: Flächenreiniger RA 101	1	1
4900 500 0704	Benennung: Gelenk	2	1
9645 948 7501	Benennung: RDR A 9,3x2,4-NBR90	3	1
4900 007 1051	Benennung: Dichtungssatz	4	1
	Benennung: Abdeckung (D)	5	1
4900 500 7800	Benennung: Abdeckung	6	1
4900 505 0904	Benennung: Bügel	7	1
4900 505 0902	Benennung: Bügel	8	1
4900 505 0901	Benennung: Bügel	9	1
4900 505 0903	Benennung: Bügel	10	1
9104 007 4281	Benennung: Schraube IS-P5x18	11	4
4900 500 7700	Benennung: Drehgriff	12	1
9104 007 4281	Benennung: Schraube IS-P5x18	13	6
4900 500 4901	Benennung: Rotor	14	1
	Benennung: Regelventil (D)	15	1
4900 505 0905	Benennung: Bügel	16	1
4900 500 6351	Benennung: Satz Düsen		2
	Benennung: Düsenhalter (D)	17	1
4900 505 0906	Benennung: Bügel	18	1
4900 505 0905	Benennung: Bügel	19	1
	Benennung: Düse (1 Punkt) (D)	20	1
	Benennung: Düse (2 Punkte) (D)	21	1
4900 504 0502	Benennung: Borstenring	22	1
0000 967 3745	Benennung: Warnschild	23	1
4900 500 0303	Benennung: Verlängerungsrohr	24	1
9645 948 7490	Benennung: RDR A 9x2,6-NBR90	25	1
4915 505 0104	Benennung: Feder	26	1

Joist Spareparts

Reiniger / Kaltwasser-Hochdruckreiniger / RE 108
Stückliste (10/11): K - Flächenreiniger RA 101

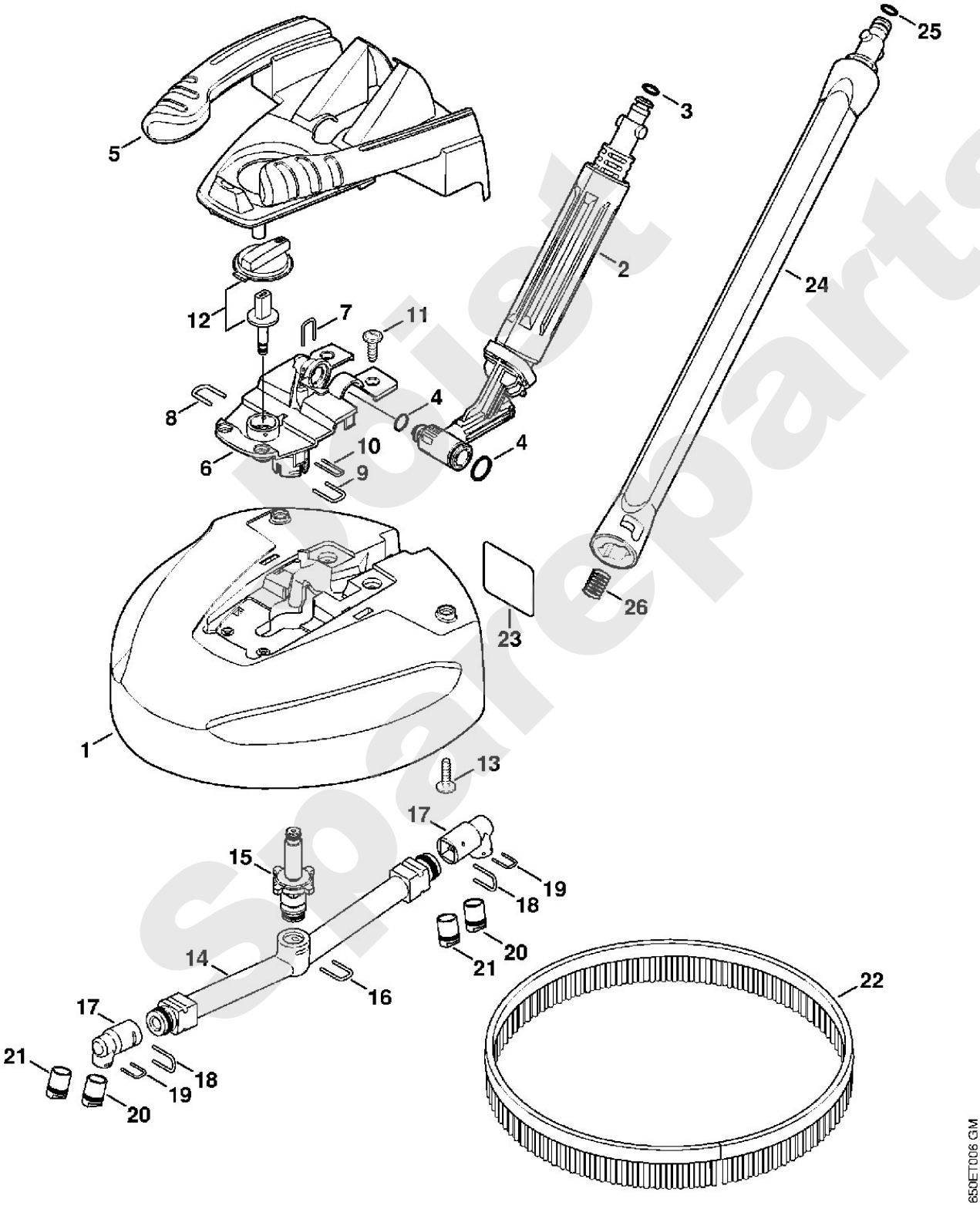

best spareparts

Reiniger / Kaltwasser-Hochdruckreiniger / RE 108
Stückliste (11/11): L - Maschinennummer

Art.Nr.	Artikel	Bild-Nr.	Stk-Zahl
	Benennung: Position der Maschinennummer (D)	1	1

Joist Sparepart

Reiniger / Kaltwasser-Hochdruckreiniger / RE 108
Stückliste (11/11): L - Maschinennummer

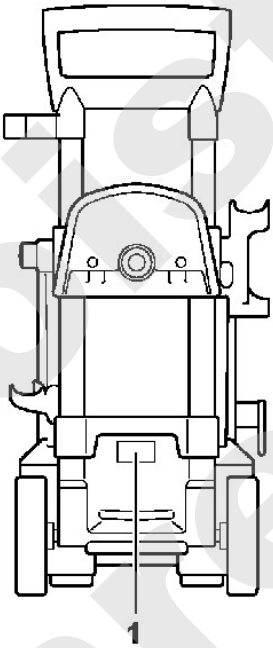

4765-GET-0000-A0

Joist Spareparts