Reiniger / Kaltwasser-Hochdruckreiniger / RE 107
Stückliste (1/11): A - Elektromotor

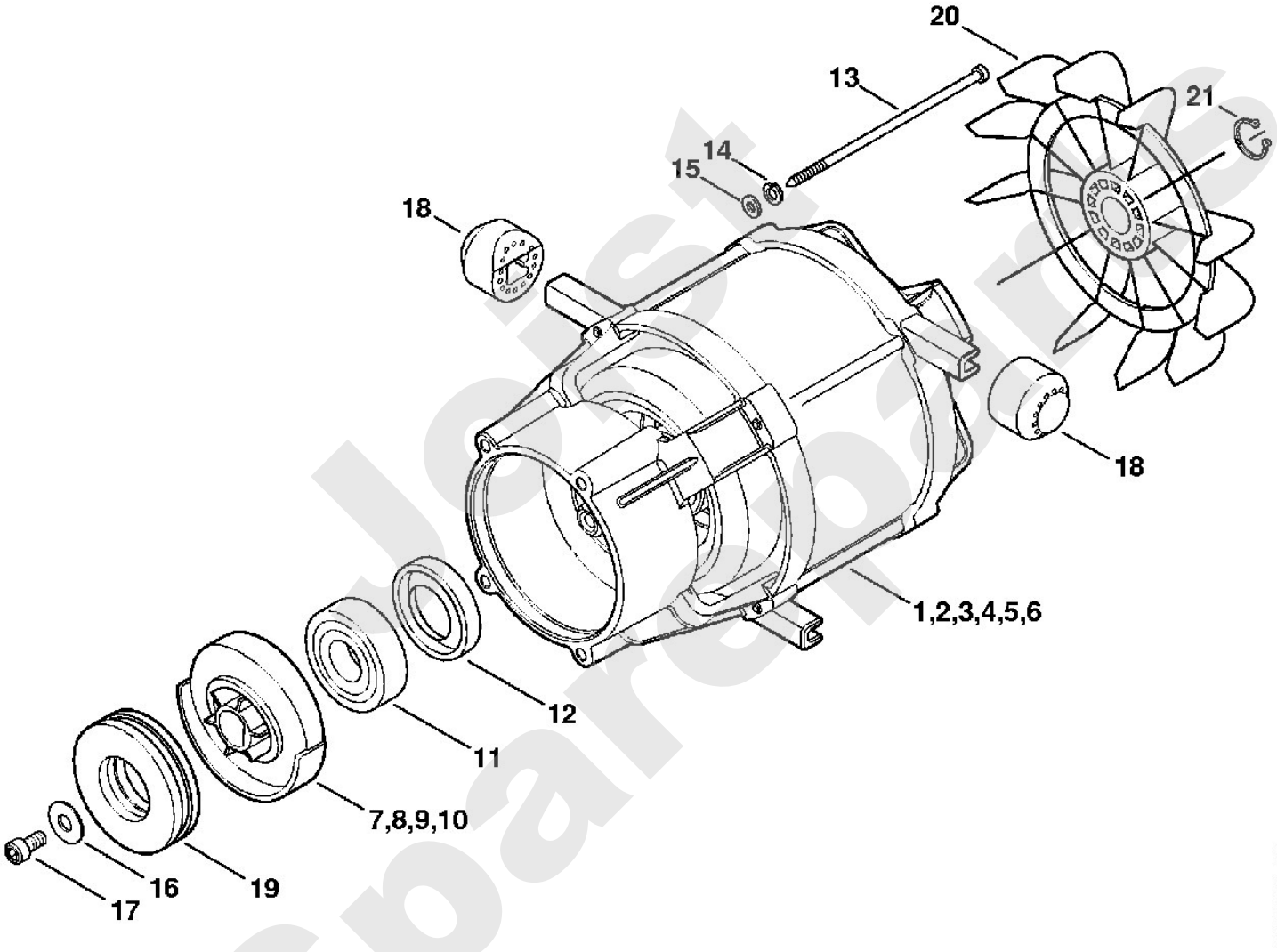

Jetzt Spareparts

Reiniger / Kaltwasser-Hochdruckreiniger / RE 107
Stückliste (1/11): A - Elektromotor

Art.Nr.	Artikel	Bild-Nr.	Stk-Zahl
4755 600 0200	Benennung: Elektromotor 230 V/50 Hz	1	1
4755 600 0201	Benennung: Elektromotor 240 V/50 Hz AUS, NZ	2	1
4755 600 0202	Benennung: Elektromotor 100 V/50 Hz J (C)	3	1
4755 600 0203	Benennung: Elektromotor 100 V/60 Hz J (C)	4	1
4755 600 0204	Benennung: Elektromotor 220 V/60 Hz BR, PH (C)	5	1
4755 600 0205	Benennung: Elektromotor 127 V/ 60 Hz BR, TWN	6	1
4755 760 8700	Benennung: Taumelscheibe 6°4'	7	1
4755 760 8703	Benennung: Taumelscheibe 5,5° J 50 Hz	8	1
4755 760 8702	Benennung: Taumelscheibe 5,1° BR 120 V, J 60 Hz, TWN	9	1
4755 760 8701	Benennung: Taumelscheibe 6,1° BR 220 V, PH	10	1
	Benennung: Rillenkugellager (D)	11	1
	Benennung: Wellendichtring (D)	12	1
	Benennung: Schraube (D)	13	4
9320 630 0140	Benennung: Federring DIN127-A6	14	4
9291 021 0140	Benennung: Scheibe DIN125-A6,4	15	4
9289 021 0140	Benennung: Scheibe ISO7094-6	16	1
9045 422 1320	Benennung: Schraube ISO4762-M6x20-A2-70	17	1
4738 602 4300	Benennung: Puffer	18	4
4755 764 2350	Benennung: Nadellager	19	1
4755 607 3000	Benennung: Lüfterrad	20	1
9455 621 1520	Benennung: Sicherungsring DIN471-15x1	21	1

Joist Spareparts

Reiniger / Kaltwasser-Hochdruckreiniger / RE 107
Stückliste (2/11): B - Pumpengehäuse, Ventilblock

Art.Nr.	Artikel	Bild-Nr.	Stk-Zahl
4755 700 4000	Benennung: Pumpengehäuse	1	1
9645 945 8624	Benennung: RDR A 85x2,5-NBR70	2	1
4755 760 7050	Benennung: Satz Kolben		1
	Benennung: Kolben (D)	3	3
	Benennung: Feder (D)	4	3
	Benennung: Klemmscheibe (D)	5	3
4755 701 5000	Benennung: Schraube M6x6	6	2
4755 709 2100	Benennung: Wellendichtring 3 Stück	7	1
4755 518 1300	Benennung: Stützring 3 Stück	8	1
4755 709 0300	Benennung: Hochdruckmanschette 3 Stück	9	1
4755 510 0300	Benennung: Steuerkolben	10	1
4755 510 0301	Benennung: Steuerkolben J, TWN	10	1
4755 430 0500	Benennung: Schalter	11	1
4755 430 0501	Benennung: Schalter J, TWN	11	1
4755 701 6500	Benennung: Verbindungsstück	12	1
9645 945 1075	Benennung: RDR DIN3770-N11,2x1,8	13	1
4755 706 2800	Benennung: Bügel	14	1
4737 502 2100	Benennung: Sieb	15	1
4755 701 1200	Benennung: Ventilblock	16	1
4755 700 6200	Benennung: Ventil		1
	Benennung: Druckventil (D)	17	3
	Benennung: Runddichtring (D)	18	3
	Benennung: Saugventil (D)	19	3
	Benennung: Runddichtring (D)	20	3
4755 510 0200	Benennung: Rückschlagventil	21	1
4737 700 2300	Benennung: Verschlussschraube	22	1
9645 945 1670	Benennung: RDR DIN3770-A16x2	23	1
0000 958 0201	Benennung: Scheibe 6,2x13x2,1	24	4
9320 630 0140	Benennung: Federring DIN127-A6	25	4
9045 371 1470	Benennung: Zylinderschraube DIN912-M6x70-12.9 4 Stück	26	1
4754 609 0300	Benennung: Dämmeinlage	27	2
4719 700 7300	Benennung: Schlauchanschluss	28	1
	Benennung: Runddichtring (D)	29	1
	Benennung: Flachdichtung (D)	30	1

Spareparts

Reiniger / Kaltwasser-Hochdruckreiniger / RE 107
Stückliste (2/11): B - Pumpengehäuse, Ventilblock

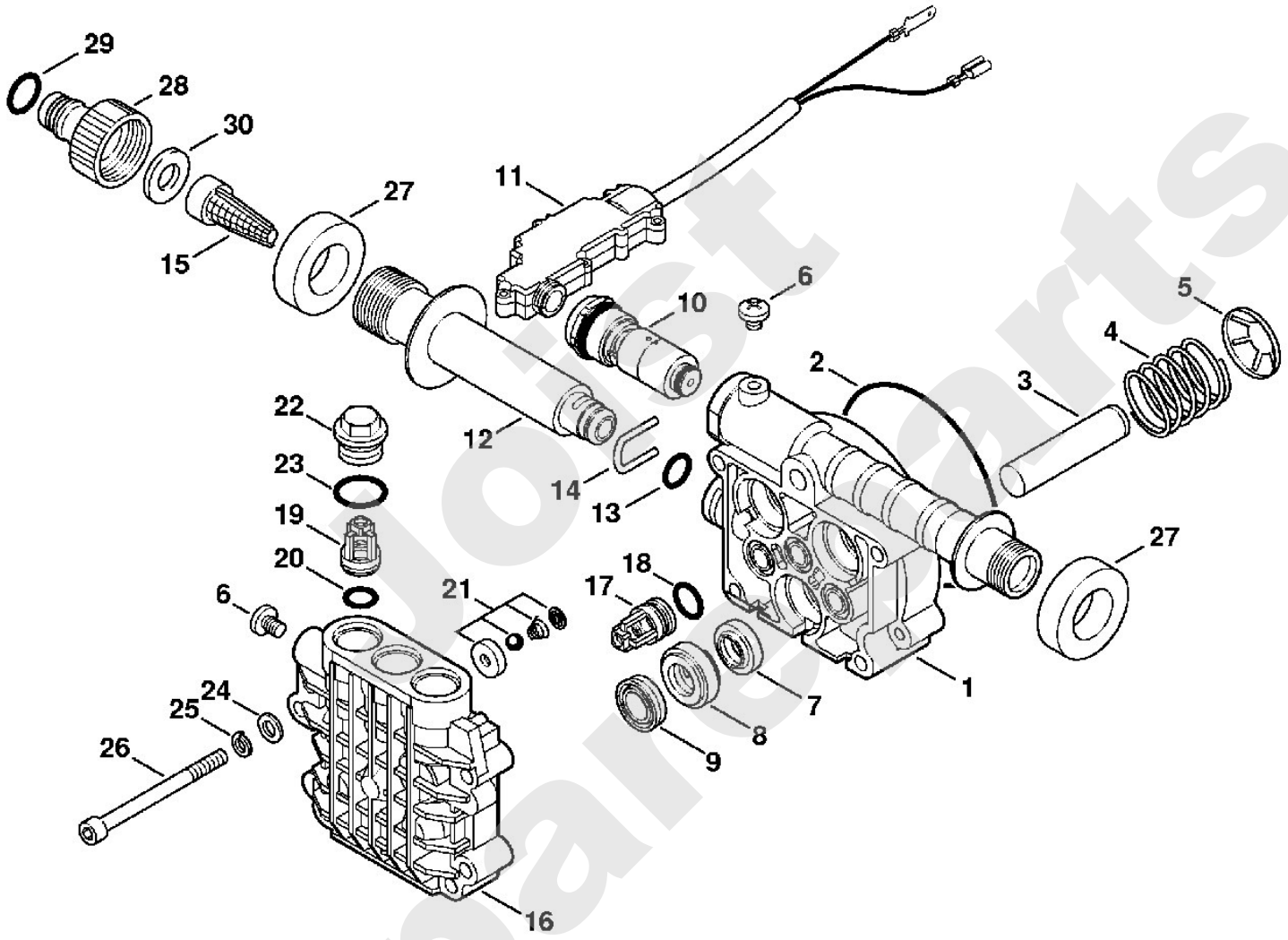

Reiniger / Kaltwasser-Hochdruckreiniger / RE 107
Stückliste (3/11): C - Fahrwagen, Abdeckhaube

Art.Nr.	Artikel	Bild-Nr.	Stk-Zahl
4755 791 3500	Benennung: Rahmen	1	1
4755 790 5700	Benennung: Rad	2	2
	Benennung: Sicherung (D)	3	1
0000 967 3765	Benennung: Warnhinweis Piktogramm RE	4	1
4755 602 0400	Benennung: Abdeckung	5	1
9104 007 4281	Benennung: Schraube IS-P5x18	6	20
4755 605 1006	Benennung: Kondensator 30 µF TI: (56.2008)	7	1
4755 605 1003	Benennung: Kondensator 70 µF BR 120 V/60 Hz	8	1
0751 010 7049	Benennung: Kabelbinder	9	1
0751 010 7049	Benennung: Kabelbinder J	9	3
4755 605 1004	Benennung: Kondensator 70 µF J	10	1
4755 605 1005	Benennung: Kondensator 70 µF J	11	1
4755 440 1900	Benennung: Leitung J	12	1
4755 440 1000	Benennung: Steckverteiler J	13	2
4755 432 1000	Benennung: Schaltergehäuse	14	1
4733 435 0300	Benennung: Schalter	15	1
4755 440 2000	Benennung: Anschlussleitung Europa	16	1
4765 440 2001	Benennung: Anschlussleitung GB, IRL, MAL	17	1
4755 440 2002	Benennung: Anschlussleitung AUS, NZ	18	1
4755 440 2003	Benennung: Anschlussleitung ZA	19	1
4755 440 2004	Benennung: Anschlussleitung BR, J, TWN	20	1
4755 790 5600	Benennung: Griffrahmen	21	1
4755 791 5400	Benennung: Halter	22	1
9104 006 4291	Benennung: Schraube P5x25	23	2
4755 431 2500	Benennung: Kabelschelle	24	1
9104 007 4304	Benennung: Schraube IS-P5x50	25	2
4755 706 2100	Benennung: Abdeckhaube RE 107	26	1
0000 967 3723	Benennung: Hinweisschild	27	1
4755 792 2700	Benennung: Deckel	28	1
4915 502 0801	Benennung: Reinigungsnadel	29	1

Joist Spareparts

Reiniger / Kaltwasser-Hochdruckreiniger / RE 107
Stückliste (3/11): C - Fahrwagen, Abdeckhaube

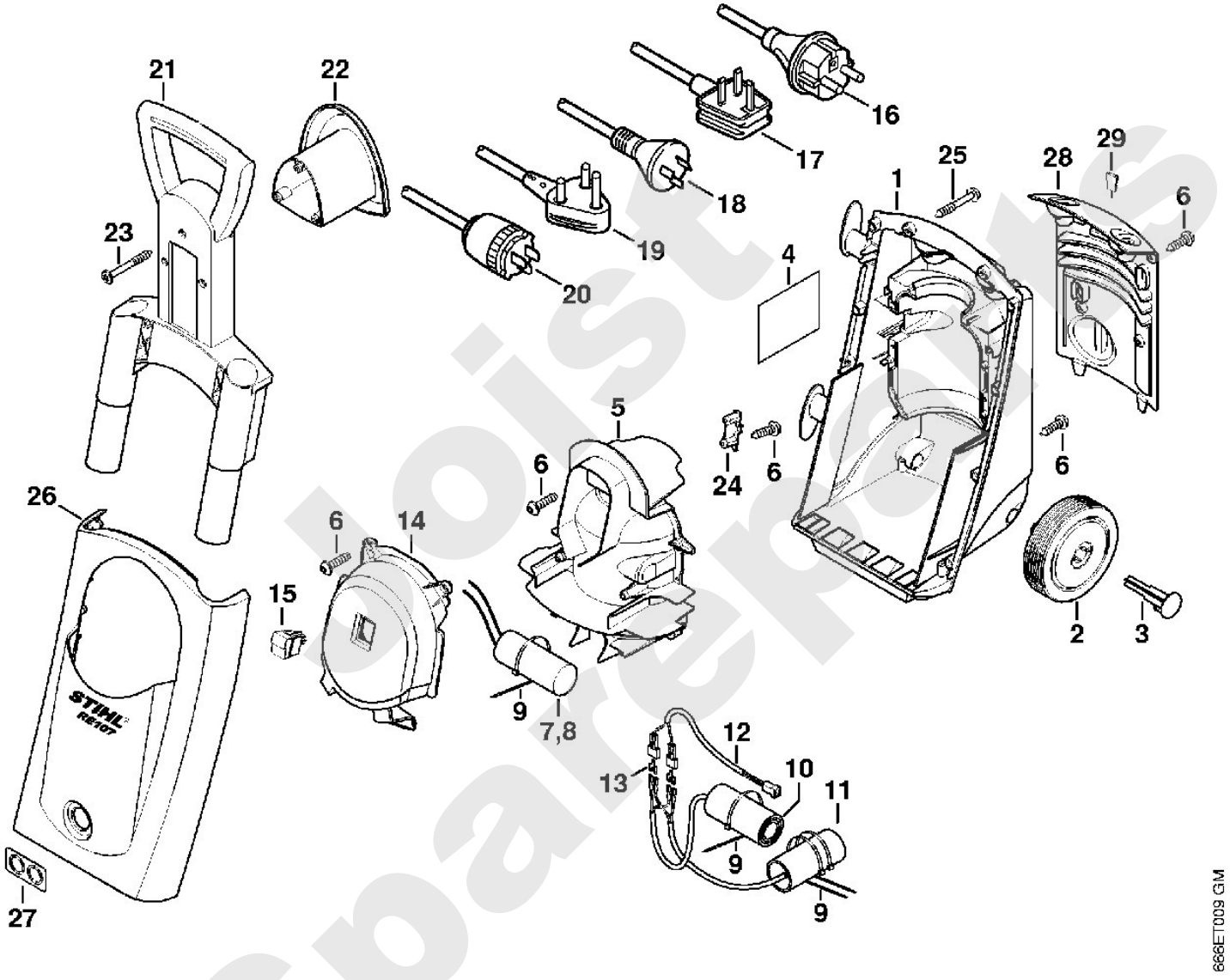

Loist Spareparts

Reiniger / Kaltwasser-Hochdruckreiniger / RE 107
Stückliste (4/11): D - Pistole, Strahlrohr

Art.Nr.	Artikel	Bild-Nr.	Stk-Zahl
4915 500 1320	Benennung: Pistole		1
4915 500 6603	Benennung: Griff	1	1
	Benennung: Sicherungshebel (D)	2	1
9104 003 4113	Benennung: Schraube IS-P3x16	3	7
4915 500 2201	Benennung: Winkelrohr	4	1
9645 948 7500	Benennung: RDR A 9,25x1,78-NBR70	5	1
4915 500 0603	Benennung: Ventil	6	1
4915 502 5400	Benennung: Federknopf	7	1
4915 505 0901	Benennung: Bügel	8	1
4915 502 1504	Benennung: Hebel	9	1
4915 500 1103	Benennung: Druckrohr	10	1
4915 505 0104	Benennung: Feder	11	1
4915 500 0929	Benennung: Strahlrohr	12	1
9645 948 7490	Benennung: RDR A 9x2,6-NBR90	13	1
4915 500 6347	Benennung: Düse	14	1
	Benennung: RDR A 9x1,2-NBR90 (D)	15	1
9645 948 3046	Benennung: RDR A 7x1,2-NBR90	16	1
	Benennung: Feder (D)	17	1
	Benennung: Bügel (D)	18	1
	Benennung: Schieber (D)	19	1
4915 505 0902	Benennung: Bügel	20	1
4915 500 0828	Benennung: Hochdruckschlauch DN 6, 7 m, Textilgewebe	21	1
4915 500 0818	Benennung: Hochdruckschlauch DN 6, 9 m (B)	22	1
9645 951 3076	Benennung: RDR A 5,1x1,6-Viton	23	1
9645 945 7497	Benennung: RDR A 9,6x2,4-NBR70	24	1
4900 500 6324	Benennung: Düse blau	25	1
4900 500 6322	Benennung: Düse türkis BR 120 V, J 50 Hz, TWN	26	1
4900 500 6321	Benennung: Düse grün BR 220 V, J 60 Hz, PH	27	1
4900 500 1698	Benennung: Rotordüse 1 türkisfarbener Punkt	28	1
4900 500 1631	Benennung: Rotordüse 1 weißer Punkt TWN	29	1
4915 500 5603	Benennung: Sprühset	30	1
4915 507 0101	Benennung: Reinigungsmittelflasche	31	1

Spare parts

Reiniger / Kaltwasser-Hochdruckreiniger / RE 107
Stückliste (4/11): D - Pistole, Strahlrohr

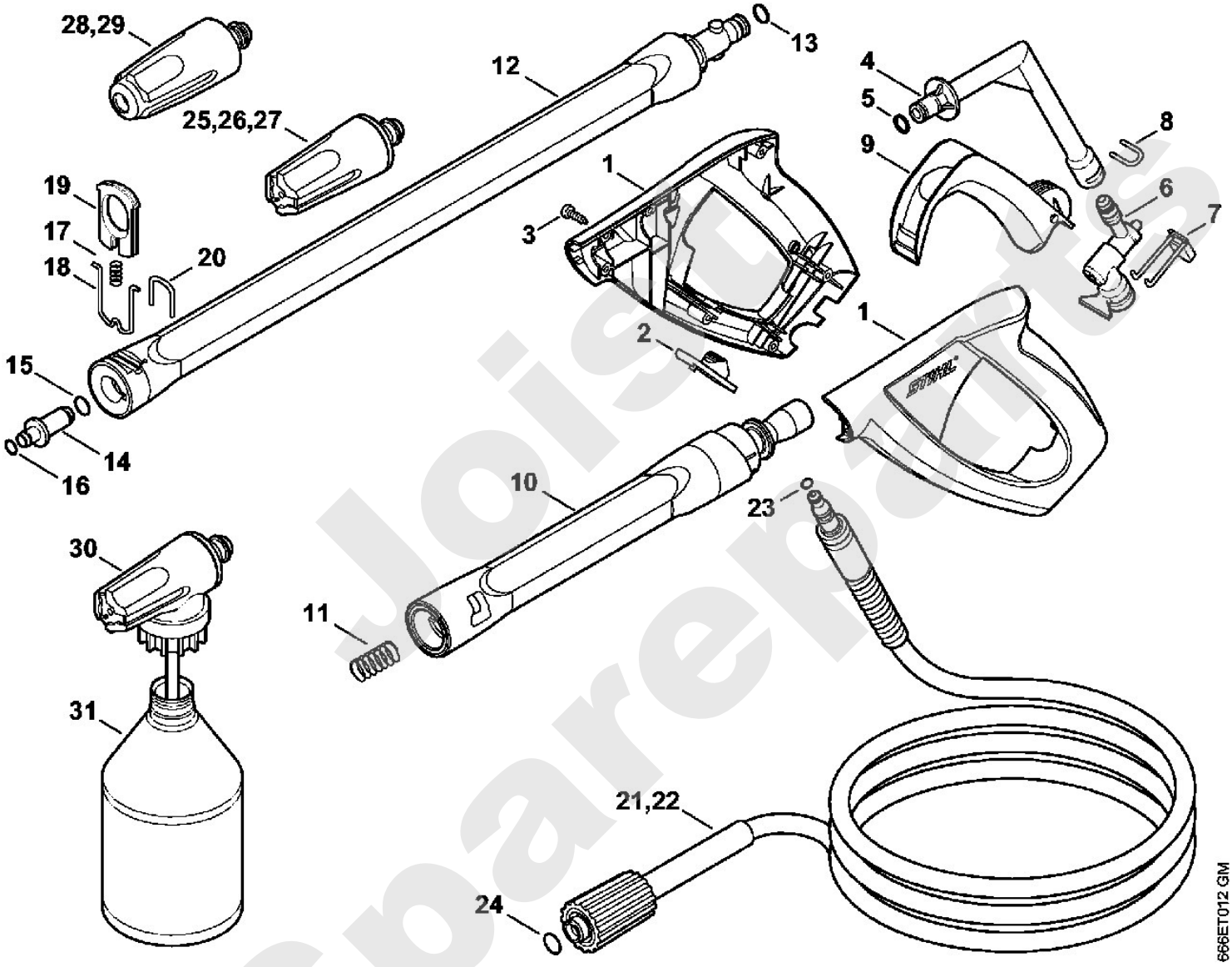

Joisp Spareparts

Reiniger / Kaltwasser-Hochdruckreiniger / RE 107
Stückliste (5/11): E - Pistole, Strahlrohr

Art.Nr.	Artikel	Bild-Nr.	Stk-Zahl
4915 500 1301	Benennung: Pistole TI: (05.2007)		1
4915 500 6602	Benennung: Griff TI: (05.2007)	1	1
	Benennung: Sicherungshebel (D) TI: (05.2007)	2	1
9104 007 4112	Benennung: Schraube P3x14 TI: (05.2007)	3	8
4915 500 2200	Benennung: Winkelrohr TI: (05.2007)	4	1
9645 948 7500	Benennung: RDR A 9,25x1,78-NBR70 TI: (05.2007)	5	1
4915 500 0603	Benennung: Ventil TI: (05.2007)	6	1
4915 502 5400	Benennung: Federknopf TI: (05.2007)	7	1
4915 505 0900	Benennung: Bügel TI: (05.2007)	8	1
4915 502 1502	Benennung: Hebel TI: (05.2007)	9	1
4915 500 1101	Benennung: Druckrohr TI: (05.2007)	10	1
4915 505 0102	Benennung: Feder TI: (05.2007)	11	1
4915 500 0923	Benennung: Strahlrohr TI: (05.2007)	12	1
9645 948 7501	Benennung: RDR A 9,3x2,4-NBR90 TI: (05.2007)	13	1
4915 500 6349	Benennung: Düse TI: (05.2007)	14	1
	Benennung: RDR A 9x1,2-NBR90 (D) TI: (05.2007)	15	1
9645 948 3046	Benennung: RDR A 7x1,2-NBR90 TI: (05.2007)	16	1
	Benennung: Feder (D) TI: (05.2007)	17	1
	Benennung: Bügel (D) TI: (05.2007)	18	1
4915 500 0828	Benennung: Hochdruckschlauch DN 6, 7 m, Textilgewebe TI: (05.2007)	19	1
4915 500 0818	Benennung: Hochdruckschlauch DN 6, 9 m (B) TI: (05.2007)	20	1
9645 951 3076	Benennung: RDR A 5,1x1,6-Viton TI: (05.2007)	21	1
9645 945 7497	Benennung: RDR A 9,6x2,4-NBR70 TI: (05.2007)	22	1
4900 500 6311	Benennung: Düse (4 Punkte) TI: (05.2007)	23	1
4900 500 6309	Benennung: Düse (2 Punkte) BR 120 V, J 50 Hz, TWN TI: (05.2007)	24	1
4900 500 6308	Benennung: Düse (1 Punkt) BR 220 V, J 60 Hz, PH TI: (05.2007)	25	1
4900 500 1630	Benennung: Rotordüse 1 grüner Punkt TI: (05.2007)	26	1
4900 500 1676	Benennung: Rotordüse TWN TI: (05.2007)	27	1
4915 500 5602	Benennung: Sprühset TI: (05.2007)	28	1
4915 507 0101	Benennung: Reinigungsmittelflasche TI: (05.2007)	29	1

Joist spareparts

Reiniger / Kaltwasser-Hochdruckreiniger / RE 107
Stückliste (5/11): E - Pistole, Strahlrohr

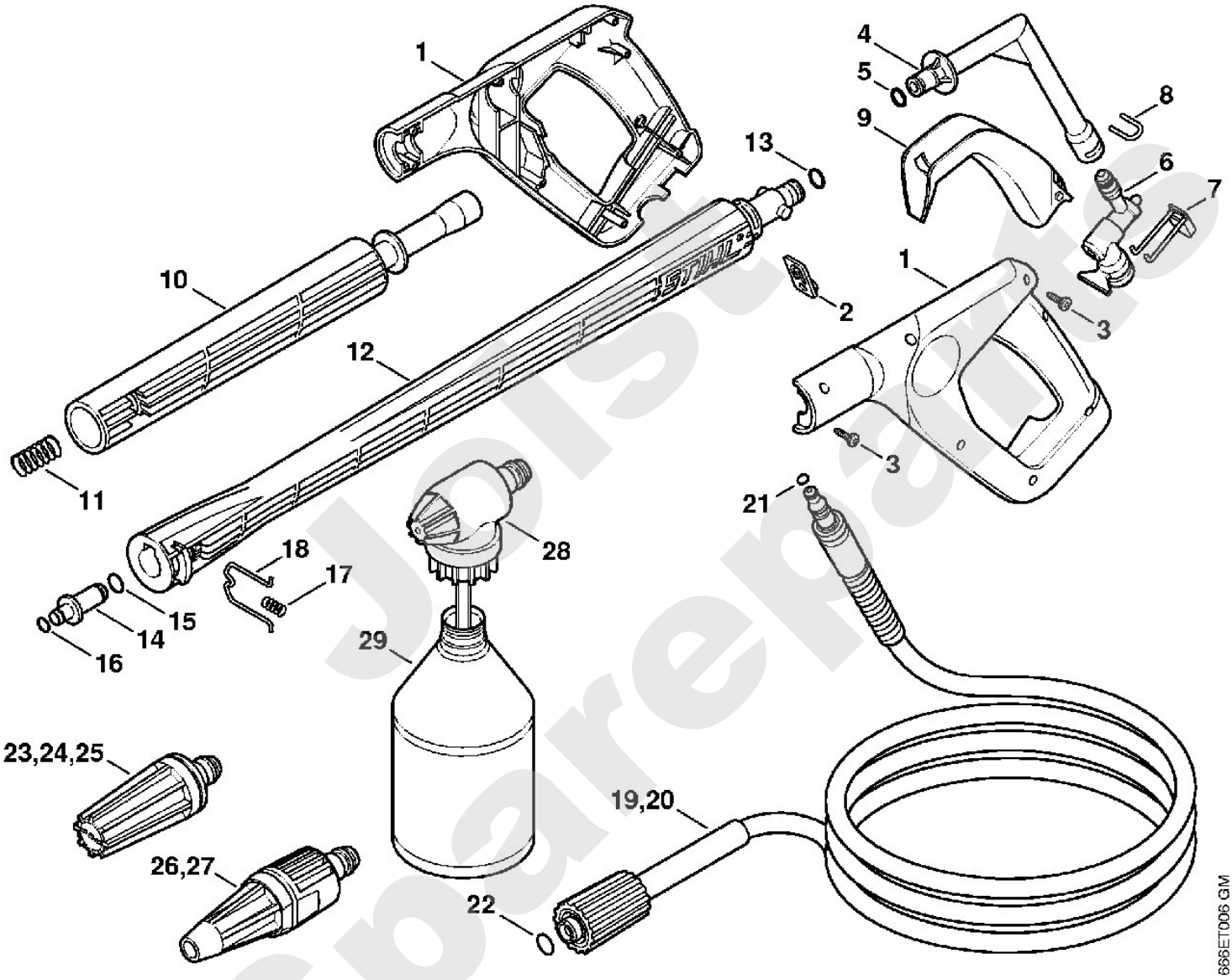

Jolstu Sparepartes

Reiniger / Kaltwasser-Hochdruckreiniger / RE 107
Stückliste (6/11): F - Zubehör

Art.Nr.	Artikel	Bild-Nr.	Stk-Zahl
4900 500 0303	Benennung: Verlängerungsrohr	1	1
9645 948 7490	Benennung: RDR A 9x2,6-NBR90	2	1
4915 505 0104	Benennung: Feder	3	1
4900 500 0302	Benennung: Verlängerungsrohr	4	1
9645 948 7501	Benennung: RDR A 9,3x2,4-NBR90	5	1
4915 505 0102	Benennung: Feder	6	1
4915 500 0829	Benennung: Hochdruckschlauch DN 6, 7 m, Textilgewebe	7	1
9645 945 7497	Benennung: RDR A 9,6x2,4-NBR70	8	1
4915 500 0836	Benennung: Hochdruckschlauch DN 6, 9 m, Stahlgewebe	9	1
9645 951 3076	Benennung: RDR A 5,1x1,6-Viton	10	1
4900 500 1902	Benennung: Strahlrohr, abgewinkelt	11	1
4900 503 1500	Benennung: Muffe	12	1
4900 502 1001	Benennung: Düse	13	1
4900 502 0901	Benennung: Schutzkappe	14	1
4900 500 6700	Benennung: Kupplung	15	1
4900 500 1903	Benennung: Strahlrohr, abgewinkelt	16	1
4900 502 0900	Benennung: Schutzkappe	17	1
4900 502 1033	Benennung: Düse 2506	18	1
9645 945 7501	Benennung: RDR A 9,3x2,4-NBR70	19	1
4915 500 6702	Benennung: Kupplung	20	1

Joist Spareparts

Reiniger / Kaltwasser-Hochdruckreiniger / RE 107
Stückliste (6/11): F - Zubehör

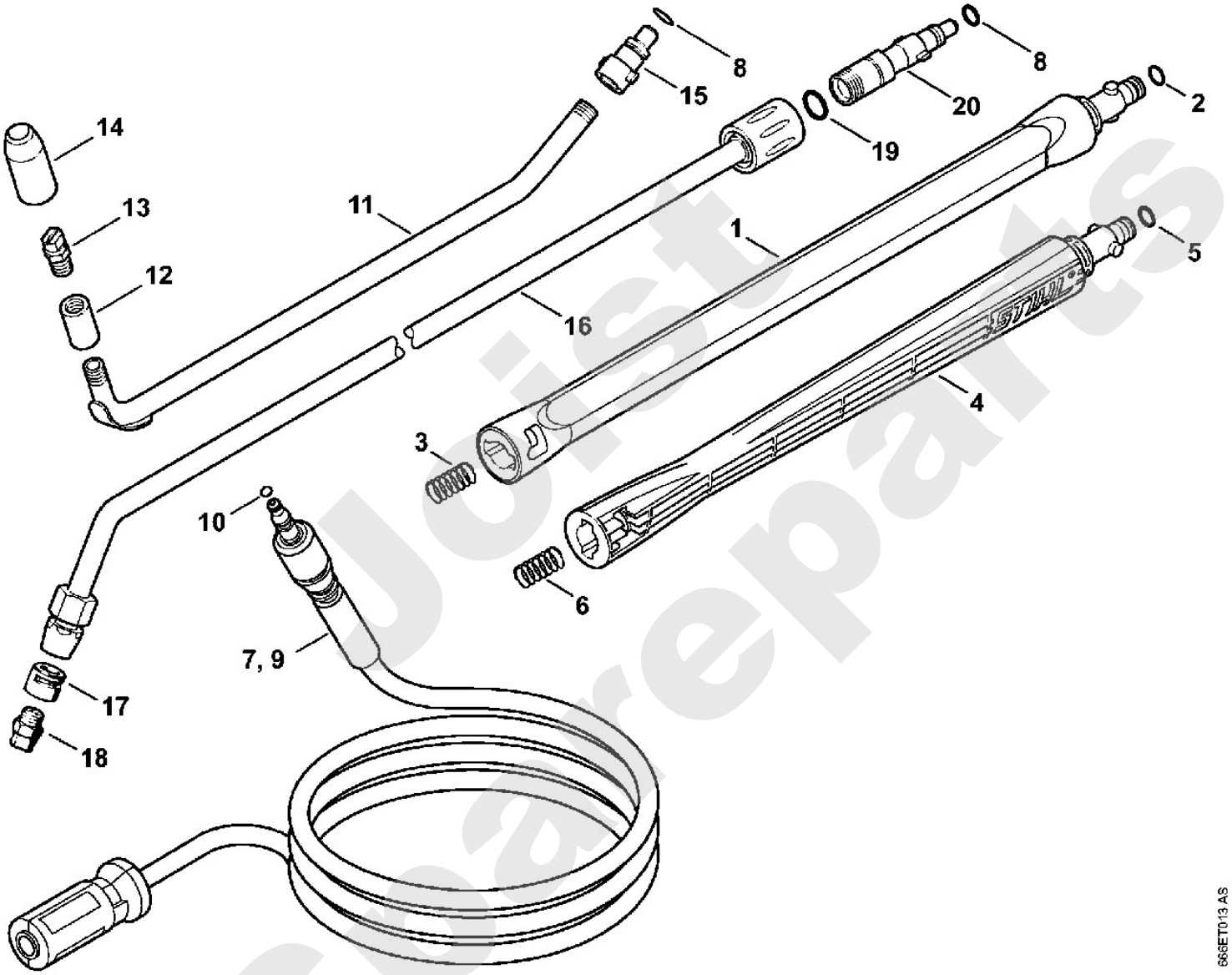

Jolist Spareparts

Reiniger / Kaltwasser-Hochdruckreiniger / RE 107
Stückliste (7/11): G - Waschbürste, Saugschlauch

Art.Nr.	Artikel	Bild-Nr.	Stk-Zahl
4900 500 5900	Benennung: Rotierende Waschbürste	1	1
9093 021 2400	Benennung: Blechschraube DIN7982-3,5x13	2	1
4900 500 0703	Benennung: Gelenk	3	1
	Benennung: Runddichtring (D)	4	2
4900 504 0402	Benennung: Rohr	5	1
4900 500 6700	Benennung: Kupplung	6	1
9645 945 7497	Benennung: RDR A 9,6x2,4-NBR70	7	1
4900 500 3101	Benennung: Waschbürstenkopf (C)	8	1
4900 500 3102	Benennung: Waschbürstenkopf	9	1
4900 505 1301	Benennung: Gewindekappe	10	1
4900 500 6100	Benennung: Reinigungsset		1
4900 500 6000	Benennung: Flächenwaschbürste	11	1
4900 500 6305	Benennung: Düse	12	1
4900 500 6306	Benennung: Düse, abgwinkelt	13	1
4900 500 0500	Benennung: Saugschlauch		1
4900 500 0100	Benennung: Schlauchanschluss	14	1
9771 021 1500	Benennung: Schlauchschelle 16-25	15	2
	Benennung: Schlauch 1/2"x3 m (D)	16	1
4706 678 1150	Benennung: Schlauch 1/2"x1 m (A,B)		1
4900 500 2400	Benennung: Saugkopf	17	1

Joist Spareparts

Reiniger / Kaltwasser-Hochdruckreiniger / RE 107
Stückliste (7/11): G - Waschbürste, Saugschlauch

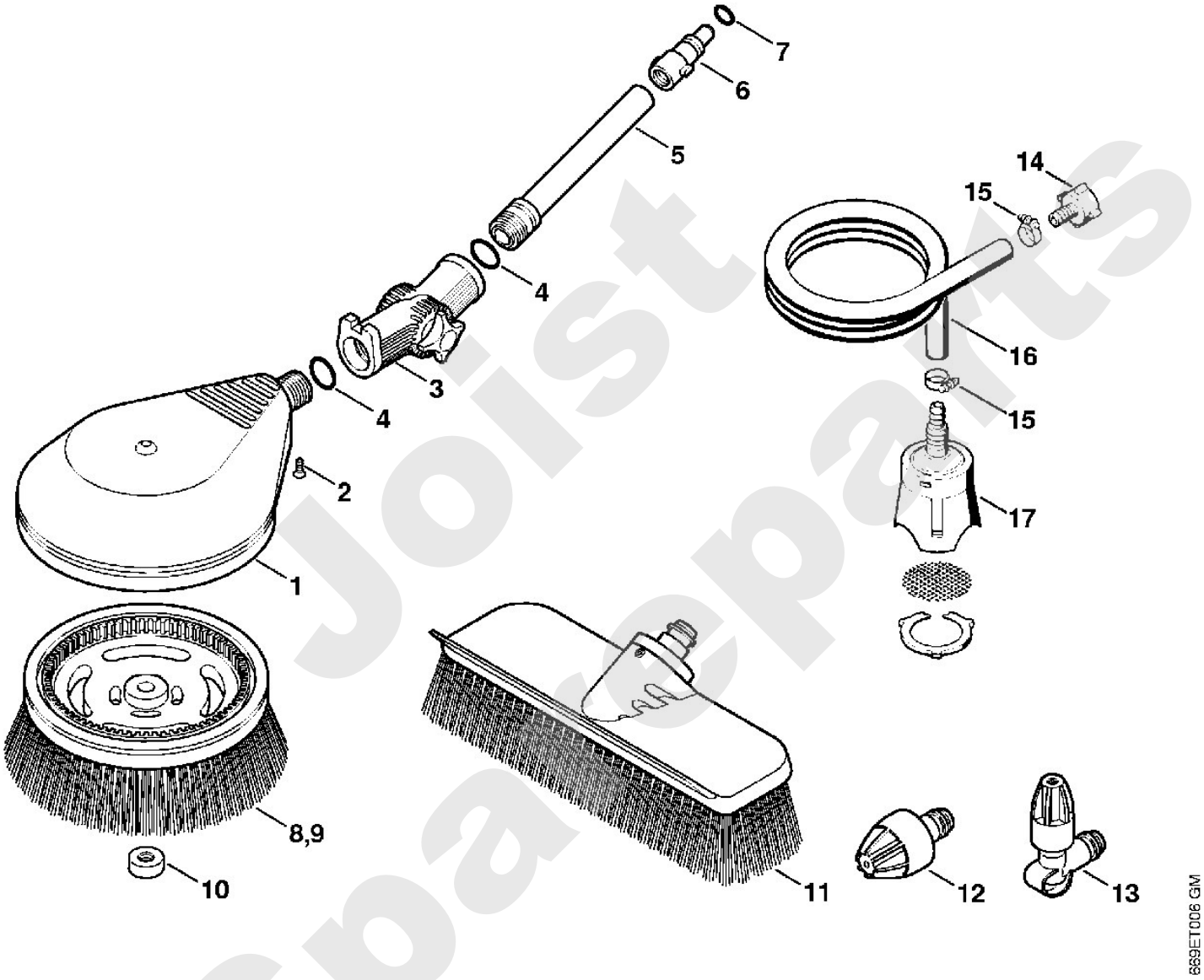

Joist Spare Parts

Reiniger / Kaltwasser-Hochdruckreiniger / RE 107
Stückliste (8/11): H - Rohrreinigungsset, Sand-Nassstrahleinricht

Art.Nr.	Artikel	Bild-Nr.	Stk-Zahl
4900 500 8000	Benennung: Rohrreinigungsset 15 m	1	1
4900 500 6800	Benennung: Führung	2	1
4900 503 0201	Benennung: Überwurfmutter	3	1
4900 500 6700	Benennung: Kupplung	4	1
9645 945 7497	Benennung: RDR A 9,6x2,4-NBR70	5	1
4900 500 1801	Benennung: Sand-Nassstrahleinrichtung		1
4900 500 2800	Benennung: Düsengehäuse	6	1
	Benennung: Schraube (D)	7	1
	Benennung: Sechskantmutter (D)	8	1
	Benennung: Schraube (D)	9	1
4900 502 1002	Benennung: Düse 5 Stück	10	1
9645 945 7522	Benennung: RDR A 11x2-NBR70	11	1
4900 502 1012	Benennung: Düse	12	1
4900 502 1011	Benennung: Düse	13	1
4900 505 0300	Benennung: Sprengring	14	1
4900 504 0401	Benennung: Rohr	15	1
4900 503 2301	Benennung: Buchse	16	1
4900 501 0601	Benennung: Griffschlauch	17	1
4900 500 5201	Benennung: Schlauch	18	1

Joist Spareparts

Reiniger / Kaltwasser-Hochdruckreiniger / RE 107
Stückliste (8/11): H - Rohrreinigungsset, Sand-Nassstrahleinricht

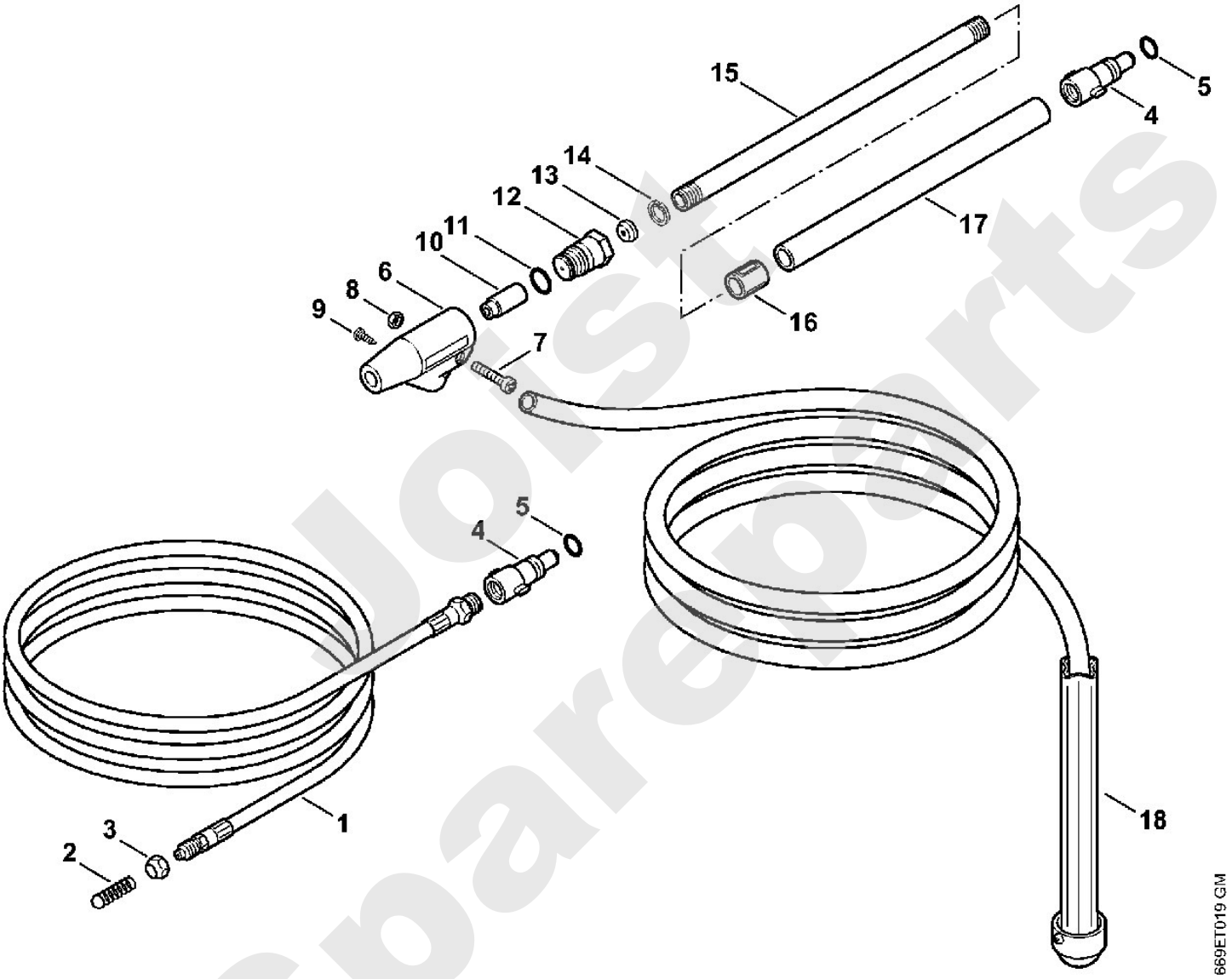

Jost Spareparts

Reiniger / Kaltwasser-Hochdruckreiniger / RE 107
Stückliste (9/11): J - Flächenreiniger RA 101

Art.Nr.	Artikel	Bild-Nr.	Stk-Zahl
4900 500 3902	Benennung: Flächenreiniger RA 101	1	1
4900 500 0704	Benennung: Gelenk	2	1
9645 948 7501	Benennung: RDR A 9,3x2,4-NBR90	3	1
4900 007 1051	Benennung: Dichtungssatz	4	1
	Benennung: Abdeckung (D)	5	1
4900 500 7800	Benennung: Abdeckung	6	1
4900 505 0904	Benennung: Bügel	7	1
4900 505 0902	Benennung: Bügel	8	1
4900 505 0901	Benennung: Bügel	9	1
4900 505 0903	Benennung: Bügel	10	1
9104 007 4281	Benennung: Schraube IS-P5x18	11	4
4900 500 7700	Benennung: Drehgriff	12	1
9104 007 4281	Benennung: Schraube IS-P5x18	13	6
4900 500 4901	Benennung: Rotor	14	1
	Benennung: Regelventil (D)	15	1
4900 505 0905	Benennung: Bügel	16	1
4900 500 6351	Benennung: Satz Düsen		2
	Benennung: Düsenhalter (D)	17	1
4900 505 0906	Benennung: Bügel	18	1
4900 505 0905	Benennung: Bügel	19	1
	Benennung: Düse (1 Punkt) (D)	20	1
	Benennung: Düse (2 Punkte) (D)	21	1
4900 504 0502	Benennung: Borstenring	22	1
0000 967 3745	Benennung: Warnschild	23	1
4900 500 0303	Benennung: Verlängerungsrohr	24	1
9645 948 7490	Benennung: RDR A 9x2,6-NBR90	25	1
4915 505 0104	Benennung: Feder	26	1

Joist Spareparts

Reiniger / Kaltwasser-Hochdruckreiniger / RE 107
Stückliste (9/11): J - Flächenreiniger RA 101

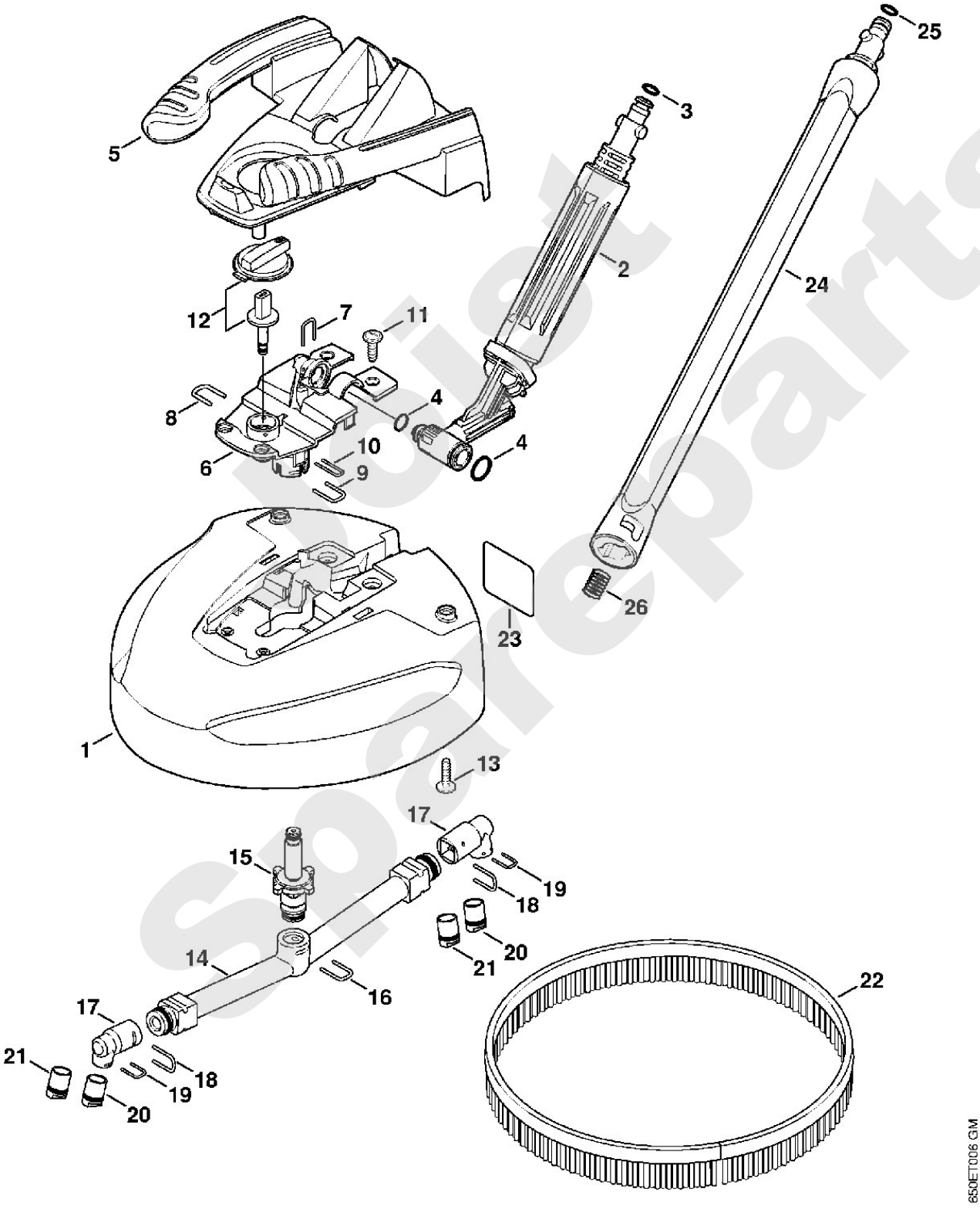

Select Spareparts

Reiniger / Kaltwasser-Hochdruckreiniger / RE 107
Stückliste (10/11): K - Flächenreiniger RA 100 (f. ältere Bauart)

Art.Nr.	Artikel	Bild-Nr.	Stk-Zahl
4900 500 3901	Benennung: * Flächenreiniger RA 100 (C)	1	1
4900 500 0702	Benennung: * Gelenk	2	1
9645 948 7501	Benennung: * RDR A 9,3x2,4-NBR90	3	1
4900 500 4900	Benennung: * Rotor	4	1
4900 505 0900	Benennung: * Bügel	5	2
4900 500 6350	Benennung: * Satz Düsen	6	1
4900 505 0901	Benennung: * Bügel	7	1
4900 502 3100	Benennung: * Bürste 3 Stück	8	1
0000 967 3745	Benennung: * Warnschild	9	1
4900 504 1700	Benennung: * Schürze	10	1
9440 069 2532	Benennung: * Blindniet 3,2x8	11	3
4900 500 0302	Benennung: * Verlängerungsrohr	12	1
4915 505 0102	Benennung: * Feder	13	1

Joist Spareparts

Reiniger / Kaltwasser-Hochdruckreiniger / RE 107
Stückliste (10/11): K - Flächenreiniger RA 100 (f. ältere Bauart)

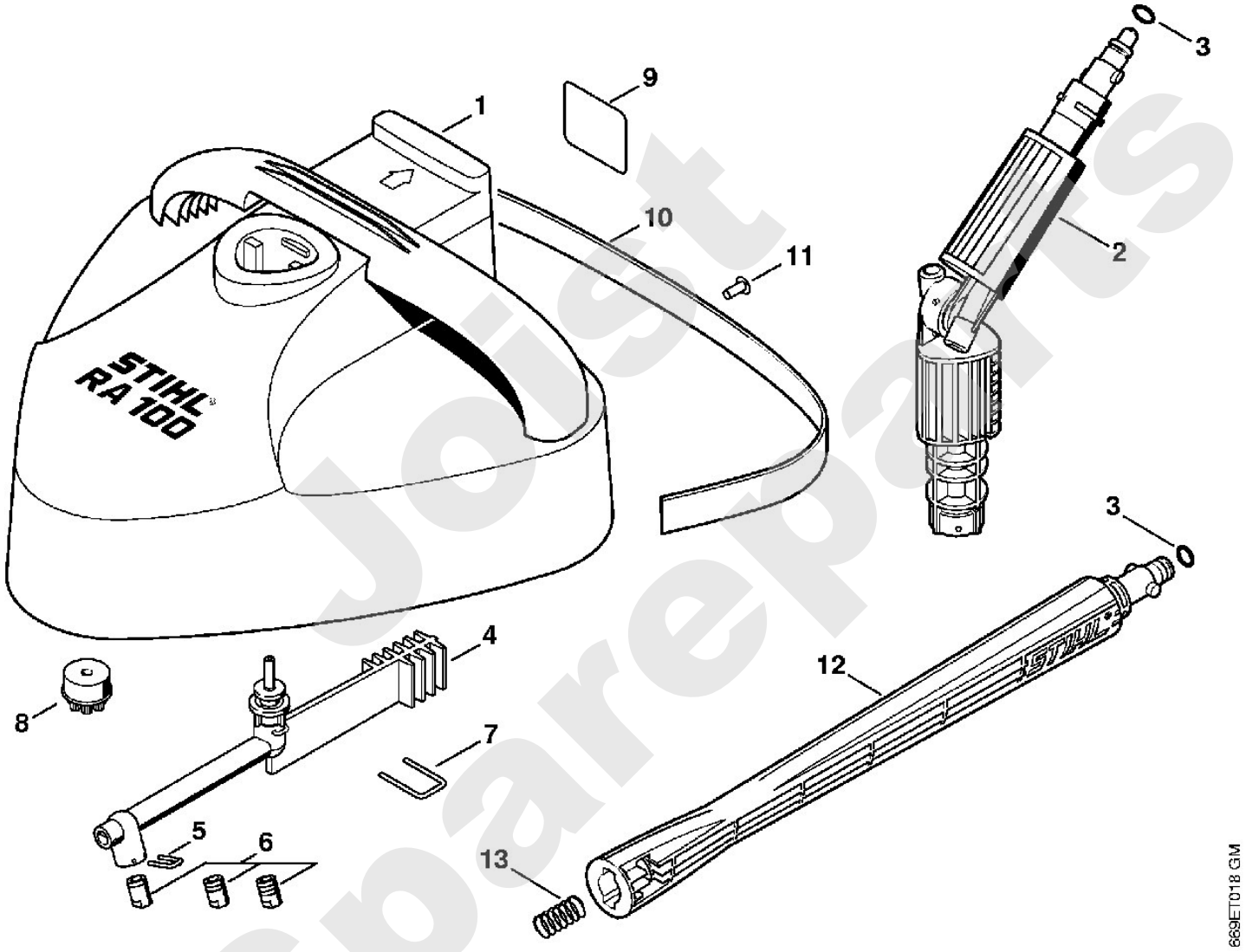

Joist Spareparts

Reiniger / Kaltwasser-Hochdruckreiniger / RE 107
Stückliste (11/11): L - Maschinennummer

Art.Nr.	Artikel	Bild-Nr.	Stk-Zahl
	Benennung: Position der Maschinennummer (D)	1	1

Joist Sparepart

Reiniger / Kaltwasser-Hochdruckreiniger / RE 107
Stückliste (11/11): L - Maschinennummer

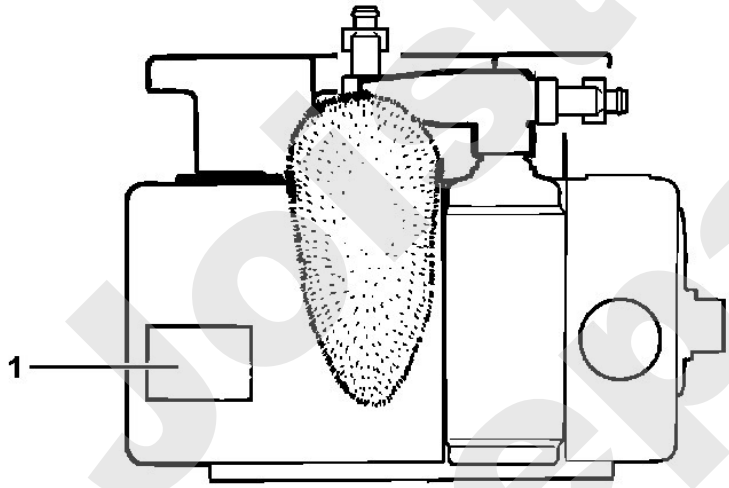

4737-GET-0000-A0

Joist Spareparts