Reiniger / Kaltwasser-Hochdruckreiniger / RE 106 K
Stückliste (1/10): A - Elektromotor

Art.Nr.	Artikel	Bild-Nr.	Stk-Zahl
4737 600 0200	Benennung: Elektromotor 230 V/50 Hz (C)	1	1
4737 600 0201	Benennung: Elektromotor 100 V/50 Hz	1	1
4737 600 0202	Benennung: Elektromotor 100 V/60 Hz	1	1
4737 600 0203	Benennung: Elektromotor 120 V/60 Hz	1	1
4737 600 0204	Benennung: Elektromotor 220 V/60 Hz	1	1
9503 003 6650	Benennung: Kugellager DIN625-6203-2RS	2	1
	Benennung: Rotor (D)	3	1
4737 607 3000	Benennung: Lüfterrad (C)	4	1
4737 608 2700	Benennung: Klemmring (C)	5	1
	Benennung: Antriebsgehäuse (D)	6	1
9045 318 1090	Benennung: Zylinderschraube DIN912-M5x40-8.8	7	1
9630 003 1751	Benennung: WDR BA17x35x7	8	1
9503 003 0471	Benennung: Kugellager DIN625-6303 (C)	9	1
9503 003 8335	Benennung: Kugellager DIN625-6303-RS (C)	10	1
4737 701 3000	Benennung: Taumelscheibe 8°30' 230 - 240 V	11	1
4737 701 3001	Benennung: Taumelscheibe 7°20' 100 V/50 Hz, 220 V/60 Hz	11	1
4737 701 3002	Benennung: Taumelscheibe 6°45' 100 - 120 V/60 Hz	11	1
4737 764 2350	Benennung: Nadellager	12	1
4737 430 1100	Benennung: Schaltergehäuse	13	1
4737 439 0500	Benennung: Dichtung	14	1
4737 605 1000	Benennung: Kondensator 30 µF Europa, RP	15	1
4737 605 1001	Benennung: Kondensator 25 µF AUS, NZ (C)	15	1
4737 605 1003	Benennung: Kondensator 70 µF J	15	1
4737 605 1004	Benennung: Kondensator 80 µF TWN	15	1
4728 605 1002	Benennung: Kondensator 70 µF J	16	1
9330 630 0100	Benennung: Fächerscheibe DIN6798-A4,3	17	1
9039 488 0659	Benennung: Gewindeformschraube DIN7500-M4x10	18	1
4737 430 0501	Benennung: Schalter	19	1
4737 430 0500	Benennung: Schalter	20	1
4737 430 0502	Benennung: Schalter J	20	1
4737 440 2000	Benennung: Anschlussleitung Europa	21	1
4737 440 2002	Benennung: Anschlussleitung AUS, NZ	22	1
4737 440 2003	Benennung: Anschlussleitung ZA	23	1
4737 440 2001	Benennung: Anschlussleitung GB	24	1
4737 440 2004	Benennung: Anschlussleitung J, TWN (C)	25	1
0751 010 7056	Benennung: Kabelbinder J	26	1

Sparepartsjoist

Reiniger / Kaltwasser-Hochdruckreiniger / RE 106 K
Stückliste (1/10): A - Elektromotor

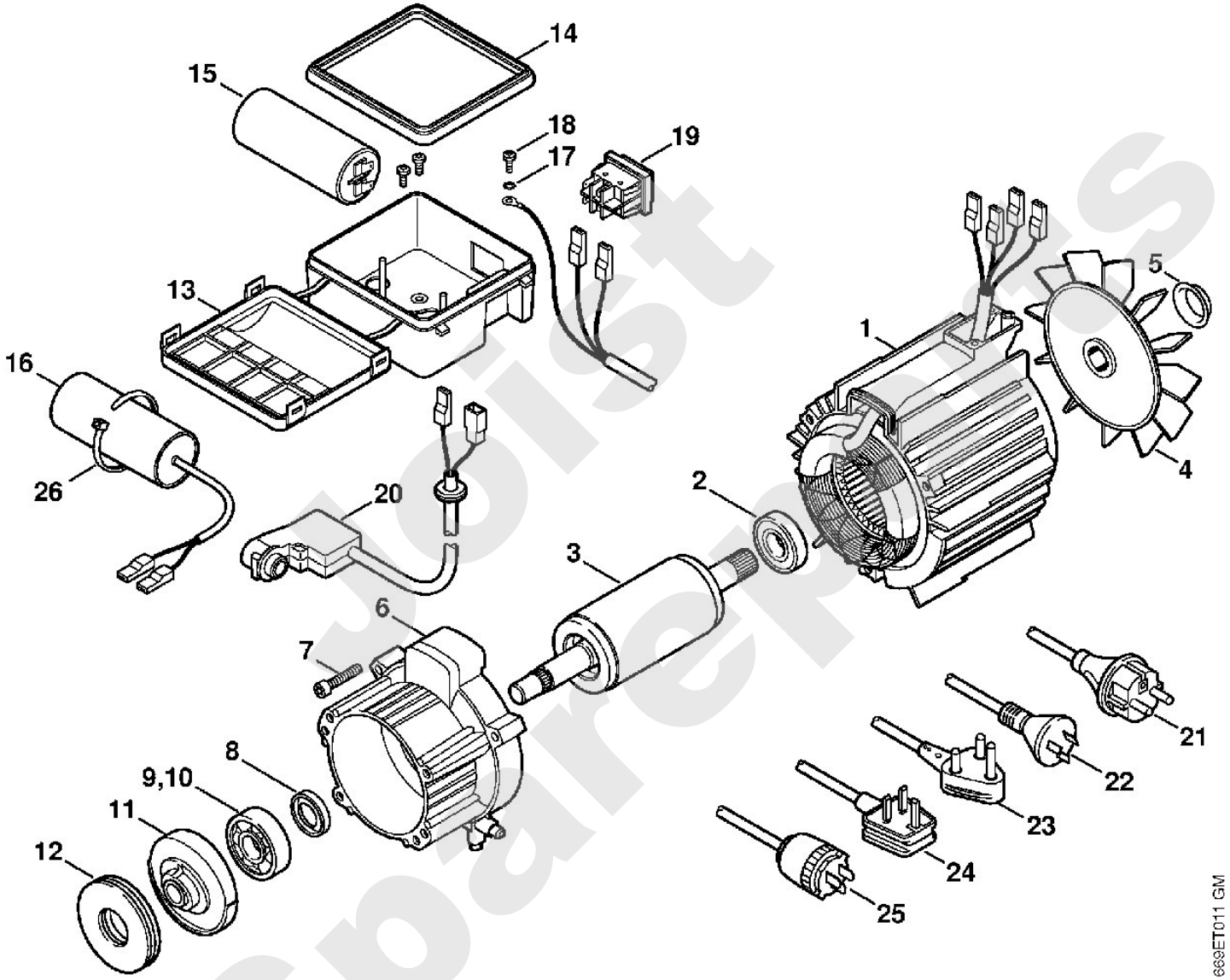

Joist Spareparts

Reiniger / Kaltwasser-Hochdruckreiniger / RE 106 K
Stückliste (2/10): B - Pumpengehäuse, Ventilblock

Art.Nr.	Artikel	Bild-Nr.	Stk-Zahl
4737 700 4000	Benennung: Pumpengehäuse	1	1
4737 760 7051	Benennung: Satz Kolben (B)	2	1
	Benennung: Klemmscheibe (D)	3	3
4737 708 3300	Benennung: Feder 3 Stück	4	3
4737 510 0300	Benennung: Steuerkolben	5	1
4737 510 0301	Benennung: Steuerkolben J	5	1
4737 510 0302	Benennung: Steuerkolben TWN (C)	5	1
4737 502 2100	Benennung: Sieb	6	1
4719 700 7300	Benennung: Schlauchanschluss	7	1
4719 007 1053	Benennung: Dichtungssatz Schlauchanschluss (D)		1
	Benennung: Flachdichtung (D)	8	1
	Benennung: Runddichtring (D)	9	1
9045 319 1370	Benennung: Zylinderschraube DIN912-M6x30-8.8	10	2
4737 709 2100	Benennung: Wellendichtring	11	3
4737 007 1000	Benennung: Satz Buchse (B)		1
	Benennung: Buchse (D)	12	3
	Benennung: Stützring (D)	13	3
4737 709 0300	Benennung: Hochdruckmanschette	14	3
9645 945 1075	Benennung: RDR DIN3770-N11,2x1,8	15	3
4737 700 6200	Benennung: Ventil		1
	Benennung: Ventil (D)	16	3
9645 945 7540	Benennung: RDR A 12,42x1,78-NBR70	17	6
	Benennung: Ventil (D)	18	3
4737 701 1200	Benennung: Ventilblock	19	1
4737 700 2300	Benennung: Verschlussschraube	20	3
9645 945 1670	Benennung: RDR DIN3770-A16x2	21	3
9645 945 7508	Benennung: RDR A 10.3x2.4-NBR70	22	1
9045 319 1460	Benennung: Zylinderschraube DIN912-M6x65-8.8	23	4
9645 945 8624	Benennung: RDR A 85x2,5-NBR70	24	1

Just Spareparts

Reiniger / Kaltwasser-Hochdruckreiniger / RE 106 K
Stückliste (2/10): B - Pumpengehäuse, Ventilblock

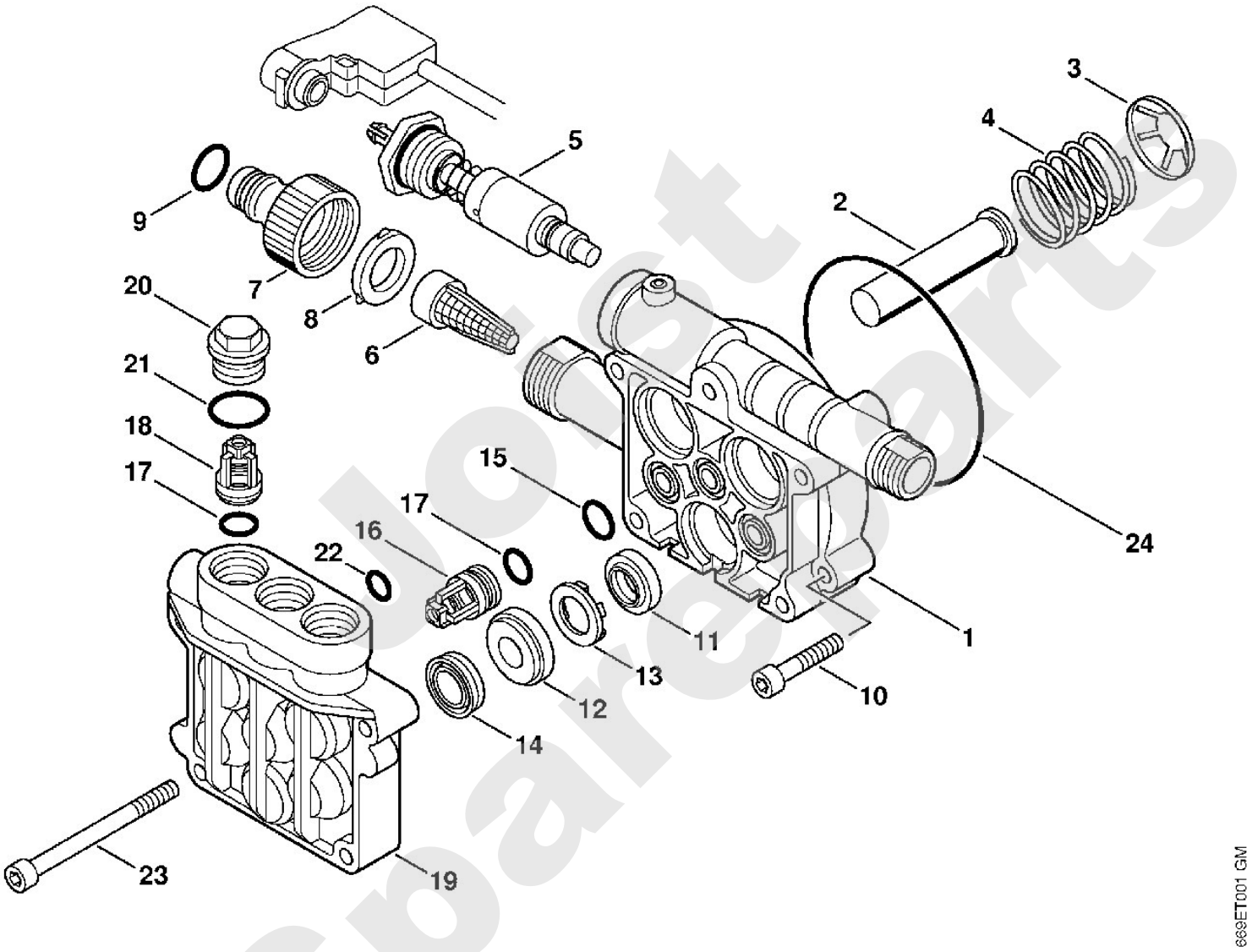

Jetzt Spareparts

Reiniger / Kaltwasser-Hochdruckreiniger / RE 106 K
Stückliste (3/10): C - Abdeckhaube

Art.Nr.	Artikel	Bild-Nr.	Stk-Zahl
4737 706 2100	Benennung: Abdeckhaube	1	1
4737 706 2101	Benennung: Abdeckhaube J	1	1
4737 706 2102	Benennung: Abdeckhaube TWN (C)	1	1
4737 602 0400	Benennung: Abdeckung	2	1
4737 791 3500	Benennung: Rahmen	3	1
4737 791 5401	Benennung: Halter (C)	4	1
9104 007 4299	Benennung: Schraube P5x30	5	8
4737 791 5400	Benennung: Halter	6	1
4737 791 5700	Benennung: Traggriff (C)	7	1
9104 006 4301	Benennung: Schraube P5x65	8	2
4915 502 0801	Benennung: Reinigungsnadel	9	1
0000 967 3723	Benennung: Hinweisschild	10	1
0000 967 3708	Benennung: Warnhinweis Piktogramm RE	11	1

Joist Spareparts

Reiniger / Kaltwasser-Hochdruckreiniger / RE 106 K
Stückliste (3/10): C - Abdeckhaube

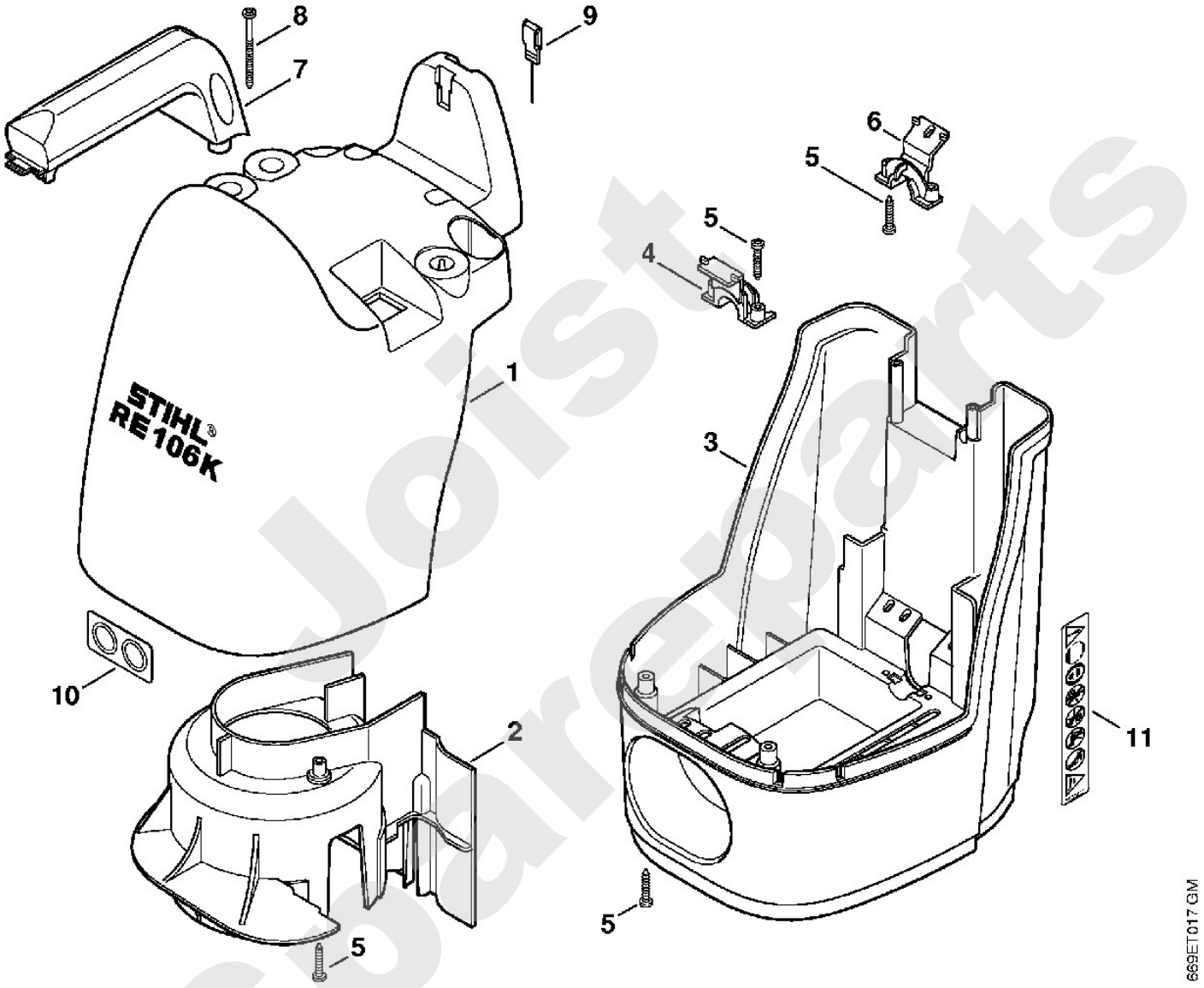

Joist Spareparts

Reiniger / Kaltwasser-Hochdruckreiniger / RE 106 K
Stückliste (4/10): D - Transportwagen

Art.Nr.	Artikel	Bild-Nr.	Stk-Zahl
4900 500 5001	Benennung: Transportwagen (B)		1
4900 791 0200	Benennung: Griff (B)	1	1
9104 006 4301	Benennung: Schraube P5x65 (B)	2	2
4900 791 5400	Benennung: Halter (B)	3	1
9104 006 3051	Benennung: Schraube P5x20 (B,C)	4	2
4900 790 5750	Benennung: Rad (B)		1
	Benennung: Rad (B,D)	5	2
	Benennung: Halter (B,D)	6	2
9104 006 4200	Benennung: Schraube P5x30 (B)	7	2

Joist Spareparts

Reiniger / Kaltwasser-Hochdruckreiniger / RE 106 K
Stückliste (4/10): D - Transportwagen

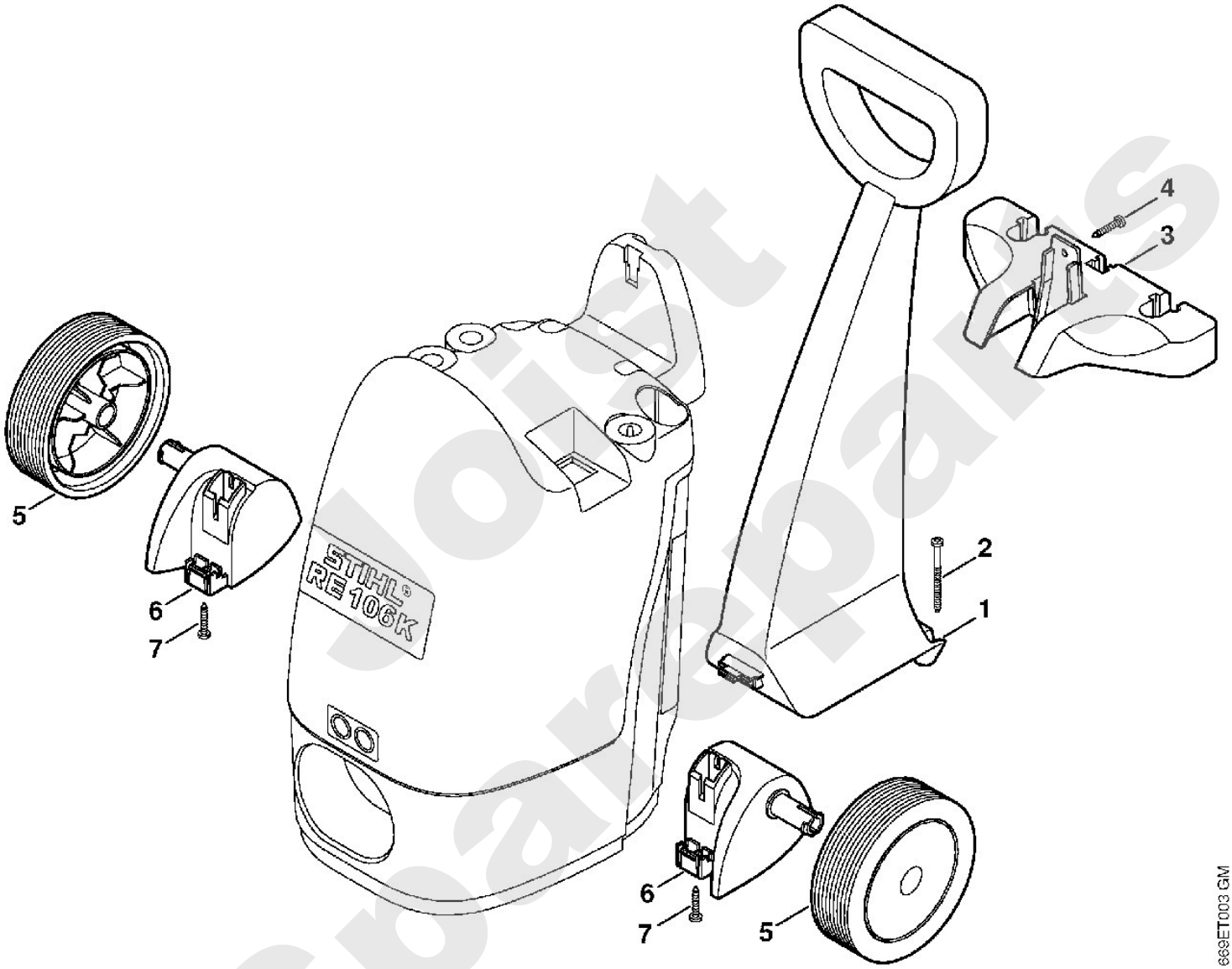

Joist Spareparts

Reiniger / Kaltwasser-Hochdruckreiniger / RE 106 K
Stückliste (5/10): E - Pistole, Strahlrohr

Art.Nr.	Artikel	Bild-Nr.	Stk-Zahl
4915 500 1301	Benennung: Pistole		1
4915 500 6602	Benennung: Griff	1	1
	Benennung: Sicherungshebel (D)	2	1
9104 007 4112	Benennung: Schraube P3x14	3	8
4915 500 2200	Benennung: Winkelrohr	4	1
9645 948 7500	Benennung: RDR A 9,25x1,78-NBR70	5	1
4915 500 0603	Benennung: Ventil	6	1
4915 502 5400	Benennung: Federknopf	7	1
4915 505 0900	Benennung: Bügel	8	1
4915 502 1502	Benennung: Hebel	9	1
4915 500 1101	Benennung: Druckrohr	10	1
4915 505 0102	Benennung: Feder	11	1
4915 500 0923	Benennung: Strahlrohr	12	1
9645 948 7501	Benennung: RDR A 9,3x2,4-NBR90	13	1
4915 500 6349	Benennung: Düse	14	1
	Benennung: RDR A 9x1,2-NBR90 (D)	15	1
9645 948 3046	Benennung: RDR A 7x1,2-NBR90	16	1
	Benennung: Feder (D)	17	1
	Benennung: Bügel (D)	18	1
4915 500 0838	Benennung: Hochdruckschlauch DN 6, 6 m, Textilgewebe	19	1
4915 500 0818	Benennung: Hochdruckschlauch DN 6, 9 m	20	1
9645 951 3076	Benennung: RDR A 5,1x1,6-Viton	21	1
9645 945 7497	Benennung: RDR A 9,6x2,4-NBR70	22	1
4900 500 1630	Benennung: Rotordüse 1 grüner Punkt	23	1
4900 500 1672	Benennung: Rotordüse TWN	24	1
4900 500 6300	Benennung: Düse (kein Punkt) Europa, AUS, NZ, ZA (C)	25	1
4900 500 6301	Benennung: Düse (1 Punkt) J 60 Hz	26	1
4900 500 6322	Benennung: Düse türkis J 50 Hz, RP, TWN	27	1
4900 500 6320	Benennung: Düse gelb Europa, AUS, NZ, ZA	28	1
4900 500 6308	Benennung: Düse (1 Punkt) J 60 Hz	29	1
4900 500 6309	Benennung: Düse (2 Punkte) J 50 Hz, RP, TWN	30	1
4915 500 5602	Benennung: Sprühset	31	1
4915 507 0101	Benennung: Reinigungsmittelflasche	32	1

Spareparts

Reiniger / Kaltwasser-Hochdruckreiniger / RE 106 K
Stückliste (5/10): E - Pistole, Strahlrohr

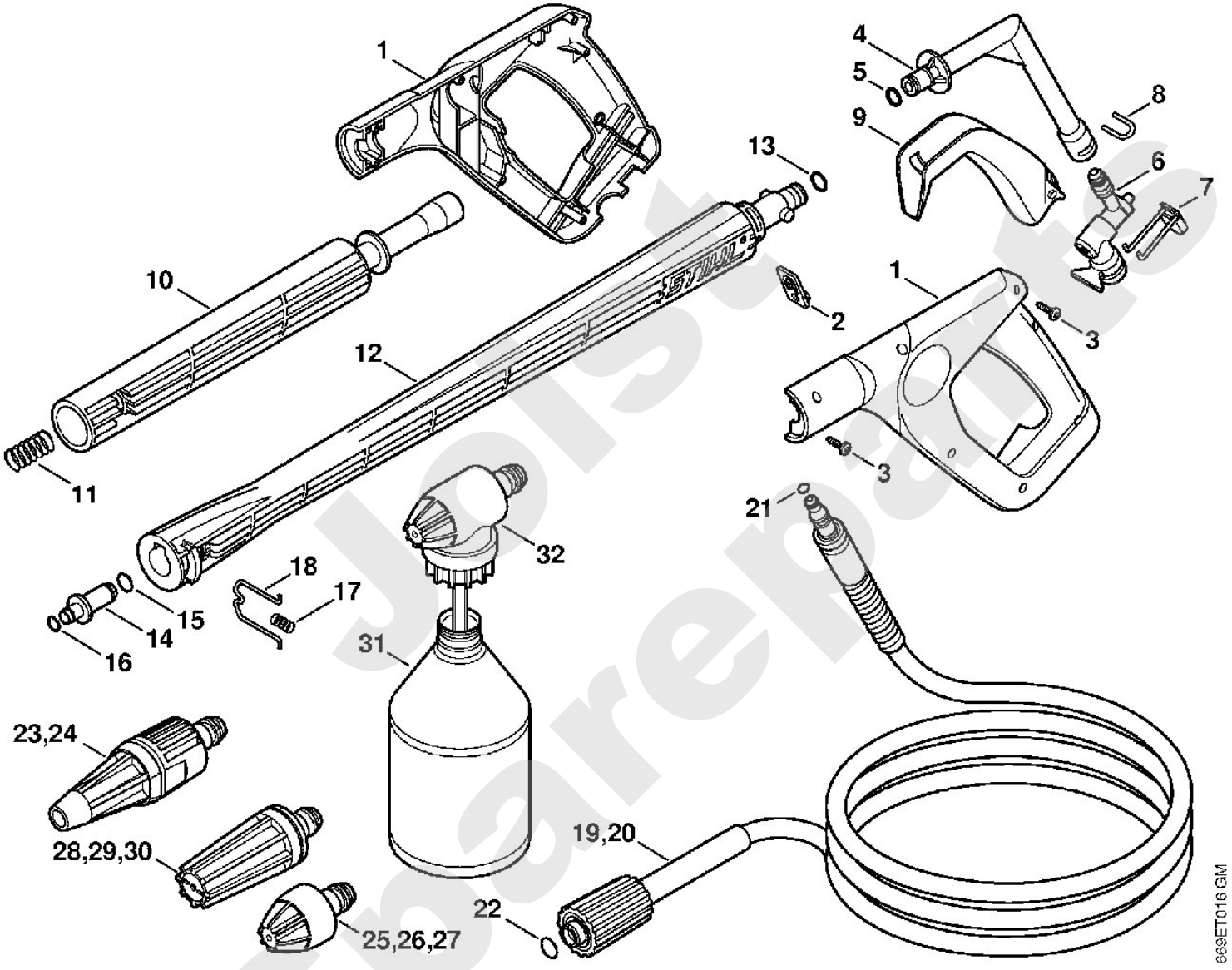

Jorst Sparepartz

Reiniger / Kaltwasser-Hochdruckreiniger / RE 106 K
Stückliste (6/10): F - Zubehör

Art.Nr.	Artikel	Bild-Nr.	Stk-Zahl
4900 500 0302	Benennung: Verlängerungsrohr	1	1
9645 948 7501	Benennung: RDR A 9,3x2,4-NBR90	2	1
4915 505 0102	Benennung: Feder	3	1
4915 500 0829	Benennung: Hochdruckschlauch DN 6, 7 m, Textilgewebe	4	1
9645 945 7497	Benennung: RDR A 9,6x2,4-NBR70	5	1
4915 500 0836	Benennung: Hochdruckschlauch DN 6, 9 m, Stahlgewebe	6	1
9645 951 3076	Benennung: RDR A 5,1x1,6-Viton	7	1
4900 500 1902	Benennung: Strahlrohr, abgewinkelt	8	1
4900 503 1500	Benennung: Muffe	9	1
4900 502 1001	Benennung: Düse	10	1
4900 502 0901	Benennung: Schutzkappe	11	1
4900 500 6700	Benennung: Kupplung	12	1
4900 500 1903	Benennung: Strahlrohr, abgewinkelt	13	1
4900 502 0900	Benennung: Schutzkappe	14	1
4900 502 1033	Benennung: Düse 2506	15	1
9645 945 7501	Benennung: RDR A 9,3x2,4-NBR70	16	1
4915 500 6702	Benennung: Kupplung	17	1

Joist Spareparts

Reiniger / Kaltwasser-Hochdruckreiniger / RE 106 K
Stückliste (6/10): F - Zubehör

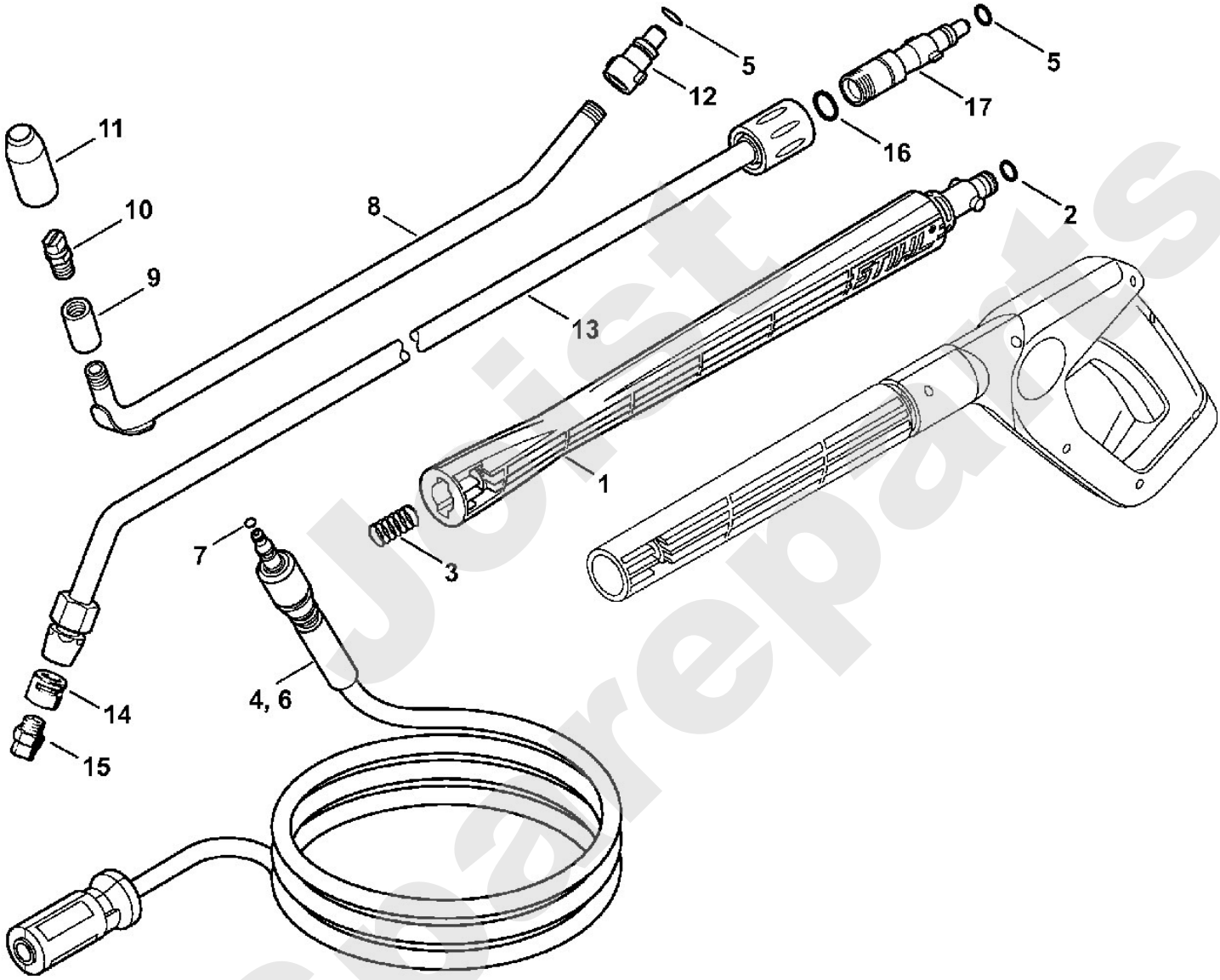

Just Spareparts

Reiniger / Kaltwasser-Hochdruckreiniger / RE 106 K
Stückliste (7/10): G - Waschbürste, Saugschlauch

Art.Nr.	Artikel	Bild-Nr.	Stk-Zahl
4900 500 5900	Benennung: Rotierende Waschbürste	1	1
9093 021 2400	Benennung: Blechschraube DIN7982-3,5x13	2	1
4900 500 0703	Benennung: Gelenk	3	1
	Benennung: Runddichtring (D)	4	2
4900 504 0402	Benennung: Rohr	5	1
4900 500 6700	Benennung: Kupplung	6	1
9645 945 7497	Benennung: RDR A 9,6x2,4-NBR70	7	1
4900 500 3101	Benennung: Waschbürstenkopf (C)	8	1
4900 500 3102	Benennung: Waschbürstenkopf	9	1
4900 505 1301	Benennung: Gewindekappe	10	1
4900 500 6100	Benennung: Reinigungsset		1
4900 500 6000	Benennung: Flächenwaschbürste	11	1
4900 500 6305	Benennung: Düse	12	1
4900 500 6306	Benennung: Düse, abgwinkelt	13	1
9771 021 1500	Benennung: Schlauchschelle 16-25		1
4900 500 0100	Benennung: Schlauchanschluss	14	1
9771 021 1500	Benennung: Schlauchschelle 16-25	15	2
	Benennung: Schlauch 1/2"x3 m (D)	16	1
4706 678 1150	Benennung: Schlauch 1/2"x1 m (A,B)		1
4900 500 2400	Benennung: Saugkopf	17	1

Joist Spareparts

Reiniger / Kaltwasser-Hochdruckreiniger / RE 106 K
Stückliste (7/10): G - Waschbürste, Saugschlauch

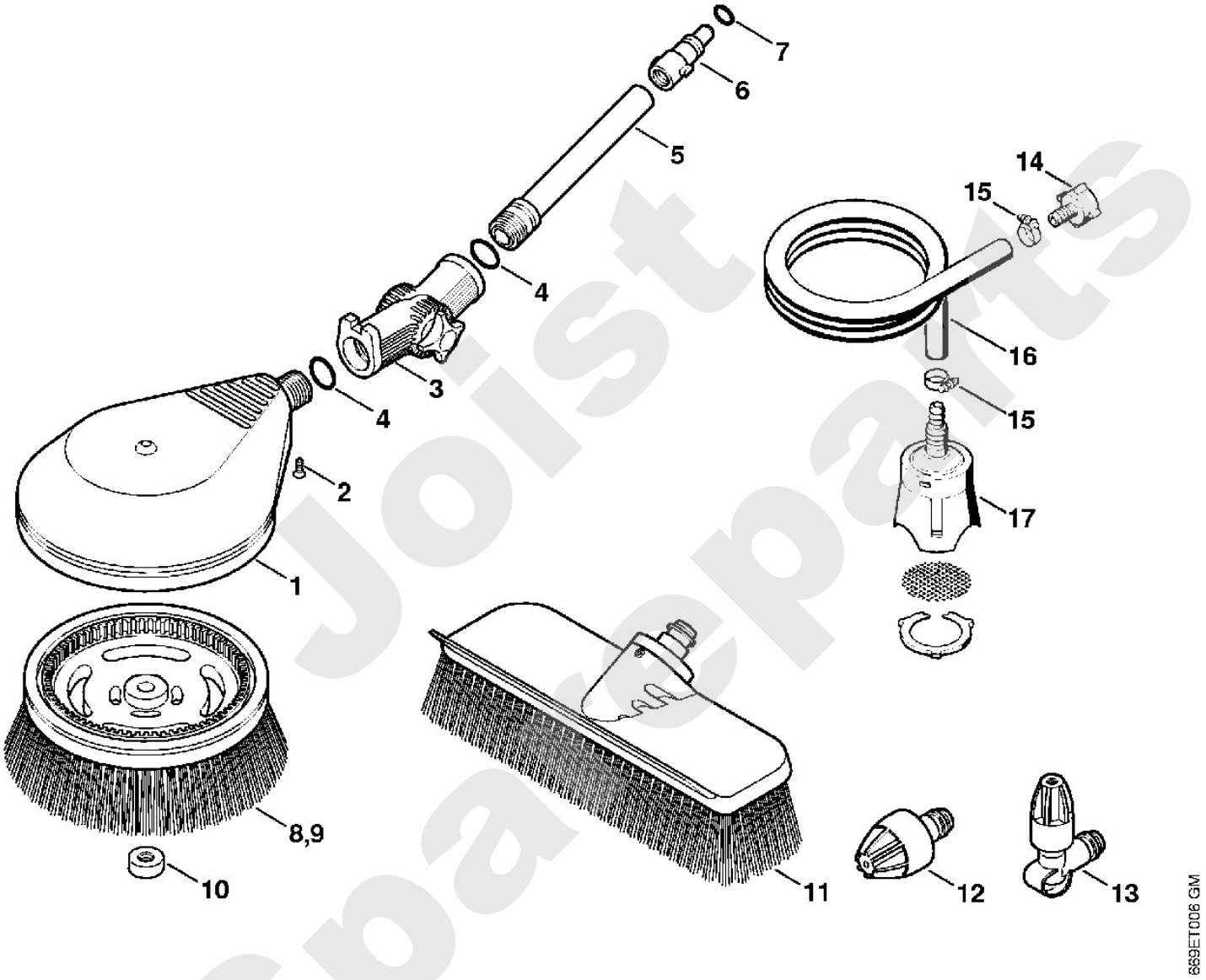

Joist Spare Parts

Reiniger / Kaltwasser-Hochdruckreiniger / RE 106 K
Stückliste (8/10): H - Rohrreinigungsset, Sand-Nassstrahleinricht

Art.Nr.	Artikel	Bild-Nr.	Stk-Zahl
4900 500 8000	Benennung: Rohrreinigungsset 15 m	1	1
4900 500 6800	Benennung: Führung	2	1
4900 503 0201	Benennung: Überwurfmutter	3	1
4900 500 6700	Benennung: Kupplung	4	1
9645 945 7497	Benennung: RDR A 9,6x2,4-NBR70	5	1
4900 500 1801	Benennung: Sand-Nassstrahleinrichtung		1
4900 500 2800	Benennung: Düsengehäuse	6	1
	Benennung: Schraube (D)	7	1
	Benennung: Sechskantmutter (D)	8	1
	Benennung: Schraube (D)	9	1
4900 502 1002	Benennung: Düse 5 Stück	10	1
9645 945 7522	Benennung: RDR A 11x2-NBR70	11	1
4900 502 1012	Benennung: Düse	12	1
4900 502 1011	Benennung: Düse	13	1
4900 505 0300	Benennung: Sprengring	14	1
4900 504 0401	Benennung: Rohr	15	1
4900 503 2301	Benennung: Buchse	16	1
4900 501 0601	Benennung: Griffschlauch	17	1
4900 500 5201	Benennung: Schlauch	18	1

Joist Spareparts

Reiniger / Kaltwasser-Hochdruckreiniger / RE 106 K
Stückliste (8/10): H - Rohrreinigungsset, Sand-Nassstrahleinricht

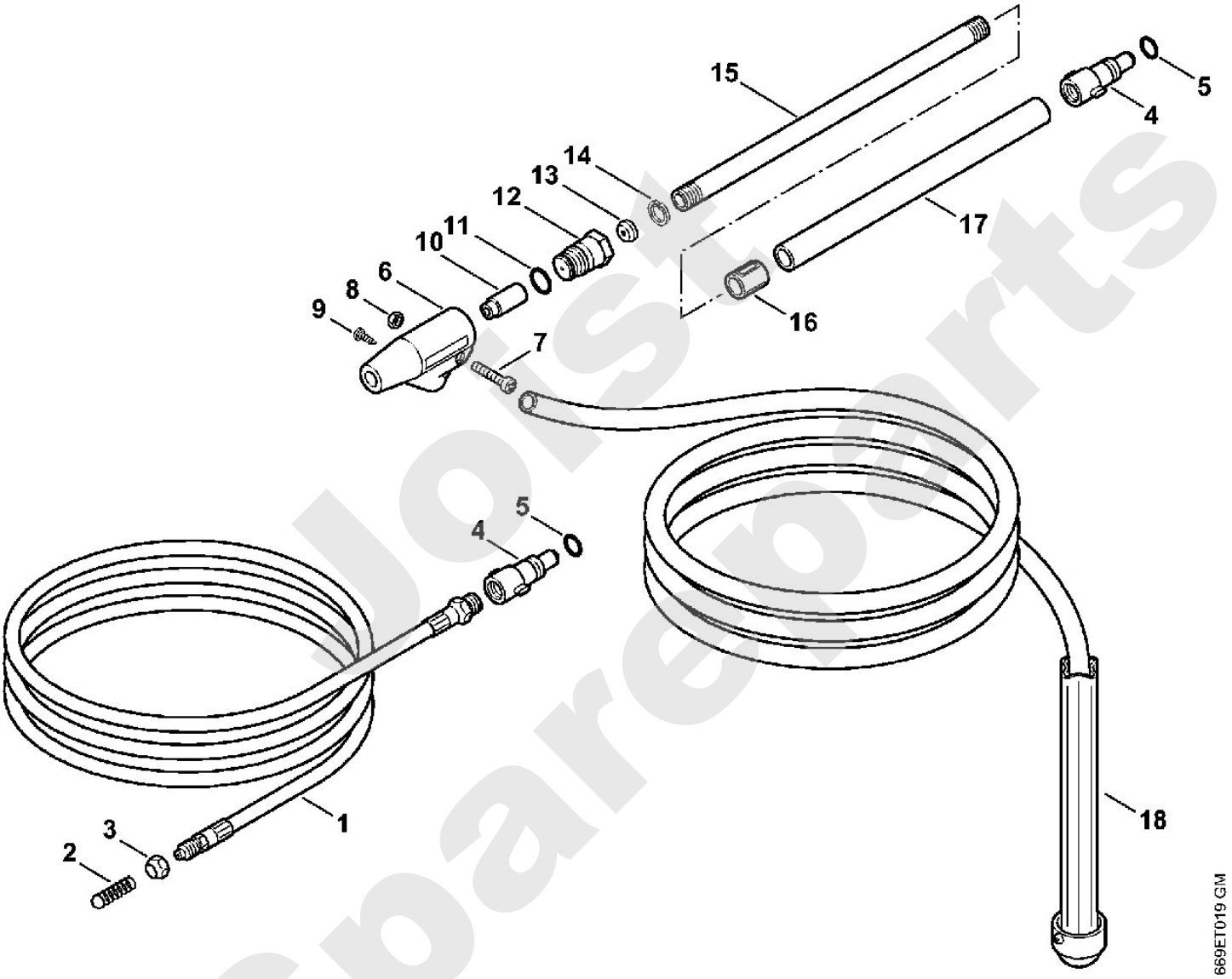

Jost Spareparts

Reiniger / Kaltwasser-Hochdruckreiniger / RE 106 K
Stückliste (9/10): J - Flächenreiniger RA 101

Art.Nr.	Artikel	Bild-Nr.	Stk-Zahl
4900 500 3902	Benennung: Flächenreiniger RA 101	1	1
4900 500 0704	Benennung: Gelenk	2	1
9645 948 7501	Benennung: RDR A 9,3x2,4-NBR90	3	1
4900 007 1051	Benennung: Dichtungssatz	4	1
	Benennung: Abdeckung (D)	5	1
4900 500 7800	Benennung: Abdeckung	6	1
4900 505 0904	Benennung: Bügel	7	1
4900 505 0902	Benennung: Bügel	8	1
4900 505 0901	Benennung: Bügel	9	1
4900 505 0903	Benennung: Bügel	10	1
9104 007 4281	Benennung: Schraube IS-P5x18	11	4
4900 500 7700	Benennung: Drehgriff	12	1
9104 007 4281	Benennung: Schraube IS-P5x18	13	6
4900 500 4901	Benennung: Rotor	14	1
	Benennung: Regelventil (D)	15	1
4900 505 0905	Benennung: Bügel	16	1
4900 500 6351	Benennung: Satz Düsen		2
	Benennung: Düsenhalter (D)	17	1
4900 505 0906	Benennung: Bügel	18	1
4900 505 0905	Benennung: Bügel	19	1
	Benennung: Düse (1 Punkt) (D)	20	1
	Benennung: Düse (2 Punkte) (D)	21	1
4900 504 0502	Benennung: Borstenring	22	1
0000 967 3745	Benennung: Warnschild	23	1
4900 500 0303	Benennung: Verlängerungsrohr	24	1
9645 948 7490	Benennung: RDR A 9x2,6-NBR90	25	1
4915 505 0104	Benennung: Feder	26	1

Joist Spareparts

Reiniger / Kaltwasser-Hochdruckreiniger / RE 106 K
Stückliste (9/10): J - Flächenreiniger RA 101

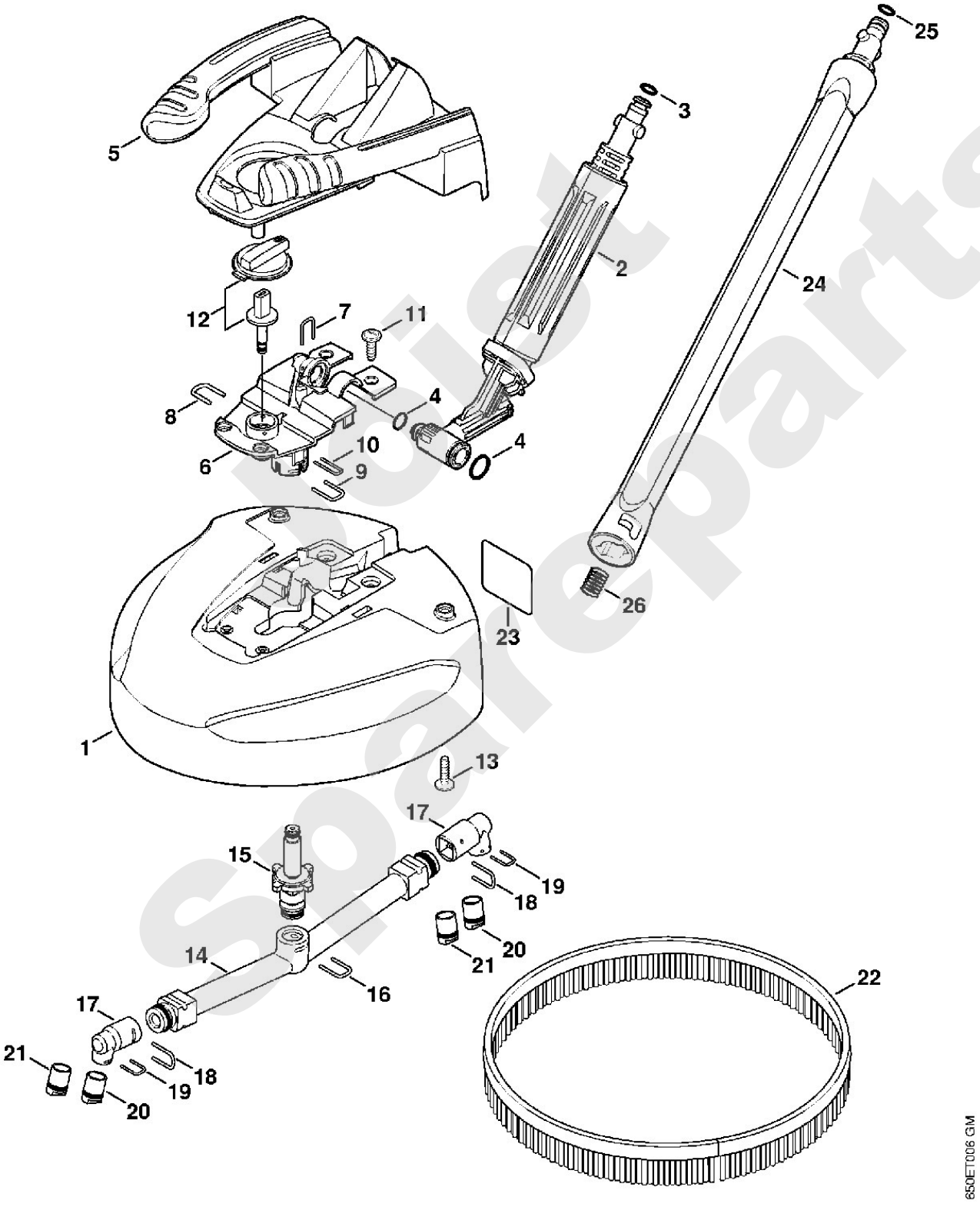

Select Spareparts

Reiniger / Kaltwasser-Hochdruckreiniger / RE 106 K
Stückliste (10/10): K - Flächenreiniger RA 100

Art.Nr.	Artikel	Bild-Nr.	Stk-Zahl
4900 500 3901	Benennung: Flächenreiniger RA 100 (C)	1	1
4900 500 0702	Benennung: Gelenk	2	1
9645 948 7501	Benennung: RDR A 9,3x2,4-NBR90	3	1
4900 500 4900	Benennung: Rotor	4	1
4900 505 0900	Benennung: Bügel	5	2
4900 500 6350	Benennung: Satz Düsen	6	1
4900 505 0901	Benennung: Bügel	7	1
4900 502 3100	Benennung: Bürste 3 Stück	8	1
0000 967 3745	Benennung: Warnschild	9	1
4900 504 1700	Benennung: Schürze	10	1
9440 069 2532	Benennung: Blindniet 3,2x8	11	3
4900 500 0302	Benennung: Verlängerungsrohr	12	1
4915 505 0102	Benennung: Feder	13	1

Joist Spareparts

Reiniger / Kaltwasser-Hochdruckreiniger / RE 106 K
Stückliste (10/10): K - Flächenreiniger RA 100

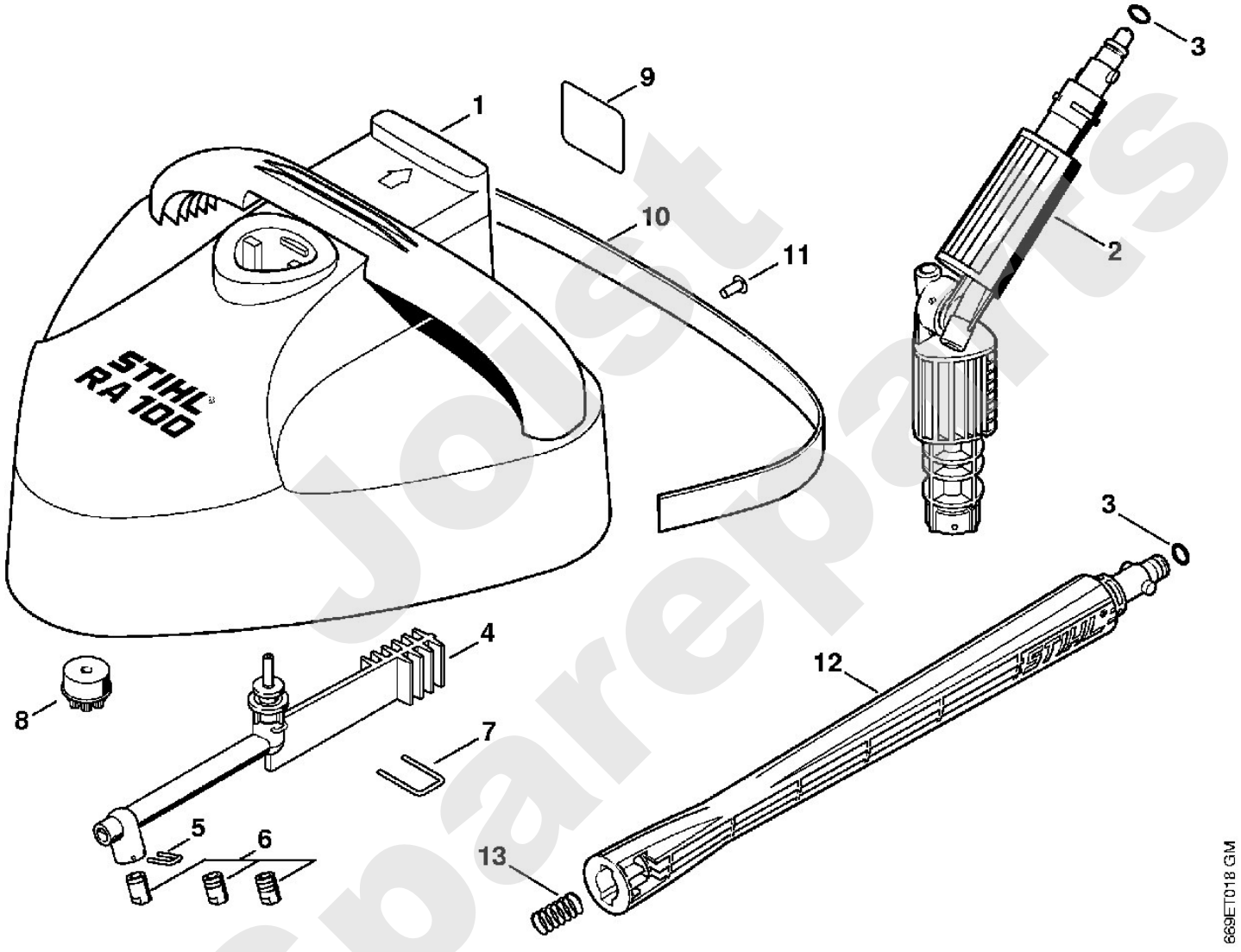

Just Spareparts