Reiniger / Kaltwasser-Hochdruckreiniger / RE 105 K
Stückliste (1/9): A - Elektromotor

Art.Nr.	Artikel	Bild-Nr.	Stk-Zahl
4733 600 0201	Benennung: Elektromotor 230 V/50 Hz (C)		1
4733 600 0200	Benennung: Elektromotor 120 V/60 Hz CDN (C)		1
	Benennung: Stator 230 V/50 Hz (D)	1	1
	Benennung: Stator 120 V/60 Hz CDN (D)	2	1
4733 600 0502	Benennung: Stator 100 V/50 Hz J	3	1
4733 600 0503	Benennung: Stator 100 V/60 Hz J	4	1
4733 600 0504	Benennung: Stator 220 V/60 Hz RP	5	1
4733 600 1100	Benennung: Rotor	6	1
9503 003 5151	Benennung: Kugellager DIN625-6001-2Z	7	1
4721 607 3001	Benennung: Lüfterrad (C)	8	1
9330 630 0120	Benennung: Fächerscheibe DIN6798-A5,3	9	1
9045 371 0960	Benennung: Zylinderschraube DIN912-M5x12-12.9	10	1
4733 606 0100	Benennung: Lüfterhaube (C)	11	1
4733 602 2200	Benennung: Luftführung	12	1
4733 701 1100	Benennung: Antriebsgehäuse	13	1
9503 003 5311	Benennung: Rillenkugellager DIN625-6302	15	1
4721 709 2000	Benennung: Dichtring 15x24x5 (C)	14	1
9291 021 0120	Benennung: Scheibe DIN125-A5,3	16	3
9307 021 0140	Benennung: Scheibe DIN9021-A6,4	17	3
9045 319 1050	Benennung: Zylinderschraube DIN912-M5x25-8.8	18	3
4733 701 3000	Benennung: Taumelscheibe 9°30' Europa	19	1
4719 701 3008	Benennung: Taumelscheibe 8°30' J	20	1
4719 701 3020	Benennung: Taumelscheibe 7°30' CDN	21	1
4733 430 1100	Benennung: Schaltergehäuse Europa (C)	22	1
4733 430 1101	Benennung: Schaltergehäuse CDN	23	1
	Benennung: Schaltergehäuse, oben Europa (D)	24	1
4726 439 0500	Benennung: Dichtung	25	1
4728 432 9300	Benennung: Tülle	26	1
	Benennung: Schaltergehäuse, oben CDN (D)	27	1
9645 945 7628	Benennung: RDR A 19x2-NBR70	28	1
4733 435 0301	Benennung: Mikroschalter	29	1
9645 945 7980	Benennung: RDR A 37,82x1,78-NBR70	30	1
4721 605 1015	Benennung: Kondensator 20 µF Europa (C)	31	1
4721 605 1020	Benennung: Kondensator 80 µF CDN, J (C)	32	1
4733 435 0300	Benennung: Schalter	33	1
9104 003 8650	Benennung: Schraube P3,5x18	34	2
4733 432 9300	Benennung: Tülle	35	1
4728 702 4700	Benennung: Puffer	36	2
4733 430 0500	Benennung: Schalter CDN	37	1
	Benennung: Tülle CDN (D)	38	1

Post Spareparts

Reiniger / Kaltwasser-Hochdruckreiniger / RE 105 K
Stückliste (1/9): A - Elektromotor

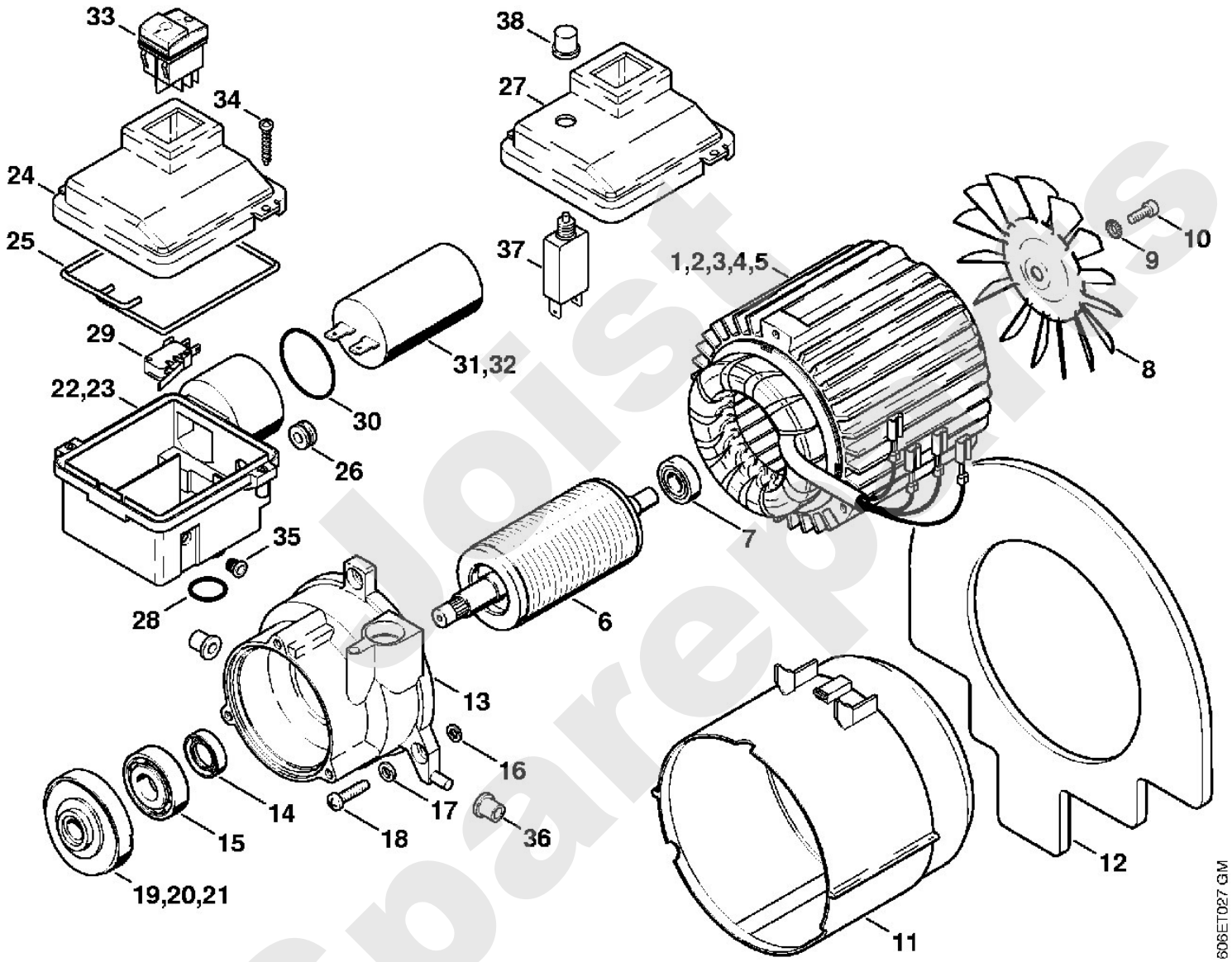

Joist Spareparts

Reiniger / Kaltwasser-Hochdruckreiniger / RE 105 K
Stückliste (2/9): B - Pumpengehäuse

Art.Nr.	Artikel	Bild-Nr.	Stk-Zahl
4721 701 0500	Benennung: Pumpengehäuse (C)	1	1
4733 700 2300	Benennung: Verschlussschraube	2	1
9645 948 7549	Benennung: RDR A 13,3x2,4-NBR70	3	1
9645 945 8588	Benennung: RDR A 80,6x2,62-NBR75	4	1
4721 701 3100	Benennung: Kolben (C)	5	3
4719 708 3300	Benennung: Feder (C)	6	3
4719 708 3600	Benennung: Klemmscheibe (C)	7	3
4733 764 2350	Benennung: Nadellager	8	1
4734 007 1050	Benennung: Dichtungssatz Kolben (C)		1
4721 709 2005	Benennung: Dichtring	9	3
9645 945 1075	Benennung: RDR DIN3770-N11,2x1,8	10	3
9645 945 7704	Benennung: RDR A 23,82x1,78-NBR70	11	3
4721 709 2010	Benennung: Dichtring 12x22x5 (C)	12	3
4721 708 5700	Benennung: Buchse	13	3
4719 502 2101	Benennung: Sieb	14	1
4719 700 7300	Benennung: Schlauchanschluss Europa	15	1
4719 007 1053	Benennung: Dichtungssatz Schlauchanschluss Europa (D)		1
	Benennung: Flachdichtung (D)	16	1
	Benennung: Runddichtring (D)	17	1
9045 319 1350	Benennung: Zylinderschraube DIN912-M6x25-8.8	18	3
4719 700 7305	Benennung: Schlauchanschluss CDN	19	1
9636 965 1488	Benennung: Dichtring DIN7603-14x24x2 CDN	20	1
4719 502 2105	Benennung: Sieb CDN (C)	21	1

Jorst Spareparts

Reiniger / Kaltwasser-Hochdruckreiniger / RE 105 K
Stückliste (2/9): B - Pumpengehäuse

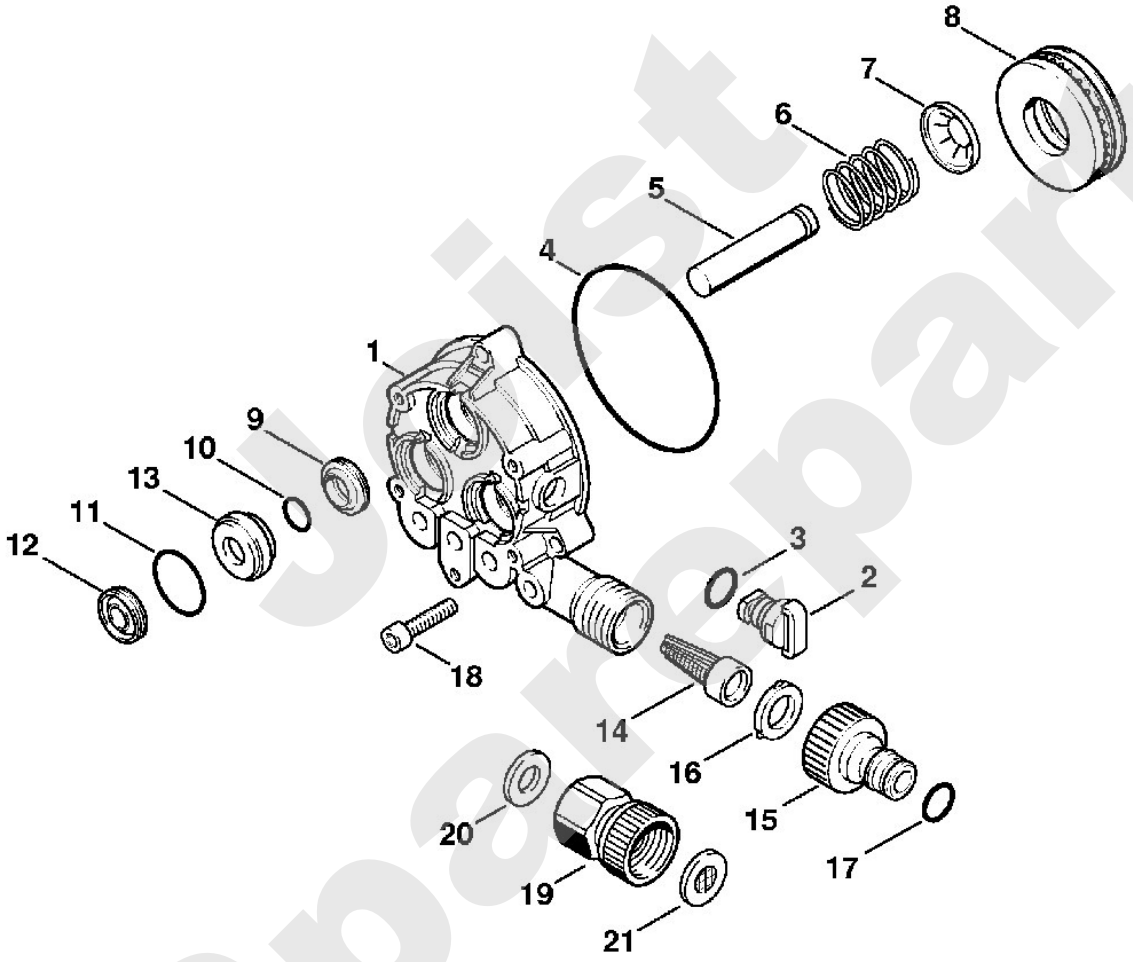

Jetzt Spareparts

Reiniger / Kaltwasser-Hochdruckreiniger / RE 105 K
Stückliste (3/9): C - Ventilblock, Regelsicherheitsblock

Art.Nr.	Artikel	Bild-Nr.	Stk-Zahl
4733 701 1200	Benennung: Ventilblock (C)	1	1
4726 700 6250	Benennung: Satz Ventile		1
	Benennung: Ventil (D)	2	6
9645 951 3341	Benennung: RDR A 12x2-Viton	3	6
9645 945 7564	Benennung: RDR A 15x2-NBR70	4	4
9645 945 7494	Benennung: RDR A 8,76x1,78-NBR70	5	1
9045 319 1380	Benennung: Zylinderschraube DIN912-M6x35-8.8	6	5
4733 510 1000	Benennung: Regelsicherheitsblock Europa		1
4733 510 1001	Benennung: Regelsicherheitsblock CDN, J		1
	Benennung: Gehäuse (D)	7	1
4719 510 0205	Benennung: Rückschlagventil	8	1
9645 945 7450	Benennung: RDR A 4,47x1,78-NBR70	9	1
4719 518 0200	Benennung: Feder	10	1
4733 513 0200	Benennung: Verbindungsstück	11	1
9645 945 7564	Benennung: RDR A 15x2-NBR70	12	1
	Benennung: Ventilsitzring (D)	13	1
	Benennung: Kugel (D)	14	1
	Benennung: Ventilkörper (D)	15	1
	Benennung: Feder (D)	16	1
	Benennung: Bügel (D)	17	1
4733 510 0300	Benennung: Steuerkolben Europa (C)	18	1
9210 261 0700	Benennung: Mutter DIN934-M5-10	19	1
4733 510 0301	Benennung: Steuerkolben CDN, J (C)	20	1
4733 007 1000	Benennung: Reparatursatz Steuerkolben (B)		1
9045 319 1070	Benennung: Zylinderschraube DIN912-M5x30-8.8	21	4

Joost Spareparts

Reiniger / Kaltwasser-Hochdruckreiniger / RE 105 K
Stückliste (3/9): C - Ventilblock, Regelsicherheitsblock

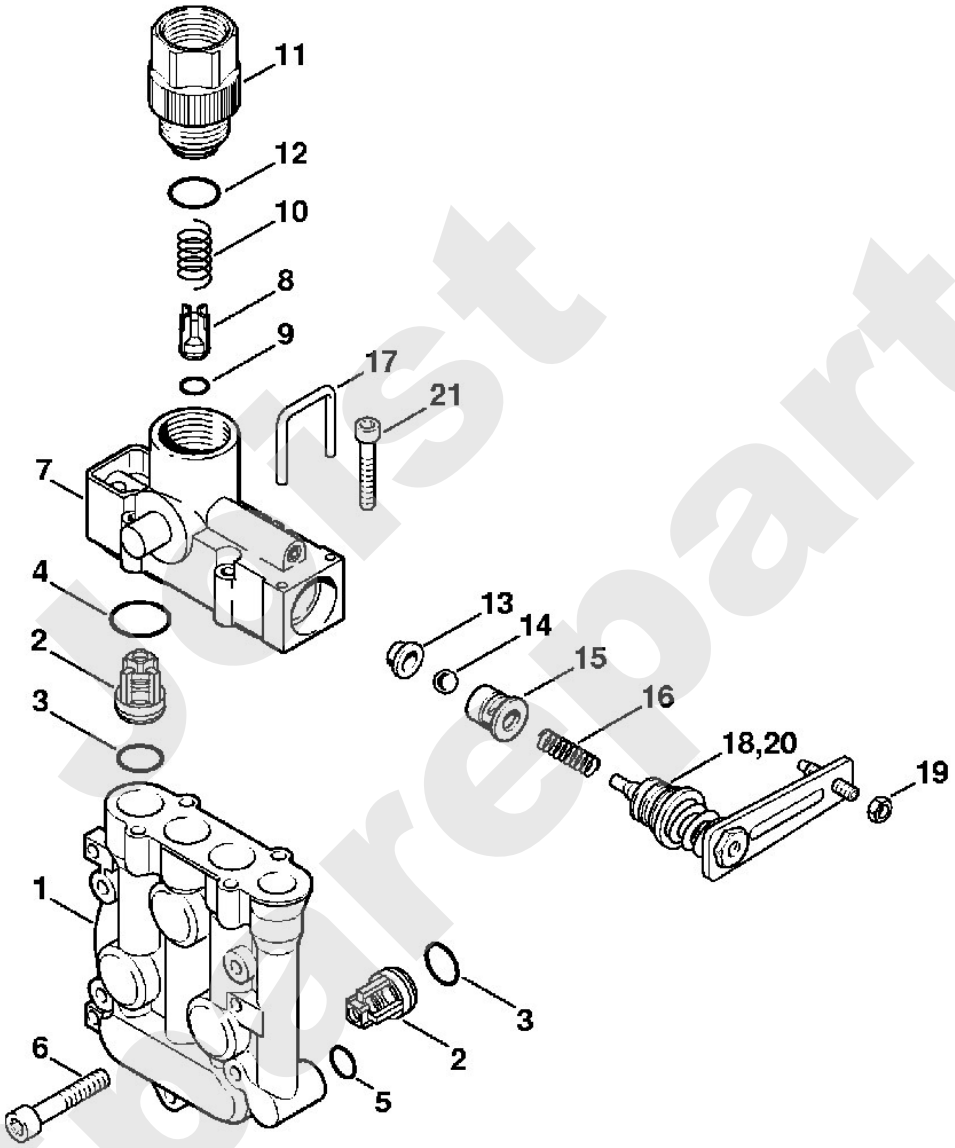

Just Spareparts

Reiniger / Kaltwasser-Hochdruckreiniger / RE 105 K
Stückliste (4/9): D - Abdeckhaube

Art.Nr.	Artikel	Bild-Nr.	Stk-Zahl
4733 706 2100	Benennung: Abdeckhaube (C)	1	1
4733 967 1500	Benennung: Typenschild RE 105 K (C)	2	1
4733 791 3500	Benennung: Rahmen	3	1
9104 003 9942	Benennung: Schraube P4x20	4	6
9104 003 9944	Benennung: Schraube P4x30	5	2
4726 608 3700	Benennung: Buchse	6	1
9045 319 1380	Benennung: Zylinderschraube DIN912-M6x35-8.8	7	1
9103 021 1800	Benennung: Blechschraube DIN7981-2,9x13	8	2
4733 431 2500	Benennung: Kabelschelle	9	1
4733 431 2401	Benennung: Kabelschutz	10	1
4733 440 2002	Benennung: Anschlussleitung Europa (C)	11	1
4733 440 2003	Benennung: Anschlussleitung AUS, NZ (C)	12	1
4733 440 2000	Benennung: Anschlussleitung ZA	13	1
4733 440 2004	Benennung: Anschlussleitung GB, IRL, MAL (C)	14	1
4733 440 2001	Benennung: Anschlussleitung CDN, ROK	15	1
4728 440 2000	Benennung: Anschlussleitung J	16	1
4915 500 5601	Benennung: Sprühset	17	1
9645 945 7472	Benennung: RDR A 7,5x2,65-NBR70	18	1
4915 507 0100	Benennung: Reinigungsmittelflasche (C)	19	1
0000 967 3723	Benennung: Hinweisschild	20	1
0000 967 3708	Benennung: Warnhinweis Piktogramm RE	21	1

Joist Spareparts

Reiniger / Kaltwasser-Hochdruckreiniger / RE 105 K
Stückliste (4/9): D - Abdeckhaube

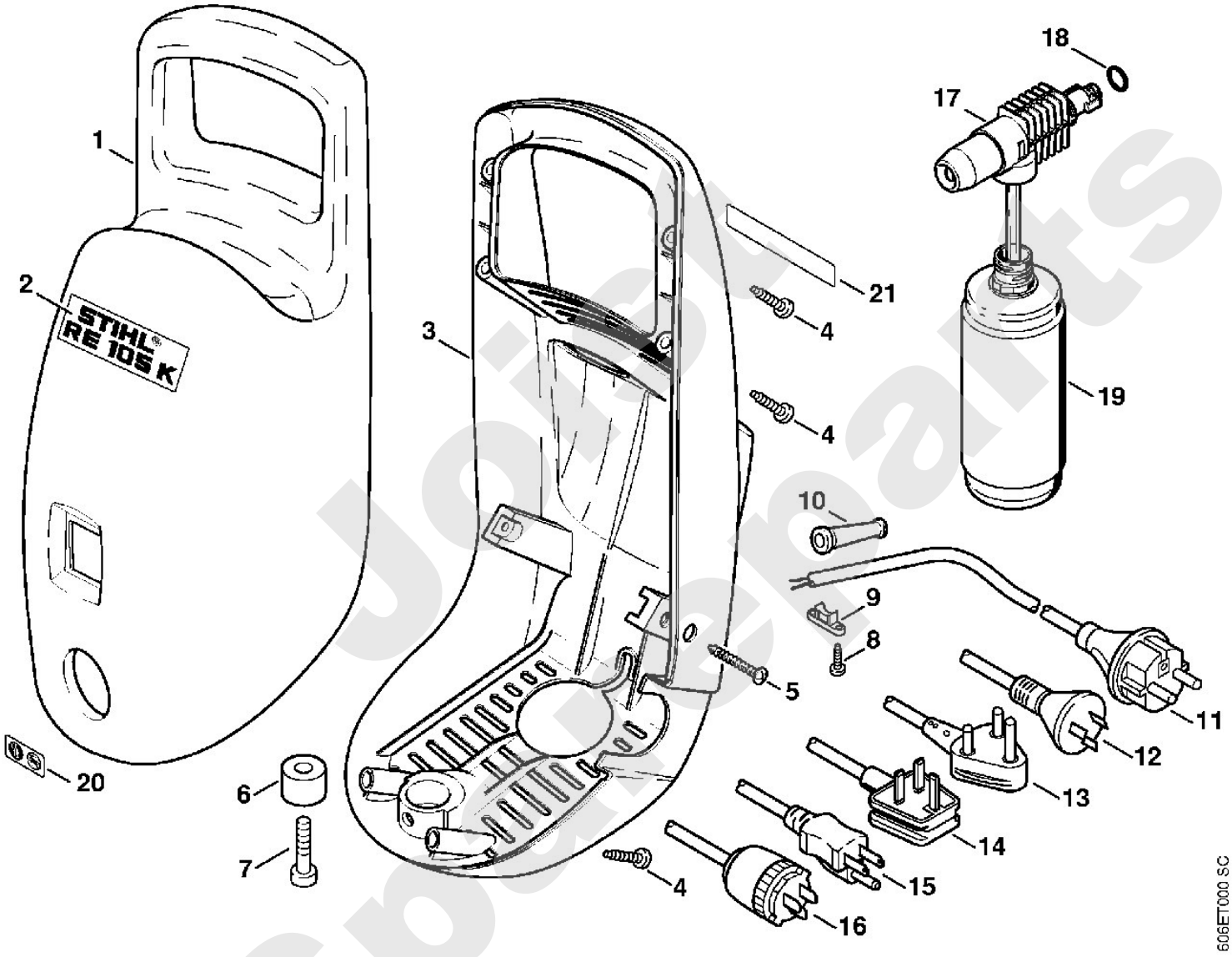

Reiniger / Kaltwasser-Hochdruckreiniger / RE 105 K
Stückliste (5/9): E - Pistole, Strahlrohr

Art.Nr.	Artikel	Bild-Nr.	Stk-Zahl
4915 500 1303	Benennung: Pistole (C)	1	1
	Benennung: Rohr (D)	2	1
9645 948 7464	Benennung: RDR A 6x2-NBR90	3	2
	Benennung: Rohr (D)	4	1
9652 945 1607	Benennung: Stützring 7/10x1,4-G	5	1
9645 945 7475	Benennung: RDR A 6,75x1,78-NBR70	6	1
4915 500 0600	Benennung: Ventil (C)	7	1
	Benennung: Feder (D)	8	1
4915 502 1505	Benennung: Hebel (C)	9	1
4915 502 1610	Benennung: Sicherungshebel (C)	10	1
4915 500 1205	Benennung: Halter	11	1
	Benennung: Abdeckung (D)	12	1
9103 021 1830	Benennung: Blechschraube DIN7981-2,9x16	13	11
4915 505 0101	Benennung: Feder (C)	14	1
4915 500 0806	Benennung: Hochdruckschlauch DN 6, 7 m, Stahlgewebe	15	1
4915 500 0830	Benennung: Hochdruckschlauch DN 6, 8 m, Stahlgewebe	15	1
4915 500 0809	Benennung: Hochdruckschlauch DN 6, 8 m, Textilgewebe	15	1
9645 945 7561	Benennung: RDR A 14x2-NBR70	16	1
4915 500 0901	Benennung: Strahlrohr Europa	17	1
4915 500 0914	Benennung: Strahlrohr J 50 Hz (C)	18	1
4915 500 0916	Benennung: Strahlrohr J 60 Hz	19	1
4915 500 0917	Benennung: Strahlrohr CDN	20	1
9645 948 7464	Benennung: RDR A 6x2-NBR90	21	2
4915 500 3804	Benennung: Spritzkopf (C)	22	1
4915 502 1305	Benennung: Blattfeder	23	2
4915 502 1405	Benennung: Stellhülse	24	1
9103 021 1840	Benennung: Blechschraube DIN7981-2,9x19	25	6
4915 500 6710	Benennung: Kupplung	26	1
9645 945 7472	Benennung: RDR A 7,5x2,65-NBR70	27	1
4915 502 1021	Benennung: Düse Ø 1,1 mm Europa (C)	28	1
4915 502 1004	Benennung: Düse Ø 1,15 mm J 50 Hz (C)	29	1
4915 502 1003	Benennung: Düse Ø 1,3 mm J 60 Hz	30	1
4915 502 1005	Benennung: Düse Ø 1,2 mm CDN (C)	31	1
4915 502 0800	Benennung: Reinigungsnadel (C)	32	1

Spareparts

Reiniger / Kaltwasser-Hochdruckreiniger / RE 105 K
Stückliste (5/9): E - Pistole, Strahlrohr

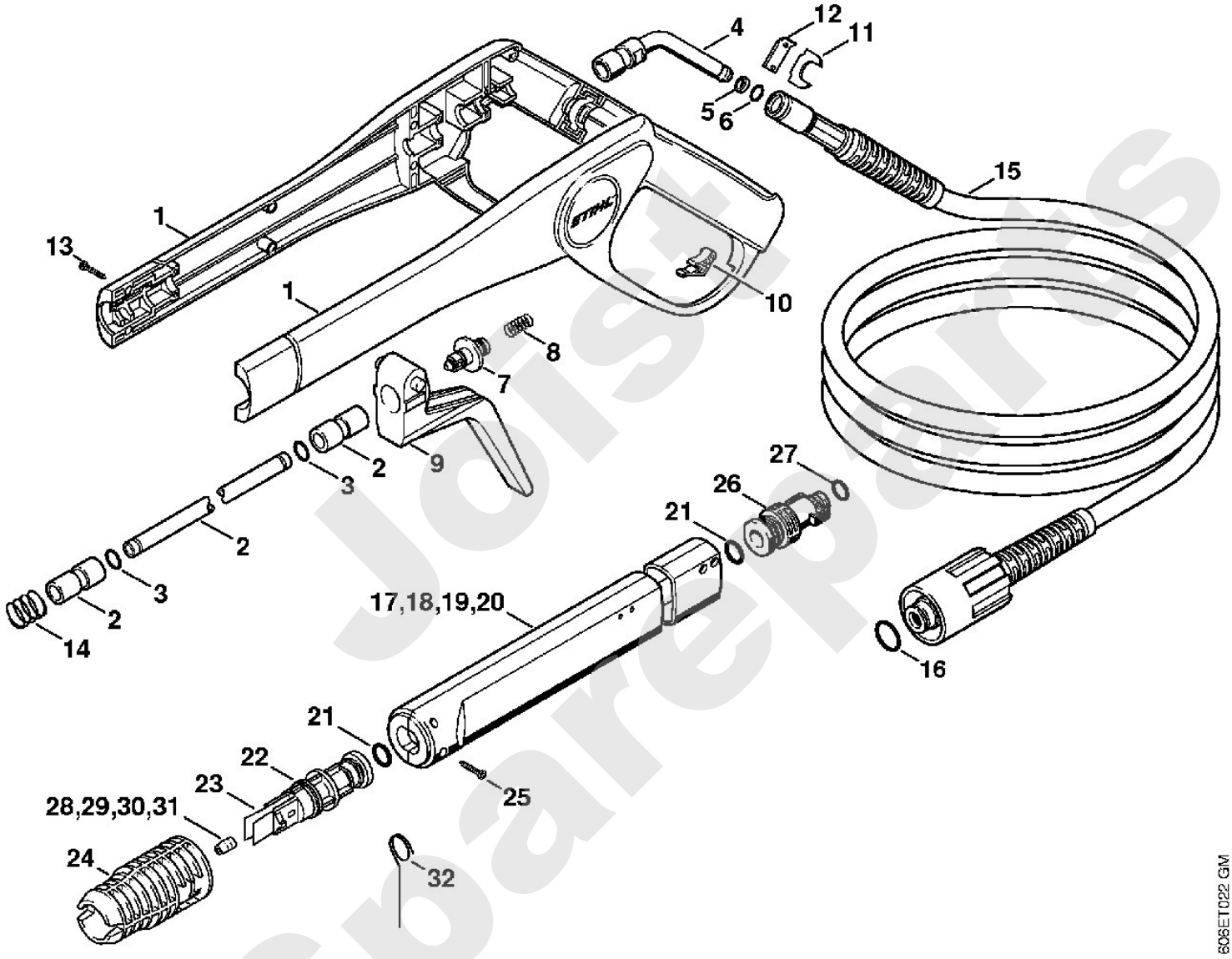

Jorist Spareparts

Reiniger / Kaltwasser-Hochdruckreiniger / RE 105 K
Stückliste (6/9): F - Werkzeuge, Zubehör

Art.Nr.	Artikel	Bild-Nr.	Stk-Zahl
4915 500 3005	Benennung: Waschbürste (C)	1	1
9645 945 7472	Benennung: RDR A 7,5x2,65-NBR70	2	1
4915 500 6706	Benennung: Kupplung (C)	3	1
4900 500 3000	Benennung: Waschbürste, rotierend (C)		1
4900 500 3100	Benennung: Waschbürstenkopf (C)	4	1
4900 500 0700	Benennung: Gelenk (C)	5	1
4915 503 0200	Benennung: Überwurfmutter	6	1
9645 945 7501	Benennung: RDR A 9,3x2,4-NBR70	7	1
	Benennung: Griffschlauch 448 mm	8	1
4900 501 0600	Benennung: Griffschlauch (B,C)		1
4900 500 0500	Benennung: Saugschlauch		1
4900 500 0100	Benennung: Schlauchanschluss	9	1
9771 021 1500	Benennung: Schlauchschelle 16-25	10	2
	Benennung: Schlauch 1/2"x3 m (D)	11	1
4706 678 1150	Benennung: Schlauch 1/2"x1 m (A,B)		1
4900 500 2400	Benennung: Saugkopf	12	1
4900 500 0301	Benennung: Verlängerungsrohr (C)	13	1

Joist Spareparts

Reiniger / Kaltwasser-Hochdruckreiniger / RE 105 K
Stückliste (6/9): F - Werkzeuge, Zubehör

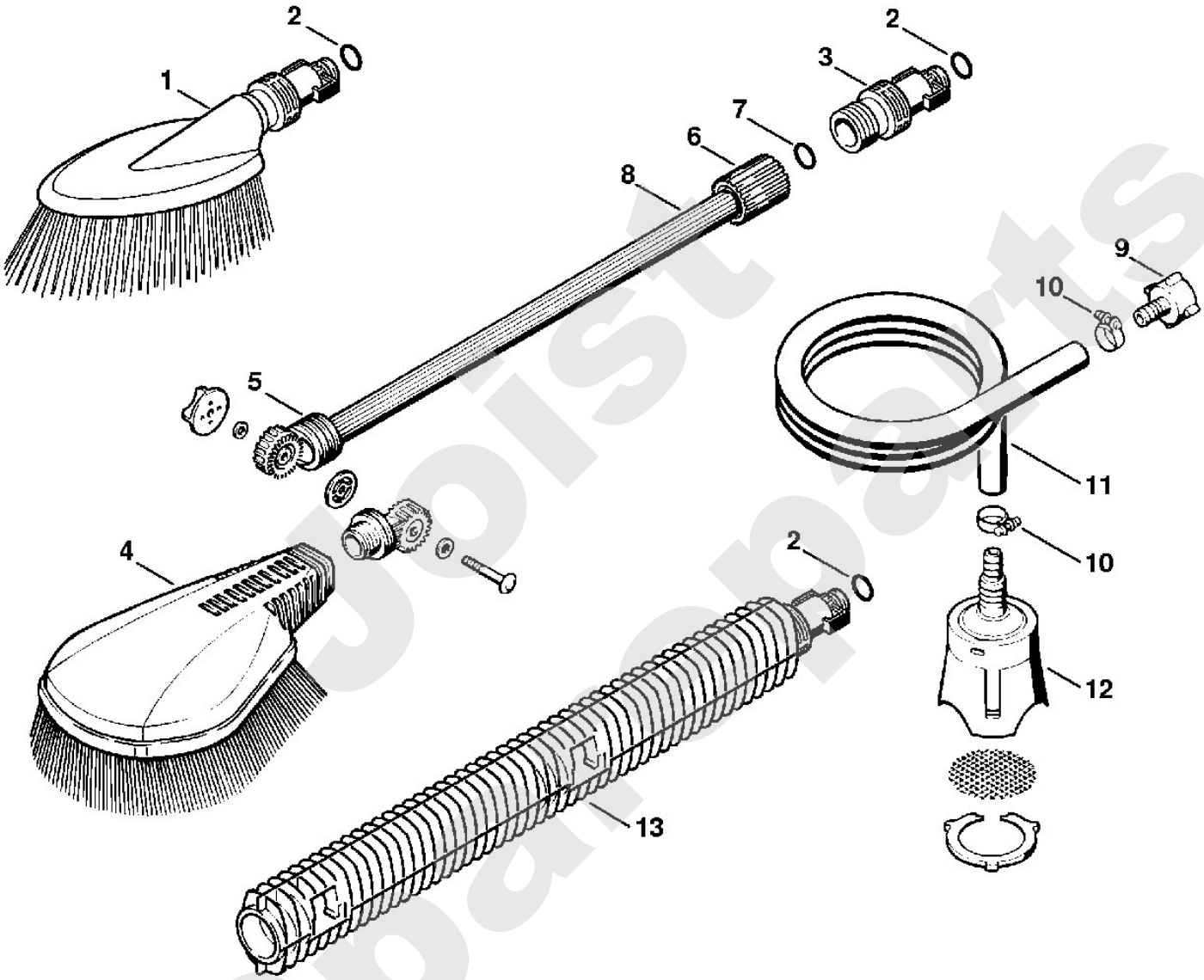

Joist Spareparts

Reiniger / Kaltwasser-Hochdruckreiniger / RE 105 K
Stückliste (7/9): G - Werkzeuge, Zubehör

Art.Nr.	Artikel	Bild-Nr.	Stk-Zahl
4925 500 0800	Benennung: Hochdruckschlauchverlängerung 10 m	1	1
4915 500 0811	Benennung: Hochdruckschlauchverlängerung 20 m	1	1
9645 945 7561	Benennung: RDR A 14x2-NBR70	2	1
4925 503 0800	Benennung: Kupplung	3	1
4900 500 1716	Benennung: Rohrreinigungsset 10 m	4	1
4900 502 1058	Benennung: Düse (C)	5	1
9645 945 7501	Benennung: RDR A 9,3x2,4-NBR70	6	1
4900 500 1903	Benennung: Strahlrohr, abgewinkelt	7	1
4915 503 0200	Benennung: Überwurfmutter	8	1
4900 502 0900	Benennung: Schutzkappe	9	1
4900 502 1033	Benennung: Düse 2506	10	1
4900 500 1800	Benennung: Sand-Nassstrahleinrichtung (C)	11	1
4900 500 0510	Benennung: Saugschlauch (C)	12	1
4915 500 3810	Benennung: Spritzkopf	13	1
9645 945 7522	Benennung: RDR A 11x2-NBR70	14	1
4915 502 1031	Benennung: Strahldüse (C)	15	1
4915 502 1120	Benennung: Düsengehäuse (C)	16	1
4900 505 2100	Benennung: Stift	17	1
9103 021 1730	Benennung: Blechschraube DIN7981-2,9x6,5	18	1
4900 500 1634	Benennung: Rotordüse 035	19	1
4900 007 1002	Benennung: Reparatursatz für Rotordüse 035 (B)		1
4915 500 6715	Benennung: Kupplung (C)	20	1
9645 945 7472	Benennung: RDR A 7,5x2,65-NBR70	21	1

Jorist Spareparts

Reiniger / Kaltwasser-Hochdruckreiniger / RE 105 K
Stückliste (7/9): G - Werkzeuge, Zubehör

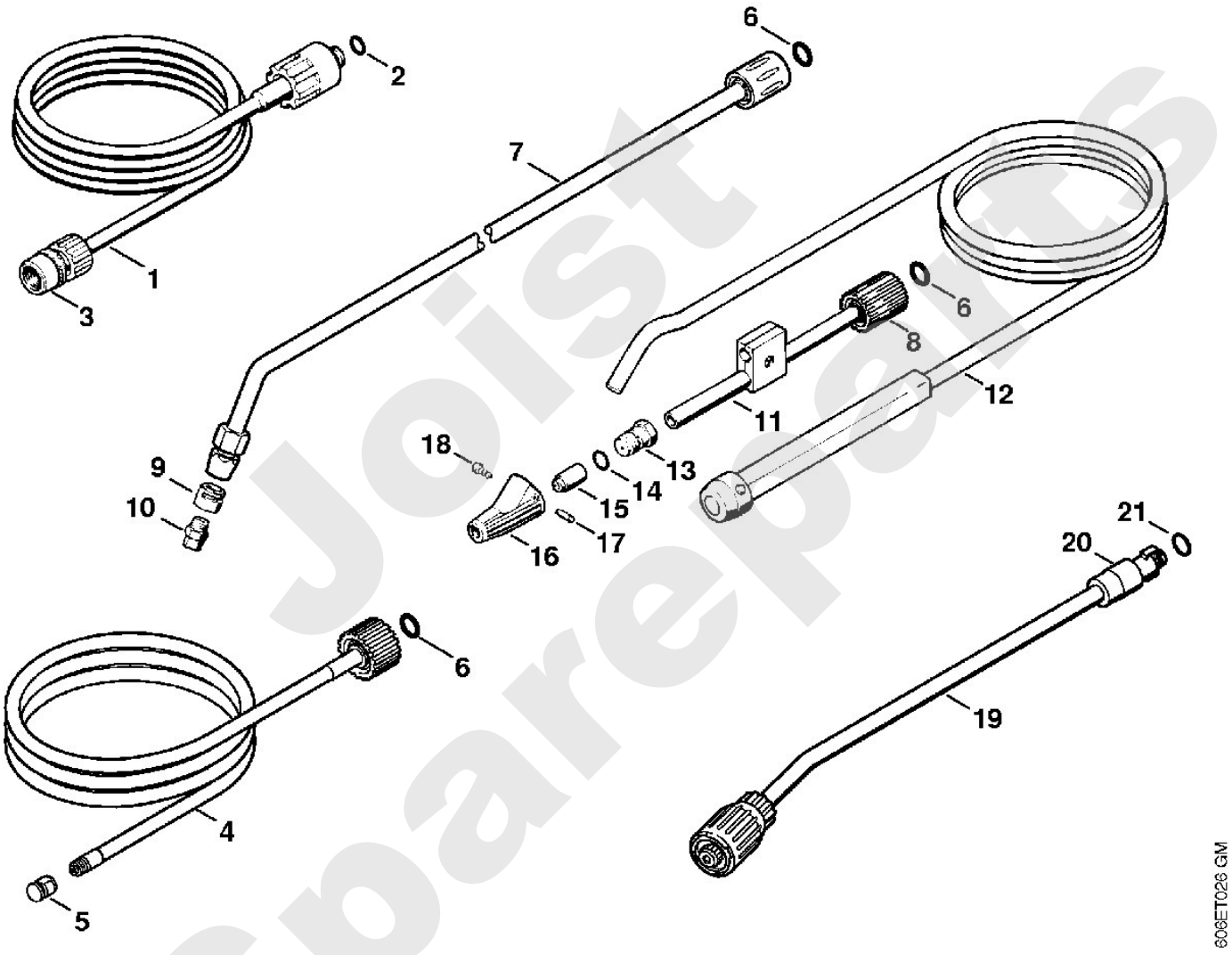

Joist Spareparts

Reiniger / Kaltwasser-Hochdruckreiniger / RE 105 K
Stückliste (8/9): H - Flächenreiniger RA 82

Art.Nr.	Artikel	Bild-Nr.	Stk-Zahl
4900 500 3900	Benennung: Flächenreiniger RA 100 (C,B)	1	1
4900 500 0701	Benennung: Gelenk (B,C)	2	1
9645 945 7472	Benennung: RDR A 7,5x2,65-NBR70 (B)	3	1
4900 500 4900	Benennung: Rotor (B)	4	1
4900 505 0900	Benennung: Bügel (B)	5	2
4900 500 6350	Benennung: Satz Düsen (B)	6	1
4900 505 0901	Benennung: Bügel (B)	7	1
4900 502 3100	Benennung: Bürste 3 Stück (B)	8	1
0000 967 3745	Benennung: Warnschild (B)	9	1
4900 504 1700	Benennung: Schürze (B)	10	1
9440 069 2532	Benennung: Blindniet 3,2x8 (B)	11	1
4900 500 0301	Benennung: Verlängerungsrohr (B,C)	12	1
9645 945 7472	Benennung: RDR A 7,5x2,65-NBR70 (B)	13	1

Joist Spareparts

Reiniger / Kaltwasser-Hochdruckreiniger / RE 105 K
Stückliste (8/9): H - Flächenreiniger RA 82

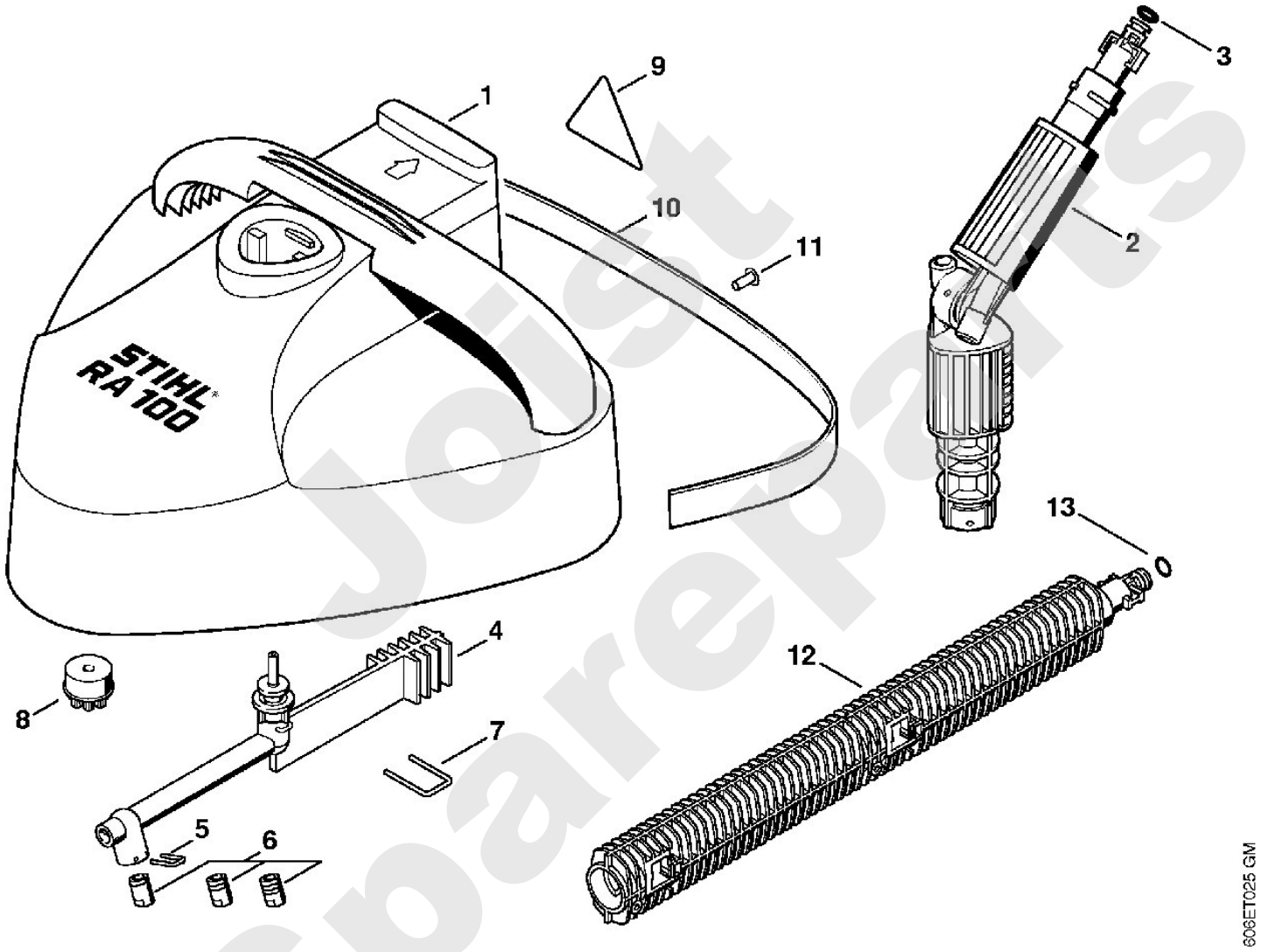

Joist Spareparts

Reiniger / Kaltwasser-Hochdruckreiniger / RE 105 K
Stückliste (9/9): J - Maschinennummer

Art.Nr.	Artikel	Bild-Nr.	Stk-Zahl
	Benennung: Position der Maschinennummer (D)	1	1

Joist Sparepart

Reiniger / Kaltwasser-Hochdruckreiniger / RE 105 K
Stückliste (9/9): J - Maschinennummer

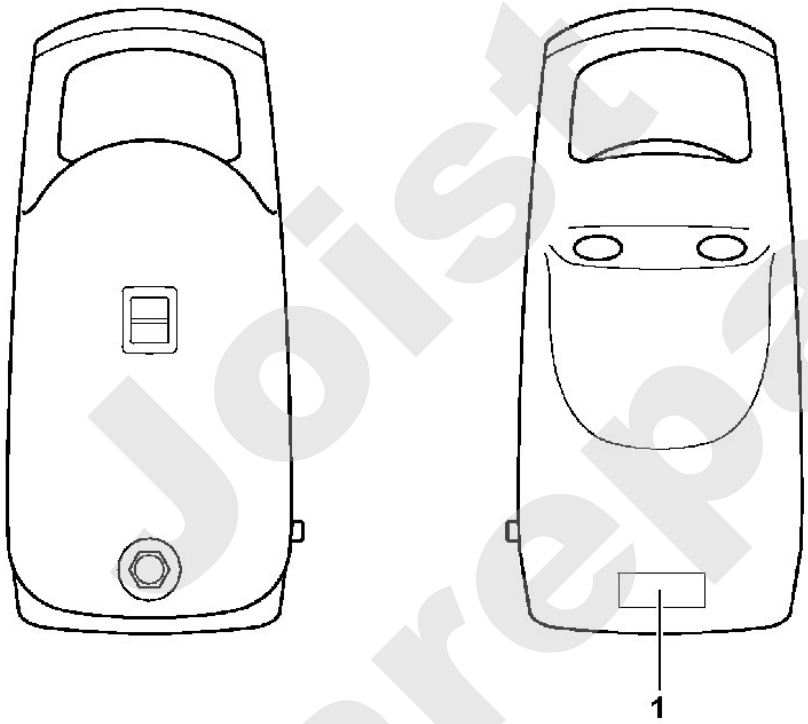

4733-GET-0000-A0

Joist Spareparts