Reiniger / Kaltwasser-Hochdruckreiniger / RE 102 KM, 104 KM, 106 KM
Stückliste (1/11): A - Elektromotor

Art.Nr.	Artikel	Bild-Nr.	Stk-Zahl
4719 600 0209	Benennung: Elektromotor 230 V/50 Hz Ausführungsart: RE 102 KM, RE 104 KM	1	1
4719 600 0211	Benennung: Elektromotor 240 V/50 Hz Ausführungsart: RE 102 KM, RE 104 KM	1	1
4719 600 0203	Benennung: Elektromotor 230 V/50 Hz Ausführungsart: RE 106 KM	2	1
4719 600 0201	Benennung: Elektromotor 240 V/50 Hz Ausführungsart: RE 106 KM	2	1
9503 003 5330	Benennung: Kugellager DIN625-6003-2RS	3	1
4719 609 0100	Benennung: Dichtung	4	2
4719 602 1100	Benennung: Lagerdeckel Ausführungsart: RE 102 KM, RE 104 KM	5	1
4719 602 1105	Benennung: Lagerdeckel Ausführungsart: RE 106 KM	6	1
4719 607 3005	Benennung: Lüfterrad (C)	7	1
9320 630 0120	Benennung: Federring DIN127-A5	8	1
9045 371 0960	Benennung: Zylinderschraube DIN912-M5x12-12.9	9	1
4719 606 0105	Benennung: Lüfterhaube	10	1
4719 609 0110	Benennung: Dichtung	11	1
4719 432 1000	Benennung: Schaltergehäuse Ausführungsart: RE 102 KM, RE 104 KM	12	1
4719 432 1004	Benennung: Schaltergehäuse Ausführungsart: RE 106 KM	13	1
0751 030 7187	Benennung: Kabelverschraubung PG11	14	1
9041 319 0660	Benennung: Zylinderschraube DIN84-M4x12-8.8	15	1
4719 430 8600	Benennung: Bundschraube	16	1
4719 431 2900	Benennung: Klemmleiste	17	1
9103 021 1800	Benennung: Blechschraube DIN7981-2,9x13	18	1
4713 430 0500	Benennung: Schalter	19	1
4719 439 0600	Benennung: Dichtkappe (C)	20	1
4719 432 1100	Benennung: Klemmrahmen (C)	21	1
9103 021 1830	Benennung: Blechschraube DIN7981-2,9x16	22	2
4719 432 9300	Benennung: Tülle	23	1
4719 439 0500	Benennung: Dichtung	24	1
4719 432 0600	Benennung: Deckel	25	1
9104 003 0670	Benennung: Schraube P4x14	26	4
4719 605 1000	Benennung: Kondensator Ausführungsart: RE 102 KM, RE 104 KM	27	1
4719 605 1015	Benennung: Kondensator (C) Ausführungsart: RE 106 KM	28	1
4719 608 9200	Benennung: Kabelbinder	29	1
4719 440 2000	Benennung: Anschlussleitung Europa	30	1
4719 440 2001	Benennung: Anschlussleitung GB, IRL, MAL	31	1
4719 440 2004	Benennung: Anschlussleitung AUS, NZ	32	1

Sparepartsfist

Reiniger / Kaltwasser-Hochdruckreiniger / RE 102 KM, 104 KM, 106 KM
Stückliste (1/11): A - Elektromotor

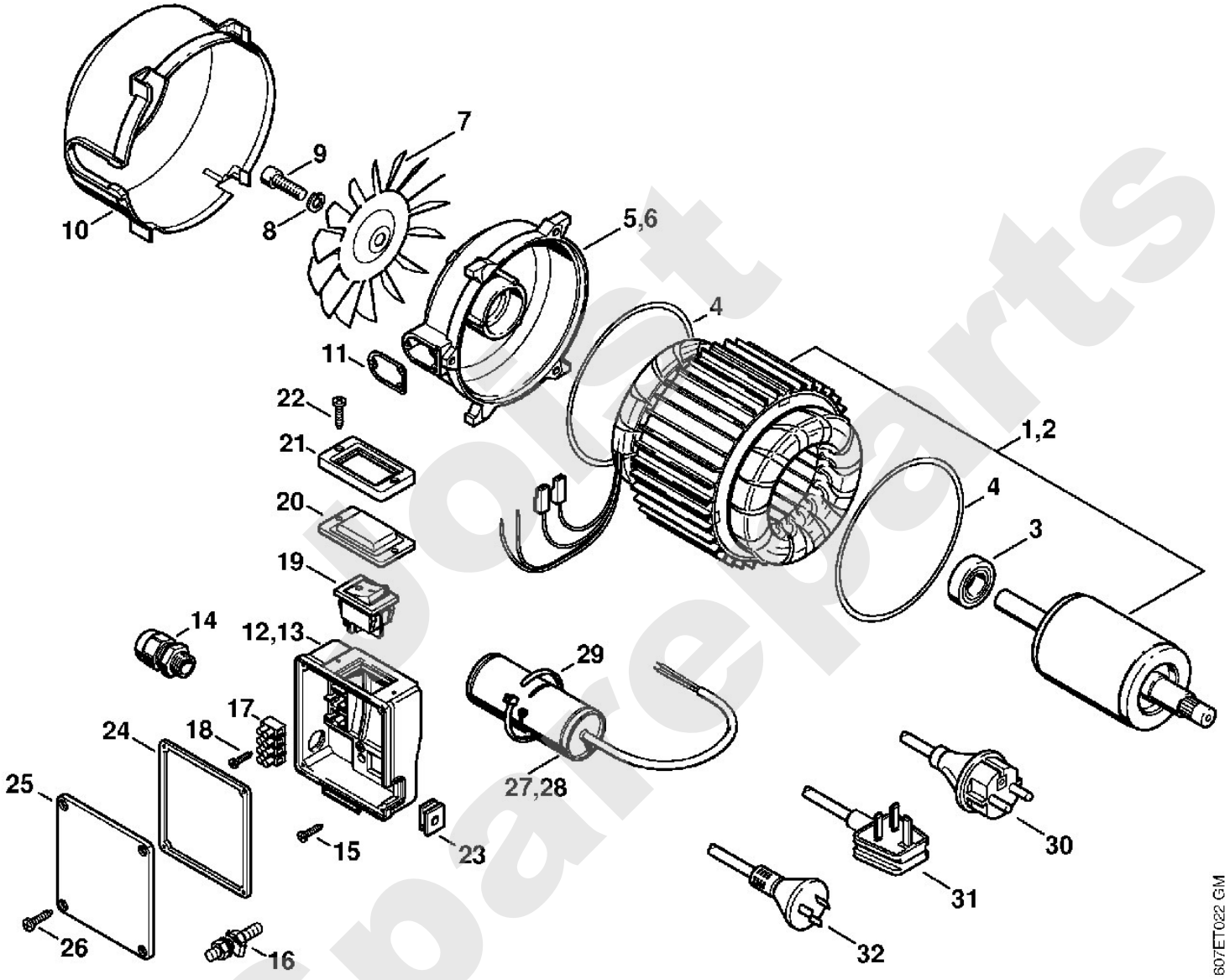

Boost Spareparts

Reiniger / Kaltwasser-Hochdruckreiniger / RE 102 KM, 104 KM, 106 KM
Stückliste (2/11): B - Pumpe

Art.Nr.	Artikel	Bild-Nr.	Stk-Zahl
4719 700 5600	Benennung: Pumpe 230 V/50 Hz (C) Ausführungsart: RE 102 KM		1
4719 700 5605	Benennung: Pumpe 230/240 V/50 Hz Ausführungsart: RE 104 KM		1
4719 700 5611	Benennung: Pumpe 230 - 240 V/50 Hz Ausführungsart: RE 106 KM		1
4719 700 5612	Benennung: Pumpe 230 - 240 V/50 Hz F, AUS Ausführungsart: RE 106 KM		1
4719 760 1400	Benennung: Antriebsgehäuse	1	1
4719 609 0100	Benennung: Dichtung	2	1
9630 003 1745	Benennung: WDR B17x28x7	3	1
9504 003 0706	Benennung: Kugellager DIN628-7303B	4	1
9514 003 6953	Benennung: Nadellager AXK4060 (C)	5	1
9645 945 8588	Benennung: RDR A 80,6x2,62-NBR75	6	1
4719 701 0500	Benennung: Pumpengehäuse	7	1
9146 794 7880	Benennung: Verschlussschraube DIN906-R1/4"	8	2
4719 700 2300	Benennung: Verschlussschraube	9	1
9645 945 1075	Benennung: RDR DIN3770-N11,2x1,8	10	1
4719 708 3300	Benennung: Feder (C)	11	3
4719 708 3601	Benennung: Klemmscheibe (C)	12	3
4719 709 2005	Benennung: Dichtring (C)	13	3
4719 701 3100	Benennung: Kolben	14	3
4719 701 3000	Benennung: Taumelscheibe 10° (C) Ausführungsart: RE 102 KM	15	1
4719 701 3008	Benennung: Taumelscheibe 8°30' Ausführungsart: RE 104 KM	16	1
4719 701 3010	Benennung: Taumelscheibe 9° Ausführungsart: RE 106 KM	17	1
4719 701 3105	Benennung: Kolben F, AUS Ausführungsart: RE 106 KM	18	1
4719 708 5700	Benennung: Buchse	19	3
9645 945 7704	Benennung: RDR A 23,82x1,78-NBR70	20	3
9045 319 1350	Benennung: Zylinderschraube DIN912-M6x25-8.8	21	3
9008 319 1065	Benennung: Sechskantschraube DIN933-M5x95-8.8 Ausführungsart: RE 102 KM, RE 104 KM	22	3
9008 319 1175	Benennung: Sechskantschraube DIN933-M5x106-8.8 Ausführungsart: RE 106 KM	23	3
9210 261 0700	Benennung: Mutter DIN934-M5-10	24	3
4719 007 1050	Benennung: Dichtungssatz (B)		1

Spareparts

Reiniger / Kaltwasser-Hochdruckreiniger / RE 102 KM, 104 KM, 106 KM
Stückliste (2/11): B - Pumpe

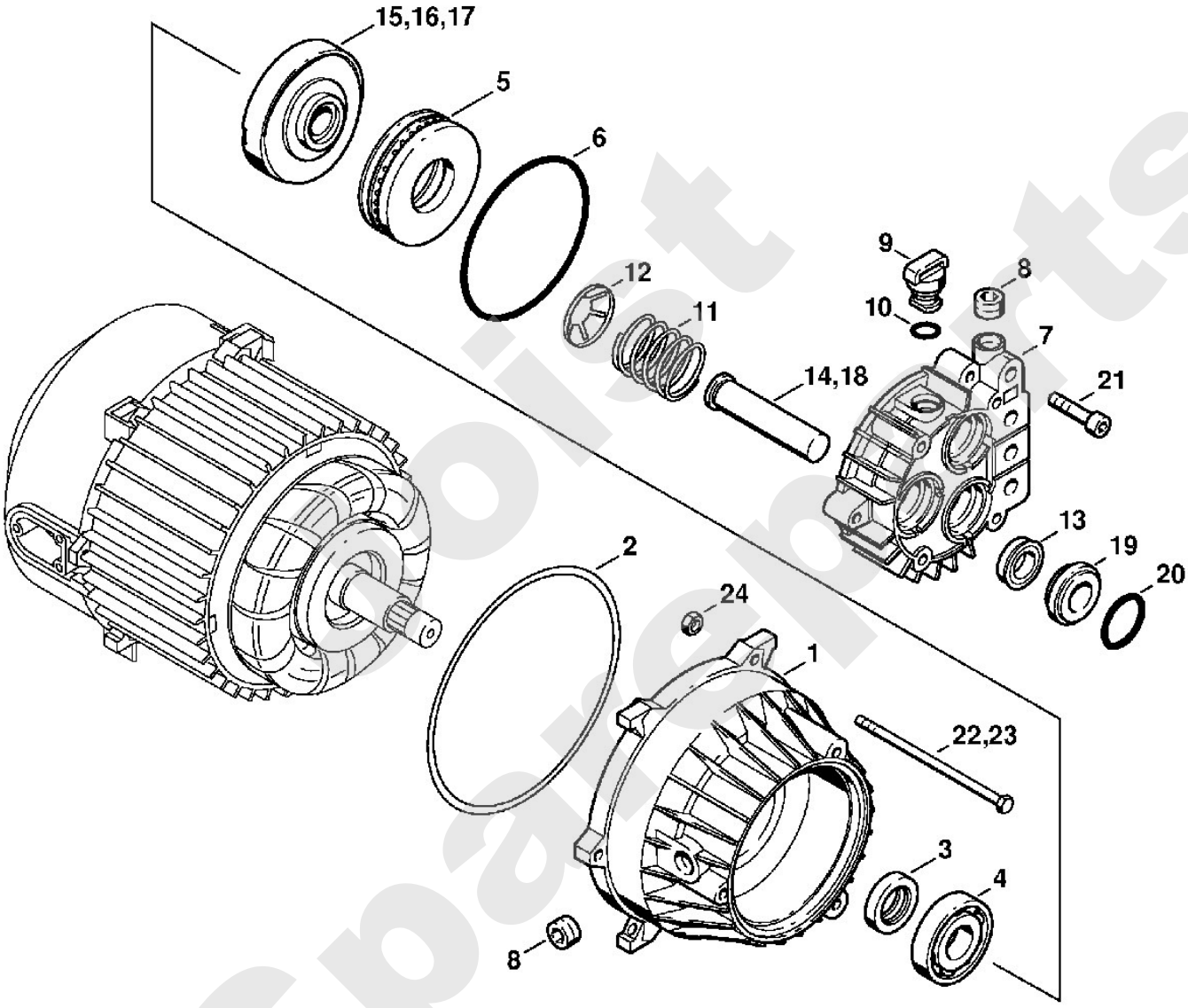

Spare Parts

Reiniger / Kaltwasser-Hochdruckreiniger / RE 102 KM, 104 KM, 106 KM
Stückliste (3/11): C - Regelsicherheitsblock

Art.Nr.	Artikel	Bild-Nr.	Stk-Zahl
4726 701 1200	Benennung: Ventilblock (C)	1	1
9645 945 7494	Benennung: RDR A 8,76x1,78-NBR70	2	1
4719 700 6200	Benennung: Ventil	3	6
9645 951 3341	Benennung: RDR A 12x2-Viton	4	6
9045 319 1380	Benennung: Zylinderschraube DIN912-M6x35-8.8	5	4
4719 510 0150	Benennung: Gehäuse (C)	6	1
9132 216 1235	Benennung: Gewindestift DIN916-M6x8	7	1
4719 510 0305	Benennung: Steuerkolben (C)	8	1
	Benennung: Ventilsitzring (D)	9	1
	Benennung: Kugel (D)	10	1
	Benennung: Ventilkörper (D)	11	1
	Benennung: Bügel (D)	12	1
4719 431 6000	Benennung: Halter	13	1
4719 430 0500	Benennung: Schalter (C)	14	1
9645 945 7564	Benennung: RDR A 15x2-NBR70	15	1
9045 319 1070	Benennung: Zylinderschraube DIN912-M5x30-8.8	16	4
4719 512 0500	Benennung: Manometer	17	1
4719 510 0205	Benennung: Rückschlagventil	18	1
9645 945 7450	Benennung: RDR A 4,47x1,78-NBR70	19	1
4719 518 0200	Benennung: Feder	20	1
4719 510 1600	Benennung: Verbindungsstück (C) Ausführungsart: RE 102 KM, RE 104 KM	21	1
9645 945 7641	Benennung: RDR A 20,24x2,62-NBR70 Ausführungsart: RE 102 KM, RE 104 KM	22	1
4719 518 0300	Benennung: Hohlschraube (C) Ausführungsart: RE 106 KM	23	1
4719 709 0300	Benennung: Hochdruckmanschette	24	3
4719 518 0600	Benennung: Scheibe Ø 16x11x1 mm	25	1
4719 007 1050	Benennung: Dichtungssatz (B)		1

Jorst Spareparts

Reiniger / Kaltwasser-Hochdruckreiniger / RE 102 KM, 104 KM, 106 KM
Stückliste (3/11): C - Regelsicherheitsblock

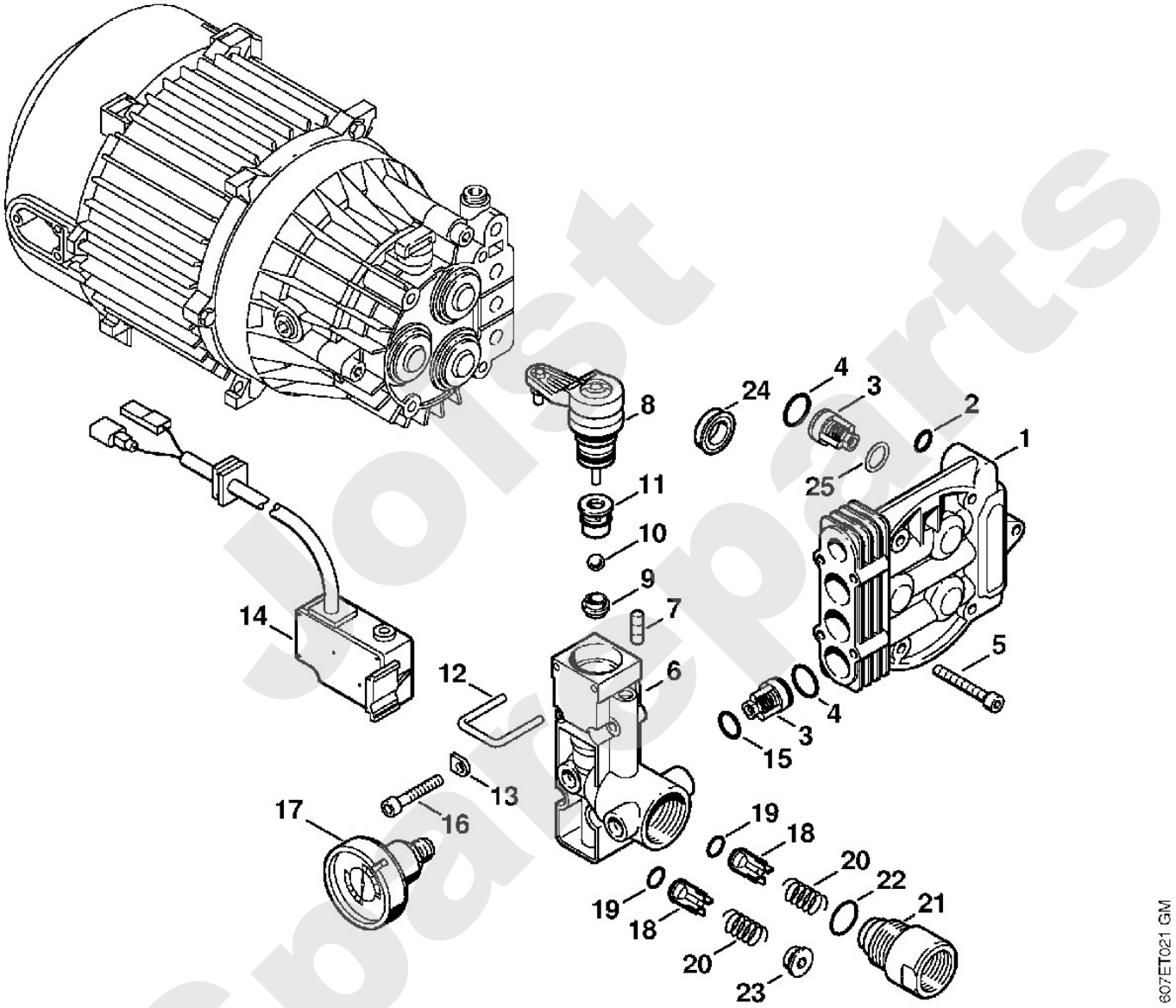

Jolst Spareparts

Reiniger / Kaltwasser-Hochdruckreiniger / RE 102 KM, 104 KM, 106 KM
Stückliste (4/11): D - Regelsicherheitsblock (f. ältere Bauart)

Art.Nr.	Artikel	Bild-Nr.	Stk-Zahl
4719 511 0111	Benennung: * Gehäuse (C) TI: (15.1996)	1	1
4719 518 0400	Benennung: * Verschlussschraube (C) Ausführungsart: RE 102 KM, RE 104 KM TI: (15.1996)	2	1
9132 216 1235	Benennung: * Gewindestift DIN916-M6x8 TI: (15.1996)	3	1
4719 518 0210	Benennung: * Feder TI: (15.1996)	4	1
9516 003 3020	Benennung: * Kugel DIN5401-8 TI: (15.1996)	5	1
9645 945 7503	Benennung: * RDR A 9,5x1,78-NBR70 TI: (15.1996)	6	1
4719 512 0700	Benennung: * Ventilkörper (C) TI: (15.1996)	7	1
4719 510 0300	Benennung: * Steuerkolben (C) Ausführungsart: RE 102 KM, RE 104 KM TI: (15.1996)	8	1
4719 510 0310	Benennung: * Steuerkolben (C) Ausführungsart: RE 106 KM TI: (15.1996)	9	1
9645 945 7564	Benennung: * RDR A 15x2-NBR70 (C) TI: (15.1996)	10	1
9645 945 7542	Benennung: * RDR A 12,5x1,8-NBR70 TI: (15.1996)	11	1
4719 518 0405	Benennung: * Schraube (C) TI: (15.1996)	12	1
4719 512 0400	Benennung: * Drehgriff (C) TI: (15.1996)	13	1
4719 519 0200	Benennung: * Dichtring (C) TI: (15.1996)	14	1
4719 510 0205	Benennung: * Rückschlagventil	15	1
9645 945 7450	Benennung: * RDR A 4,47x1,78-NBR70	16	1
4719 518 0200	Benennung: * Feder	17	1
4719 518 0300	Benennung: * Hohlschraube (C) Ausführungsart: RE 106 KM	18	1

Horst Spareparts

Reiniger / Kaltwasser-Hochdruckreiniger / RE 102 KM, 104 KM, 106 KM
Stückliste (4/11): D - Regelsicherheitsblock (f. ältere Bauart)

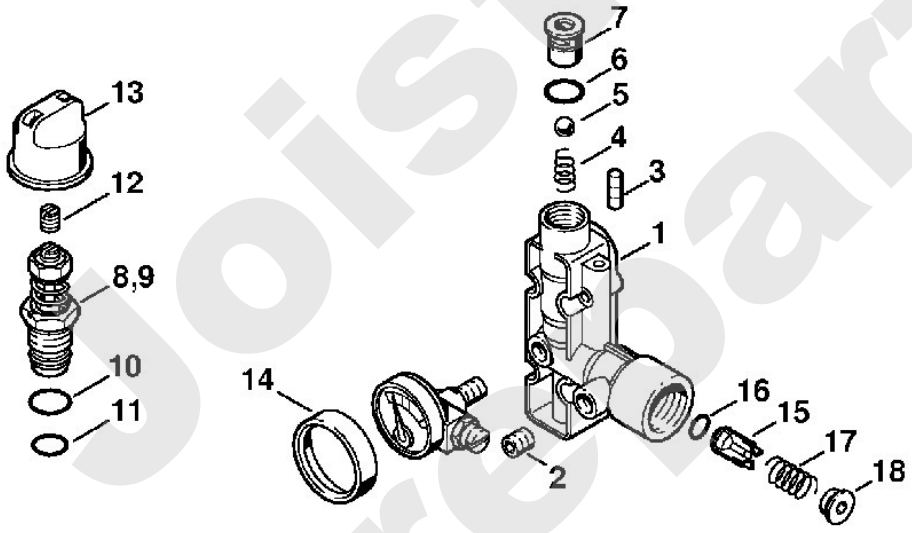

607ET018 GM

Joist Spareparts

Reiniger / Kaltwasser-Hochdruckreiniger / RE 102 KM, 104 KM, 106 KM
Stückliste (5/11): E - Haube

Art.Nr.	Artikel	Bild-Nr.	Stk-Zahl
4719 706 2110	Benennung: Haube unten (C)	1	1
4719 708 2800	Benennung: Puffer	2	1
9041 216 0950	Benennung: Zylinderschraube DIN84-M5x10-5.8	3	8
4719 706 2102	Benennung: Abdeckhaube oben Ausführungsart: RE 102 KM	4	1
4719 706 2104	Benennung: Abdeckhaube oben Ausführungsart: RE 104 KM	5	1
4719 706 2106	Benennung: Abdeckhaube oben Ausführungsart: RE 106 KM	6	1
4719 791 7605	Benennung: Stütze (C)	7	1
9307 021 0120	Benennung: Scheibe DIN9021-A5,3	8	2
9104 003 8779	Benennung: Schraube P5x25	9	2
9104 003 9944	Benennung: Schraube P4x30	10	4
4719 791 5700	Benennung: Traggriff	11	1
4915 500 3005	Benennung: Waschbürste (C)	12	1
9645 945 7472	Benennung: RDR A 7,5x2,65-NBR70	13	1
4915 500 1405	Benennung: Injektor (C)	14	1
4915 507 0100	Benennung: Reinigungsmittelflasche (C)	15	1
4915 502 0800	Benennung: Reinigungsnadel (C)	16	1
9645 945 7542	Benennung: RDR A 12,5x1,8-NBR70	17	1
4719 701 2901	Benennung: Ansaugstutzen (C)	18	1
9045 319 1020	Benennung: Zylinderschraube DIN912-M5x20-8.8	19	2
4719 502 2101	Benennung: Sieb	20	1
4719 700 7300	Benennung: Schlauchanschluss	21	1
4719 007 1053	Benennung: Dichtungssatz Schlauchanschluss (D)		1
	Benennung: Flachdichtung (D)	22	1
	Benennung: Runddichtring (D)	23	1
4719 708 2100	Benennung: Stopfen	24	1
4719 007 1050	Benennung: Dichtungssatz (B)		1
9103 021 3810	Benennung: * Blechschraube DIN7981-4,8x25 (C)	25	2
4915 500 3000	Benennung: * Waschbürste TI: (15.1996)	40	1
9645 945 7501	Benennung: * RDR A 9,3x2,4-NBR70 TI: (15.1996)	41	1

Spareparts

Reiniger / Kaltwasser-Hochdruckreiniger / RE 102 KM, 104 KM, 106 KM
Stückliste (5/11): E - Haube

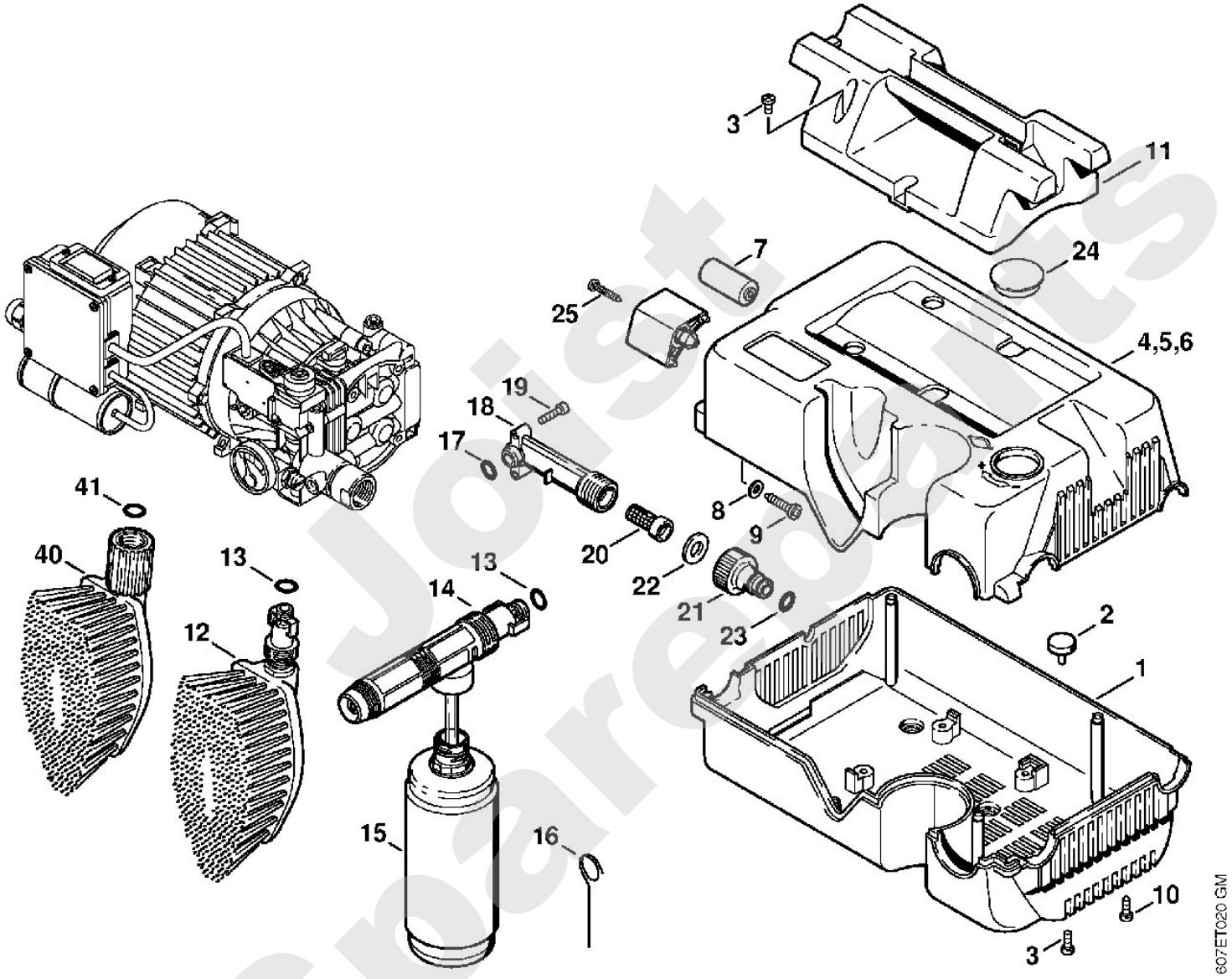

Joist Spareparts

Reiniger / Kaltwasser-Hochdruckreiniger / RE 102 KM, 104 KM, 106 KM
Stückliste (6/11): F - Pistole, Strahlrohr

Art.Nr.	Artikel	Bild-Nr.	Stk-Zahl
4915 500 1303	Benennung: Pistole (C)	1	1
	Benennung: Rohr (D)	2	1
9645 948 7464	Benennung: RDR A 6x2-NBR90	3	2
	Benennung: Rohr (D)	4	1
9652 945 1607	Benennung: Stützring 7/10x1,4-G	5	1
9645 945 7475	Benennung: RDR A 6,75x1,78-NBR70	6	1
4915 500 0600	Benennung: Ventil (C)	7	1
	Benennung: Feder (D)	8	1
4915 502 1505	Benennung: Hebel (C)	9	1
4915 502 1610	Benennung: Sicherungshebel (C)	10	1
4915 500 1205	Benennung: Halter	11	1
	Benennung: Abdeckung (D)	12	1
9103 021 1830	Benennung: Blechschraube DIN7981-2,9x16	13	11
4915 505 0101	Benennung: Feder (C)	14	1
4915 500 0806	Benennung: Hochdruckschlauch DN 6, 7 m, Stahlgewebe	15	1
4915 500 0809	Benennung: Hochdruckschlauch DN 6, 8 m, Textilgewebe	15	1
9645 945 7561	Benennung: RDR A 14x2-NBR70	16	1
4915 500 0911	Benennung: Strahlrohr (C) Ausführungsart: RE 102 KM	17	1
4915 500 0921	Benennung: Strahlrohr Ausführungsart: RE 104 KM, RE 106 KM	18	1
9645 948 7464	Benennung: RDR A 6x2-NBR90	19	2
4915 500 6710	Benennung: Kupplung	20	1
9645 945 7472	Benennung: RDR A 7,5x2,65-NBR70	21	1
9645 945 7603	Benennung: RDR A 18x2,5-NBR70	22	1
9103 021 1840	Benennung: Blechschraube DIN7981-2,9x19	23	6
	Benennung: Spritzkopf (D)	24	1
4915 502 1305	Benennung: Blattfeder	25	2
9103 021 1765	Benennung: Blechschraube DIN7981-2,9x9,5	26	1
9645 945 7504	Benennung: RDR A 10x2-NBR70	27	1
4915 500 6384	Benennung: Düse Ø 1,4 mm (C) Ausführungsart: RE 102 KM	28	1
4915 500 6381	Benennung: Düse Ø 1,25 mm (C) Ausführungsart: RE 104 KM, RE 106 KM	29	1
4915 500 6706	Benennung: Kupplung (C)	30	1
4915 500 6375	Benennung: * Düse Ø 1,4 mm Ausführungsart: RE 102 KM	40	1
4915 500 6370	Benennung: * Düse Ø 1,25 mm (C) Ausführungsart: RE 104 KM, RE 106 KM	41	1
9645 945 7490	Benennung: * RDR A 9,19x2,62-NBR70 (C)	42	1

Spareparts

Reiniger / Kaltwasser-Hochdruckreiniger / RE 102 KM, 104 KM, 106 KM
Stückliste (6/11): F - Pistole, Strahlrohr

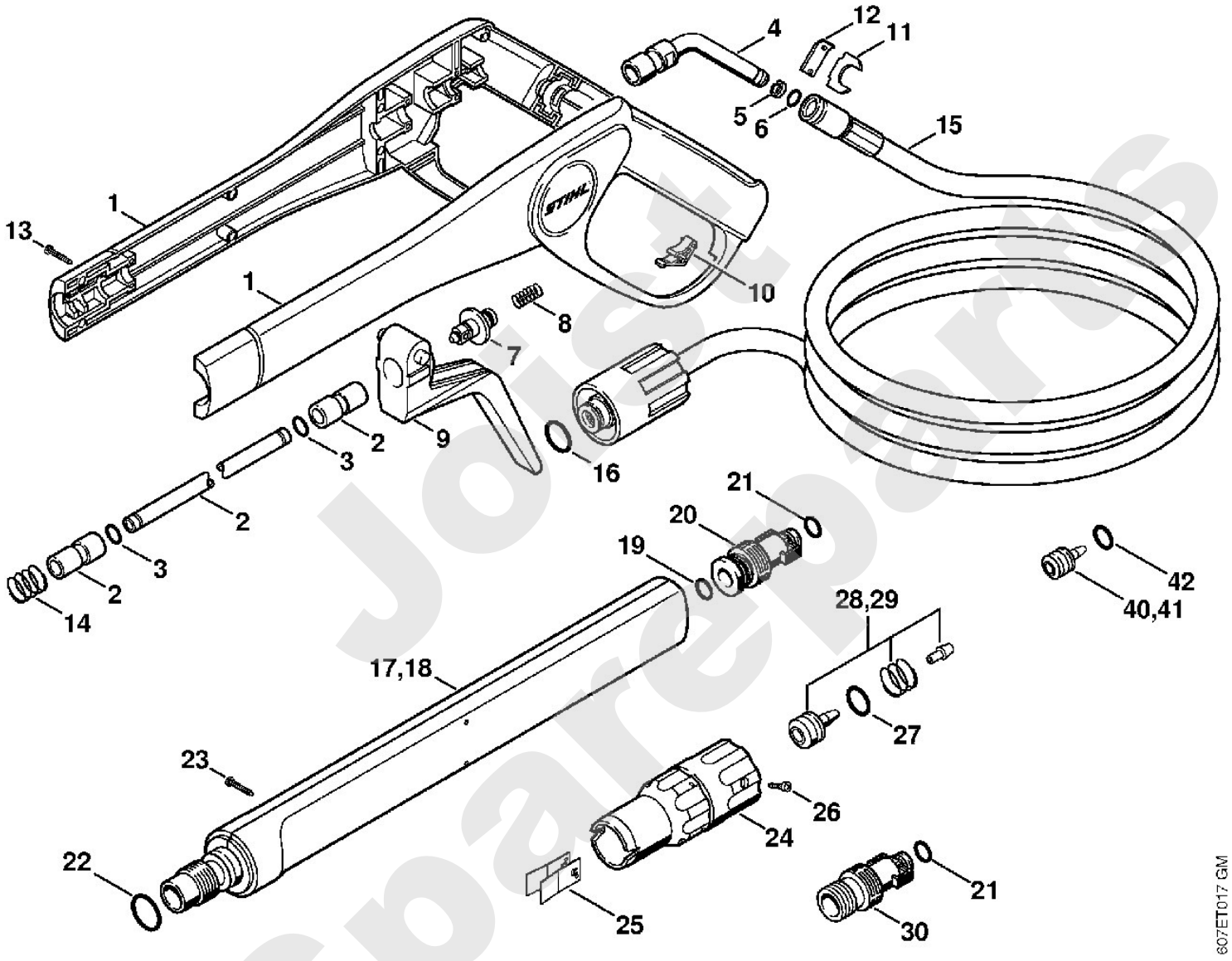

Joist Spareparts

Reiniger / Kaltwasser-Hochdruckreiniger / RE 102 KM, 104 KM, 106 KM
Stückliste (7/11): G - Transportwagen

Art.Nr.	Artikel	Bild-Nr.	Stk-Zahl
4719 791 2700	Benennung: Rohr	1	2
4719 791 2705	Benennung: Rohr	2	2
4719 790 5750	Benennung: Satz Räder		1
	Benennung: Achse (D)	3	1
9104 003 9961	Benennung: Schraube M5x30 (C)	4	2
9291 021 0120	Benennung: Scheibe DIN125-A5,3	5	2
9210 261 0700	Benennung: Mutter DIN934-M5-10	6	2
4719 791 7200	Benennung: Hülse 31 mm	7	1
4719 791 7205	Benennung: Hülse 17 mm	8	1
	Benennung: Rad (D)	9	2
9991 003 1130	Benennung: Schnellbefestiger	10	2
	Benennung: Kappe (D)	11	2
4719 790 0500	Benennung: Griff	12	1
9104 006 4100	Benennung: Schraube P5x20	13	11
4717 791 5405	Benennung: Halter	14	1
9104 006 3050	Benennung: Schraube P5x20	15	3
9093 021 3840	Benennung: Blechschraube DIN7982-4,8x38	16	4
4719 791 5400	Benennung: Halter (C)	17	4
4717 708 3600	Benennung: Klemmscheibe	18	4
4719 791 7300	Benennung: Stopfen	19	2

Joist Spareparts

Reiniger / Kaltwasser-Hochdruckreiniger / RE 102 KM, 104 KM, 106 KM
Stückliste (7/11): G - Transportwagen

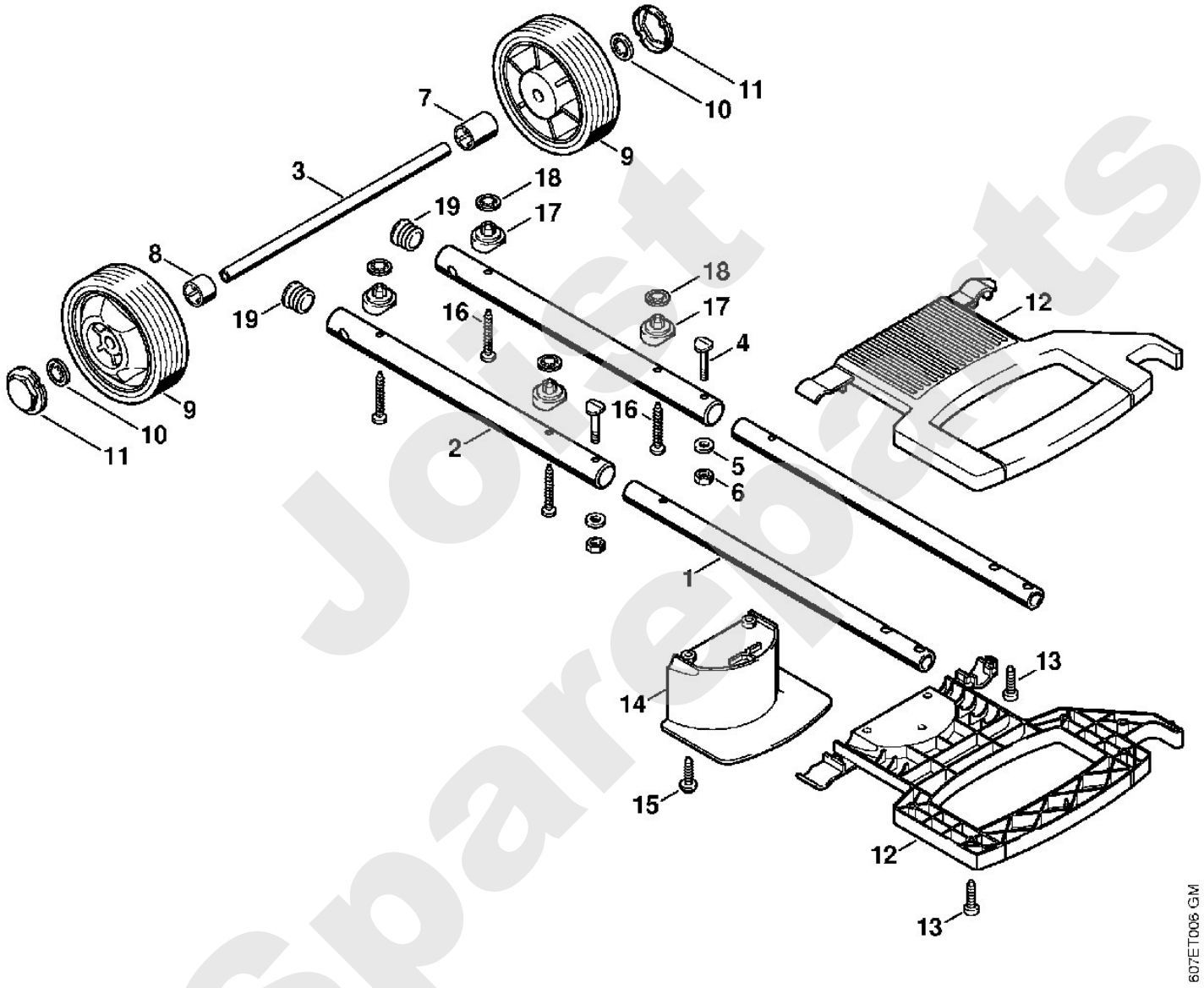

Joist Spareparts

Reiniger / Kaltwasser-Hochdruckreiniger / RE 102 KM, 104 KM, 106 KM
Stückliste (8/11): H - Werkzeuge, Zubehör

Art.Nr.	Artikel	Bild-Nr.	Stk-Zahl
4915 500 0810	Benennung: Hochdruckschlauchverlängerung 8 m	1	1
9645 945 7561	Benennung: RDR A 14x2-NBR70	2	1
4915 503 0800	Benennung: Kupplung	3	1
4900 500 1716	Benennung: Rohrreinigungsset 10 m	4	1
4900 502 1058	Benennung: Düse (C)	5	1
9645 945 7501	Benennung: RDR A 9,3x2,4-NBR70	6	1
4900 500 1800	Benennung: Sand-Nassstrahleinrichtung (C)	7	1
4915 503 0200	Benennung: Überwurfmutter	8	1
4900 500 0510	Benennung: Saugschlauch (C)	9	1
4915 500 3810	Benennung: Spritzkopf	10	1
9645 945 7522	Benennung: RDR A 11x2-NBR70	11	1
4915 502 1031	Benennung: Strahldüse (C)	12	1
4915 502 1120	Benennung: Düsengehäuse (C)	13	1
4900 505 2100	Benennung: Stift	14	1
9103 021 1730	Benennung: Blechschraube DIN7981-2,9x6,5	15	1

Joist Spareparts

Reiniger / Kaltwasser-Hochdruckreiniger / RE 102 KM, 104 KM, 106 KM
Stückliste (8/11): H - Werkzeuge, Zubehör

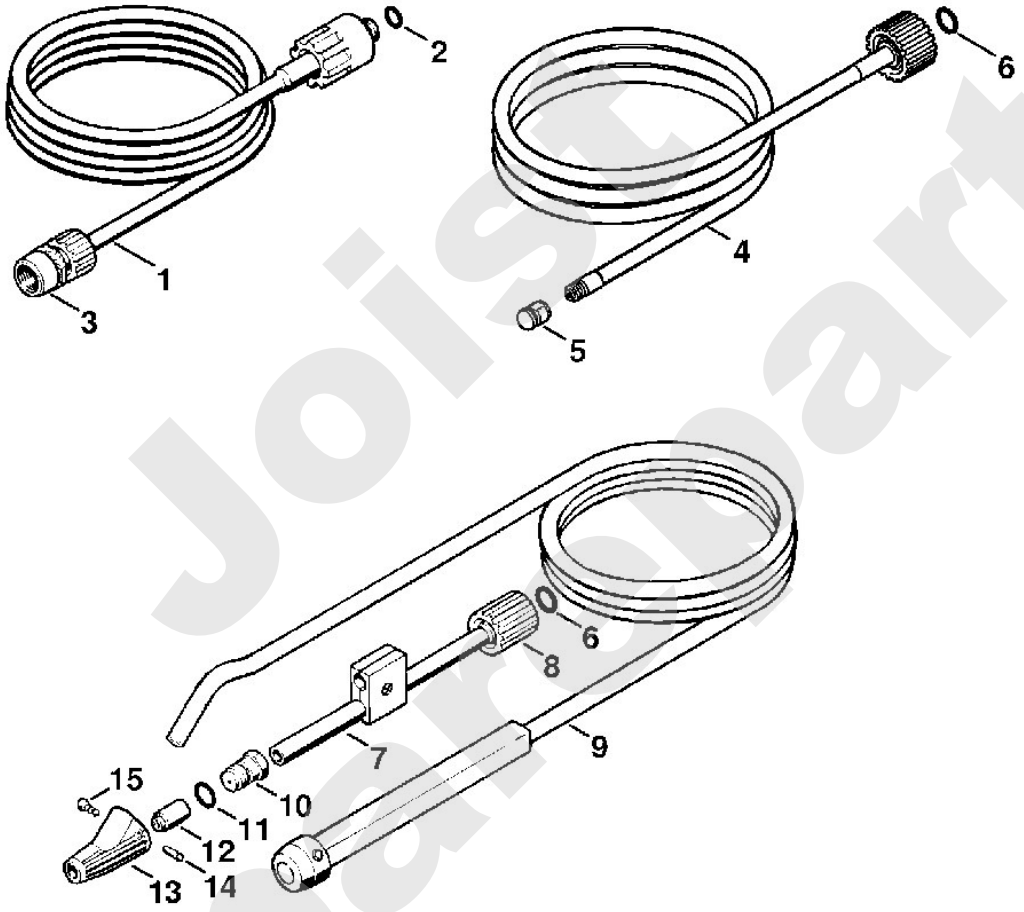

Joist Spareparts

Reiniger / Kaltwasser-Hochdruckreiniger / RE 102 KM, 104 KM, 106 KM
Stückliste (9/11): J - Werkzeuge, Zubehör

Art.Nr.	Artikel	Bild-Nr.	Stk-Zahl
4900 500 0300	Benennung: Verlängerungsrohr	1	1
4915 503 0200	Benennung: Überwurfmutter	2	1
9645 945 7501	Benennung: RDR A 9,3x2,4-NBR70	3	1
	Benennung: Griffschlauch 482 mm	4	1
4900 501 0600	Benennung: Griffschlauch (B,C)		1
4900 500 1655	Benennung: Rotordüse 055 Ausführungsart: RE 102 KM	5	1
4900 500 1635	Benennung: Rotordüse 035 Ausführungsart: RE 104 KM, RE 106 KM	6	1
4900 502 0911	Benennung: Kappe	7	1
4900 500 1656	Benennung: Rotordüse 055 Ausführungsart: RE 102 KM	8	1
4900 007 1014	Benennung: Reparatursatz für Rotordüse 055 Ausführungsart: RE 102 KM		1
4900 500 1636	Benennung: Rotordüse 035 Ausführungsart: RE 104 KM, RE 106 KM	9	1
4900 007 1012	Benennung: Reparatursatz für Rotordüse 035 Ausführungsart: RE 104 KM, RE 106 KM		1
4900 500 0500	Benennung: Saugschlauch	10	1
4900 500 0100	Benennung: Schlauchanschluss	11	1
9771 021 1500	Benennung: Schlauchschelle 16-25	12	2
	Benennung: Schlauch 1/2"x3 m (D)	13	1
4706 678 1150	Benennung: Schlauch 1/2"x1 m (A,B)		1
4900 500 2400	Benennung: Saugkopf	14	1

Joist Spareparts

Reiniger / Kaltwasser-Hochdruckreiniger / RE 102 KM, 104 KM, 106 KM
Stückliste (9/11): J - Werkzeuge, Zubehör

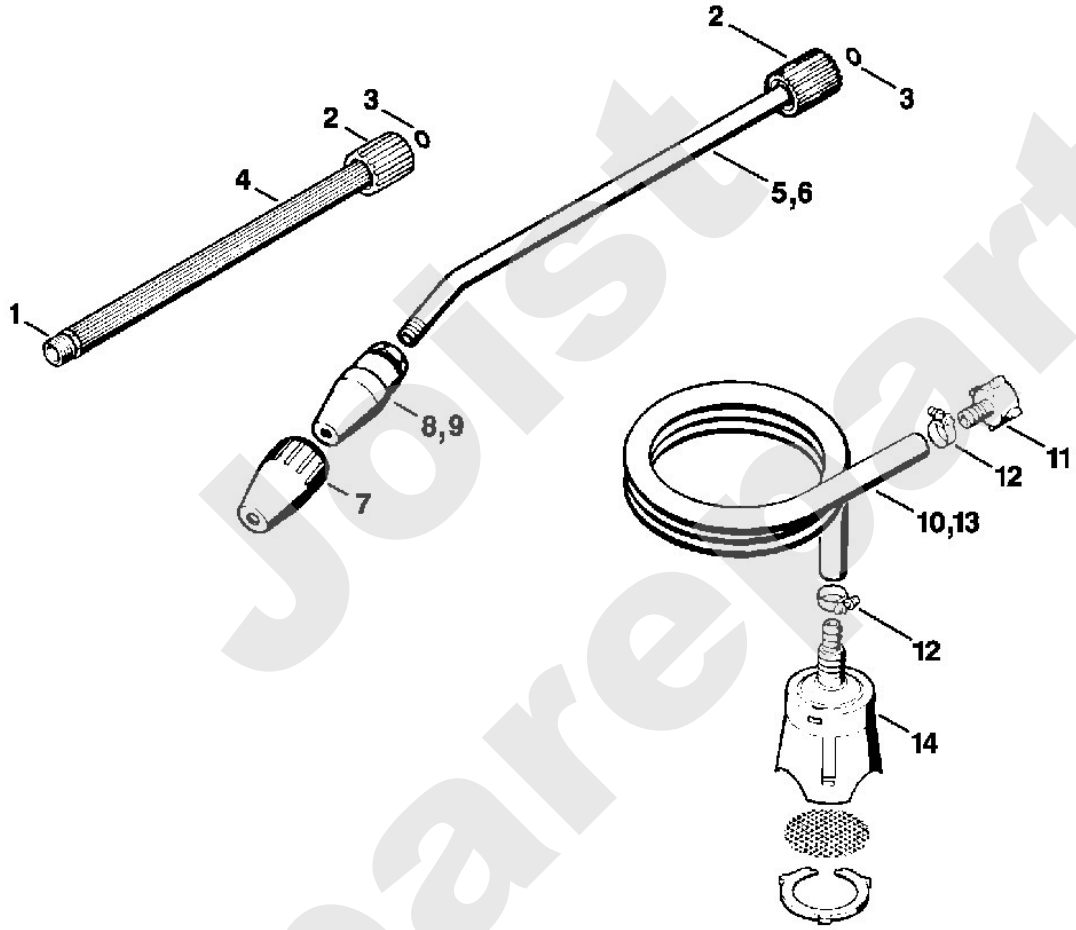

Jolst Spareparts

Reiniger / Kaltwasser-Hochdruckreiniger / RE 102 KM, 104 KM, 106 KM
Stückliste (10/11): K - Werkzeuge, Zubehör

Art.Nr.	Artikel	Bild-Nr.	Stk-Zahl
4900 500 2100	Benennung: Teleskoprohr		1
4915 503 0200	Benennung: Überwurfmutter	1	1
9645 945 7501	Benennung: RDR A 9,3x2,4-NBR70	2	2
9645 945 7484	Benennung: RDR A 8x2-NBR70	4	1
4900 503 0300	Benennung: Klemmring	5	1
9645 945 7475	Benennung: RDR A 6,75x1,78-NBR70	6	1
4900 502 1000	Benennung: Düse	7	1
4900 502 0700	Benennung: Filter	8	1
4900 500 1903	Benennung: Strahlrohr, abgewinkelt	9	1
4900 502 0900	Benennung: Schutzkappe	10	1
4900 502 1033	Benennung: Düse 2506	11	1
4900 500 0200	Benennung: Verbindungsstück	12	1
4900 500 0310	Benennung: Verlängerungsrohr (C)	13	1
4900 500 0311	Benennung: Verlängerungsrohr mit Gelenk (C)	14	1
4900 500 3010	Benennung: Waschbürste (C)	15	1
4900 500 3020	Benennung: Waschschrubber (C)	16	1
4900 500 3000	Benennung: Waschbürste, rotierend (C)	17	1
4900 500 3100	Benennung: Waschbürstenkopf (C)	18	1
4900 500 0700	Benennung: Gelenk (C)	19	1
	Benennung: Griffschlauch 448 mm (D)	20	1
4900 501 0600	Benennung: Griffschlauch (A,B,C)		1

Joist Spareparts

Reiniger / Kaltwasser-Hochdruckreiniger / RE 102 KM, 104 KM, 106 KM
Stückliste (10/11): K - Werkzeuge, Zubehör

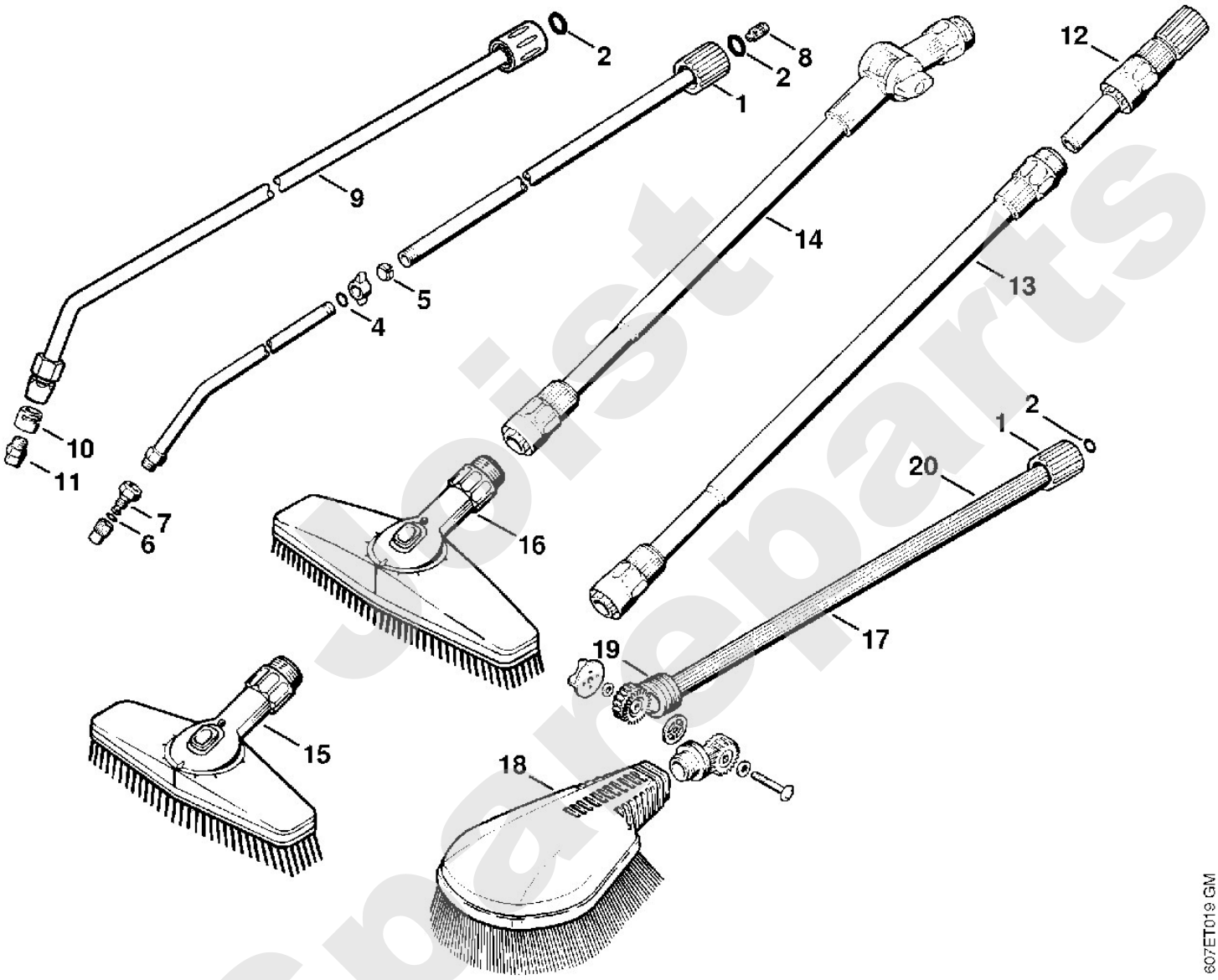

Geist Spareparts

Reiniger / Kaltwasser-Hochdruckreiniger / RE 102 KM, 104 KM, 106 KM
Stückliste (11/11): L - Pistole, Strahlrohr (f. ältere Bauart)

Art.Nr.	Artikel	Bild-Nr.	Stk-Zahl
4915 500 1300	Benennung: * Pistole TI: (15.1996)		1
4915 503 0600	Benennung: * Ventil (C) TI: (15.1996)	1	1
4915 505 0500	Benennung: * Scheibe (C) TI: (15.1996)	2	2
	Benennung: * RDR A 2,6x1,2-NBR70 (D) TI: (15.1996)	3	1
4915 505 0110	Benennung: * Feder TI: (15.1996)	4	1
	Benennung: * Bundbolzen (D) TI: (15.1996)	5	1
	Benennung: * Kegel (D) TI: (15.1996)	6	1
4915 505 0100	Benennung: * Feder TI: (15.1996)	7	1
4915 505 0120	Benennung: * Feder (C)	8	1
9645 945 7522	Benennung: * RDR A 11x2-NBR70	9	1
9645 945 7561	Benennung: * RDR A 14x2-NBR70	10	1
4719 007 1052	Benennung: Dichtungssatz		1
4915 500 0800	Benennung: * Hochdruckschlauch 8 m TI: (15.1996)	11	1
4915 500 1100	Benennung: * Druckrohr (C) TI: (15.1996)	12	1
4915 505 0200	Benennung: * Tülle TI: (15.1996)	13	1
4915 500 1500	Benennung: * Hebel (C) TI: (15.1996)	14	1
9371 470 2620	Benennung: * Stift DIN7-5m6x20 TI: (15.1996)	15	1
4915 500 6605	Benennung: * Griff (C) TI: (15.1996)	16	1
9104 003 9942	Benennung: * Schraube P4x20 TI: (15.1996)	17	5
4915 502 1600	Benennung: * Sicherungshebel TI: (15.1996)	18	1
4915 500 0900	Benennung: * Strahlrohr TI: (15.1996)	19	1
4915 503 0100	Benennung: * Anschlussstück (C) TI: (15.1996)	20	1
9645 945 7501	Benennung: * RDR A 9,3x2,4-NBR70 TI: (15.1996)	21	1
4915 503 0200	Benennung: * Überwurfmutter TI: (15.1996)	22	1
4915 505 0300	Benennung: * Sprengring (C) TI: (15.1996)	23	1
4915 500 3801	Benennung: * Spritzkopf (C)	24	1
4915 502 1000	Benennung: * Düse Ø 1,4 mm Ausführungsart: RE 102 KM TI: (15.1996)	25	1
4915 502 1003	Benennung: * Düse Ø 1,3 mm Ausführungsart: RE 104 KM TI: (15.1996)	25	1
4915 502 1010	Benennung: * Düse Ø 1,25 mm (C) Ausführungsart: RE 106 KM TI: (15.1996)	25	1

Joist Spareparts

Reiniger / Kaltwasser-Hochdruckreiniger / RE 102 KM, 104 KM, 106 KM
Stückliste (11/11): L - Pistole, Strahlrohr (f. ältere Bauart)

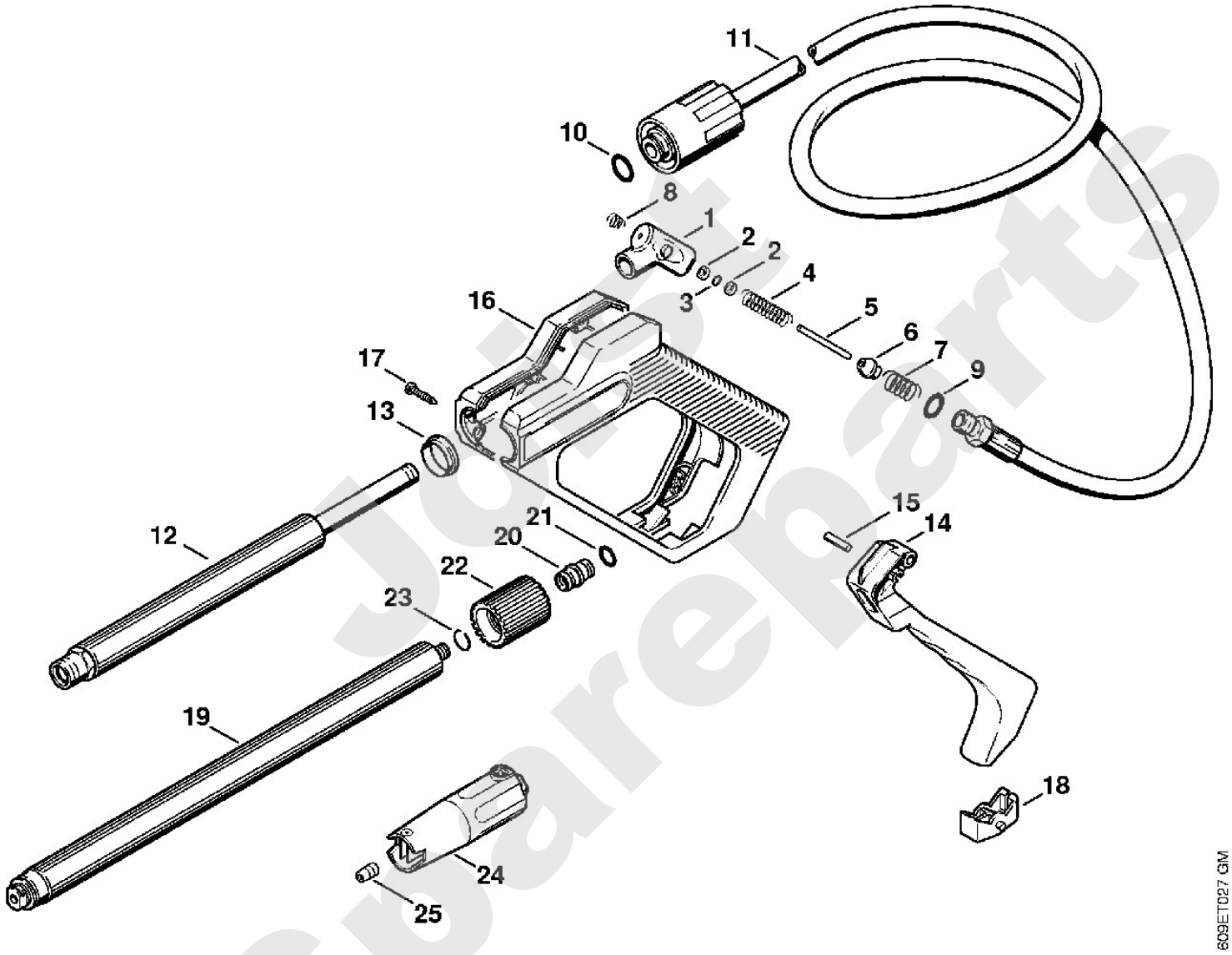

Just Spareparts