Reiniger / Kaltwasser-Hochdruckreiniger / RE 101 K
Stückliste (1/8): A - Elektromotor

Art.Nr.	Artikel	Bild-Nr.	Stk-Zahl
4721 600 0202	Benennung: Elektromotor 230 V/50 Hz	1	1
4721 600 0203	Benennung: Elektromotor 240 V/50 Hz	1	1
4721 600 0200	Benennung: Elektromotor 100 V/50 Hz J	1	1
4721 600 0204	Benennung: Elektromotor 100 V/60 Hz J	1	1
4721 600 0201	Benennung: Elektromotor 120 V/60 Hz CDN	1	1
9503 003 5151	Benennung: Kugellager DIN625-6001-2Z	2	1
4721 602 1100	Benennung: Lagerdeckel	3	1
4721 607 3001	Benennung: Lüfterrad (C)	4	1
9320 630 0120	Benennung: Federring DIN127-A5	5	1
9045 371 0960	Benennung: Zylinderschraube DIN912-M5x12-12.9	6	1
4721 606 0100	Benennung: Lüfterhaube	7	1
4721 606 0105	Benennung: Lüfterhaube CDN	7	1
4721 701 1100	Benennung: Antriebsgehäuse	8	1
9210 260 0600	Benennung: Mutter DIN934-M4-8	9	4
4721 608 2100	Benennung: Sechskantschraube M4x107	10	3
4721 607 3000	Benennung: * Lüfterrad Bis. Masch. Nr.: 28516483	40	1
9045 371 0980	Benennung: * Schraube DIN912-M5x16-12.9 Bis. Masch. Nr.: 28516483	41	1

Joist Spareparts

Reiniger / Kaltwasser-Hochdruckreiniger / RE 101 K
Stückliste (1/8): A - Elektromotor

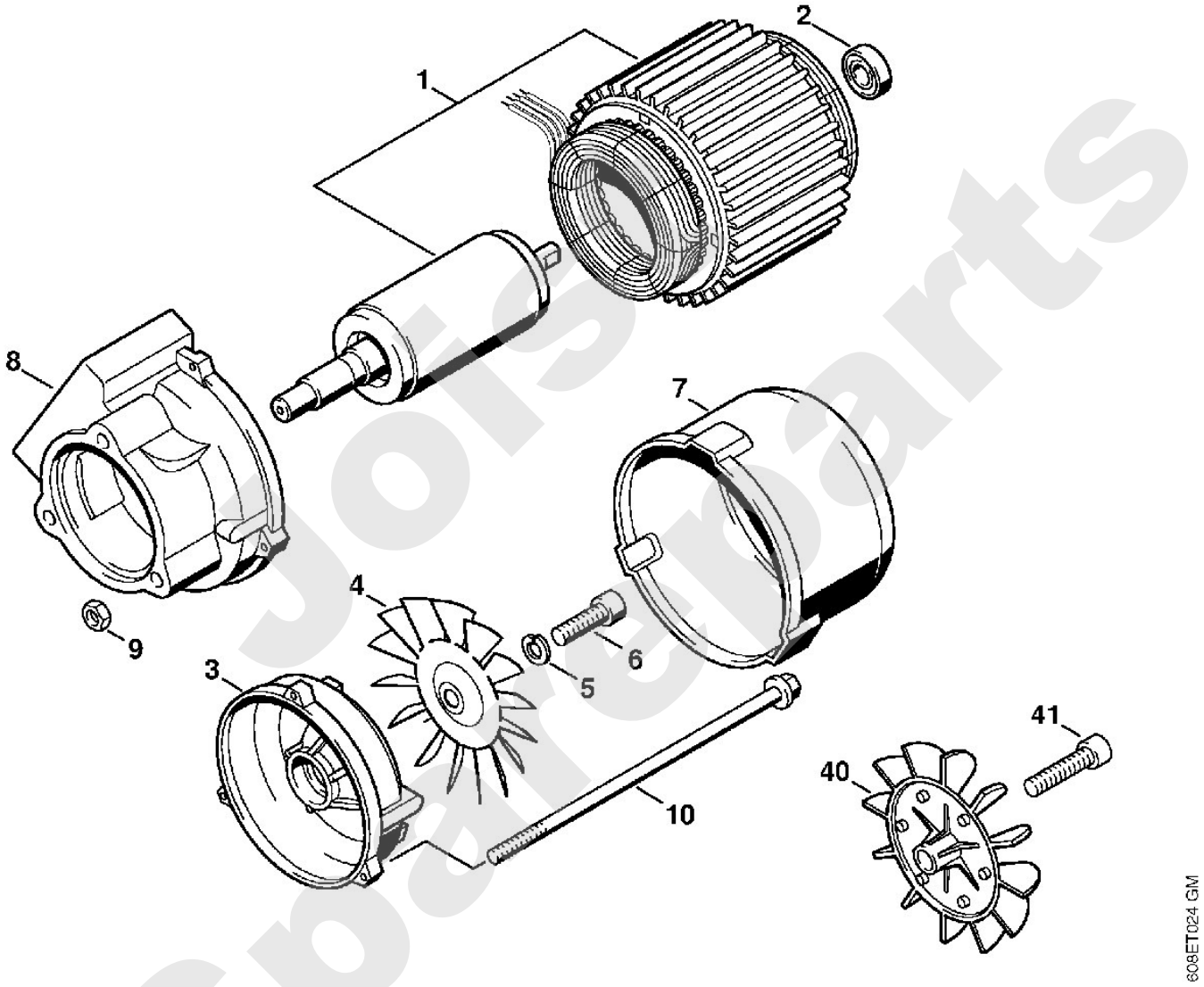

Jotsi Spareparts

Reiniger / Kaltwasser-Hochdruckreiniger / RE 101 K
Stückliste (2/8): B - Schaltergehäuse

Art.Nr.	Artikel	Bild-Nr.	Stk-Zahl
4721 432 1000	Benennung: Schaltergehäuse	1	1
4721 432 1005	Benennung: Schaltergehäuse CDN	1	1
4713 430 0500	Benennung: Schalter	2	1
4719 435 0305	Benennung: Schalter CDN	2	1
4721 439 0600	Benennung: Dichtkappe (C)	3	1
4721 432 9200	Benennung: Halter	4	1
4721 432 9300	Benennung: Tülle	5	1
4721 439 0400	Benennung: Dichtring	6	1
4721 605 1000	Benennung: Kondensator 25 µF (C)	7	1
4721 605 1010	Benennung: Kondensator CDN	7	1
4721 605 1015	Benennung: Kondensator 20 µF GB, AUS (C)	7	1
9330 630 0100	Benennung: Fächerscheibe DIN6798-A4,3	8	1
9106 021 2360	Benennung: Schraube DIN7983-3,5x9,5	9	1
4721 439 0500	Benennung: Dichtung	10	1
9093 021 2400	Benennung: Blechschraube DIN7982-3,5x13	11	2
9041 116 0660	Benennung: Zylinderschraube DIN84-M4x12-4.8	12	1
9210 260 0600	Benennung: Mutter DIN934-M4-8	13	1
4721 432 1006	Benennung: Schaltergehäuse J	14	1
4721 435 0305	Benennung: Schalter J 50 Hz (C)	15	1
4719 435 0305	Benennung: Schalter J 60 Hz	15	1
4719 439 0600	Benennung: Dichtkappe J (C)	16	1
4719 432 1100	Benennung: Klemmrahmen J (C)	17	1
9103 021 1830	Benennung: Blechschraube DIN7981-2,9x16 J	18	2
4721 605 1005	Benennung: Kondensator J 50 Hz	19	2
4721 605 1020	Benennung: Kondensator 80 µF J 60 Hz (C)	20	1
0751 010 7056	Benennung: Kabelbinder J	21	1
4721 432 9305	Benennung: Tülle J	22	1
4719 431 2900	Benennung: Klemmleiste J	23	1
9102 021 0610	Benennung: Blechschraube DIN7971-3.5x16 J	24	1
4731 431 2500	Benennung: Kabelschelle J	25	1
9103 021 1800	Benennung: Blechschraube DIN7981-2,9x13	26	2
4719 440 2000	Benennung: Anschlussleitung Europa	27	1
4719 440 2001	Benennung: Anschlussleitung GB, IRL, MAL	28	1
4719 440 2004	Benennung: Anschlussleitung AUS, NZ	29	1
4719 440 2002	Benennung: Anschlussleitung J	30	1
4721 440 2000	Benennung: Anschlussleitung CDN	31	1

Spareparts

Reiniger / Kaltwasser-Hochdruckreiniger / RE 101 K
Stückliste (2/8): B - Schaltergehäuse

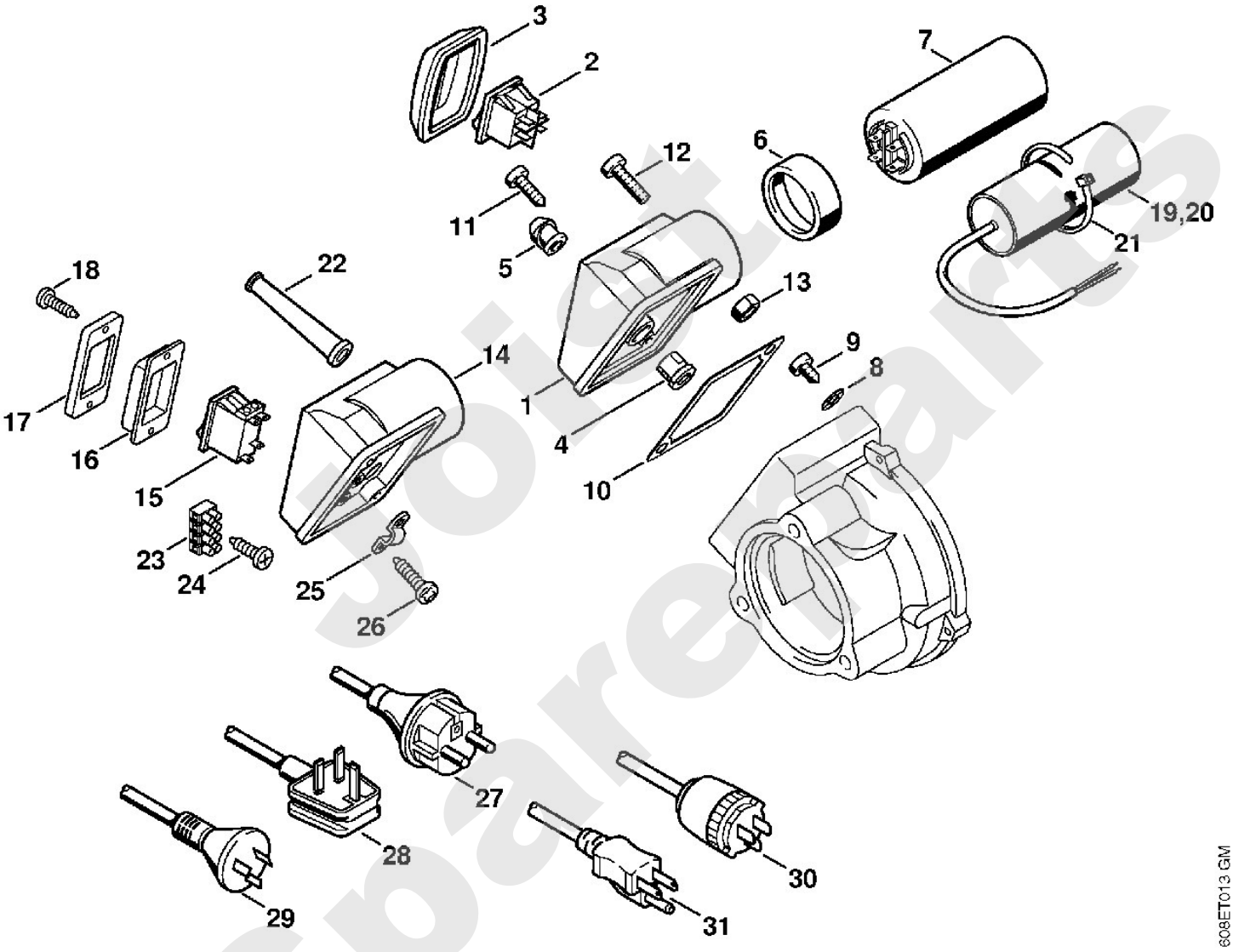

Joist Spareparts

Reiniger / Kaltwasser-Hochdruckreiniger / RE 101 K
Stückliste (3/8): C - Pumpe

Art.Nr.	Artikel	Bild-Nr.	Stk-Zahl
4721 700 5600	Benennung: Pumpe		1
4721 700 5605	Benennung: Pumpe J		1
4721 700 5610	Benennung: Pumpe CDN		1
4721 600 1100	Benennung: Rotor Europa, J	1	1
4721 701 1100	Benennung: Antriebsgehäuse	2	1
4721 709 2000	Benennung: Dichtring 15x24x5 (C)	3	1
9503 003 5311	Benennung: Rillenkugellager DIN625-6302	4	1
9514 003 6953	Benennung: Nadellager AXK4060 (C)	5	1
9645 945 8588	Benennung: RDR A 80,6x2,62-NBR75	6	1
4721 701 0500	Benennung: Pumpengehäuse (C)	7	1
4719 700 2300	Benennung: Verschlussschraube	8	1
9645 945 1075	Benennung: RDR DIN3770-N11,2x1,8	9	1
4721 701 3100	Benennung: Kolben (C)	10	3
4719 708 3300	Benennung: Feder (C)	11	3
4719 708 3600	Benennung: Klemmscheibe (C)	12	3
9455 621 1130	Benennung: Sicherungsring DIN471-12x1	13	3
4721 709 2005	Benennung: Dichtring	14	3
4719 701 3000	Benennung: Taumelscheibe 10° (C)	15	1
4719 701 3008	Benennung: Taumelscheibe 8°30' CDN, J	16	1
4721 600 1105	Benennung: Rotor CDN	17	1
4721 708 5700	Benennung: Buchse	18	3
9645 945 7704	Benennung: RDR A 23,82x1,78-NBR70	19	3
4719 502 2101	Benennung: Sieb	20	1
4719 700 7300	Benennung: Schlauchanschluss	21	1
4719 007 1053	Benennung: Dichtungssatz Schlauchanschluss (D)		1
	Benennung: Flachdichtung (D)	22	1
	Benennung: Runddichtring (D)	23	1
9045 319 1350	Benennung: Zylinderschraube DIN912-M6x25-8.8 CDN	24	3
4719 700 7305	Benennung: Schlauchanschluss CDN (B)	25	1
9636 965 1488	Benennung: Dichtring DIN7603-14x24x2 CDN	26	1
4719 502 2105	Benennung: Sieb (C)	27	1
4721 007 1050	Benennung: Dichtungssatz (B)		1

Spareparts

Reiniger / Kaltwasser-Hochdruckreiniger / RE 101 K
Stückliste (3/8): C - Pumpe

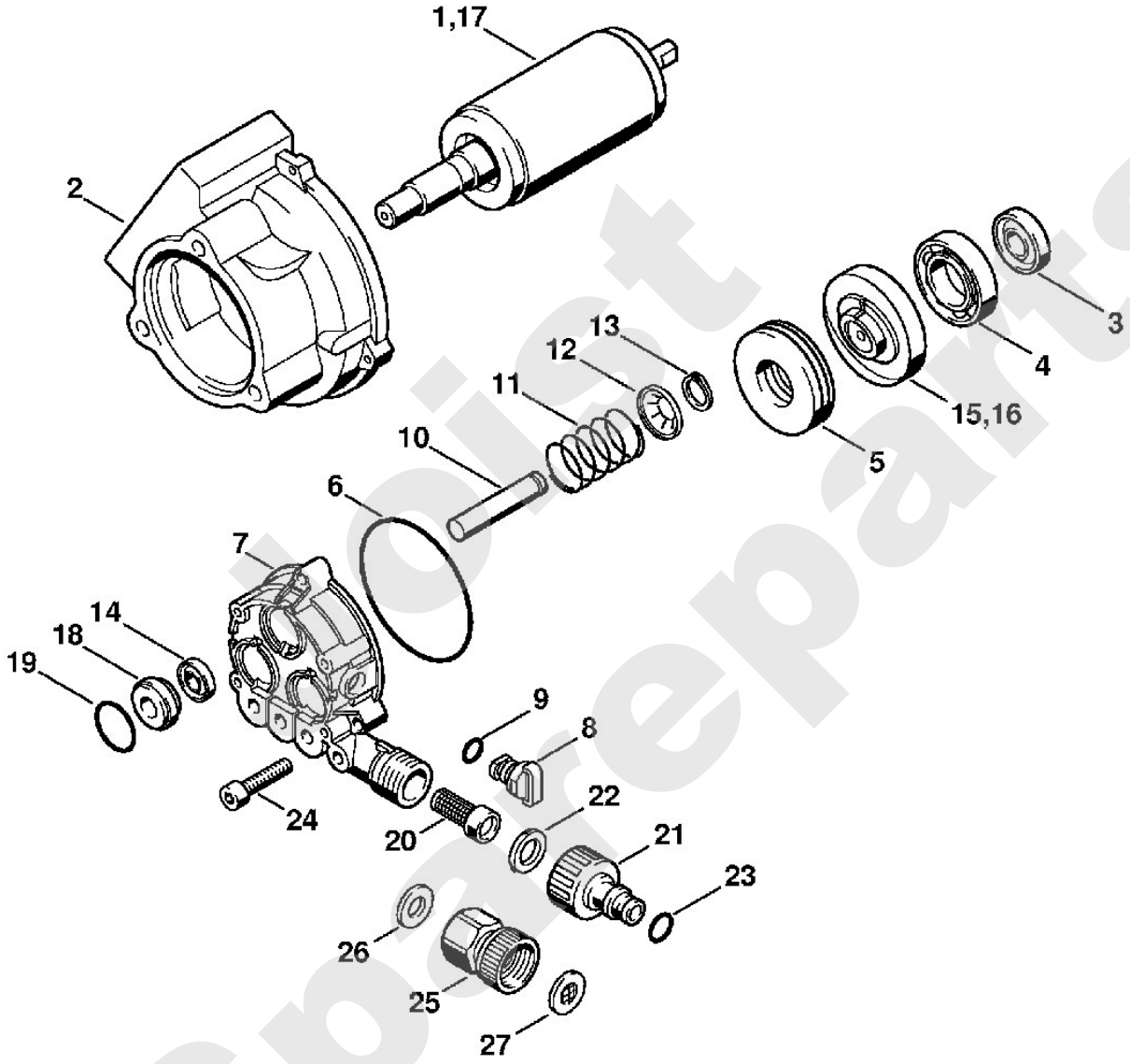

Spareparts

Reiniger / Kaltwasser-Hochdruckreiniger / RE 101 K
Stückliste (4/8): D - Regelsicherheitsblock

Art.Nr.	Artikel	Bild-Nr.	Stk-Zahl
4719 701 1200	Benennung: Ventilblock (C)	1	1
9645 945 7494	Benennung: RDR A 8,76x1,78-NBR70	2	1
4719 700 6200	Benennung: Ventil	3	6
9645 951 3341	Benennung: RDR A 12x2-Viton	4	6
9645 945 7564	Benennung: RDR A 15x2-NBR70	5	1
4721 709 2010	Benennung: Dichtring 12x22x5 (C)	6	3
4719 511 0105	Benennung: Gehäuse Europa, CDN	7	1
4719 511 0115	Benennung: Gehäuse J	8	1
9132 216 1235	Benennung: Gewindestift DIN916-M6x8	9	1
4721 510 0301	Benennung: Steuerkolben Europa (C)	10	1
4721 510 0305	Benennung: Steuerkolben CDN, J	11	1
	Benennung: Ventilsitzring (D)	12	1
	Benennung: Kugel (D)	13	1
	Benennung: Ventilkörper (D)	14	1
	Benennung: Bügel (D)	15	1
9045 319 1070	Benennung: Zylinderschraube DIN912-M5x30-8.8	16	4
4719 510 0205	Benennung: Rückschlagventil	17	1
9645 945 7450	Benennung: RDR A 4,47x1,78-NBR70	18	1
4719 518 0200	Benennung: Feder	19	1
4719 510 1600	Benennung: Verbindungsstück Europa, CDN (C)	20	1
9645 945 7641	Benennung: RDR A 20,24x2,62-NBR70 Europa, CDN	21	1
4719 518 0300	Benennung: Hohlschraube J (C)	22	1
9045 319 1380	Benennung: Zylinderschraube DIN912-M6x35-8.8	23	4
4719 518 0400	Benennung: Verschlussschraube (C)	24	1
4719 518 0400	Benennung: * Verschlussschraube (C)	24	2
4721 007 1050	Benennung: Dichtungssatz (B)		1
4719 007 1051	Benennung: Dichtungssatz Regelsicherheitsblock (B)		1
4719 511 0111	Benennung: * Gehäuse (C)	40	1
9516 003 3020	Benennung: * Kugel DIN5401-8	42	1
4719 512 0700	Benennung: * Ventilkörper (C)	43	1
9645 945 7503	Benennung: * RDR A 9,5x1,78-NBR70	44	1
4721 510 0300	Benennung: * Steuerkolben	45	1
9645 945 7564	Benennung: RDR A 15x2-NBR70	46	1
9645 945 7542	Benennung: * RDR A 12,5x1,8-NBR70	47	1

Spareparts

Reiniger / Kaltwasser-Hochdruckreiniger / RE 101 K
Stückliste (4/8): D - Regelsicherheitsblock

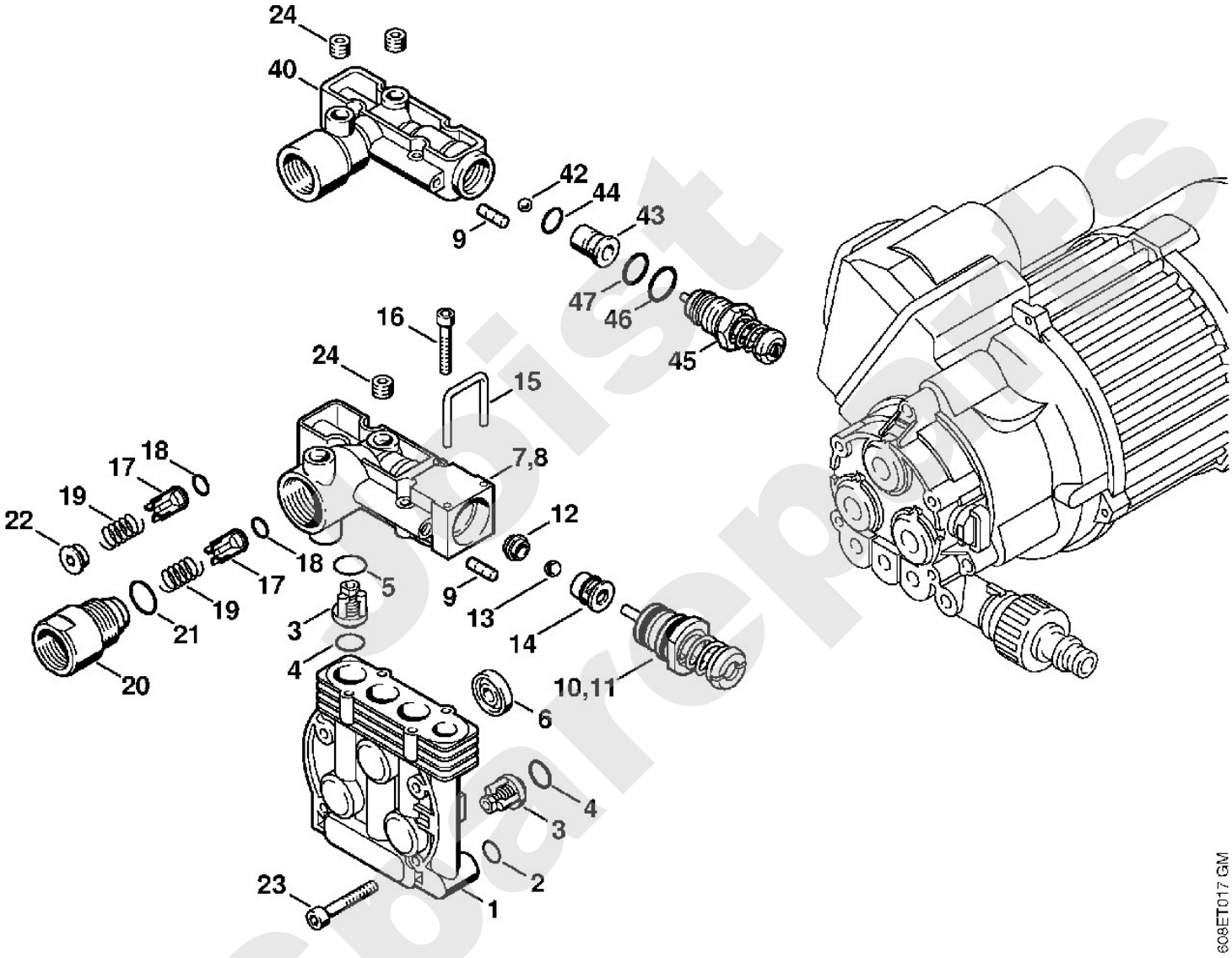

Obist Spareparts

Reiniger / Kaltwasser-Hochdruckreiniger / RE 101 K
Stückliste (5/8): E - Haube

Art.Nr.	Artikel	Bild-Nr.	Stk-Zahl
4721 706 2110	Benennung: Haube unten	1	1
4721 706 2115	Benennung: Haube unten CDN	1	1
4719 708 2800	Benennung: Puffer	2	6
4721 706 2100	Benennung: Haube oben (C)	3	1
4721 706 2105	Benennung: Haube oben CDN (C)	3	1
4721 791 5700	Benennung: Traggriff (C)	4	1
4721 791 5705	Benennung: Traggriff CDN (C)	4	1
9291 021 0100	Benennung: Scheibe DIN125-A4,3	5	4
9104 003 0670	Benennung: Schraube P4x14	6	4
9104 003 3058	Benennung: Schraube P4x20	7	4
4915 507 0100	Benennung: Reinigungsmittelflasche (C)	8	1
4915 500 1405	Benennung: Injektor (C)	9	1
9645 945 7472	Benennung: RDR A 7,5x2,65-NBR70	10	1
4915 500 6710	Benennung: Kupplung	11	1

Joist Spareparts

Reiniger / Kaltwasser-Hochdruckreiniger / RE 101 K
Stückliste (5/8): E - Haube

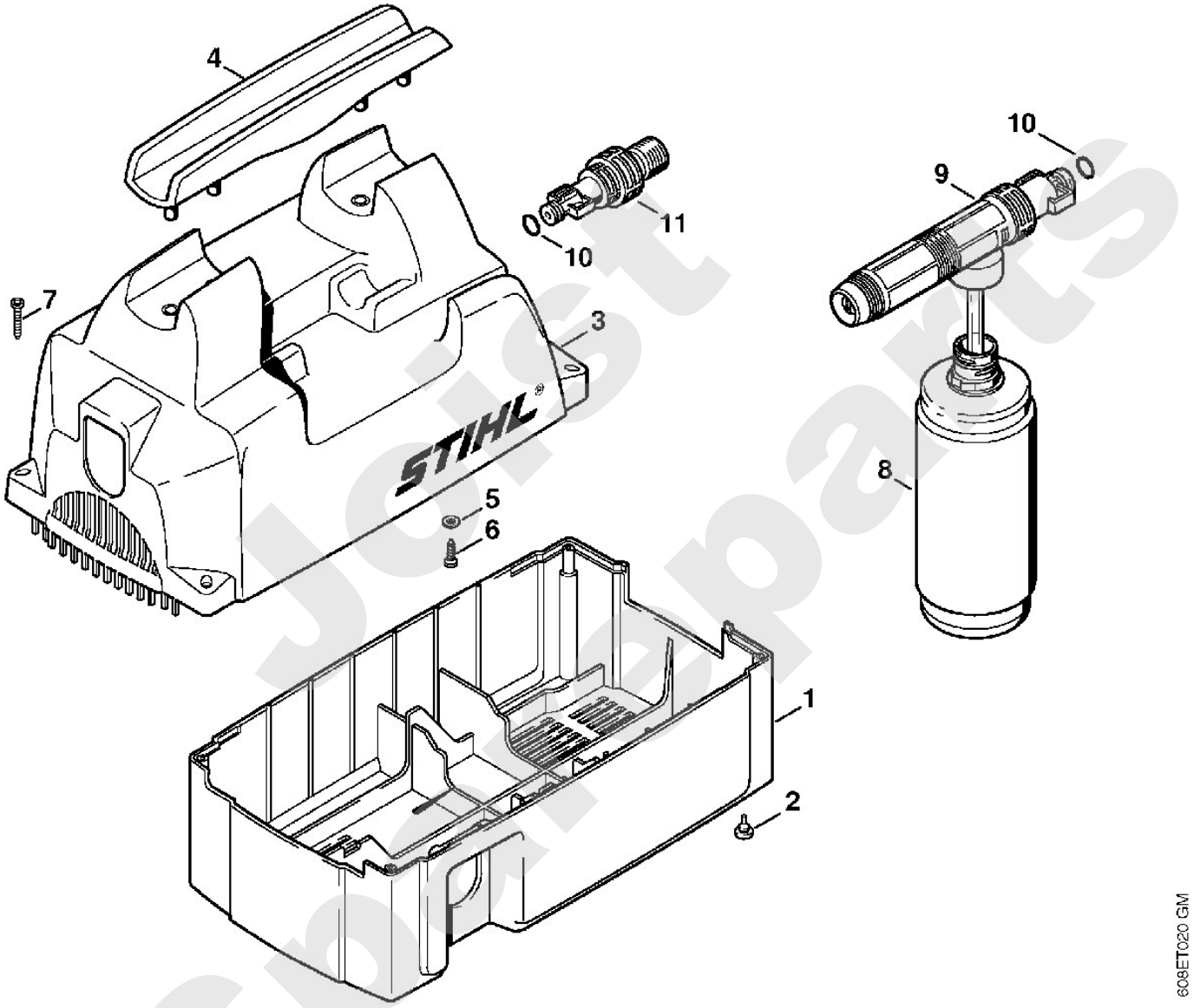

Just Spareparts

Reiniger / Kaltwasser-Hochdruckreiniger / RE 101 K
Stückliste (6/8): F - Pistole, Strahlrohr

Art.Nr.	Artikel	Bild-Nr.	Stk-Zahl
4915 500 1303	Benennung: Pistole (C)	1	1
	Benennung: Rohr (D)	2	1
9645 948 7464	Benennung: RDR A 6x2-NBR90	3	2
	Benennung: Rohr (D)	4	1
9652 945 1607	Benennung: Stützring 7/10x1,4-G	5	1
9645 945 7475	Benennung: RDR A 6,75x1,78-NBR70	6	1
4915 500 0600	Benennung: Ventil (C)	7	1
	Benennung: Feder (D)	8	1
4915 502 1505	Benennung: Hebel (C)	9	1
4915 502 1610	Benennung: Sicherungshebel (C)	10	1
4915 500 1205	Benennung: Halter	11	1
	Benennung: Abdeckung (D)	12	1
9103 021 1830	Benennung: Blechschraube DIN7981-2,9x16	13	11
4915 505 0101	Benennung: Feder (C)	14	1
4915 500 0806	Benennung: Hochdruckschlauch DN 6, 7 m, Stahlgewebe	15	1
4915 500 0809	Benennung: Hochdruckschlauch DN 6, 8 m, Textilgewebe	15	1
9645 945 7561	Benennung: RDR A 14x2-NBR70	16	1
4915 500 0903	Benennung: Strahlrohr (C)	17	1
9645 948 7464	Benennung: RDR A 6x2-NBR90	18	2
4915 500 3804	Benennung: Spritzkopf (C)	19	1
4915 502 1305	Benennung: Blattfeder	20	2
4915 502 1405	Benennung: Stellhülse	21	1
4915 500 6710	Benennung: Kupplung	22	1
9645 945 7472	Benennung: RDR A 7,5x2,65-NBR70	23	1
9103 021 1840	Benennung: Blechschraube DIN7981-2,9x19	24	6
4915 502 1003	Benennung: Düse Ø 1,3 mm Europa	25	1
4915 502 1004	Benennung: Düse Ø 1,15 mm J 50 Hz (C)	26	1
4915 502 1010	Benennung: Düse Ø 1,25 mm CDN, J (C)	27	1
4900 500 1604	Benennung: Rotordüse (C)	28	1

Just Spareparts

Reiniger / Kaltwasser-Hochdruckreiniger / RE 101 K
Stückliste (6/8): F - Pistole, Strahlrohr

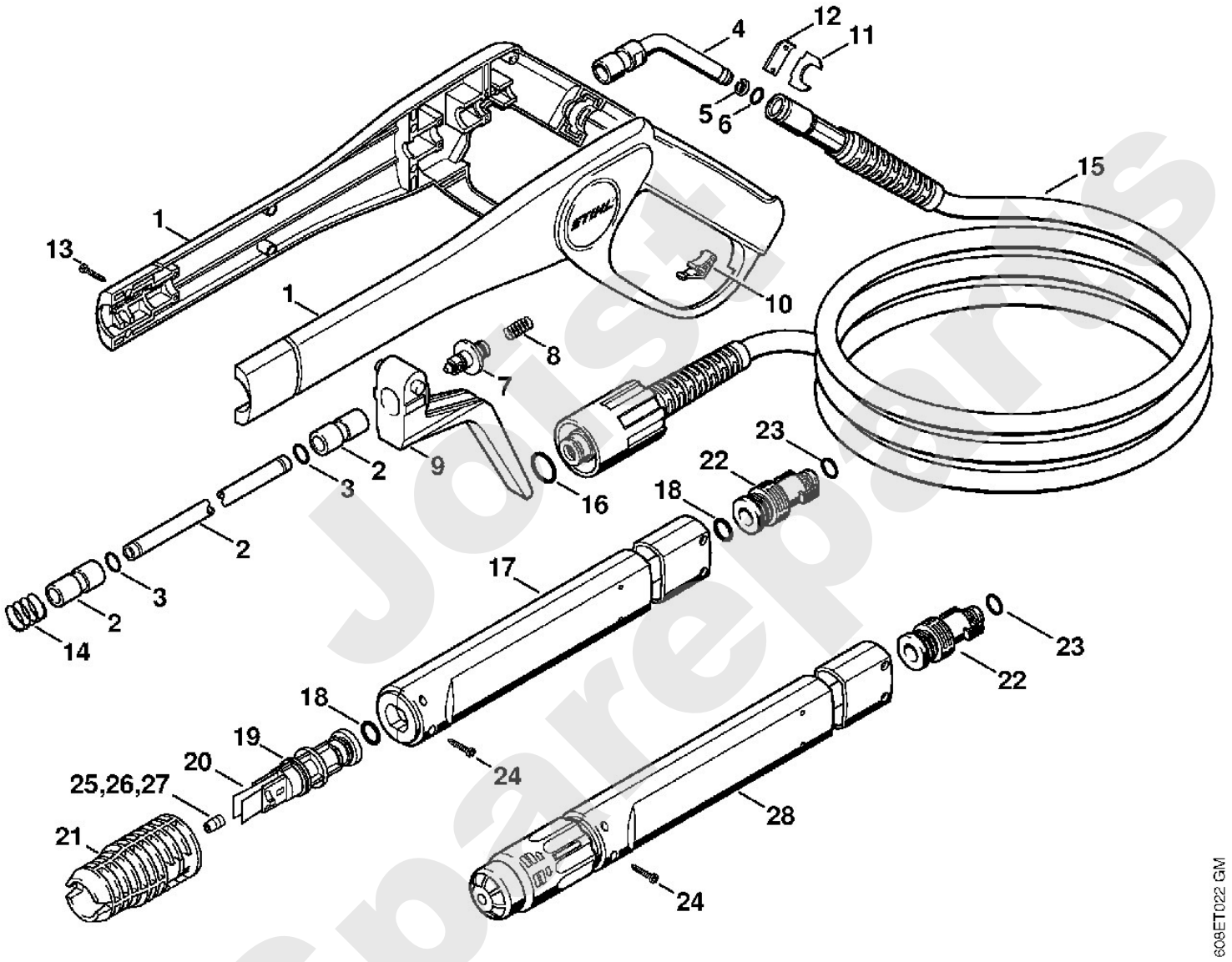

Joist Spareparts

Reiniger / Kaltwasser-Hochdruckreiniger / RE 101 K
Stückliste (7/8): G - Pistole, Strahlrohr (f. ältere Bauart)

Art.Nr.	Artikel	Bild-Nr.	Stk-Zahl
4915 500 1304	Benennung: * Pistole (C) TI: (18.1996)		1
4915 500 1701	Benennung: * Reparatursatz (C) TI: (18.1996)	1	1
9645 945 7480	Benennung: * RDR A 7,65x1,78-NBR90 TI: (18.1996)	2	2
9645 945 7432	Benennung: * RDR A 3x2-NBR90 (C) TI: (18.1996)	3	1
4915 505 0105	Benennung: * Feder (C) TI: (18.1996)	4	1
4915 500 6615	Benennung: * Griff (C) TI: (18.1996)	5	1
9103 021 1840	Benennung: * Blechschraube DIN7981-2,9x19 TI: (18.1996)	6	5
4915 502 1505	Benennung: * Hebel (C) TI: (18.1996)	7	1
4915 502 1605	Benennung: * Sicherungshebel TI: (18.1996)	8	1
4915 500 0803	Benennung: * Hochdruckschlauch 8 m TI: (18.1996)	9	1
9645 945 7561	Benennung: * RDR A 14x2-NBR70 TI: (18.1996)	10	1
4915 500 6611	Benennung: * Griff (C) TI: (11.1995)		1

Joist Spareparts

Reiniger / Kaltwasser-Hochdruckreiniger / RE 101 K
Stückliste (7/8): G - Pistole, Strahlrohr (f. ältere Bauart)

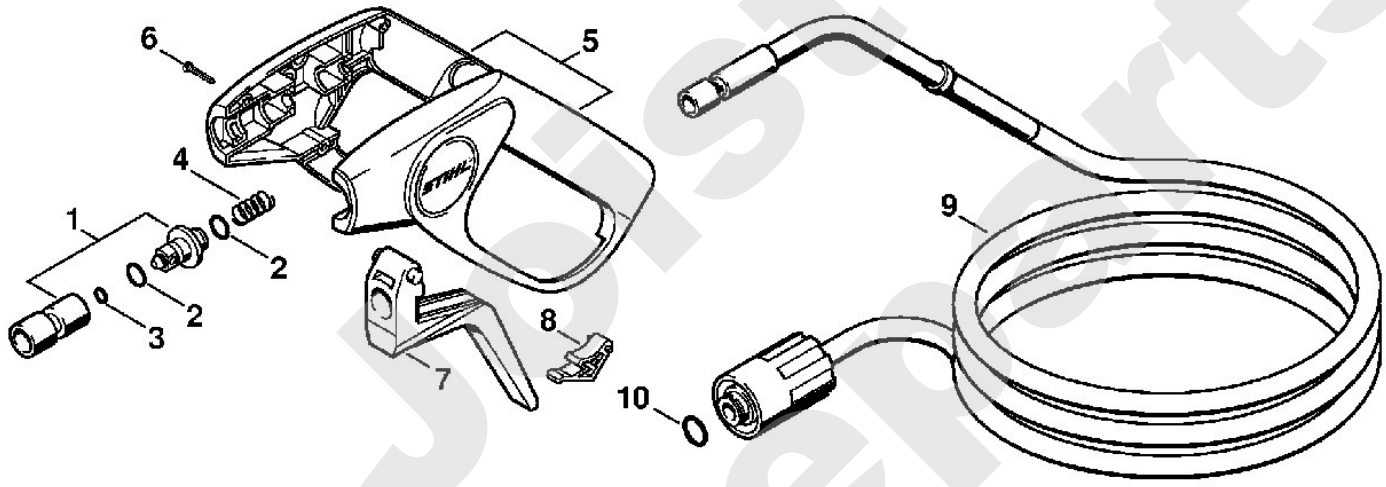

Just Spareparts

Reiniger / Kaltwasser-Hochdruckreiniger / RE 101 K
Stückliste (8/8): H - Werkzeuge, Zubehör

Art.Nr.	Artikel	Bild-Nr.	Stk-Zahl
4915 500 0810	Benennung: Hochdruckschlauchverlängerung 8 m	1	1
9645 945 7561	Benennung: RDR A 14x2-NBR70	2	1
4915 503 0800	Benennung: Kupplung	3	1
4900 500 1716	Benennung: Rohrreinigungsset 10 m	4	1
4900 502 1058	Benennung: Düse (C)	5	1
9645 945 7501	Benennung: RDR A 9,3x2,4-NBR70	6	1
4900 500 1800	Benennung: Sand-Nassstrahleinrichtung (C)	7	1
4915 503 0200	Benennung: Überwurfmutter	8	1
4900 500 0510	Benennung: Saugschlauch (C)	9	1
4915 500 3810	Benennung: Spritzkopf	10	1
9645 945 7522	Benennung: RDR A 11x2-NBR70	11	1
4915 502 1031	Benennung: Strahldüse (C)	12	1
4915 502 1120	Benennung: Düsengehäuse (C)	13	1
4900 505 2100	Benennung: Stift	14	1
9103 021 1730	Benennung: Blechschraube DIN7981-2,9x6,5	15	1
4900 500 0500	Benennung: Saugschlauch	16	1
4900 500 0100	Benennung: Schlauchanschluss	17	1
9771 021 1500	Benennung: Schlauchschelle 16-25	18	2
	Benennung: Schlauch 1/2"x3 m	19	1
4706 678 1150	Benennung: Schlauch 1/2"x1 m (B)		1
4900 500 2400	Benennung: Saugkopf	20	1
4900 500 1903	Benennung: Strahlrohr, abgewinkelt	21	1
4900 502 0900	Benennung: Schutzkappe	22	1
4900 502 1033	Benennung: Düse 2506	23	1
4900 500 3000	Benennung: Waschbürste, rotierend (C)	24	1
4900 500 3100	Benennung: Waschbürstenkopf (C)	25	1
4900 500 0700	Benennung: Gelenk (C)	26	1
	Benennung: Griffschlauch 448 mm	27	1
4900 501 0600	Benennung: Griffschlauch (B,C)		1
4915 500 3000	Benennung: Waschbürste	28	1

Jolist Spareparts

Reiniger / Kaltwasser-Hochdruckreiniger / RE 101 K
Stückliste (8/8): H - Werkzeuge, Zubehör

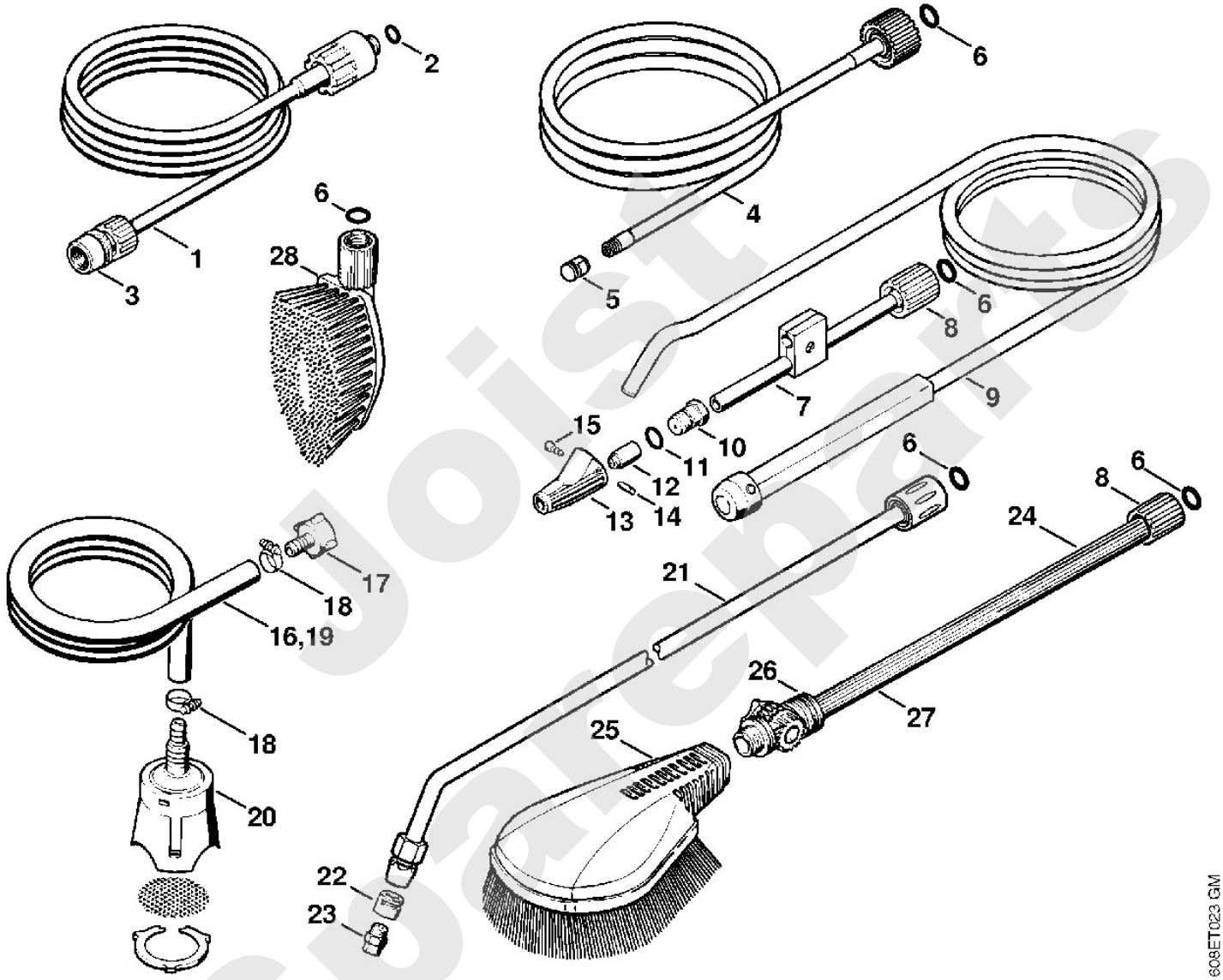

Joist Sparepartsdo