Reiniger / Kaltwasser-Hochdruckreiniger / RE 100 K, 110 K, 120 K
Stückliste (1/15): A - Rotor

Art.Nr.	Artikel	Bild-Nr.	Stk-Zahl
4703 600 1101	Benennung: Rotor 230-240 V/50 Hz Ausführungsart: RE 100 K, RE 110 K	1	1
4703 600 1100	Benennung: * Rotor 230-240 V/50 Hz Ausführungsart: RE 100 K, RE 110 K	1	1
4703 600 1106	Benennung: Rotor 230-240 V/50 Hz Ausführungsart: RE 120 K	1	1
4703 600 1105	Benennung: * Rotor 230-240 V/50 Hz Ausführungsart: RE 120 K	1	1
4703 600 1102	Benennung: Rotor 230 V/50 Hz E, F, NZ mit Fußschalter Ausführungsart: RE 120 K	1	1
4703 600 1115	Benennung: Rotor 120 V/50, 60 Hz Ausführungsart: RE 110 K, RE 110 K USA	1	1
4703 600 1111	Benennung: Rotor 100 V/50 Hz Ausführungsart: RE 100 K, RE 110 K	1	1
4703 600 1110	Benennung: Rotor 100 V/50 Hz Ausführungsart: RE 100 K, RE 110 K	1	1
9515 003 3040	Benennung: Innenring IR30x35x20	2	1
4703 602 1100	Benennung: Deckel	3	1
9503 003 5460	Benennung: Kugellager DIN625-6004-2Z (C)	4	1
4703 602 9300	Benennung: Scheibe (C)	5	1
9110 313 0950	Benennung: Linsenschraube DIN7985-M5x10-8.8	6	3
9079 319 0980	Benennung: Flachkopfschraube DIN85-M5x16-8.8	7	3
4703 607 3000	Benennung: Lüfterrad (C) Ausführungsart: RE 100 K, RE 110 K, RE 120 K	8	1
4703 607 3010	Benennung: Lüfterrad (C) Ausführungsart: RE 110 K, RE 110 K USA	9	1
4703 706 2110	Benennung: Abdeckhaube (C) Ausführungsart: RE 110 K, RE 110 K USA, RE 120 K	10	1
4703 708 2800	Benennung: Puffer	11	2
9039 488 0685	Benennung: Gewindeformschraube DIN7500-M4x16 (C)	12	2
4703 791 5705	Benennung: Traggriff Ausführungsart: RE 110 K, RE 110 K USA	13	1
4703 791 5710	Benennung: Traggriff Ausführungsart: RE 120 K	14	1
9291 021 0140	Benennung: Scheibe DIN125-A6,4	15	2
9045 371 1400	Benennung: Zylinderschraube DIN912-M6x40-12.9	16	2
4703 706 2100	Benennung: * Abdeckhaube Ausführungsart: RE 100 K	40	1
4703 791 5700	Benennung: * Traggriff Ausführungsart: RE 100 K	41	1

Sparepart

Reiniger / Kaltwasser-Hochdruckreiniger / RE 100 K, 110 K, 120 K
Stückliste (1/15): A - Rotor

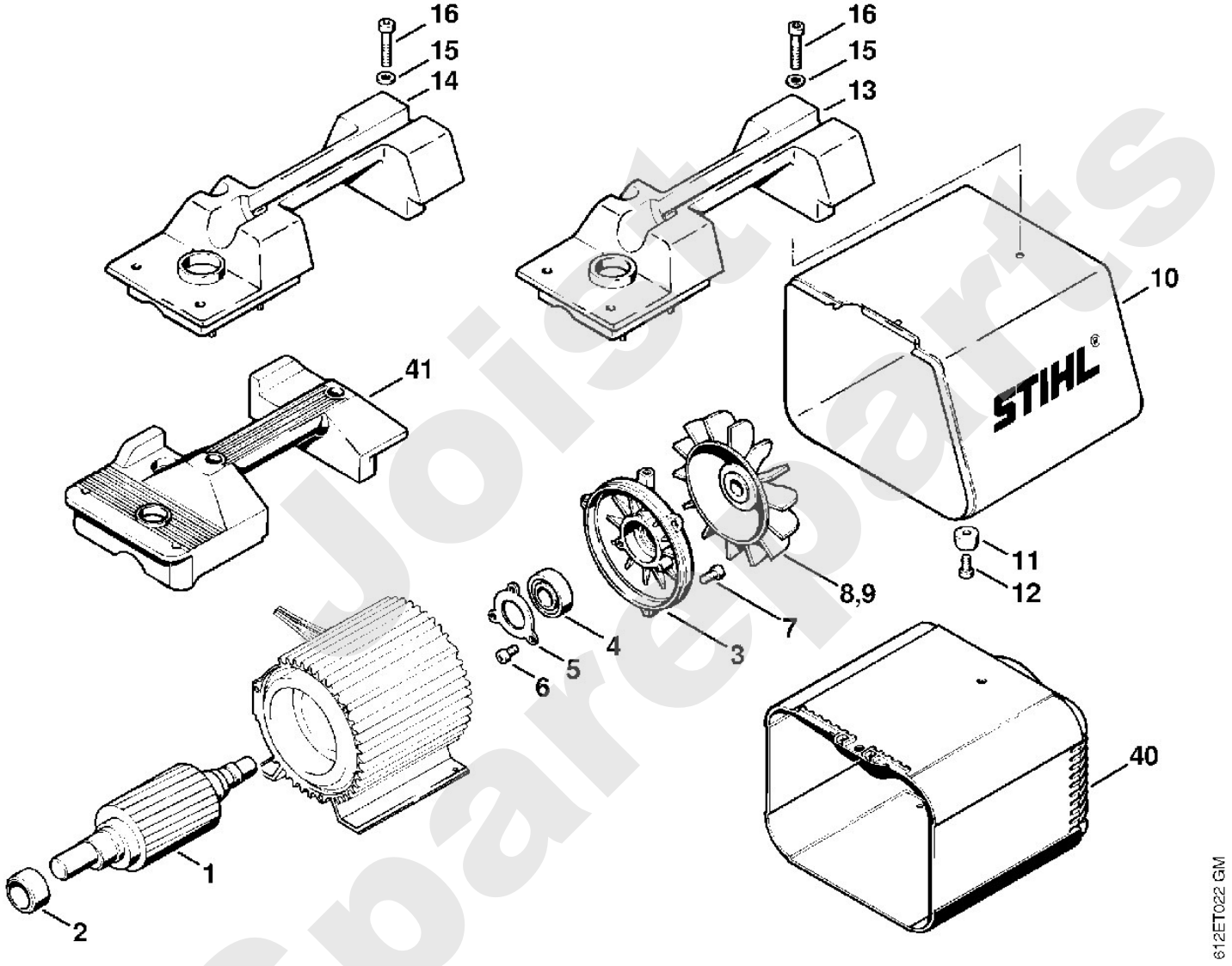

Joist Spareparts

Reiniger / Kaltwasser-Hochdruckreiniger / RE 100 K, 110 K, 120 K
Stückliste (2/15): B - Elektromotor, Fußschalter

Art.Nr.	Artikel	Bild-Nr.	Stk-Zahl
	Benennung: Stator:		1
4703 600 0511	Benennung: Stator 100 V/50 Hz Ausführungsart: RE 100 K, RE 110 K	1	1
4703 600 0510	Benennung: Stator 100 V/60 Hz Ausführungsart: RE 100 K, RE 110 K	1	1
4703 600 0517	Benennung: Stator 120 V/50 Hz Ausführungsart: RE 110 K	1	1
4703 600 0516	Benennung: Stator 120 V/60 Hz Ausführungsart: RE 110 K, RE 110 K USA	1	1
4703 600 0500	Benennung: Stator 230 V/50 Hz	1	1
4703 600 0501	Benennung: Stator 230 V/50 Hz S Ausführungsart: RE 110 K, RE 120 K	1	1
4703 600 0502	Benennung: Stator 230 V/50 Hz E, F, NZ mit Fußschalter Ausführungsart: RE 120 K	1	1
4703 432 1000	Benennung: Schaltergehäuse (C) Ausführungsart: RE 100 K, RE 110 K, RE 120 K	2	1
4703 432 1010	Benennung: Schaltergehäuse Ausführungsart: RE 110 K, RE 110 K USA	3	1
4717 432 1005	Benennung: Schaltergehäuse 100 - 127 V (C)	4	1
4703 609 0100	Benennung: Dichtung	5	1
9110 313 0950	Benennung: Linsenschraube DIN7985-M5x10-8.8	6	3
9330 630 0120	Benennung: Fächerscheibe DIN6798-A5,3	7	3
4703 608 2010	Benennung: Bundschraube	8	1
4703 608 1310	Benennung: Winkel	9	1
4717 432 1005	Benennung: Schaltergehäuse E, F, NZ mit Fußschalter (C) Ausführungsart: RE 120 K	10	1
4717 435 0308	Benennung: Schalter E, F, NZ mit Fußschalter (C) Ausführungsart: RE 120 K	11	1
4703 435 6000	Benennung: Halter E, F, NZ mit Fußschalter Ausführungsart: RE 120 K	12	1
4717 439 0600	Benennung: Dichtkappe E, F, NZ mit Fußschalter (C) Ausführungsart: RE 120 K	13	1
4717 435 2400	Benennung: Schalthebel E, F, NZ mit Fußschalter Ausführungsart: RE 120 K	14	1
4703 605 1001	Benennung: Kondensator E, F, NZ mit Fußschalter (C) Ausführungsart: RE 120 K	15	1
4717 440 2005	Benennung: Anschlussleitung E, F mit Fußschalter Ausführungsart: RE 120 K	16	1
4717 440 2008	Benennung: Anschlussleitung NZ mit Fußschalter Ausführungsart: RE 120 K	17	1
4703 431 2400	Benennung: Kabelschutz E, F, NZ mit Fußschalter Ausführungsart: RE 120 K	18	1
4717 432 0600	Benennung: Deckel E, F, NZ mit Fußschalter (C) Ausführungsart: RE 120 K	19	1
4703 600 0515	Benennung: * Stator 115 V/60 Hz (C)	41	1
9330 630 0100	Benennung: * Fächerscheibe DIN6798-A4,3 Ausführungsart: RE 100 K, RE 110 K	42	1
9210 260 0600	Benennung: * Mutter DIN934-M4-8 Ausführungsart: RE 100 K, RE 110 K	43	1

Spareparts

Reiniger / Kaltwasser-Hochdruckreiniger / RE 100 K, 110 K, 120 K
Stückliste (2/15): B - Elektromotor, Fußschalter

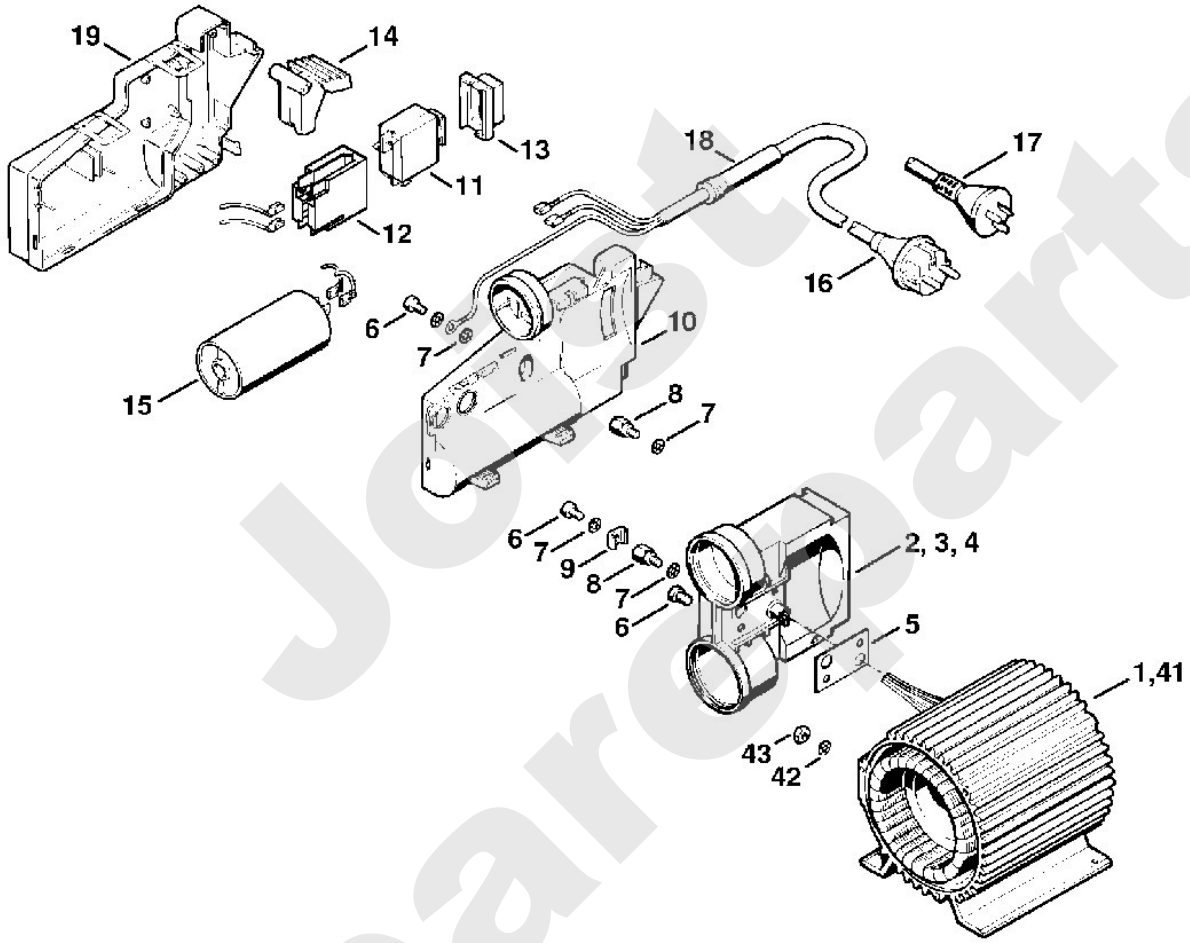

Just Spareparts

Reiniger / Kaltwasser-Hochdruckreiniger / RE 100 K, 110 K, 120 K
Stückliste (3/15): C - Schaltergehäuse

Art.Nr.	Artikel	Bild-Nr.	Stk-Zahl
4703 432 1000	Benennung: Schaltergehäuse (C) Ausführungsart: RE 100 K, RE 110 K, RE 120 K	1	1
4703 432 1010	Benennung: Schaltergehäuse Ausführungsart: RE 110 K, RE 110 K USA	2	1
4717 432 1005	Benennung: Schaltergehäuse 100 - 127 V (C)	3	1
4703 431 2900	Benennung: Klemmleiste Ausführungsart: RE 100 K, RE 110 K, RE 120 K	4	1
4703 431 2905	Benennung: Klemmleiste FIN Ausführungsart: RE 120 K	4	1
9099 021 1850	Benennung: Blechschraube DIN7971-2,9x19 Ausführungsart: RE 100 K, RE 110 K, RE 120 K	5	2
4703 605 1005	Benennung: Kondensator 100 - 120 V (Stückzahl nach Bedarf)	6	1
4703 605 1000	Benennung: Kondensator 200 V/50 Hz (C)	6	1
4703 605 1010	Benennung: Kondensator 100 - 120 V (Stückzahl nach Bedarf)	7	1
9645 945 8123	Benennung: RDR A 48x2,5-NBR70 (Stückzahl nach Bedarf)	8	1
4703 439 0500	Benennung: Dichtung (C)	9	1
4703 435 0310	Benennung: Schalter 100 - 120 V J, GB	10	1
4703 435 0306	Benennung: Schalter USA, CDN (C)	10	1
4703 435 0300	Benennung: Schalter 220 - 240 V Europa (C)	10	1
4719 440 2000	Benennung: Anschlussleitung Europa	11	1
4719 440 2004	Benennung: Anschlussleitung AUS, NZ	12	1
4719 440 2001	Benennung: Anschlussleitung GB, IRL, MAL	13	1
4719 440 2003	Benennung: Anschlussleitung USA USA	14	1
4703 440 2001	Benennung: Anschlussleitung CDN	15	1
4719 440 2002	Benennung: Anschlussleitung J, ROK	16	1
4703 440 0900	Benennung: Verbindungsstück J	17	1
0751 010 7045	Benennung: Kabelbinder S, J (C) Ausführungsart: RE 110 K, RE 110 K USA, RE 120 K	18	1
4703 967 4200	Benennung: Kabeletikette	19	1
4703 431 2400	Benennung: Kabelschutz	20	1
4703 431 2405	Benennung: Kabelschutz J	20	1
4703 431 2500	Benennung: Kabelschelle	21	1
9103 021 1830	Benennung: Blechschraube DIN7981-2,9x16	22	6
4703 439 0510	Benennung: Dichtung	23	1
4703 432 0600	Benennung: Deckel Ausführungsart: RE 100 K, RE 110 K, RE 120 K	24	1
4703 432 0601	Benennung: Deckel Ausführungsart: RE 110 K, RE 110 K USA	24	1
4703 431 1900	Benennung: Endverbinder Ausführungsart: RE 110 K, RE 110 K USA	25	2
4703 431 1900	Benennung: Endverbinder S Ausführungsart: RE 110 K, RE 120 K	25	2
4703 440 2000	Benennung: Anschlussleitung GB 110 V (A) Ausführungsart: RE 110 K		1

Sparepartsist

Reiniger / Kaltwasser-Hochdruckreiniger / RE 100 K, 110 K, 120 K
Stückliste (3/15): C - Schaltergehäuse

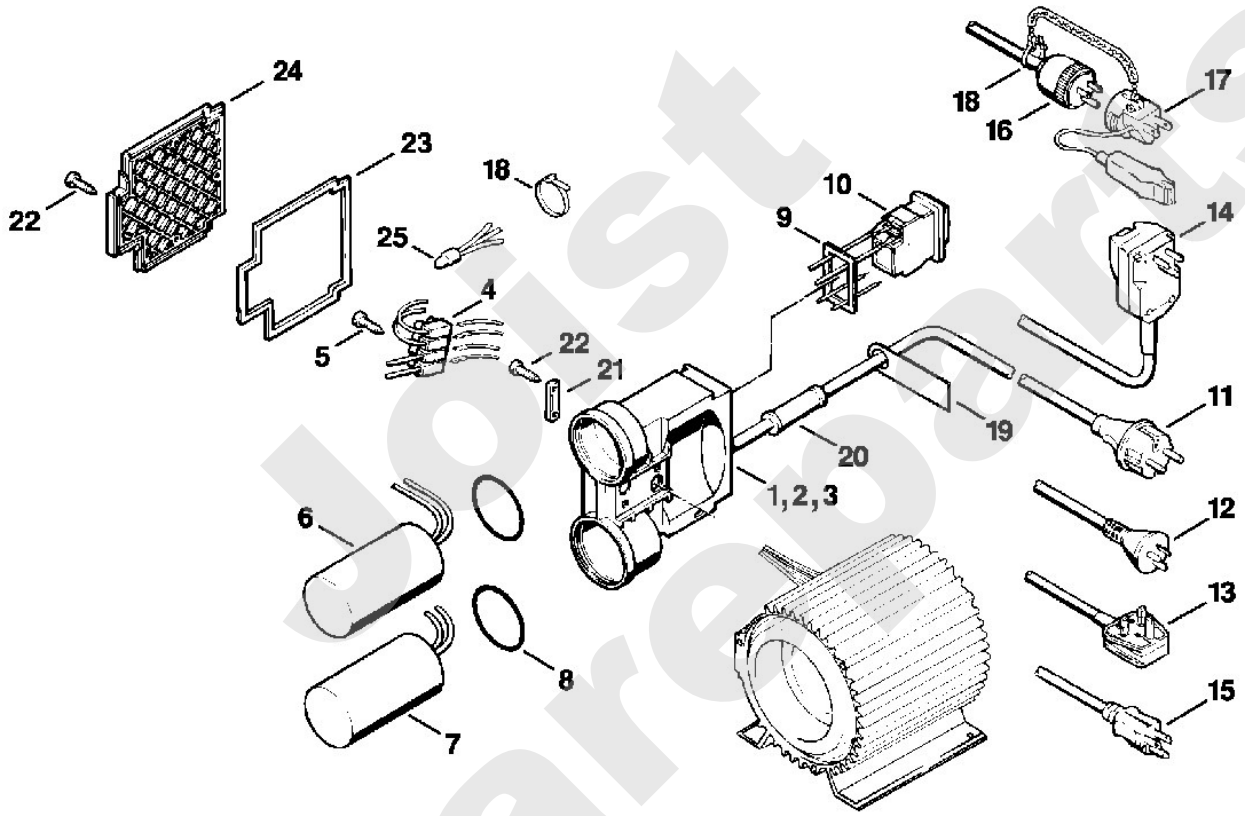

Joist Spareparts

Reiniger / Kaltwasser-Hochdruckreiniger / RE 100 K, 110 K, 120 K
Stückliste (4/15): D - Pumpengehäuse

Art.Nr.	Artikel	Bild-Nr.	Stk-Zahl
4703 700 4001	Benennung: Pumpengehäuse	1	1
9513 003 4748	Benennung: Nadelhülse 35x42x12	2	1
9633 003 3940	Benennung: WDR DIN3760-B35x47x7	3	1
9630 003 2151	Benennung: WDR B20x28x7 (C)	4	3
4703 708 6110	Benennung: Lagerring	5	1
4703 708 4900	Benennung: Führungsplatte (C)	6	2
9455 621 2790	Benennung: Sicherungsring DIN471-25x1,2	7	2
4724 701 3100	Benennung: Kolben	8	3
4703 709 0300	Benennung: Hochdruckmanschette	9	3
4703 701 2010	Benennung: Flansch	10	3
4703 700 4610	Benennung: Ventilblock (C)	11	3
4703 709 2000	Benennung: Dichtring	12	3
4703 709 2005	Benennung: Dichtring	13	3
4703 709 2010	Benennung: Dichtring	14	3
9645 945 7586	Benennung: RDR A 17x1,5-NBR70	15	6
4703 700 6201	Benennung: Ventil	16	6
9645 945 1320	Benennung: RDR DIN3770-A13,5x1,5	17	6
9294 021 0180	Benennung: Scheibe DIN433-8,4	18	6
9045 371 1880	Benennung: Zylinderschraube DIN912-M8x35-12.9	19	6
4703 700 5801	Benennung: Öleinfüllstutzen	20	1
9645 945 7581	Benennung: RDR A 16x1,5-NBR70	21	1
4703 708 1300	Benennung: Ölmessstab (C)	22	1
9045 371 0980	Benennung: Schraube DIN912-M5x16-12.9	23	3
4703 007 1051	Benennung: Dichtungssatz für 3 Kolben (B,C)		1
4703 007 1050	Benennung: Dichtungssatz (B,C)		1
4703 700 5800	Benennung: * Öleinfüllstutzen	50	1
9645 945 7581	Benennung: * RDR A 16x1,5-NBR70	51	2

Jorst Spareparts

Reiniger / Kaltwasser-Hochdruckreiniger / RE 100 K, 110 K, 120 K
Stückliste (4/15): D - Pumpengehäuse

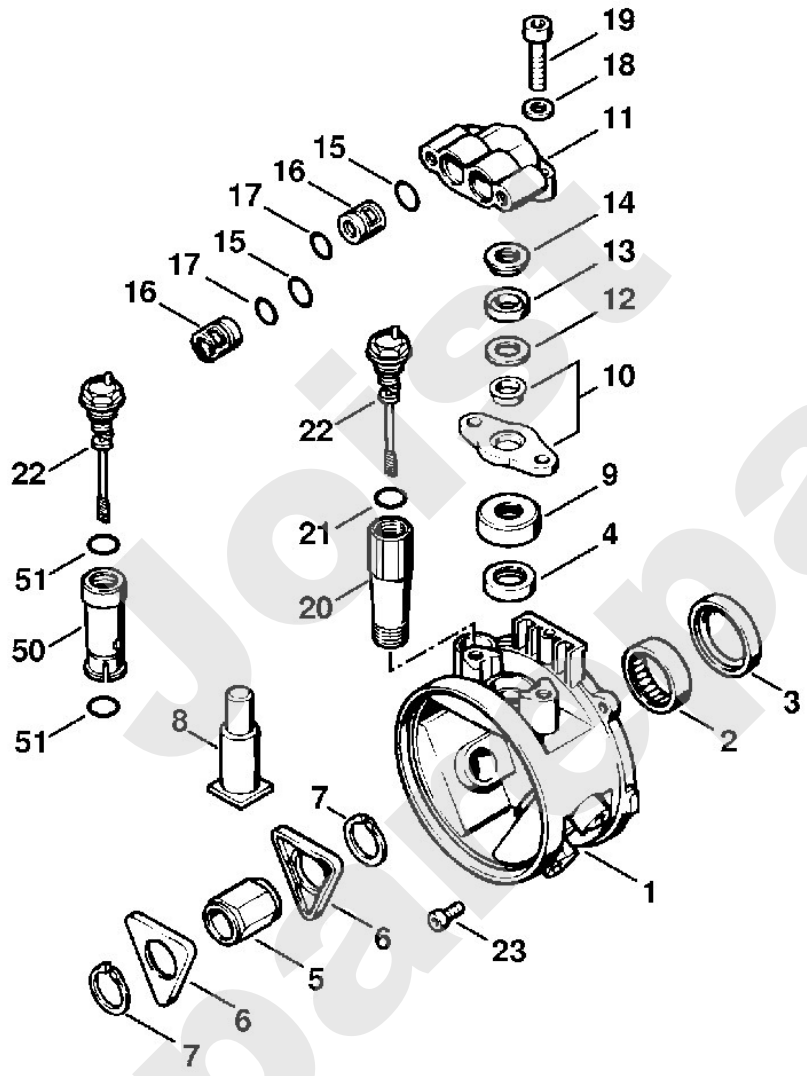

Joist Spareparts

Stihl

Reiniger / Kaltwasser-Hochdruckreiniger / RE 100 K, 110 K, 120 K
Stückliste (5/15): E - Regelsicherheitsblock RE 110 K, RE 120 K

Art.Nr.	Artikel	Bild-Nr.	Stk-Zahl
4703 510 1000	Benennung: Regelsicherheitsblock ohne Abschaltautomatik Ausführungsart: RE 110 K, RE 110 K USA		1
4717 510 1000	Benennung: Regelsicherheitsblock ohne Abschaltautomatik (C) Ausführungsart: RE 120 K		1
4703 511 0100	Benennung: Gehäuse (C)	1	1
4703 512 0800	Benennung: Ventilkäfig	2	1
4703 518 0200	Benennung: Feder	3	1
4703 510 0305	Benennung: Steuerkolben (C)	4	1
9645 945 7458	Benennung: RDR A 5x2,5-NBR70	5	1
4703 510 0600	Benennung: Verschlussschraube (C)	6	1
9645 945 7561	Benennung: RDR A 14x2-NBR70	7	1
4703 510 0500	Benennung: Ventilsitzring (C)	8	1
9645 945 7494	Benennung: RDR A 8,76x1,78-NBR70	9	1
4717 510 0300	Benennung: Steuerkolben	10	1
9652 945 1612	Benennung: Stützring 15,5/18,6x1,4-G	11	1
9645 945 7569	Benennung: RDR A 15x1,8-NBR70	12	1
9652 945 1611	Benennung: Stützring 9,6/12,8x1,2-G (C)	13	1
9645 945 0760	Benennung: RDR DIN3770-A9x2	14	1
4703 513 0100	Benennung: Federhalter	15	1
4703 518 0205	Benennung: Feder (C)	16	1
4703 513 0200	Benennung: Verbindungsstück (C)	17	1
4703 510 0400	Benennung: Ventil		1
4703 512 0700	Benennung: Ventilkörper	18	1
9652 945 1604	Benennung: Stützring 3/6x1,4-UG (C)	19	1
9516 003 2020	Benennung: Kugel DIN5401-5	20	1
4703 518 0210	Benennung: Feder	21	1
4703 518 0500	Benennung: Stopfen	22	1
9380 620 1650	Benennung: Spannstift DIN1481-3x8	23	1
9645 945 7663	Benennung: RDR A 21x1,5-NBR70	24	1
9645 945 7543	Benennung: RDR A 13x1,5-NBR70 (C)	25	1
9645 945 7504	Benennung: RDR A 10x2-NBR70	26	1
4703 512 0400	Benennung: Drehgriff (C)	27	1
0000 958 0609	Benennung: Scheibe Ausführungsart: RE 120 K	28	2
0000 958 0609	Benennung: Scheibe J mit Abschaltautomatik Ausführungsart: RE 110 K	28	2
4703 512 0900	Benennung: Anzeigering (C)	29	1
4717 511 0100	Benennung: Gehäuse J mit Abschaltautomatik (C) Ausführungsart: RE 110 K	30	1
4717 510 0305	Benennung: Steuerkolben J mit Abschaltautomatik Ausführungsart: RE 110 K	31	1
9645 951 3133	Benennung: RDR N 2,9x1,78-Viton J mit Abschaltautomatik Ausführungsart: RE 110 K	32	1
4717 430 0500	Benennung: Mikroschalter J mit Abschaltautomatik Ausführungsart: RE 110 K	33	1
9039 488 0380	Benennung: Gewindeformschraube DIN7500-M3x16 J mit Abschaltau Ausführungsart: RE 110 K	34	2
4717 435 5900	Benennung: Kabelbinder J mit Abschaltautomatik Ausführungsart: RE 110 K	35	1
4717 435 8800	Benennung: Buchse J mit Abschaltautomatik Ausführungsart: RE 110 K	36	1
4717 435 7200	Benennung: Wippe J mit Abschaltautomatik Ausführungsart: RE 110 K	37	1
9291 021 0120	Benennung: Scheibe DIN125-A5,3 J mit Abschaltautomatik Ausführungsart: RE 110 K	38	1
9039 488 0991	Benennung: Gewindeformschraube DIN7500-M5x30 J mit Abschaltau Ausführungsart: RE 110 K	39	1
9330 630 0120	Benennung: Fächerscheibe DIN6798-A5,3 J mit Abschaltautomatik Ausführungsart: RE 110 K	40	1
9039 488 0988	Benennung: Gewindeformschraube DIN7500-M5x16	41	3
9039 488 0988	Benennung: Gewindeformschraube DIN7500-M5x16 J mit Abschaltau	41	2
4703 007 1057	Benennung: Dichtungssatz (B)		1

Reiniger / Kaltwasser-Hochdruckreiniger / RE 100 K, 110 K, 120 K
Stückliste (5/15): E - Regelsicherheitsblock RE 110 K, RE 120 K

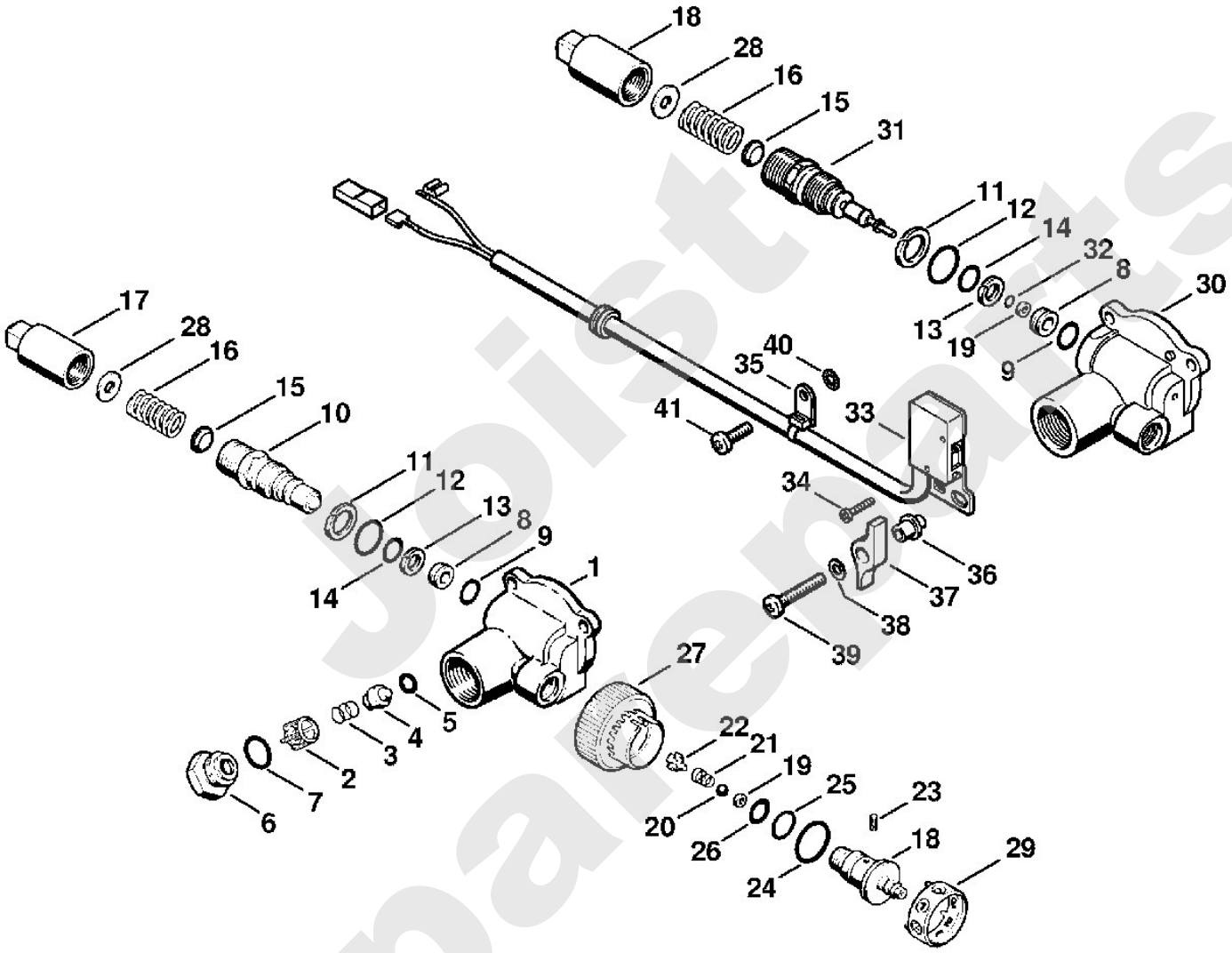

Joist Spareparts

Reiniger / Kaltwasser-Hochdruckreiniger / RE 100 K, 110 K, 120 K
Stückliste (6/15): F - Pumpendeckel RE 110 K, RE 120 K

Art.Nr.	Artikel	Bild-Nr.	Stk-Zahl
4703 700 0905	Benennung: Pumpendeckel Ausführungsart: RE 110 K	1	1
4703 700 0910	Benennung: Pumpendeckel Ausführungsart: RE 120 K	2	1
9146 795 1520	Benennung: Verschlussschraube DIN906-M16x1,5	3	5
9645 945 8864	Benennung: RDR A 104,37x3,53-NBR70	4	1
4703 512 0500	Benennung: Manometer (C) Ausführungsart: RE 110 K, RE 110 K USA	5	1
4703 512 0505	Benennung: Manometer (C) Ausführungsart: RE 120 K	6	1
9045 371 1900	Benennung: Zylinderschraube DIN912-M8x40-12.9 (C)	7	6
9645 945 7484	Benennung: RDR A 8x2-NBR70	8	1
9645 945 8073	Benennung: RDR A 44x2-NBR70	9	1
4703 518 0600	Benennung: Scheibe Ø 14/36x2 mm (C)	10	1
9039 488 0988	Benennung: Gewindeformschraube DIN7500-M5x16	11	6
4703 700 9800	Benennung: Ansaugstutzen	12	1
9645 945 7531	Benennung: RDR A 12,3x2,4-NBR70	13	2
4703 700 8805	Benennung: Sieb	14	1
	Benennung: Schlauch 6x1,5x800 mm	15	1
4703 701 6005	Benennung: Schlauch 6x1,5 mm x 1 m		1
4703 706 2115	Benennung: Abdeckhaube	16	1
4703 708 2800	Benennung: Puffer	17	2
9039 488 0685	Benennung: Gewindeformschraube DIN7500-M4x16 (C)	18	2
4712 701 6600	Benennung: Saugkopf	19	1
4703 512 0410	Benennung: Drehgriff	20	1
9041 216 0780	Benennung: Zylinderschraube DIN84-M4x40-5.8	21	1
9104 003 9942	Benennung: Schraube P4x20	22	2
4719 700 7300	Benennung: Schlauchanschluss	23	1
	Benennung: Flachdichtung (D)	24	1
	Benennung: Runddichtring (D)	25	1
4719 007 1053	Benennung: Dichtungssatz Schlauchanschluss (D)		1
4719 700 7310	Benennung: Schlauchanschluss USA (C)	26	1
4703 706 3300	Benennung: Rohr 140 mm	27	1
4717 700 8900	Benennung: Pumpendeckel J, GB (C) Ausführungsart: RE 110 K	28	1
4717 700 8900	Benennung: Pumpendeckel (C) Ausführungsart: RE 110 K, RE 110 K USA	28	1
4717 700 6201	Benennung: Ventil J 50 Hz, GB 110 V Ausführungsart: RE 110 K	29	1
9645 945 7481	Benennung: RDR A 8x1-NBR70	30	1
4717 708 9300	Benennung: Scheibe	31	1
4717 700 6205	Benennung: Ventil J 60 Hz Ausführungsart: RE 110 K	32	1
4703 007 1050	Benennung: Dichtungssatz (B,C)		1

Spareparts

Reiniger / Kaltwasser-Hochdruckreiniger / RE 100 K, 110 K, 120 K
Stückliste (6/15): F - Pumpendeckel RE 110 K, RE 120 K

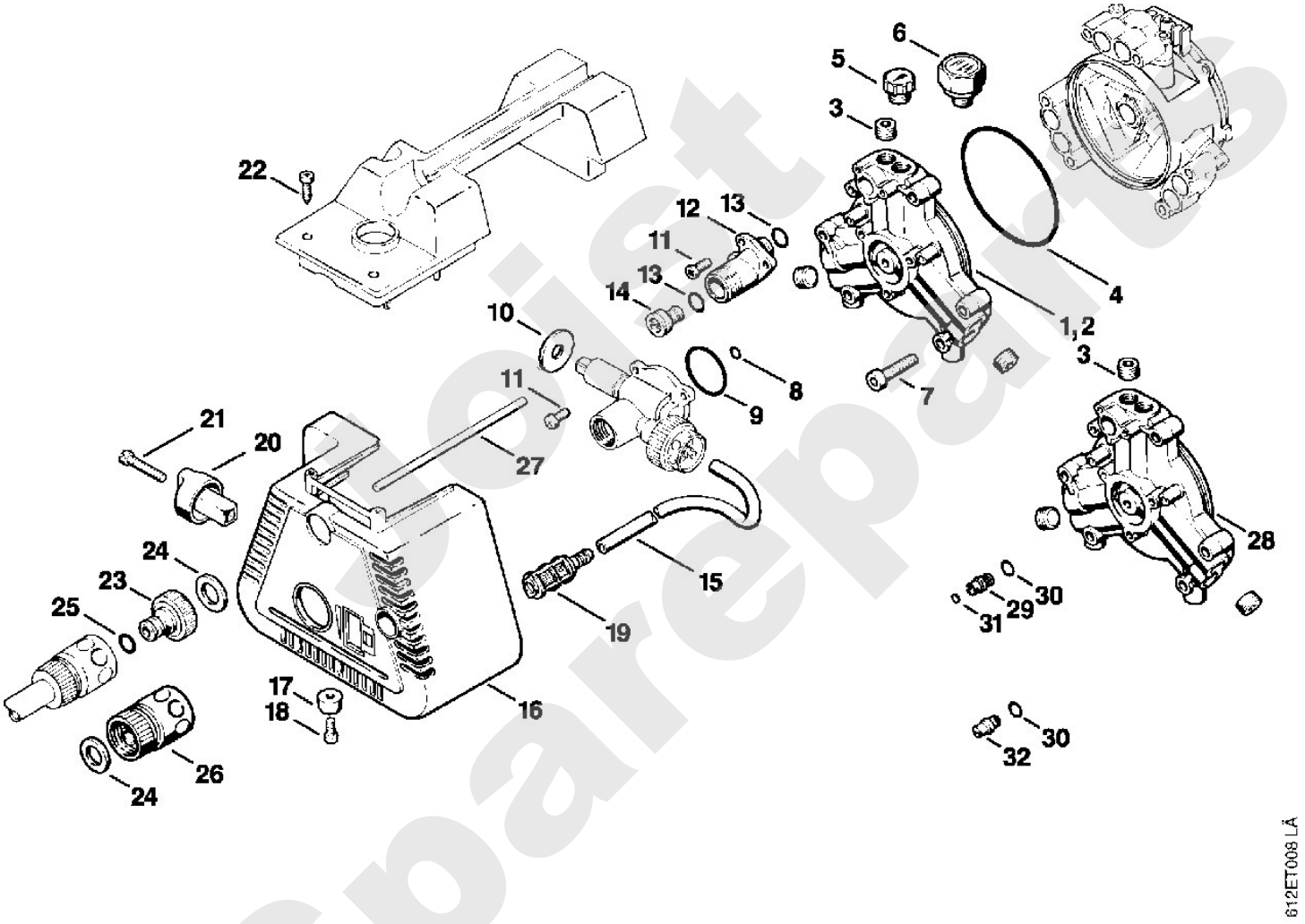

Holst Spareparts

Reiniger / Kaltwasser-Hochdruckreiniger / RE 100 K, 110 K, 120 K
Stückliste (7/15): G - Pistole

Art.Nr.	Artikel	Bild-Nr.	Stk-Zahl
4703 700 6210	Benennung: Ventil (C)	1	1
9652 945 1604	Benennung: Stützring 3/6x1,4-UG (C)	2	1
9645 951 3133	Benennung: RDR N 2,9x1,78-Viton	3	1
4925 500 6500	Benennung: Bundbolzen	4	1
9516 003 3020	Benennung: Kugel DIN5401-8	5	1
4915 505 0100	Benennung: Feder	6	1
4915 505 0120	Benennung: Feder (C)	7	1
9645 945 7522	Benennung: RDR A 11x2-NBR70	8	1
4915 500 1110	Benennung: Druckrohr (C) Ausführungsart: RE 100 K, RE 110 K	9	1
	Benennung: Griffschlauch 230 mm (D) Ausführungsart: RE 100 K, RE 110 K	10	1
4900 501 0600	Benennung: Griffschlauch (A,B,C)		1
4915 503 0210	Benennung: Überwurfmutter Ausführungsart: RE 100 K, RE 110 K	11	1
9645 945 7724	Benennung: RDR A 24x2,1-NBR70 Ausführungsart: RE 100 K, RE 110 K	12	1
4915 500 1120	Benennung: Druckrohr Ausführungsart: RE 110 K, RE 110 K USA, RE 120 K	13	1
	Benennung: Griffschlauch 310 mm Ausführungsart: RE 110 K, RE 110 K USA, RE 120 K	14	1
4900 501 0600	Benennung: Griffschlauch (B)		1
4915 500 1500	Benennung: Hebel (C)	15	1
9371 470 2620	Benennung: Stift DIN7-5m6x20	16	1
4915 502 1811	Benennung: Griffhälfte rechts (C)	17	1
4915 502 1600	Benennung: Sicherungshebel	18	1
4915 502 1801	Benennung: Griffhälfte links Ausführungsart: RE 100 K, RE 110 K	19	1
4915 502 1802	Benennung: Griffhälfte links Ausführungsart: RE 110 K, RE 110 K USA	19	1
4915 502 1803	Benennung: Griffhälfte links Ausführungsart: RE 120 K	19	1
9104 003 9942	Benennung: Schraube P4x20	20	5
4915 500 0800	Benennung: Hochdruckschlauch 8 m	21	1
9645 945 7561	Benennung: RDR A 14x2-NBR70	22	1
4915 500 6300	Benennung: Düse	23	1
9645 945 7484	Benennung: RDR A 8x2-NBR70	24	1
9645 945 7477	Benennung: RDR A 7x2-NBR70	25	1
4703 007 1052	Benennung: Dichtungssatz (C)		1
4915 500 0810	Benennung: Hochdruckschlauchverlängerung 8 m (B)	26	1
4915 503 0800	Benennung: Kupplung (B)	27	1

Spareparts

Reiniger / Kaltwasser-Hochdruckreiniger / RE 100 K, 110 K, 120 K
Stückliste (7/15): G - Pistole

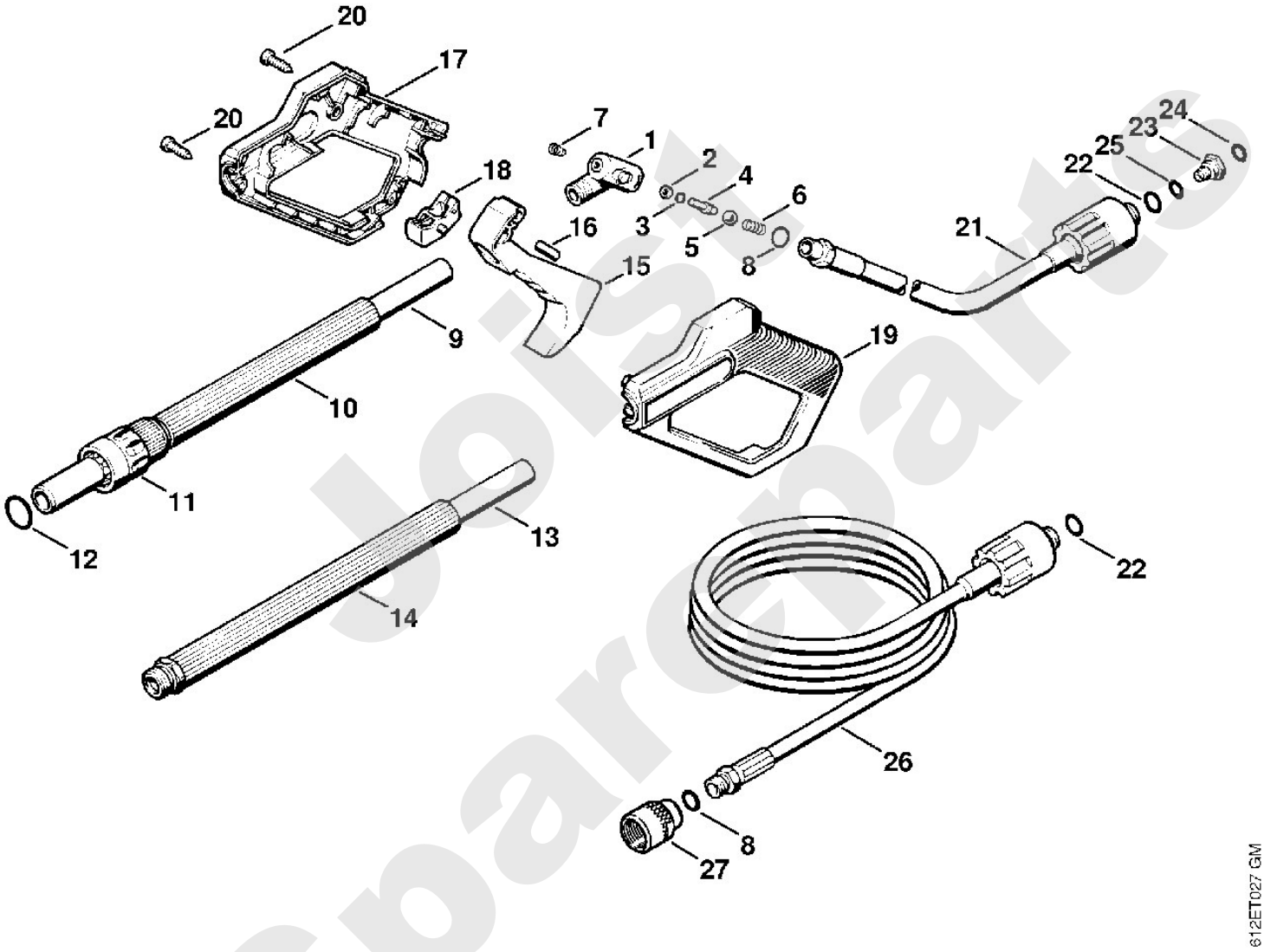

Joist Spareparts

Reiniger / Kaltwasser-Hochdruckreiniger / RE 100 K, 110 K, 120 K
Stückliste (8/15): H - Pistole, Strahlrohr

Art.Nr.	Artikel	Bild-Nr.	Stk-Zahl
4915 500 3805	Benennung: Spritzkopf Ausführungsart: RE 100 K, RE 110 K		1
	Benennung: Düsenstock (D) Ausführungsart: RE 100 K, RE 110 K	1	1
9652 945 1613	Benennung: Stützring 11,7/14,5x1,2-G	2	1
9645 945 7520	Benennung: RDR A 10,82x1,78-NBR70	3	1
9645 945 7494	Benennung: RDR A 8,76x1,78-NBR70	4	1
9652 945 1614	Benennung: Stützring 12,4/14,7x2-UG	5	1
4915 500 1000	Benennung: Gehäuse	6	1
4915 502 1310	Benennung: Blattfeder (C)	7	1
4915 502 1420	Benennung: Stellhülse	8	1
4915 500 6325	Benennung: Düse 0530 J 80 bar (C) Ausführungsart: RE 110 K	9	1
4915 500 6312	Benennung: Düse 0415 90 bar Ausführungsart: RE 110 K	9	1
9645 945 7465	Benennung: RDR N 6x1-NBR70 (C)	10	1
4915 500 0905	Benennung: Strahlrohr Ausführungsart: RE 110 K, RE 110 K USA, RE 120 K		1
4915 500 0906	Benennung: Strahlrohr (C) Ausführungsart: RE 110 K, RE 110 K USA, RE 120 K	11	1
4915 503 0200	Benennung: Überwurfmutter Ausführungsart: RE 110 K, RE 110 K USA, RE 120 K	12	1
9645 945 7501	Benennung: RDR A 9,3x2,4-NBR70 Ausführungsart: RE 110 K, RE 110 K USA, RE 120 K	13	1
4915 503 2800	Benennung: Kappe Ausführungsart: RE 110 K, RE 110 K USA, RE 120 K	14	1
4915 500 2800	Benennung: Düsengehäuse Ausführungsart: RE 110 K, RE 110 K USA, RE 120 K	15	1
4915 500 6321	Benennung: Düse 0255 (C) Ausführungsart: RE 120 K	16	1
4915 500 6310	Benennung: Düse 0405 GB 110 V (C) Ausführungsart: RE 110 K	17	1
4915 500 6310	Benennung: Düse 0405 Ausführungsart: RE 110 K, RE 110 K USA	17	1
4703 007 1055	Benennung: Dichtungssatz (B,C)		1
4915 500 6320	Benennung: * Düse 0320 Ausführungsart: RE 120 K	40	1
9645 945 7465	Benennung: * RDR N 6x1-NBR70	41	1

Sparepart

Reiniger / Kaltwasser-Hochdruckreiniger / RE 100 K, 110 K, 120 K
Stückliste (8/15): H - Pistole, Strahlrohr

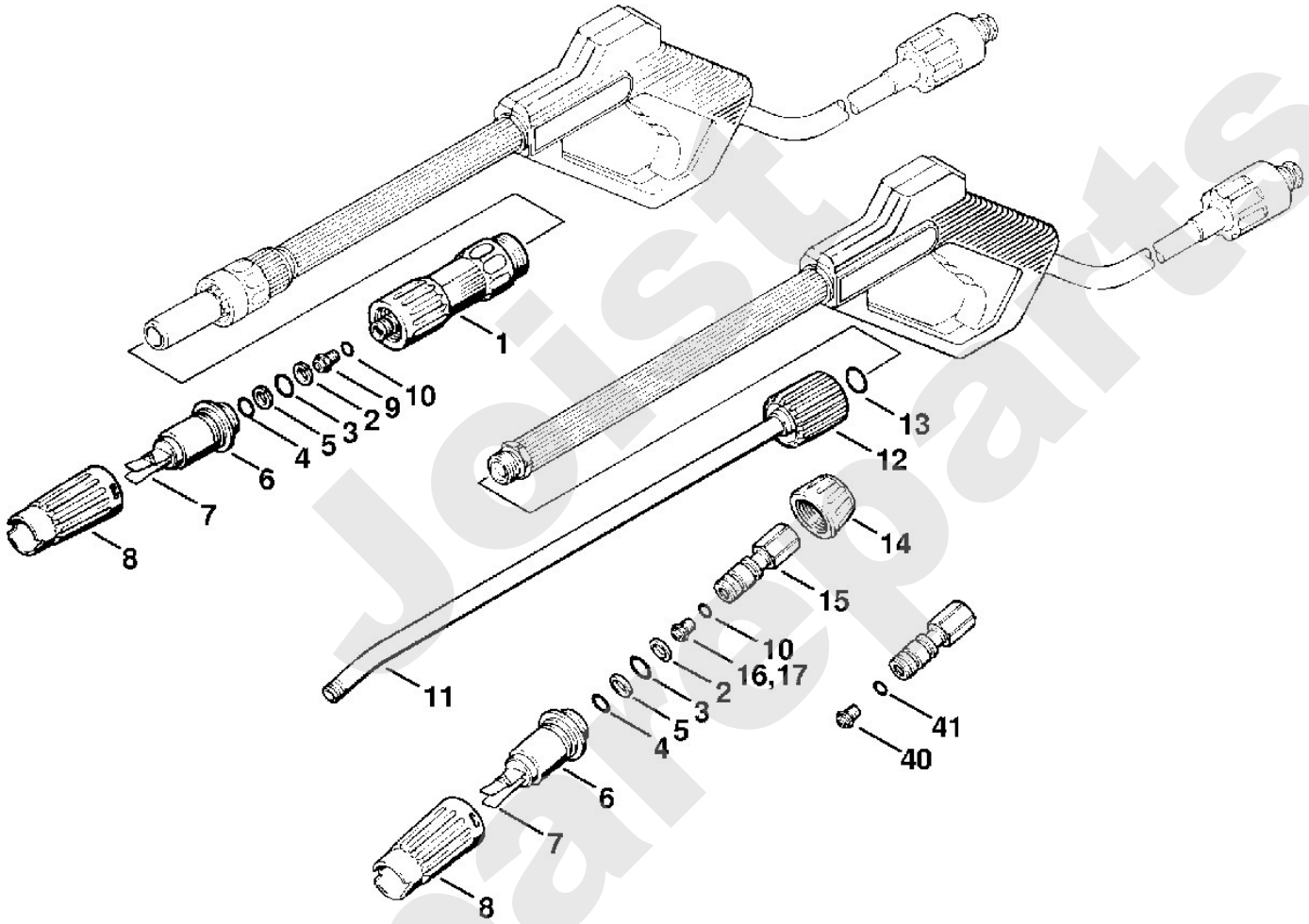

Jelist Spareparts

Reiniger / Kaltwasser-Hochdruckreiniger / RE 100 K, 110 K, 120 K
Stückliste (9/15): J - Pistole, Strahlrohr RE 110 K mit Abschalta

Art.Nr.	Artikel	Bild-Nr.	Stk-Zahl
4915 500 1300	Benennung: Pistole (C)		1
4915 503 0600	Benennung: Ventil (C)	1	1
4915 505 0500	Benennung: Scheibe (C)	2	2
	Benennung: RDR A 2,6x1,2-NBR70 (D)	3	1
4915 505 0110	Benennung: Feder	4	1
4915 503 0700	Benennung: Bundbolzen	5	1
	Benennung: Kegel (D)	6	1
4915 505 0100	Benennung: Feder	7	1
4915 500 0800	Benennung: Hochdruckschlauch 8 m	8	1
9645 945 7522	Benennung: RDR A 11x2-NBR70	9	1
9645 945 7561	Benennung: RDR A 14x2-NBR70	10	1
4719 007 1052	Benennung: Dichtungssatz		1
4915 500 1100	Benennung: Druckrohr (C)	11	1
4915 505 0200	Benennung: Tülle	12	1
4915 500 1500	Benennung: Hebel (C)	13	1
9371 470 2620	Benennung: Stift DIN7-5m6x20	14	1
4915 500 6605	Benennung: Griff (C)	15	1
4915 505 0120	Benennung: Feder (C)	16	1
4915 502 1600	Benennung: Sicherungshebel	17	1
9104 003 9942	Benennung: Schraube P4x20	18	5
4915 500 0907	Benennung: Strahlrohr (C)	19	1
4915 503 0200	Benennung: Überwurfmutter	20	1
9645 945 7501	Benennung: RDR A 9,3x2,4-NBR70	21	1
4915 503 2800	Benennung: Kappe	22	1
4915 500 2800	Benennung: Düsengehäuse	23	1
9652 945 1613	Benennung: Stützring 11,7/14,5x1,2-G	24	1
9645 945 7520	Benennung: RDR A 10,82x1,78-NBR70	25	1
9645 945 7494	Benennung: RDR A 8,76x1,78-NBR70	26	1
9652 945 1614	Benennung: Stützring 12,4/14,7x2-UG	27	1
4915 500 1000	Benennung: Gehäuse	28	1
4915 502 1310	Benennung: Blattfeder (C)	29	1
4915 502 1420	Benennung: Stellhülse	30	1
9645 945 7465	Benennung: RDR N 6x1-NBR70 (C)	31	1
4915 500 6325	Benennung: Düse 0530 J 50 Hz (C)	32	1
4915 500 6308	Benennung: Düse 0550 J 60 Hz (C)	33	1
4703 007 1055	Benennung: Dichtungssatz (B,C)		1

Spareparts

Reiniger / Kaltwasser-Hochdruckreiniger / RE 100 K, 110 K, 120 K
Stückliste (9/15): J - Pistole, Strahlrohr RE 110 K mit Abschalta

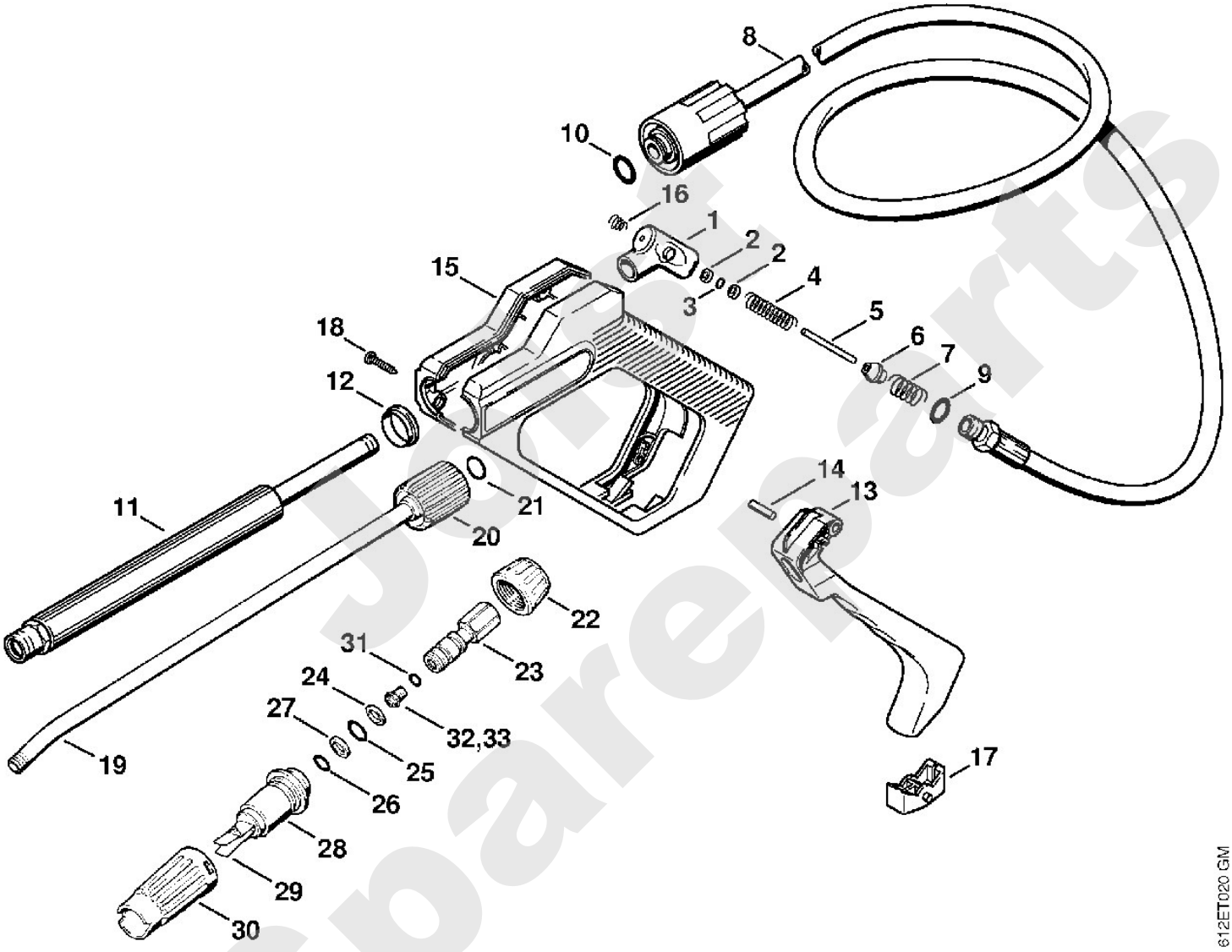

Just Spareparts

Reiniger / Kaltwasser-Hochdruckreiniger / RE 100 K, 110 K, 120 K
Stückliste (10/15): K - Werkzeuge, Zubehör

Art.Nr.	Artikel	Bild-Nr.	Stk-Zahl
4915 500 0800	Benennung: Hochdruckschlauch 8 m	1	1
4915 500 0805	Benennung: Hochdruckschlauch 16 m	2	1
9645 945 7561	Benennung: RDR A 14x2-NBR70	3	1
9645 945 7522	Benennung: RDR A 11x2-NBR70	4	1
4915 500 6300	Benennung: Düse	5	1
9645 945 7484	Benennung: RDR A 8x2-NBR70	6	1
9645 945 7477	Benennung: RDR A 7x2-NBR70	7	1
4900 500 1805	Benennung: Sand-Nassstrahleinrichtung (C) Ausführungsart: RE 100 K, RE 110 K	8	1
4900 500 1800	Benennung: Sand-Nassstrahleinrichtung (C) Ausführungsart: RE 110 K, RE 110 K USA, RE 120 K	9	1
4915 502 0400	Benennung: Gewindehülse (C) Ausführungsart: RE 100 K, RE 110 K	10	1
9645 945 7531	Benennung: RDR A 12,3x2,4-NBR70 Ausführungsart: RE 100 K, RE 110 K	11	1
4900 500 0510	Benennung: Saugschlauch (C)	13	1
4915 500 3810	Benennung: Spritzkopf	14	1
9645 945 7522	Benennung: RDR A 11x2-NBR70	15	1
4915 502 1031	Benennung: Strahldüse (C)	16	1
4915 502 1120	Benennung: Düsengehäuse (C)	17	1
4900 505 2100	Benennung: Stift	18	1
9103 021 1730	Benennung: Blechschraube DIN7981-2,9x6,5	19	1
4915 503 0200	Benennung: Überwurfmutter Ausführungsart: RE 110 K, RE 110 K USA, RE 120 K	20	1
9645 945 7501	Benennung: RDR A 9,3x2,4-NBR70 Ausführungsart: RE 110 K, RE 110 K USA, RE 120 K	21	1
4900 500 1710	Benennung: Rohrreinigungsset (C) Ausführungsart: RE 100 K, RE 110 K	22	1
4900 500 1700	Benennung: Rohrreinigungsset (C) Ausführungsart: RE 110 K, RE 110 K USA, RE 120 K	23	1
	Benennung: Hochdruckschlauch (D)	24	1
9636 815 0915	Benennung: Dichtring DIN7603-10x14x1,5	25	1
4915 502 1030	Benennung: Düse	26	1
4703 007 1054	Benennung: Dichtungssatz (B)		1

Spareparts

Reiniger / Kaltwasser-Hochdruckreiniger / RE 100 K, 110 K, 120 K
Stückliste (10/15): K - Werkzeuge, Zubehör

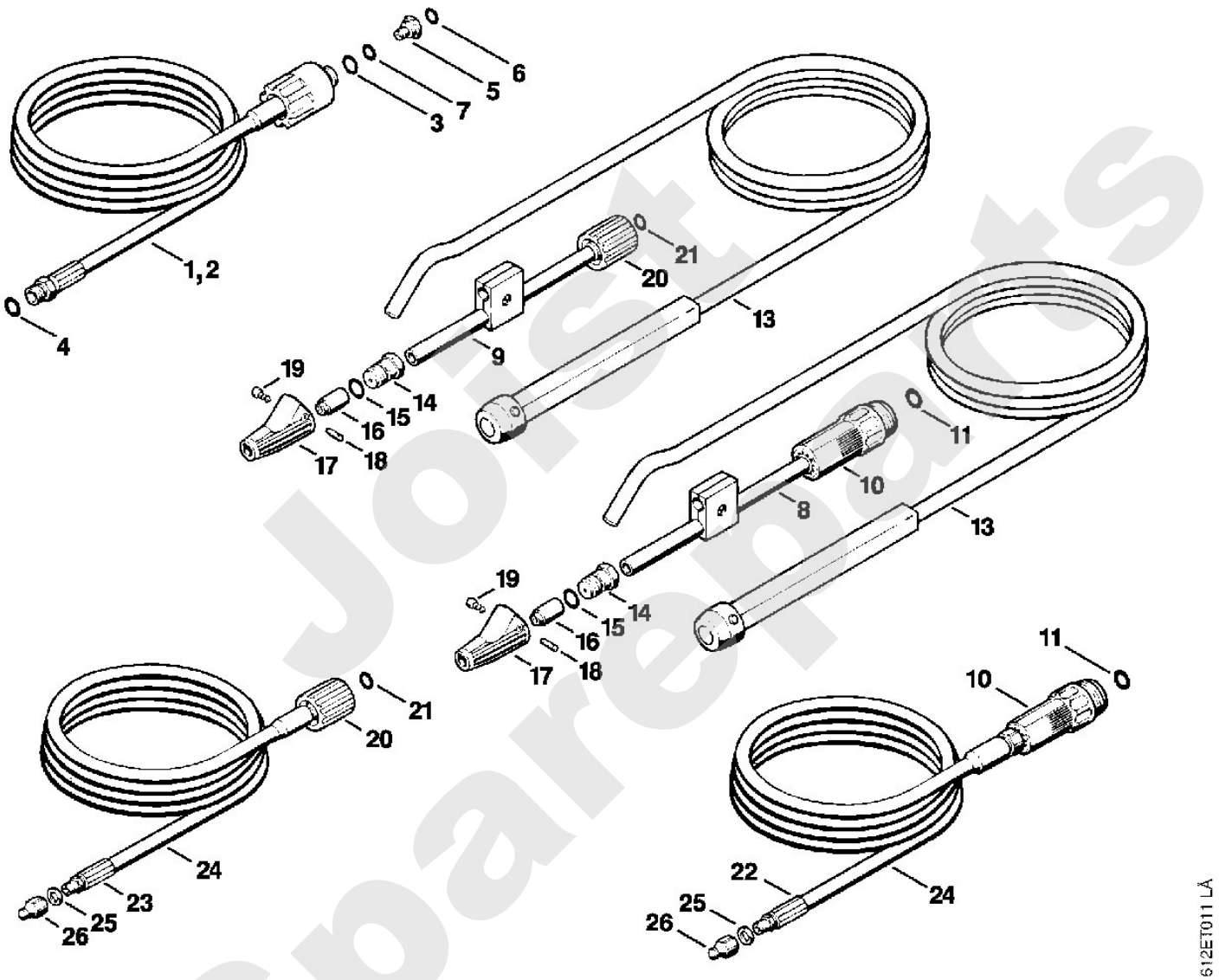

Joist Spareparts

Reiniger / Kaltwasser-Hochdruckreiniger / RE 100 K, 110 K, 120 K
Stückliste (11/15): L - Werkzeuge, Zubehör

Art.Nr.	Artikel	Bild-Nr.	Stk-Zahl
4900 500 0305	Benennung: Verlängerungsrohr Ausführungsart: RE 100 K, RE 110 K	1	1
4915 502 0400	Benennung: Gewindehülse (C) Ausführungsart: RE 100 K, RE 110 K	2	1
9645 945 7531	Benennung: RDR A 12,3x2,4-NBR70 Ausführungsart: RE 100 K, RE 110 K	3	1
9645 945 7724	Benennung: RDR A 24x2,1-NBR70 Ausführungsart: RE 100 K, RE 110 K	4	1
4900 500 0300	Benennung: Verlängerungsrohr Ausführungsart: RE 110 K, RE 110 K USA, RE 120 K	5	1
4915 503 0200	Benennung: Überwurfmutter Ausführungsart: RE 110 K, RE 110 K USA, RE 120 K	6	1
9645 945 7501	Benennung: RDR A 9,3x2,4-NBR70 Ausführungsart: RE 110 K, RE 110 K USA, RE 120 K	7	2
4900 500 2110	Benennung: Teleskoprohr Ausführungsart: RE 100 K, RE 110 K		1
4900 500 2100	Benennung: Teleskoprohr Ausführungsart: RE 110 K, RE 110 K USA, RE 120 K		1
9645 945 7484	Benennung: RDR A 8x2-NBR70	8	1
4900 503 0300	Benennung: Klemmring	9	1
9645 945 7475	Benennung: RDR A 6,75x1,78-NBR70	10	1
4900 502 1000	Benennung: Düse	11	1
4900 502 0700	Benennung: Filter	12	1
4900 500 1910	Benennung: Strahlrohr, abgewinkelt (C) Ausführungsart: RE 100 K, RE 110 K	13	1
4900 500 1903	Benennung: Strahlrohr, abgewinkelt Ausführungsart: RE 110 K, RE 110 K USA, RE 120 K	14	1
4900 502 0900	Benennung: Schutzkappe	15	1
4900 502 1033	Benennung: Düse 2506	16	1
4900 500 2300	Benennung: Wandkonsole mit Befestigungsteile	17	1
4703 007 1054	Benennung: Dichtungssatz		1

Just Spareparts

Reiniger / Kaltwasser-Hochdruckreiniger / RE 100 K, 110 K, 120 K
Stückliste (11/15): L - Werkzeuge, Zubehör

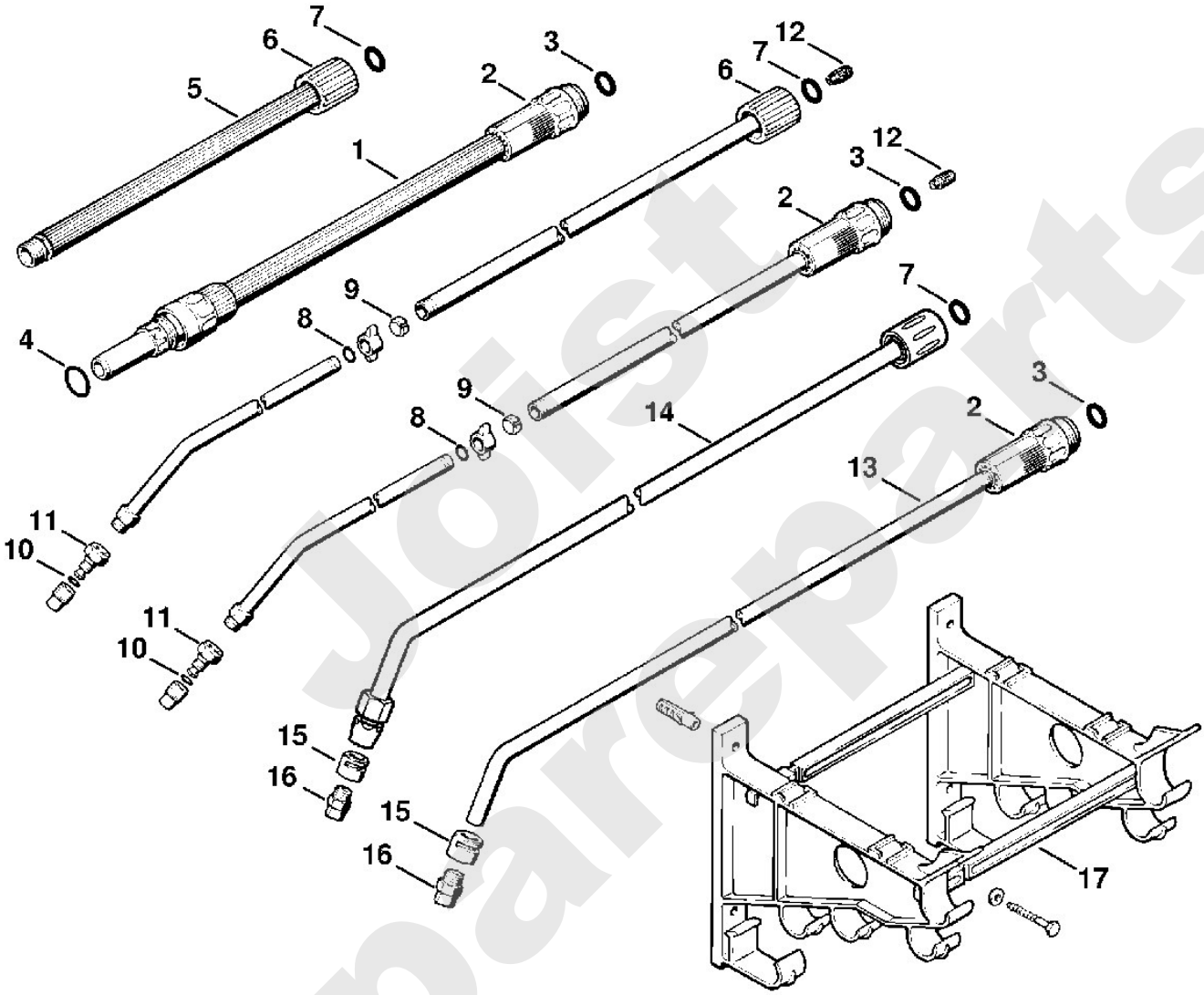

Jolist Spareparts

Reiniger / Kaltwasser-Hochdruckreiniger / RE 100 K, 110 K, 120 K
Stückliste (12/15): M - Werkzeuge, Zubehör

Art.Nr.	Artikel	Bild-Nr.	Stk-Zahl
4900 500 1610	Benennung: Rotordüse 055 Ausführungsart: RE 100 K, RE 110 K	1	1
4915 502 0400	Benennung: Gewindehülse (C) Ausführungsart: RE 100 K, RE 110 K	2	1
9645 945 7531	Benennung: RDR A 12,3x2,4-NBR70 Ausführungsart: RE 100 K, RE 110 K	3	1
4900 502 0700	Benennung: Filter Ausführungsart: RE 100 K, RE 110 K	4	1
9645 945 7558	Benennung: RDR A 14x1,5-NBR70	5	1
4900 502 0910	Benennung: Schutzkappe	6	1
4900 500 1601	Benennung: Rotordüse 055 Ausführungsart: RE 100 K, RE 110 K	7	1
4900 500 1618	Benennung: Rotordüse 045 (C) Ausführungsart: RE 110 K, RE 110 K USA	8	1
4900 500 1635	Benennung: Rotordüse 035 Ausführungsart: RE 120 K	9	1
4915 503 0200	Benennung: Überwurfmutter	10	1
9645 945 7501	Benennung: RDR A 9,3x2,4-NBR70	11	1
4900 502 0911	Benennung: Kappe	12	1
4900 500 1619	Benennung: Rotordüse 045 Ausführungsart: RE 110 K, RE 110 K USA	13	1
4900 007 1013	Benennung: Reparatursatz für Rotordüse 045 Ausführungsart: RE 110 K, RE 110 K USA		1
4900 500 1636	Benennung: Rotordüse 035 Ausführungsart: RE 120 K	14	1
4900 007 1012	Benennung: Reparatursatz für Rotordüse 035 Ausführungsart: RE 120 K		1
4900 500 0500	Benennung: Saugschlauch	15	1
4900 500 0100	Benennung: Schlauchanschluss	16	1
9771 021 1500	Benennung: Schlauchschelle 16-25	17	2
4900 500 2400	Benennung: Saugkopf	18	1
	Benennung: Schlauch 1/2"x3 m (D)	19	1
4706 678 1150	Benennung: Schlauch 1/2"x1 m (A,B)		3

Just Spareparts

Reiniger / Kaltwasser-Hochdruckreiniger / RE 100 K, 110 K, 120 K
Stückliste (12/15): M - Werkzeuge, Zubehör

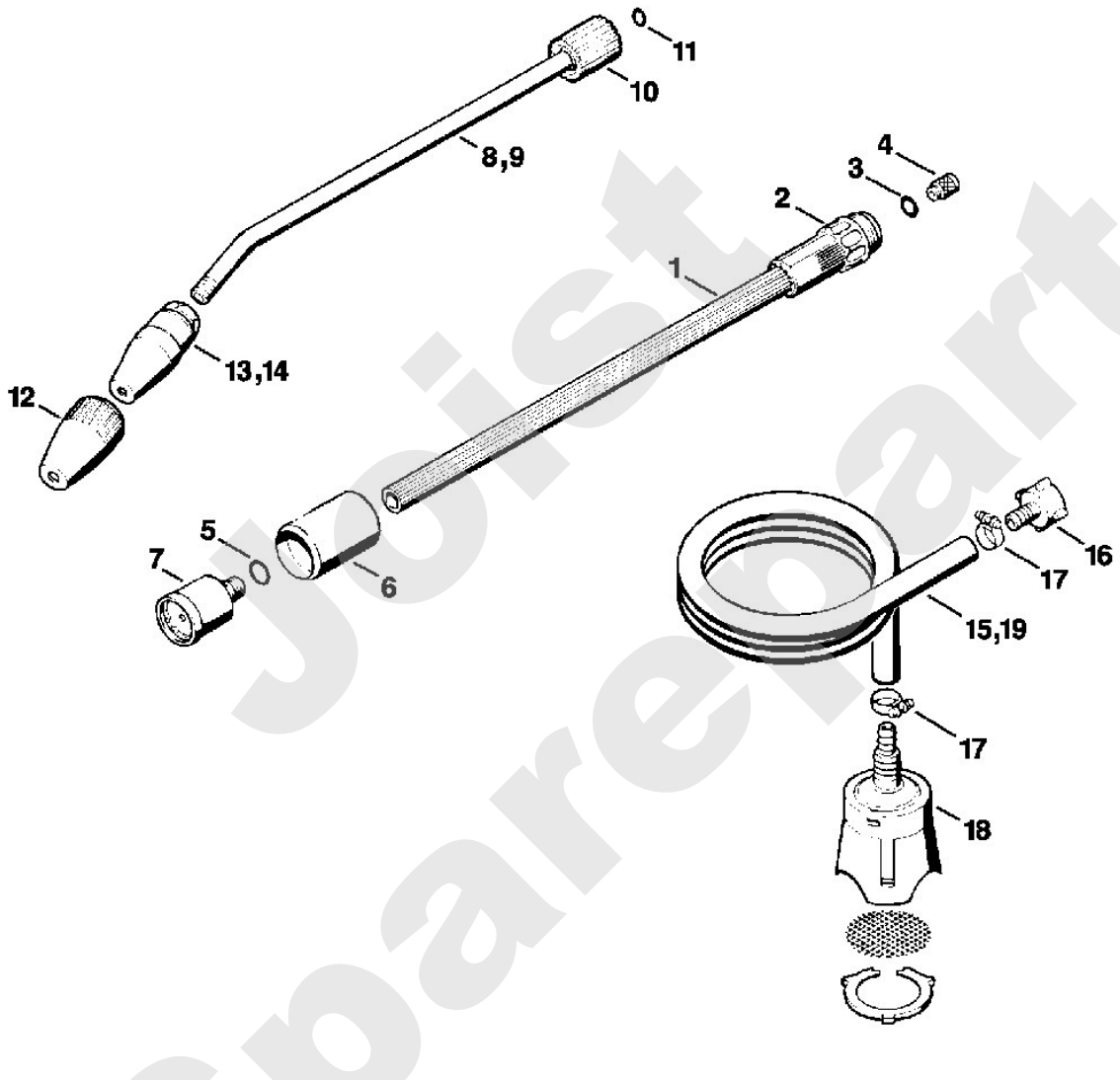

Joist Spareparts

Reiniger / Kaltwasser-Hochdruckreiniger / RE 100 K, 110 K, 120 K
Stückliste (13/15): N - Werkzeuge, Zubehör

Art.Nr.	Artikel	Bild-Nr.	Stk-Zahl
4900 500 3010	Benennung: Waschbürste (C)	1	1
4900 500 3020	Benennung: Waschschrubber (C)	2	1
4900 500 0310	Benennung: Verlängerungsrohr (C)	3	1
4900 500 0311	Benennung: Verlängerungsrohr mit Gelenk (C)	4	1
4900 500 0200	Benennung: Verbindungsstück Ausführungsart: RE 110 K, RE 110 K USA, RE 120 K	5	1
4900 500 3005	Benennung: Waschbürste, rotierend Ausführungsart: RE 100 K, RE 110 K	6	1
4900 500 3000	Benennung: Waschbürste, rotierend (C) Ausführungsart: RE 110 K, RE 110 K USA, RE 120 K	7	1
4915 502 0400	Benennung: Gewindehülse (C) Ausführungsart: RE 100 K, RE 110 K	8	1
9645 945 7531	Benennung: RDR A 12,3x2,4-NBR70 Ausführungsart: RE 100 K, RE 110 K	9	1
4900 500 3100	Benennung: Waschbürstenkopf (C)	10	1
4900 500 0700	Benennung: Gelenk (C)	11	1
4915 503 0200	Benennung: Überwurfmutter Ausführungsart: RE 110 K, RE 110 K USA, RE 120 K	12	1
9645 945 7501	Benennung: RDR A 9,3x2,4-NBR70 Ausführungsart: RE 110 K, RE 110 K USA, RE 120 K	13	1
4900 500 5000	Benennung: Transportwagen (A,B)		1

Joist Spareparts

Reiniger / Kaltwasser-Hochdruckreiniger / RE 100 K, 110 K, 120 K
Stückliste (13/15): N - Werkzeuge, Zubehör

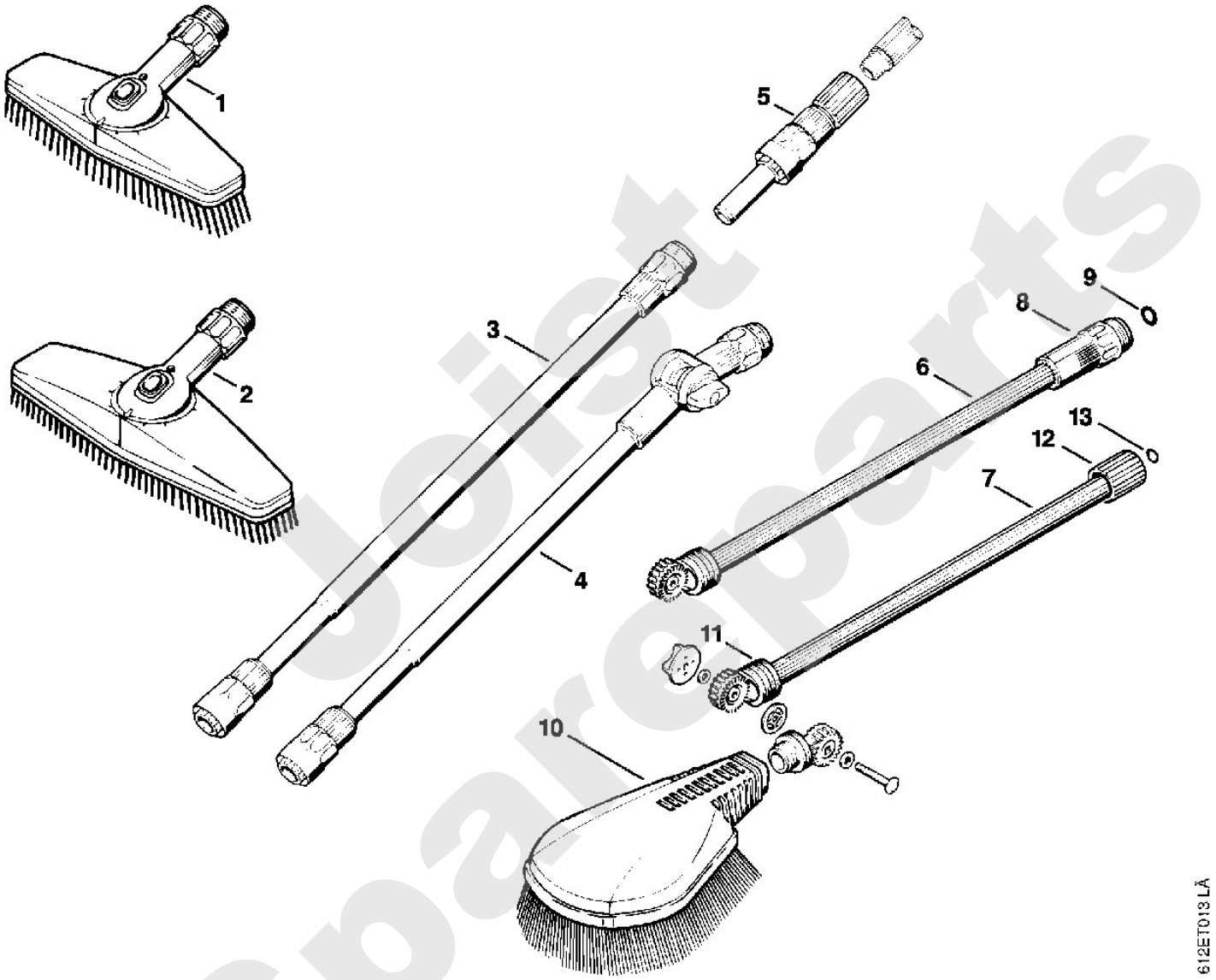

Joist Spareparts

Reiniger / Kaltwasser-Hochdruckreiniger / RE 100 K, 110 K, 120 K
Stückliste (14/15): O - Pumpendeckel RE 100 K (f. ältere Bauart)

Art.Nr.	Artikel	Bild-Nr.	Stk-Zahl
4703 700 0900	Benennung: * Pumpendeckel	1	1
9146 795 1520	Benennung: * Verschlussschraube DIN906-M16x1,5	2	5
4703 512 0500	Benennung: * Manometer (C)	3	1
4703 510 0800	Benennung: * Einstellnadel	4	1
9645 945 7451	Benennung: * RDR A 4,5x1,5-NBR70	5	1
9210 260 1340	Benennung: * Mutter DIN934-M10x1-8	6	1
4703 510 0200	Benennung: * Rückschlagventil	7	1
9645 945 8864	Benennung: * RDR A 104,37x3,53-NBR70	8	1
4703 700 6220	Benennung: * Ventil	9	1
4703 708 1200	Benennung: * Ventilnadel	10	1
4703 708 3300	Benennung: * Feder	11	1
4703 701 8700	Benennung: * Ventilkörper (C)	12	1
0000 998 1004	Benennung: * Schenkelfeder	13	1
4703 708 9300	Benennung: * Scheibe	14	1
4703 700 7600	Benennung: * Ansaugstutzen	15	1
9645 945 8134	Benennung: * RDR A 50x2-NBR70	16	1
9039 488 0988	Benennung: * Gewindeformschraube DIN7500-M5x16	17	3
4703 700 8800	Benennung: * Sieb	18	1
9645 945 7561	Benennung: * RDR A 14x2-NBR70	19	1
4900 500 0100	Benennung: * Schlauchanschluss	20	1
9636 965 1488	Benennung: * Dichtring DIN7603-14x24x2	21	1
	Benennung: * Schlauch 6x1,5x800 mm	22	1
4703 701 6005	Benennung: * Schlauch 6x1,5 mm x 1 m		1
4712 701 6600	Benennung: * Saugkopf	23	1
9045 371 1900	Benennung: * Zylinderschraube DIN912-M8x40-12.9 (C)	24	6
4703 706 2105	Benennung: * Abdeckhaube (C)	25	1
9104 003 9942	Benennung: * Schraube P4x20	26	2
4703 708 2800	Benennung: * Puffer	27	2
9039 488 0685	Benennung: * Gewindeformschraube DIN7500-M4x16 (C)	28	2

Jost Spareparts

Reiniger / Kaltwasser-Hochdruckreiniger / RE 100 K, 110 K, 120 K
Stückliste (14/15): O - Pumpendeckel RE 100 K (f. ältere Bauart)

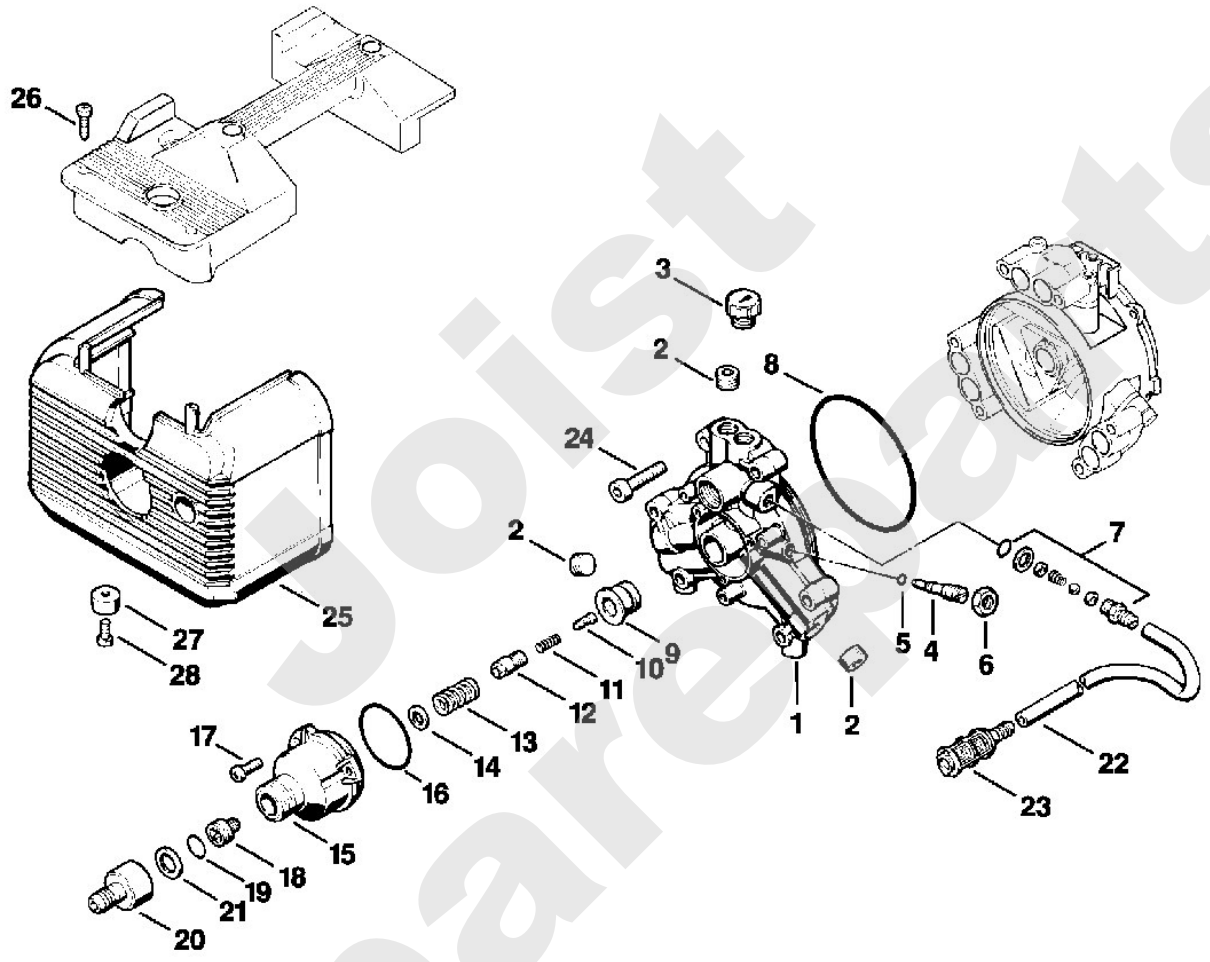

joist spareparts

Stihl

Reiniger / Kaltwasser-Hochdruckreiniger / RE 100 K, 110 K, 120 K
Stückliste (15/15): P - Spritzkopf, Strahlrohr (f. ältere Bauart)

Art.Nr.	Artikel	Bild-Nr.	Stk-Zahl
4915 500 3800	Benennung: * Spritzkopf (C) Ausführungsart: RE 100 K, RE 110 K Bis. Masch. Nr.: 23605624		1
4915 502 1110	Benennung: * Düsengehäuse (C) Ausführungsart: RE 100 K, RE 110 K Bis. Masch. Nr.: 23605624	1	1
4915 502 0400	Benennung: * Gewindehülse (C) Ausführungsart: RE 100 K, RE 110 K Bis. Masch. Nr.: 23605624	2	1
4915 502 0500	Benennung: * Muffe (C) Ausführungsart: RE 100 K, RE 110 K Bis. Masch. Nr.: 23605624	3	1
9645 945 7505	Benennung: * RDR A 10x2,5-NBR70 Ausführungsart: RE 100 K, RE 110 K Bis. Masch. Nr.: 23605624	4	1
9645 945 7531	Benennung: * RDR A 12,3x2,4-NBR70 Ausführungsart: RE 100 K, RE 110 K Bis. Masch. Nr.: 23605624	5	1
9645 945 7728	Benennung: * RDR A 25x2-NBR70 Ausführungsart: RE 100 K, RE 110 K, RE 120 K Bis. Masch. Nr.: 23605624	6	1
9645 945 7754	Benennung: * RDR A 26x2,5-NBR70 Ausführungsart: RE 100 K, RE 110 K, RE 120 K Bis. Masch. Nr.: 23605624	7	1
4915 502 3600	Benennung: * Stopfen Ausführungsart: RE 100 K, RE 110 K, RE 120 K Bis. Masch. Nr.: 23605624	8	2
0000 997 0408	Benennung: * Feder Ausführungsart: RE 100 K, RE 110 K, RE 120 K Bis. Masch. Nr.: 23605624	9	1
9291 021 0050	Benennung: * Scheibe DIN125-A2,2 Ausführungsart: RE 100 K, RE 110 K, RE 120 K Bis. Masch. Nr.: 23605624	10	1
9516 003 2020	Benennung: * Kugel DIN5401-5 Ausführungsart: RE 100 K, RE 110 K, RE 120 K Bis. Masch. Nr.: 23605624	11	1
9456 621 2791	Benennung: * Sicherungsring DIN472-25x1,2 Ausführungsart: RE 100 K, RE 110 K, RE 120 K Bis. Masch. Nr.: 23605624	12	1
4915 502 1410	Benennung: * Stellhülse (C) Ausführungsart: RE 100 K, RE 110 K, RE 120 K Bis. Masch. Nr.: 23605624	13	1
	Benennung: * Düseneinsatz (D) Ausführungsart: RE 100 K, RE 110 K Bis. Masch. Nr.: 23605624	14	1
4915 500 0904	Benennung: * Strahlrohr Ausführungsart: RE 120 K Bis. Masch. Nr.: 23595161		1
4915 503 0200	Benennung: * Überwurfmutter Ausführungsart: RE 120 K Bis. Masch. Nr.: 23595161	16	1
9645 945 7501	Benennung: * RDR A 9,3x2,4-NBR70 Ausführungsart: RE 120 K Bis. Masch. Nr.: 23595161	17	1
	Benennung: * Schlauch 3,1x5,7x135 mm, R3 (D) Ausführungsart: RE 120 K Bis. Masch. Nr.: 23595161	18	1
	Benennung: * Düsengehäuse (D) Ausführungsart: RE 120 K Bis. Masch. Nr.: 23595161	19	1
	Benennung: * Düseneinsatz (D) Ausführungsart: RE 120 K Bis. Masch. Nr.: 23595161	20	1
4703 007 1053	Benennung: * Dichtungssatz (C) Ausführungsart: RE 100 K, RE 110 K, RE 120 K Bis. Masch. Nr.: 23595161		1

Joist Spareparts

Reiniger / Kaltwasser-Hochdruckreiniger / RE 100 K, 110 K, 120 K
Stückliste (15/15): P - Spritzkopf, Strahlrohr (f. ältere Bauart)

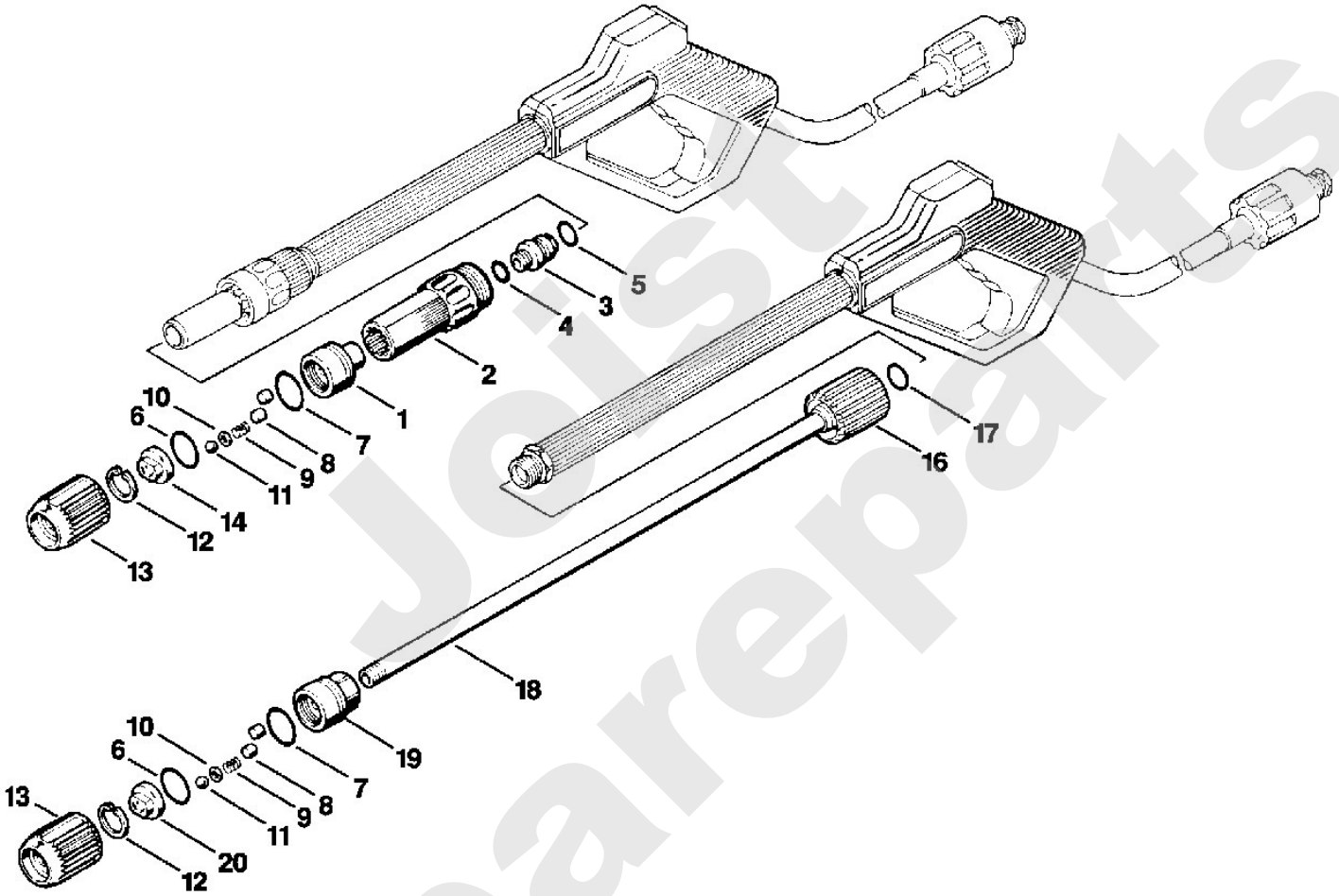

Jelist Spareparts