Reiniger / Kaltwasser-Hochdruckreiniger / RB 300 K
Stückliste (1/9): A - Regelsicherheitsblock

Art.Nr.	Artikel	Bild-Nr.	Stk-Zahl
4703 511 0100	Benennung: Gehäuse (C)	1	1
4703 512 0800	Benennung: Ventilkäfig	2	1
4703 518 0200	Benennung: Feder	3	1
4703 510 0305	Benennung: Steuerkolben	4	1
9645 945 7458	Benennung: RDR A 5x2,5-NBR70	5	1
4703 510 0600	Benennung: Verschlussschraube (C)	6	1
9645 945 7561	Benennung: RDR A 14x2-NBR70	7	1
4703 510 0500	Benennung: Ventilsitzring (C)	8	1
9645 945 7494	Benennung: RDR A 8,76x1,78-NBR70	9	1
4717 510 0300	Benennung: Steuerkolben	10	1
9652 945 1612	Benennung: Stützring 15,5/18,6x1,4-G	11	1
9645 945 7569	Benennung: RDR A 15x1,8-NBR70	12	1
	Benennung: Stützring (D)	13	1
9645 945 0760	Benennung: RDR DIN3770-A9x2	14	1
4703 513 0100	Benennung: Federhalter	15	1
4729 518 0200	Benennung: Feder (C)	16	1
4703 513 0200	Benennung: Verbindungsstück (C)	17	1
4703 518 0600	Benennung: Scheibe Ø 14/36x2 mm (C)	18	1
4717 512 0400	Benennung: Drehgriff (C)	19	1
9041 216 0780	Benennung: Zylinderschraube DIN84-M4x40-5.8	20	1
4703 510 0400	Benennung: Ventil		1
4703 512 0700	Benennung: Ventilkörper	21	1
9652 945 1604	Benennung: Stützring 3/6x1,4-UG (C)	22	1
9516 003 2020	Benennung: Kugel DIN5401-5	23	1
4703 518 0210	Benennung: Feder	24	1
4703 518 0500	Benennung: Stopfen	25	1
9380 620 1650	Benennung: Spannstift DIN1481-3x8	26	1
9645 945 7663	Benennung: RDR A 21x1,5-NBR70	27	1
9645 945 7543	Benennung: RDR A 13x1,5-NBR70 (C)	28	1
9645 945 7504	Benennung: RDR A 10x2-NBR70	29	1
4703 512 0400	Benennung: Drehgriff	30	1
4703 512 0900	Benennung: Anzeigering (C)	31	1
4703 007 1057	Benennung: Dichtungssatz (B)		1

Spareparts

Reiniger / Kaltwasser-Hochdruckreiniger / RB 300 K
Stückliste (1/9): A - Regelsicherheitsblock

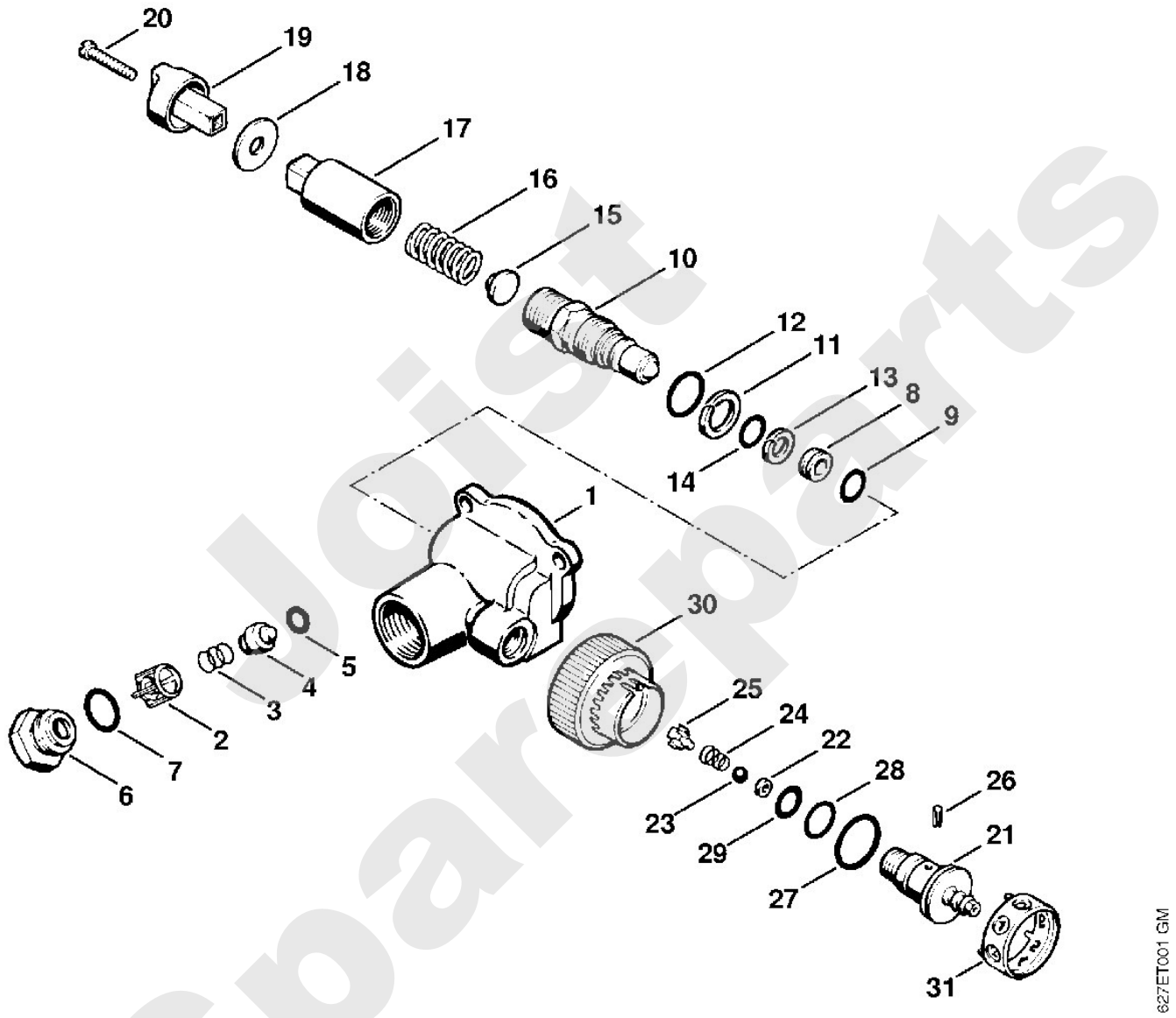

Joist Spareparts

Reiniger / Kaltwasser-Hochdruckreiniger / RB 300 K
Stückliste (2/9): B - Pumpendeckel

Art.Nr.	Artikel	Bild-Nr.	Stk-Zahl
4729 705 2000	Benennung: Pumpendeckel	1	1
9146 795 1520	Benennung: Verschlussschraube DIN906-M16x1,5	2	4
4703 512 0505	Benennung: Manometer (C)	3	1
4717 700 6201	Benennung: Ventil	4	1
9645 945 7481	Benennung: RDR A 8x1-NBR70	5	1
9039 488 0988	Benennung: Gewindeformschraube DIN7500-M5x16	6	6
4703 700 9800	Benennung: Ansaugstutzen	7	1
9645 945 7531	Benennung: RDR A 12,3x2,4-NBR70	8	2
4703 700 8805	Benennung: Sieb	9	1
9645 945 7484	Benennung: RDR A 8x2-NBR70	10	1
9645 945 8073	Benennung: RDR A 44x2-NBR70	11	1
4712 709 2010	Benennung: Dichtring	12	1
4724 708 5800	Benennung: Verschlussschraube	13	1
9645 945 8864	Benennung: RDR A 104,37x3,53-NBR70	14	1
9645 945 7543	Benennung: RDR A 13x1,5-NBR70 (C)	15	1
4729 708 0600	Benennung: Hohlschraube	16	1
4729 180 1100	Benennung: Gaszug	17	1
4729 701 6500	Benennung: Verbindungsstück	18	1
4729 182 2100	Benennung: Halter	19	1
9291 021 0120	Benennung: Scheibe DIN125-A5,3	20	1
9008 319 0980	Benennung: Sechskantschraube DIN933-M5x16-8.8	21	1
4729 182 6100	Benennung: Feder	22	1
9045 371 0980	Benennung: Schraube DIN912-M5x16-12.9	23	1
4719 700 7300	Benennung: Schlauchanschluss	24	1
	Benennung: Flachdichtung (D)	25	1
	Benennung: Runddichtring (D)	26	1
4719 007 1053	Benennung: Dichtungssatz Schlauchanschluss (D)		1
	Benennung: Schlauch 6x3 mm x 1,7 m (D)	27	1
4706 512 1451	Benennung: Schlauch 6x3 mm x 5 m (A,B)		1
9771 021 4660	Benennung: Schlauchklemme Ø 11,5	28	1
4712 701 6600	Benennung: Saugkopf	29	1
4703 007 1050	Benennung: Dichtungssatz (B,C)		1

Jetzt Sparepartis

Reiniger / Kaltwasser-Hochdruckreiniger / RB 300 K
Stückliste (2/9): B - Pumpendeckel

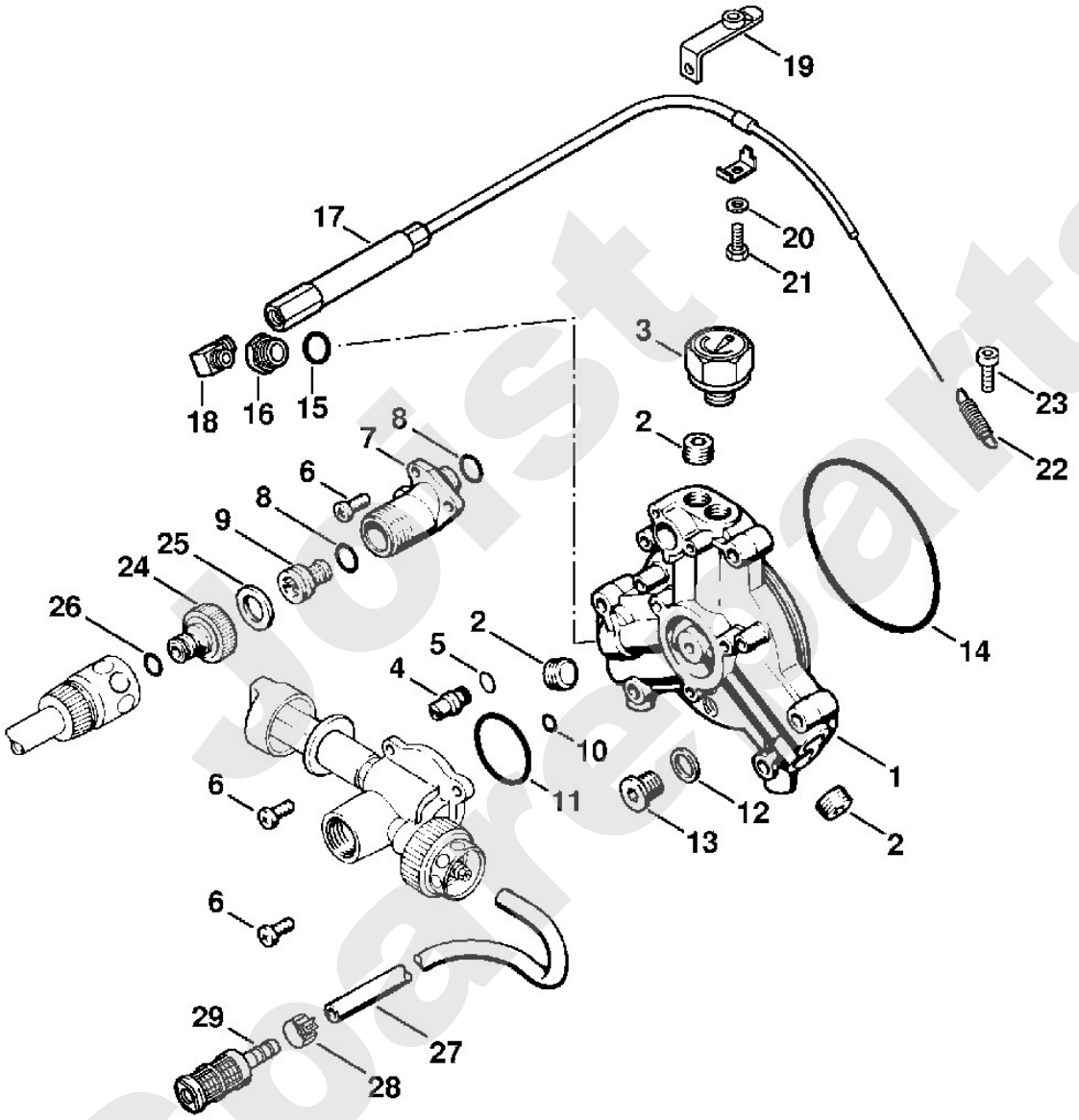

Joist Spareparts

Reiniger / Kaltwasser-Hochdruckreiniger / RB 300 K
Stückliste (3/9): C - Pumpengehäuse

Art.Nr.	Artikel	Bild-Nr.	Stk-Zahl
4729 701 0500	Benennung: Pumpengehäuse	1	1
9630 003 2151	Benennung: WDR B20x28x7 (C)	2	3
4703 708 6110	Benennung: Lagerring	3	1
4703 708 4900	Benennung: Führungsplatte (C)	4	2
9455 621 2790	Benennung: Sicherungsring DIN471-25x1,2	5	2
4724 701 3100	Benennung: Kolben	6	3
4703 709 0300	Benennung: Hochdruckmanschette	7	3
4703 701 2010	Benennung: Flansch	8	3
4703 700 4610	Benennung: Ventilblock	9	3
4703 709 2000	Benennung: Dichtring	10	3
4703 709 2005	Benennung: Dichtring	11	3
4703 709 2010	Benennung: Dichtring	12	3
9645 945 7586	Benennung: RDR A 17x1,5-NBR70	13	6
4703 700 6201	Benennung: Ventil	14	6
9645 945 1320	Benennung: RDR DIN3770-A13,5x1,5	15	6
9294 021 0180	Benennung: Scheibe DIN433-8,4	16	6
9045 371 1880	Benennung: Zylinderschraube DIN912-M8x35-12.9	17	6
4717 700 5806	Benennung: Öleinfüllstutzen (C)	18	1
9645 945 7581	Benennung: RDR A 16x1,5-NBR70	19	1
4717 708 1305	Benennung: Ölmessstab	20	1
9039 488 1286	Benennung: Gewindeformschraube DIN7500-M5x20	21	3
4703 007 1051	Benennung: Dichtungssatz für 3 Kolben (B,C)		1
4703 007 1050	Benennung: Dichtungssatz (B,C)		1

Jorst Spareparts

Reiniger / Kaltwasser-Hochdruckreiniger / RB 300 K
Stückliste (3/9): C - Pumpengehäuse

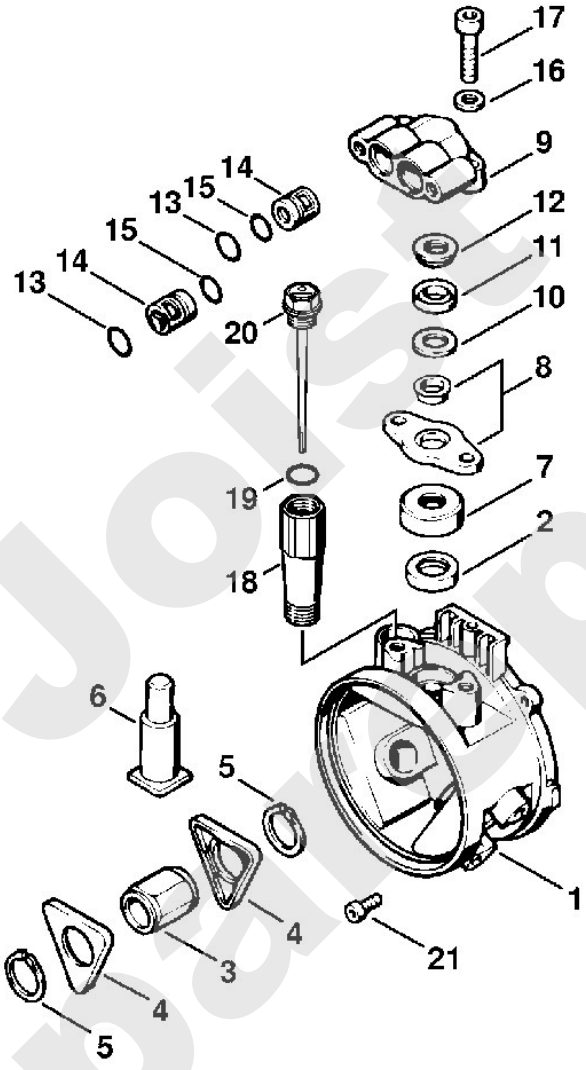

Joist Spare Parts

Reiniger / Kaltwasser-Hochdruckreiniger / RB 300 K
Stückliste (4/9): D - Benzinmotor, Antriebswelle

Art.Nr.	Artikel	Bild-Nr.	Stk-Zahl
4729 011 1800	Benennung: Benzinmotor Honda GX 160	1	1
4729 140 7100	Benennung: Schutzhaube	2	1
4729 791 2800	Benennung: Ringpuffer	3	4
9008 319 1860	Benennung: Sechskantschraube DIN933-M8x30-8.8 (C)	4	4
9320 630 0180	Benennung: Federring DIN127-A8	5	4
9291 021 0180	Benennung: Scheibe DIN125-A8,4	6	8
9212 260 1100	Benennung: Mutter DIN985-M8-8	7	4
9470 435 1321	Benennung: Passfeder 5x4,78x40	8	1
4729 709 0400	Benennung: Dichtung (C)	9	1
4729 701 2000	Benennung: Flansch	10	1
9008 319 9390	Benennung: Sechskantschraube DIN933-5/16"x1"	11	4
9460 624 4030	Benennung: Sicherungsscheibe 8,4	12	4
4729 709 0401	Benennung: Dichtung	13	1
9455 621 3865	Benennung: Sicherungsring DIN471-35x1,5 (C)	14	1
9503 003 2311	Benennung: Kugellager DIN625-6007	15	1
9455 621 5760	Benennung: Sicherungsring DIN471-62x2	16	1
4729 704 0500	Benennung: Welle	17	1

Joist Spareparts

Reiniger / Kaltwasser-Hochdruckreiniger / RB 300 K
Stückliste (4/9): D - Benzinmotor, Antriebswelle

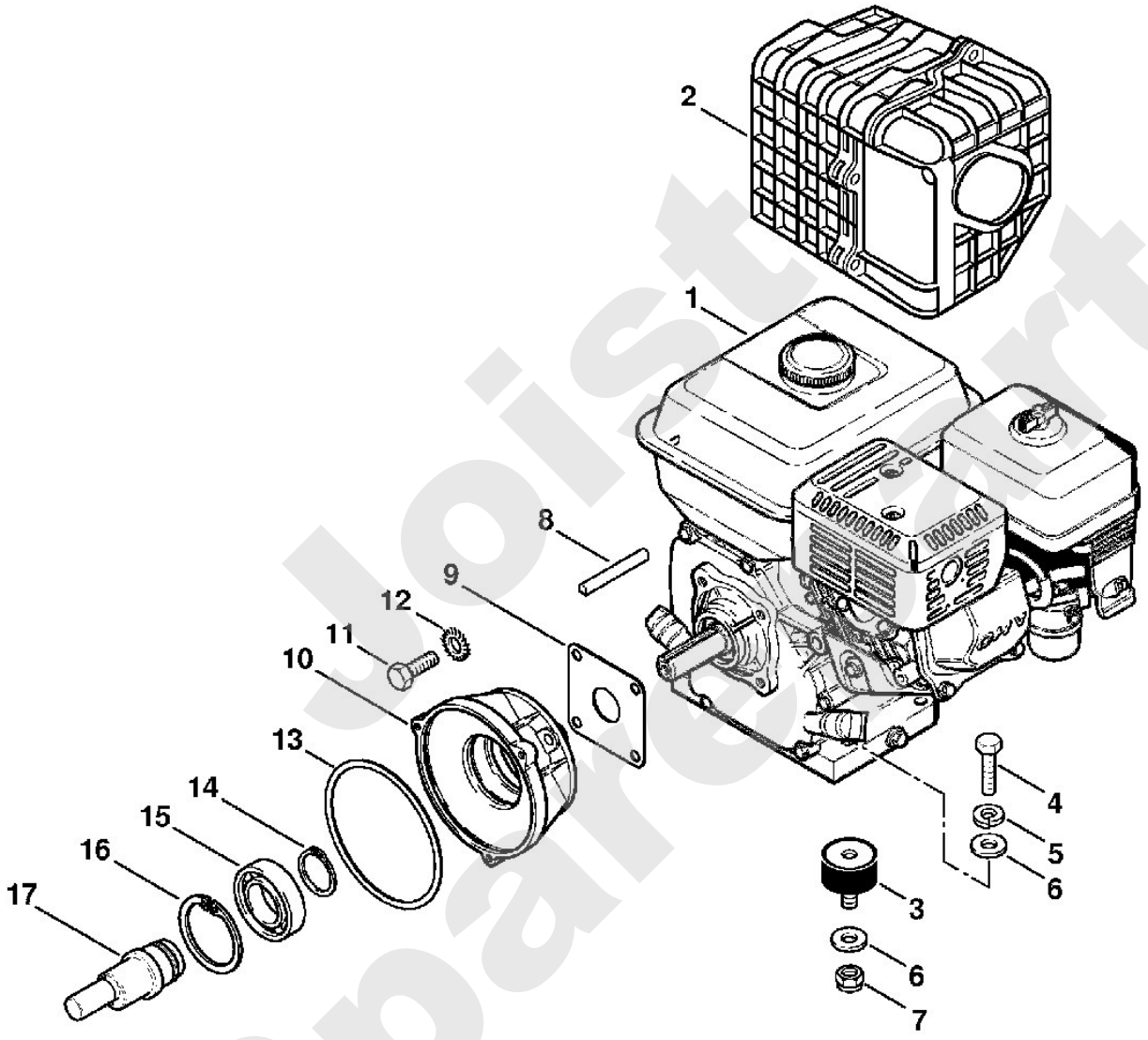

Joist Spares Parts

Reiniger / Kaltwasser-Hochdruckreiniger / RB 300 K
Stückliste (5/9): E - Fahrwagen

Art.Nr.	Artikel	Bild-Nr.	Stk-Zahl
4729 790 2100	Benennung: Rahmen	1	1
4729 791 3600	Benennung: Rad	2	2
4705 791 9200	Benennung: Kappe	3	2
9008 319 1880	Benennung: Sechskantschraube DIN933-M8x35-8.8	4	1
9320 630 0180	Benennung: Federring DIN127-A8	5	3
9291 021 0180	Benennung: Scheibe DIN125-A8,4	6	3
4729 791 2805	Benennung: Ringpuffer (C)	7	1
4729 791 7305	Benennung: Stopfen	8	2
4718 791 5400	Benennung: Halter	9	4
9103 021 3810	Benennung: Blechschraube DIN7981-4,8x25 (C)	10	4
4729 791 2700	Benennung: Rohr	11	1
4729 791 2705	Benennung: Rohr	12	1
4729 792 3300	Benennung: Schraube	13	2
9241 421 1100	Benennung: Hutmutter DIN1587-M8	14	2
9045 319 1860	Benennung: Zylinderschraube DIN912-M8x30-8.8	15	2
4729 791 7300	Benennung: Stopfen	16	2
4706 791 0600	Benennung: Griffschale	17	1
9062 392 1400	Benennung: Senkschraube DIN965-M6x40-4.8	18	2
9212 260 0900	Benennung: Mutter DIN985-M6-8	19	2

Joist Spareparts

Reiniger / Kaltwasser-Hochdruckreiniger / RB 300 K
Stückliste (5/9): E - Fahrwagen

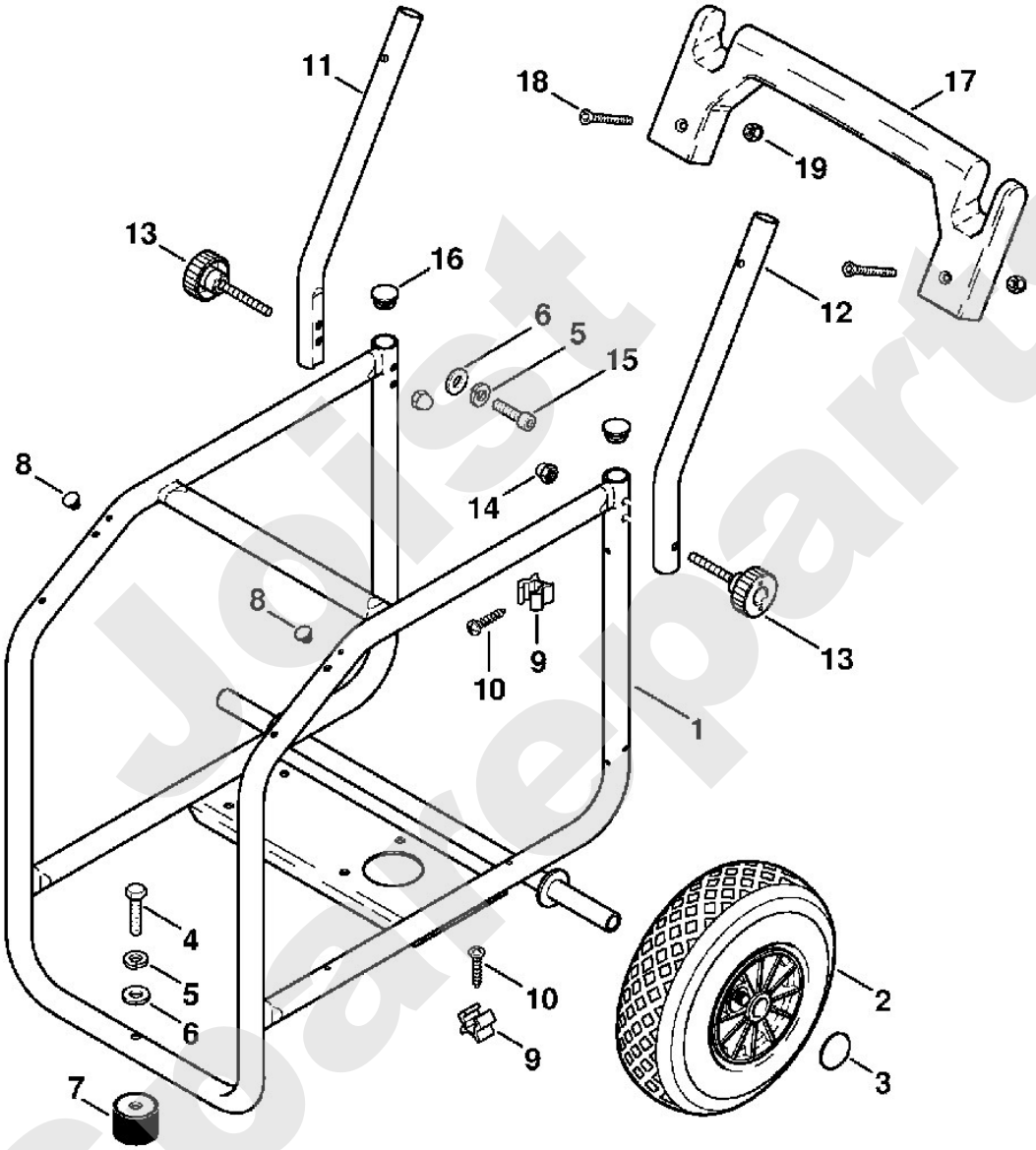

Jetist Spareparts

Reiniger / Kaltwasser-Hochdruckreiniger / RB 300 K
Stückliste (6/9): F - Pistole

Art.Nr.	Artikel	Bild-Nr.	Stk-Zahl
4915 500 1305	Benennung: Pistole (C)		1
4915 502 4000	Benennung: Gehäuse	1	1
4925 500 6500	Benennung: Bundbolzen	2	1
9645 951 3133	Benennung: RDR N 2,9x1,78-Viton	3	1
9652 945 1604	Benennung: Stützring 3/6x1,4-UG (C)	4	1
9645 945 7521	Benennung: RDR A 11x1,5-NBR70	5	2
4925 505 0610	Benennung: Ring	6	1
9516 003 3020	Benennung: Kugel DIN5401-8	7	1
4915 505 0100	Benennung: Feder	8	1
4925 500 6400	Benennung: Federbuchse	9	1
4925 502 3400	Benennung: Verschlussschraube	10	1
9636 815 0660	Benennung: Dichtring DIN7603-8x14x1	11	1
4915 505 0120	Benennung: Feder (C)	12	1
4915 500 1125	Benennung: Druckrohr	13	1
	Benennung: Griffschlauch 300 mm (D)	14	1
4900 501 0600	Benennung: Griffschlauch (A,B,C)		1
9645 945 7483	Benennung: RDR A 8x1,5-NBR70	15	1
4925 500 1500	Benennung: Hebel (C)	16	1
9371 470 2620	Benennung: Stift DIN7-5m6x20	17	1
9383 003 2190	Benennung: Stift DIN7979-4m6x30 (C)	18	1
4925 502 1808	Benennung: Griffhälfte links	19	1
4925 502 1500	Benennung: Sicherungshebel	20	1
4925 502 1810	Benennung: Griffhälfte rechts (C)	21	1
9104 003 9943	Benennung: Schraube P4x20	22	4
9104 003 9944	Benennung: Schraube P4x30	23	2
4716 007 1052	Benennung: Dichtungssatz (B)		1

Joist Spareparts

Reiniger / Kaltwasser-Hochdruckreiniger / RB 300 K
Stückliste (6/9): F - Pistole

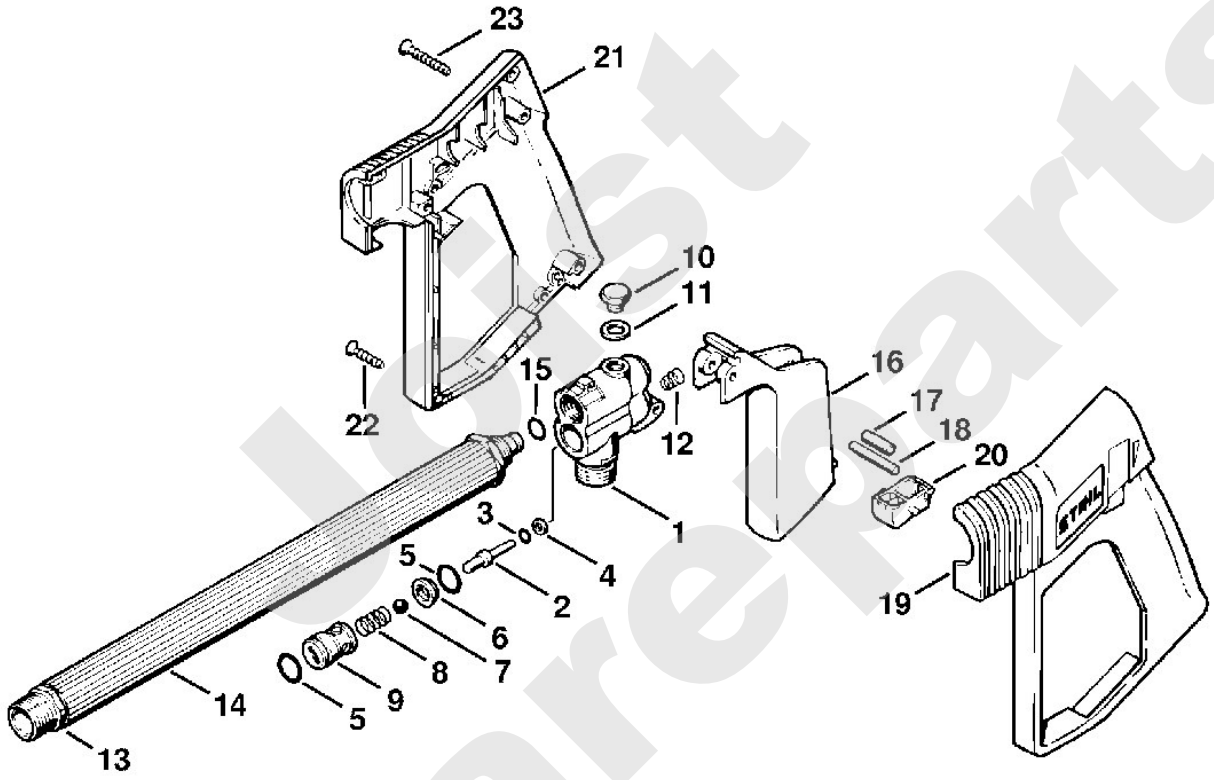

613ET009 LÄ

Just Spareparts

Reiniger / Kaltwasser-Hochdruckreiniger / RB 300 K
Stückliste (7/9): G - Strahlrohr

Art.Nr.	Artikel	Bild-Nr.	Stk-Zahl
4915 500 0905	Benennung: Strahlrohr		1
4915 500 0906	Benennung: Strahlrohr (C)	1	1
4915 503 0200	Benennung: Überwurfmutter	2	1
9645 945 7501	Benennung: RDR A 9,3x2,4-NBR70	3	3
4915 503 2800	Benennung: Kappe	4	1
4915 500 2800	Benennung: Düsengehäuse	5	1
9652 945 1613	Benennung: Stützring 11,7/14,5x1,2-G	6	1
9645 945 7520	Benennung: RDR A 10,82x1,78-NBR70	7	1
9645 945 7494	Benennung: RDR A 8,76x1,78-NBR70	8	1
9652 945 1614	Benennung: Stützring 12,4/14,7x2-UG	9	1
4915 500 1000	Benennung: Gehäuse	10	1
4915 502 1310	Benennung: Blattfeder (C)	11	1
4915 502 1420	Benennung: Stellhülse	12	1
4915 500 6330	Benennung: Düse 0550 (C)	13	1
9645 945 7465	Benennung: RDR N 6x1-NBR70 (C)	14	1
4925 500 0801	Benennung: Hochdruckschlauch DN 6, 10 m	15	1
4925 500 0802	Benennung: Hochdruckschlauch DN 6, 20 m (B)	16	1
9645 945 7561	Benennung: RDR A 14x2-NBR70	17	1
4915 500 6300	Benennung: Düse	18	1
9645 945 7477	Benennung: RDR A 7x2-NBR70	19	1
9645 945 7484	Benennung: RDR A 8x2-NBR70	20	1
4703 007 1055	Benennung: Dichtungssatz (B,C)		1

Joist Spareparts

Reiniger / Kaltwasser-Hochdruckreiniger / RB 300 K
Stückliste (7/9): G - Strahlrohr

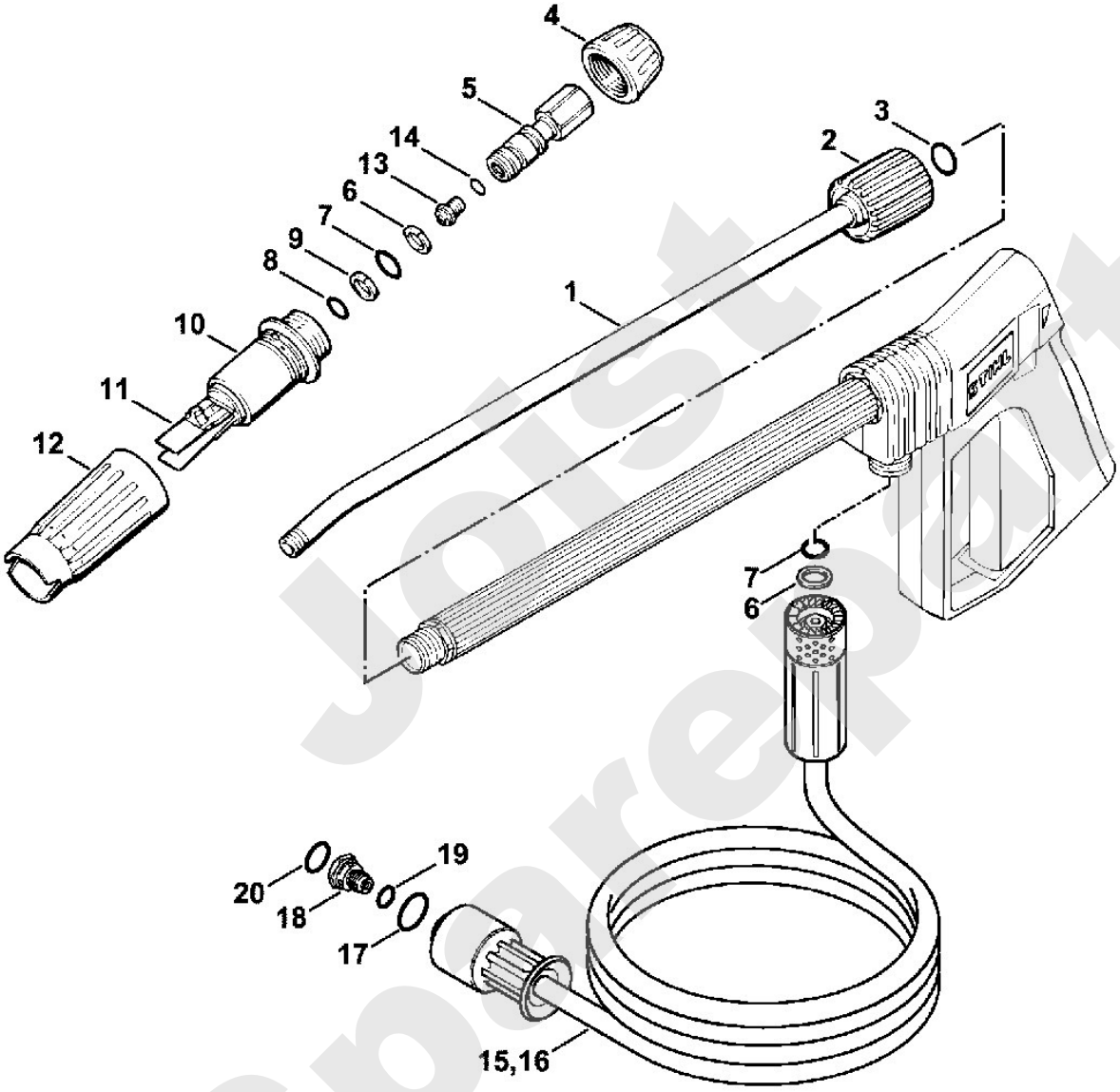

Joist Spareparts

Reiniger / Kaltwasser-Hochdruckreiniger / RB 300 K
Stückliste (8/9): H - Rohrreinigungsset, Sand-Nassstrahleinricht

Art.Nr.	Artikel	Bild-Nr.	Stk-Zahl
4900 500 1700	Benennung: Rohrreinigungsset	1	1
4915 503 0200	Benennung: Überwurfmutter	2	1
9645 945 7501	Benennung: RDR A 9,3x2,4-NBR70	3	2
9636 815 0915	Benennung: Dichtring DIN7603-10x14x1,5	4	1
4915 502 1030	Benennung: Düse	5	1
4900 500 1810	Benennung: Sand-Nassstrahleinrichtun 06	6	1
9645 945 7555	Benennung: RDR A 13,95x2,62-NBR70	7	1
4900 502 1045	Benennung: Düse 06	8	1
4900 502 3600	Benennung: Einsatz	9	1
	Benennung: Schutzkappe (D)	10	1
	Benennung: Düse (D)	11	1
	Benennung: Sicherungsring (D)	12	1
	Benennung: Runddichtring (D)	13	1
4900 007 1000	Benennung: Reparatursatz		1
9645 945 7602	Benennung: RDR A 18x2-NBR70	14	1
9645 945 7565	Benennung: RDR A 15x1,5-NBR70	15	1
9455 621 1520	Benennung: Sicherungsring DIN471-15x1	16	1
9771 021 1500	Benennung: Schlauchschelle 16-25	17	1
4900 500 4500	Benennung: Verschraubung	18	1

Joist Spareparts

Reiniger / Kaltwasser-Hochdruckreiniger / RB 300 K
Stückliste (8/9): H - Rohrreinigungsset, Sand-Nassstrahleinricht

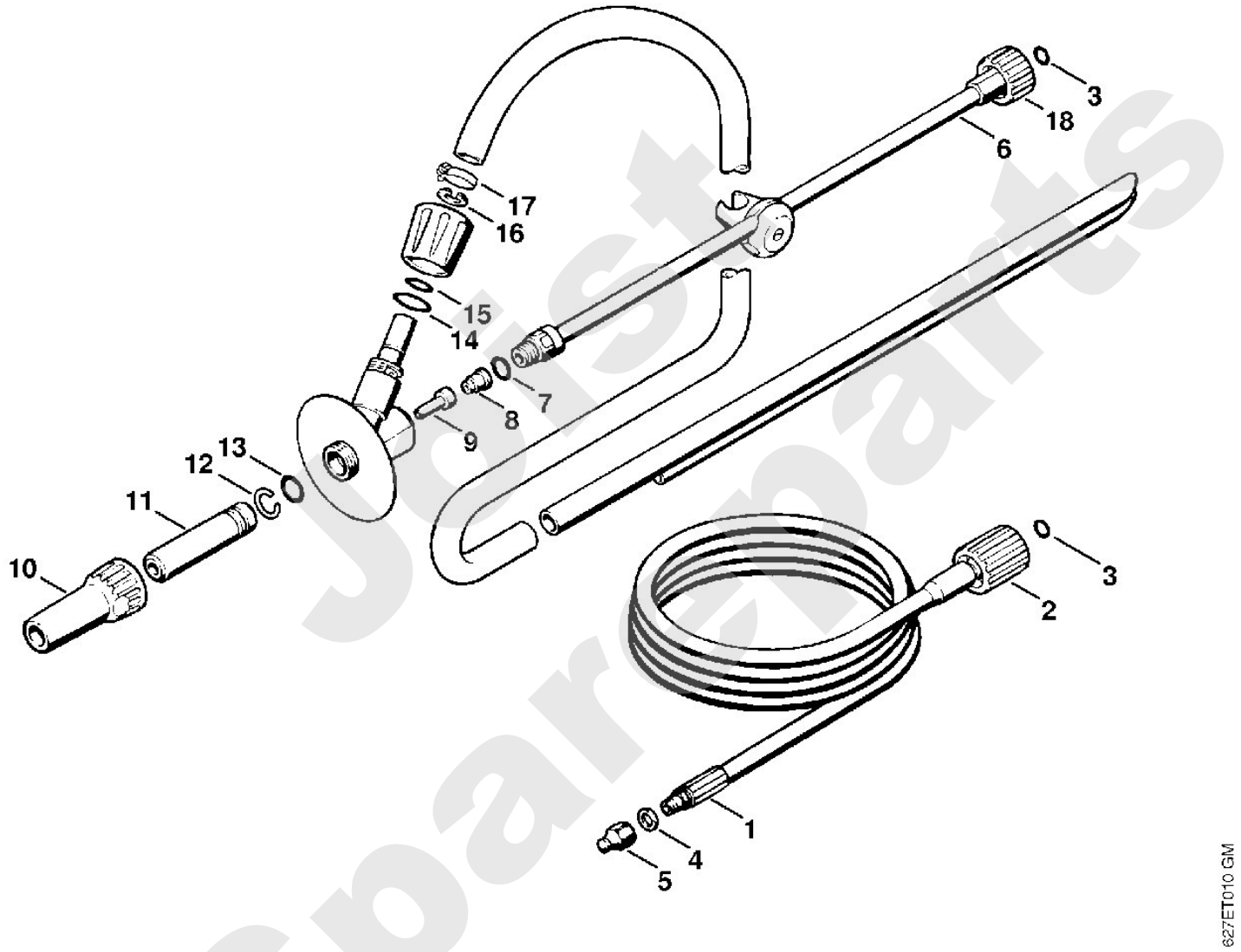

Just Spareparts

Reiniger / Kaltwasser-Hochdruckreiniger / RB 300 K
Stückliste (9/9): J - Zubehör

Art.Nr.	Artikel	Bild-Nr.	Stk-Zahl
4900 500 0300	Benennung: Verlängerungsrohr	1	1
	Benennung: Griffschlauch 482 mm (D)	2	1
4900 501 0600	Benennung: Griffschlauch (A,B,C)		1
4915 503 0200	Benennung: Überwurfmutter	3	1
9645 945 7501	Benennung: RDR A 9,3x2,4-NBR70	4	2
4900 500 1903	Benennung: Strahlrohr, abgewinkelt	5	1
4900 502 0900	Benennung: Schutzkappe	6	1
4900 502 1033	Benennung: Düse 2506	7	1
4900 500 1655	Benennung: Rotordüse 055	8	1
4900 500 1656	Benennung: Rotordüse 055	9	1
4900 502 0911	Benennung: Kappe	10	1
4900 007 1014	Benennung: Reparatursatz für Rotordüse 055		1
4900 500 0500	Benennung: Saugschlauch	11	1
4900 500 0100	Benennung: Schlauchanschluss	12	1
9771 021 1500	Benennung: Schlauchschelle 16-25	13	2
	Benennung: Schlauch 1/2"x3 m (D)	14	1
4706 678 1150	Benennung: Schlauch 1/2"x1 m (A,B)		1
4900 500 2400	Benennung: Saugkopf	15	1

Joist Spareparts

Reiniger / Kaltwasser-Hochdruckreiniger / RB 300 K
Stückliste (9/9): J - Zubehör

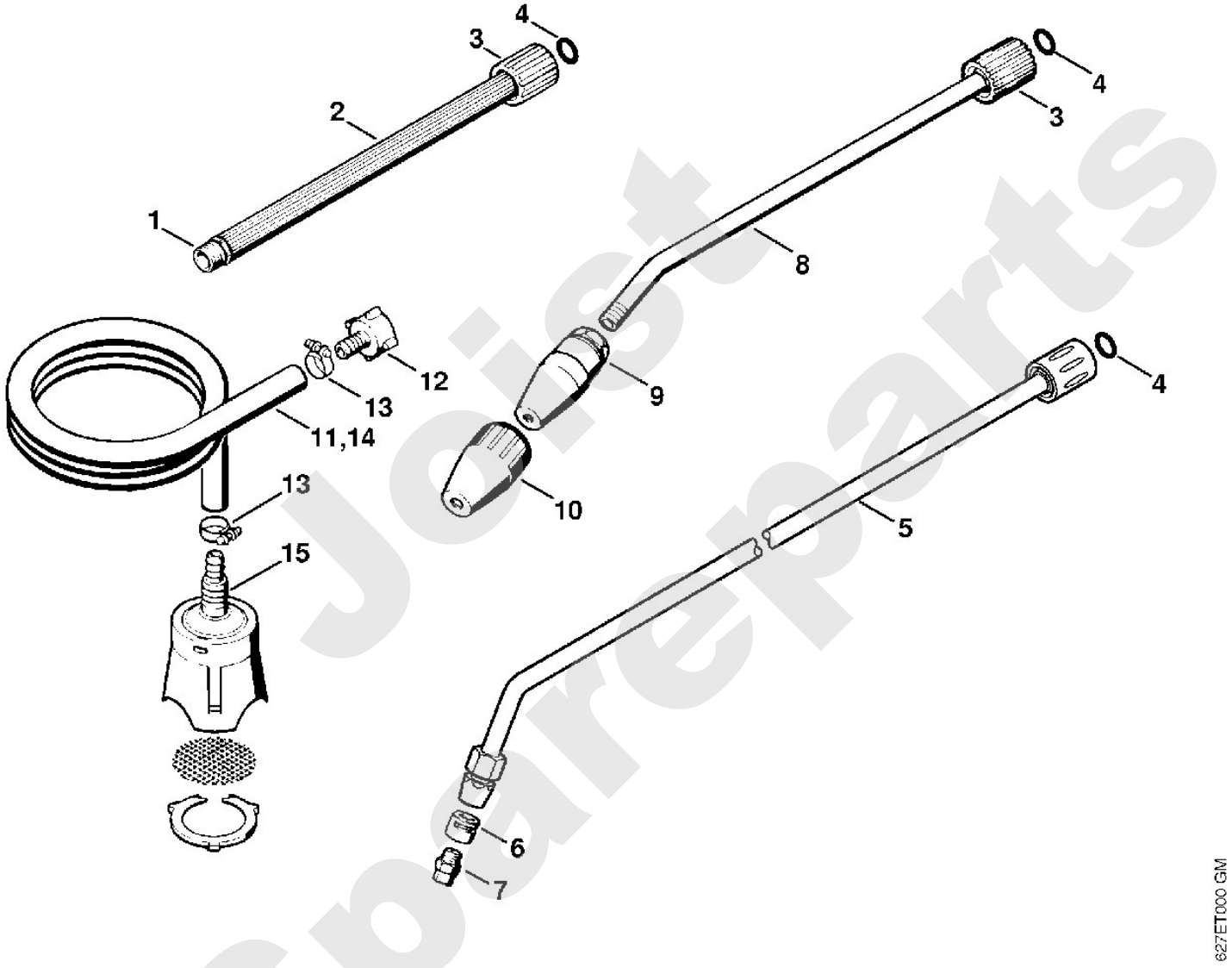

Joist Spareparts