Rasenmäher / Elektro / ME 450, ME 450 M
Stückliste (1/7): A - Lenker

Art.Nr.	*Artikel*	*Bild-Nr.*	*Stk-Zahl*
6116 700 9401	Benennung: Lenkeroberteil	1	1
6116 700 9400	Benennung: * Lenkeroberteil Bis. Masch. Nr.: 40 079 881 TI: (15.1998)	1	1
6101 430 0455	Benennung: Totmannschalter EUR	2	1
6101 430 0450	Benennung: * Totmannschalter EUR Bis. Masch. Nr.: 54 451 268 TI: (09.2002)	2	1
6101 430 0456	Benennung: Totmannschalter CH CH	2	1
6101 430 0451	Benennung: * Totmannschalter CH CH Bis. Masch. Nr.: 54 451 268 TI: (09.2002)	2	1
6101 430 0452	Benennung: Totmannschalter GB	2	1
6101 430 0453	Benennung: Totmannschalter AUS, NZ AUS, NZ	2	1
9104 003 8745	Benennung: Schneidschraube P4x25	3	2
9104 003 8734	Benennung: * Schneidschraube P4x16 Bis. Masch. Nr.: 44 955 814 TI: (20.1999)	3	2
6101 448 1200	Benennung: Zugentlastung	4	1
6116 764 0200	Benennung: Schalthebel	5	1
6101 703 2800	Benennung: Stopfen	6	2
6310 703 3705	Benennung: Schraube M8x55	7	2
6105 703 3710	Benennung: * Flachrundschraube M8x55 Bis. Masch. Nr.: 51 861 738 TI: (26.2001)	7	2
9027 068 1950	Benennung: * Flachrundschraube M8x50 Bis. Masch. Nr.: 43 712 580 TI: (28.1999)	7	2
6116 764 1700	Benennung: Klemmstück	8	1
0000 760 1800	Benennung: Drehgriff	9	2
6105 760 1810	Benennung: * Drehgriff Bis. Masch. Nr.: 4 30 600 073 TI: (20.2005)	9	2
6105 703 6605	Benennung: * Drehgriff Bis. Masch. Nr.: 43 712 580 TI: (28.1999)	9	2
6118 703 1205	Benennung: Lenkerunterteil	10	2
6118 703 1200	Benennung: * Lenkerunterteil Bis. Masch. Nr.: 40 079 881 TI: (15.1998)	10	2
6103 708 7500	Benennung: Einsatz	11	2
6118 703 2800	Benennung: Stopfen	12	2
9104 007 4465	Benennung: Schneidschraube P6x40	13	2
9104 007 4460	Benennung: * Schneidschraube P6x40 Bis. Masch. Nr.: 53 308 279 TI: (09.2002)	13	2
6100 703 3100	Benennung: Kabelclip	14	2
9103 021 2400	Benennung: Schneidschraube 3,5x13	15	1
9104 007 4260	Benennung: Schneidschraube P5x12	16	1
6320 706 6610	Benennung: Führung	24	1
6336 706 6600	Benennung: * Führung TI: (58.2013)	24	1
6117 703 1200	Benennung: * Lenkeroberteil Bis. Masch. Nr.: 37 500 067 TI: (02.1998)	100	1
6117 430 0400	Benennung: * Totmannschalter EUR Bis. Masch. Nr.: 37 500 067 TI: (02.1998)	101	1
6117 430 0401	Benennung: * Totmannschalter CH Bis. Masch. Nr.: 37 500 067 TI: (02.1998)	101	1
6117 430 0403	Benennung: * Totmannschalter GB Bis. Masch. Nr.: 37 500 067 TI: (02.1998)	101	1

Spareparts

Rasenmäher / Elektro / ME 450, ME 450 M
Stückliste (1/7): A - Lenker

Art.Nr.	*Artikel*	*Bild-Nr.*	*Stk-Zahl*
6117 430 0402	Benennung: * Totmannschalter NO,SV,FI,DA Bis. Masch. Nr.: 37 500 067 TI: (02.1998)	101	1
9189 021 2980	Benennung: * Holzschraube 4x25 Bis. Masch. Nr.: 37 500 067 TI: (02.1998)	102	2
6101 430 0800	Benennung: * Zugentlastung Bis. Masch. Nr.: 37 500 067 TI: (02.1998)	103	1
6117 703 1700	Benennung: * Stange Bis. Masch. Nr.: 37 500 067 TI: (02.1998)	104	1
6100 703 1400	Benennung: * Unterlegteil Bis. Masch. Nr.: 37 492 258 TI: (03.1998)	105	2
6105 703 6600	Benennung: * Drehgriff Bis. Masch. Nr.: 37 492 258 TI: (03.1998)	106	2

Joist Spareparts

Rasenmäher / Elektro / ME 450, ME 450 M
Stückliste (1/7): A - Lenker

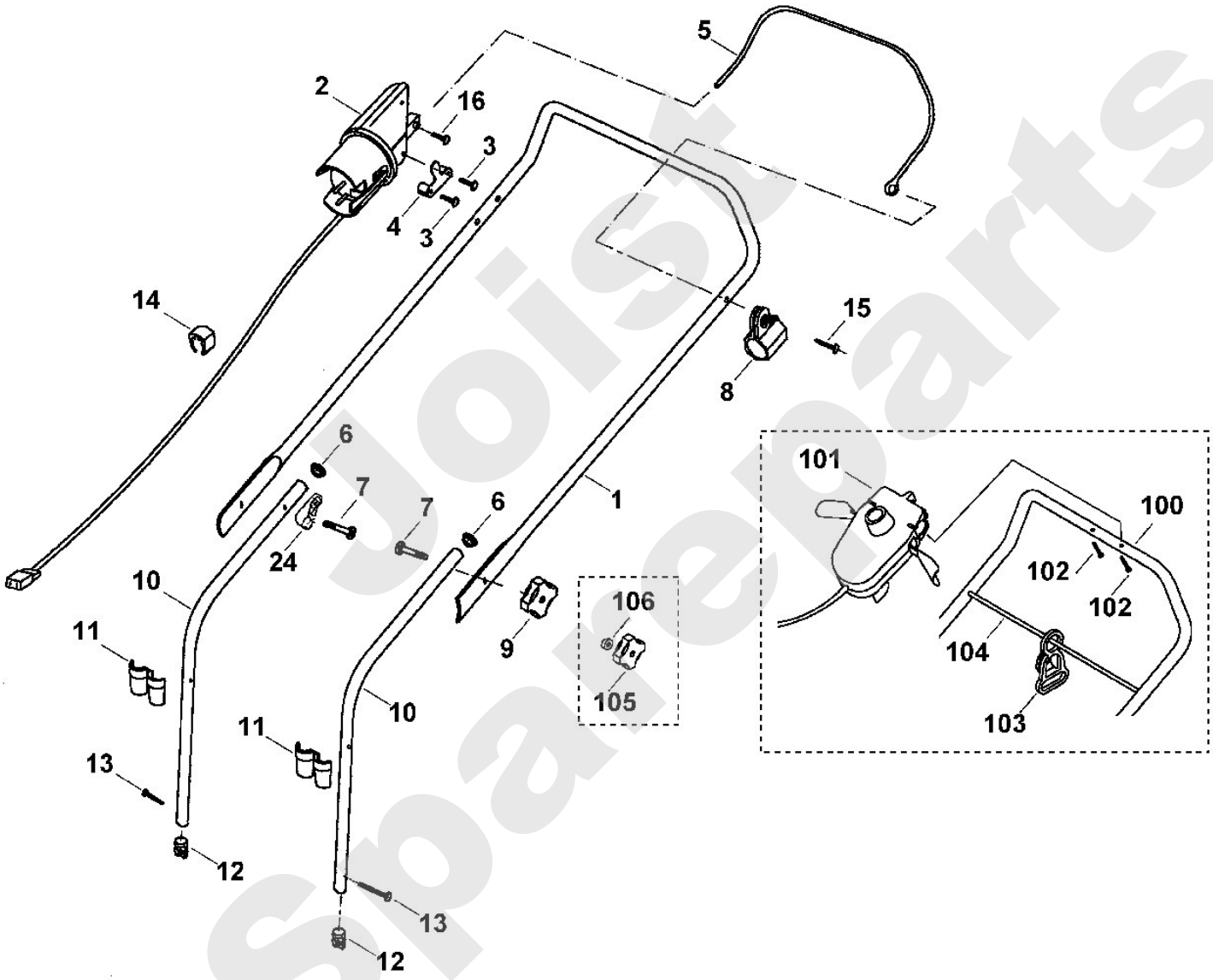

Joist Spareparts

Rasenmäher / Elektro / ME 450, ME 450 M
Stückliste (2/7): B - Gehäuse

Art.Nr.	*Artikel*	*Bild-Nr.*	*Stk-Zahl*
6103 701 1085	Benennung: Gehäuseoberteil	1	1
6103 701 1042	Benennung: * Gehäuseoberteil Bis. Masch. Nr.: 43 674 336 TI: (28.1999)	1	1
6101 701 1030	Benennung: Gehäuseunterteil	2	1
9104 007 4270	Benennung: Schneidschraube P5x16	3	4
9104 007 4290	Benennung: Schneidschraube P5x20	4	2
6101 706 2400	Benennung: Klappe	5	1
6101 706 2400	Benennung: * Klappe TI: (06.2012)	5	1
6103 708 4501	Benennung: Torsionsfeder links	6	1
6103 708 4500	Benennung: Torsionsfeder rechts	7	1
6103 706 5900	Benennung: Bolzen	8	2
6101 706 5600	Benennung: Motorhaube	9	1
6101 706 5605	Benennung: Motorhaube Ausführungsart: ME 450 M	9	1
9104 007 4293	Benennung: Schneidschraube P5x25	10	2
6103 706 3400	Benennung: Deckel	11	1
6909 701 1600	Benennung: Mulcheinsatz Ausführungsart: ME 450 M	12	1
0000 967 7217	Benennung: Warnhinweis	13	1

Joist Spareparts

Rasenmäher / Elektro / ME 450, ME 450 M
Stückliste (2/7): B - Gehäuse

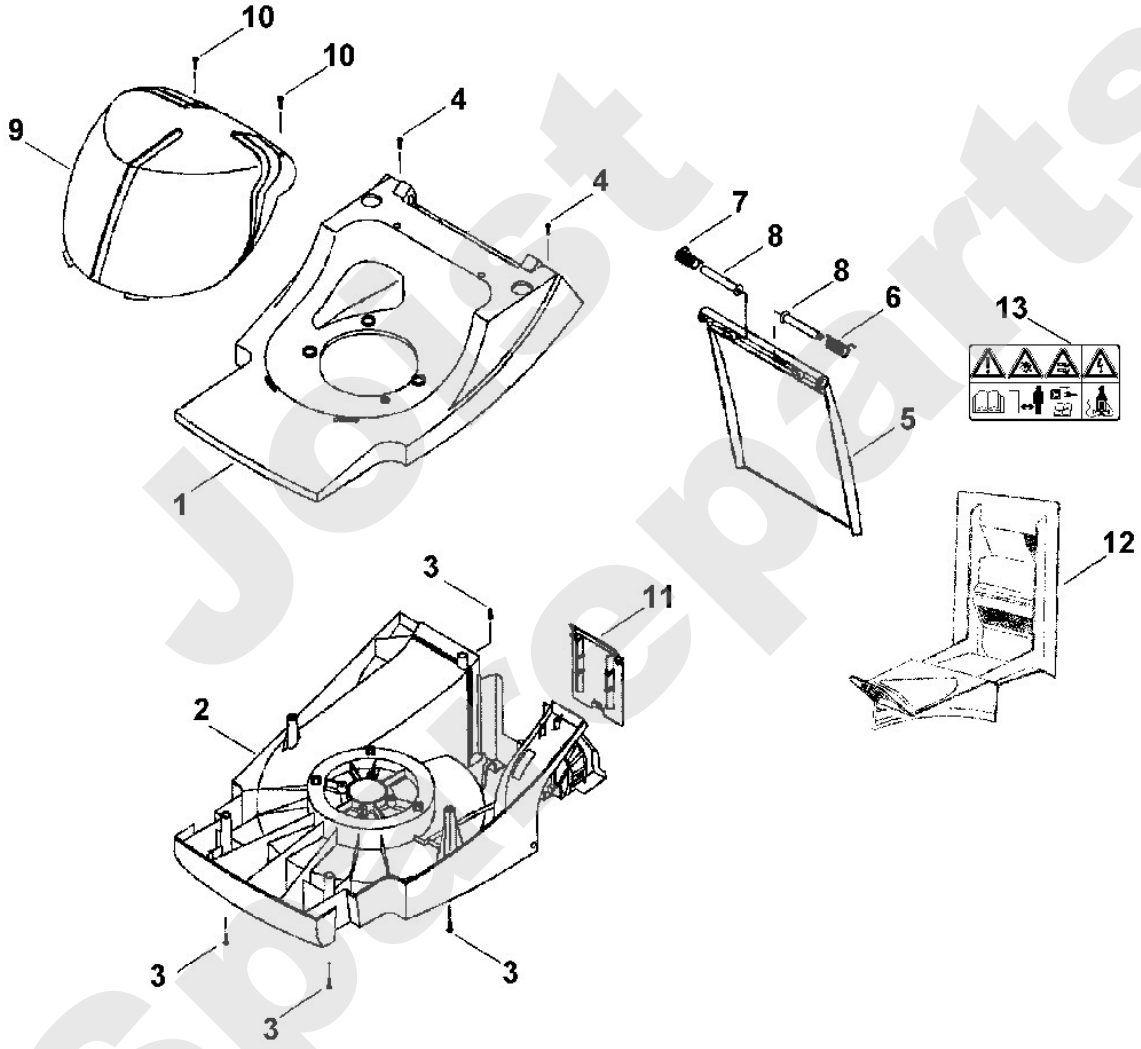

Just Spareparts

Rasenmäher / Elektro / ME 450, ME 450 M
Stückliste (3/7): C - Fahrwerk

Art.Nr.	*Artikel*	*Bild-Nr.*	*Stk-Zahl*
6103 700 2404	Benennung: Achse	1	1
6118 700 2400	Benennung: * Achse Bis. Masch. Nr.: 35 901 918 TI: (02.1997)	1	1
6118 704 1200	Benennung: Achshalter	2	2
6360 700 0400	Benennung: Rad kpl. 180	3	2
6100 704 0301	Benennung: Radkappe	4	2
6100 704 0300	Benennung: * Radkappe Bis. Masch. Nr.: 51 944 739 TI: (29.2001)	4	2
9104 007 4270	Benennung: Schneidschraube P5x16	5	8
9212 260 1100	Benennung: Sechskantmutter M8	6	4
9291 020 0180	Benennung: Scheibe 8,4	7	4
6103 700 2406	Benennung: Achse	8	1
6118 700 2401	Benennung: * Achse Bis. Masch. Nr.: 35 901 918 TI: (02.1997)	8	1
6364 700 0400	Benennung: Rad kpl. 200	9	2
6100 704 0303	Benennung: Radkappe	10	2
6100 704 0302	Benennung: * Radkappe Bis. Masch. Nr.: 55 350 218 TI: (18.2002)	10	2
6105 704 0300	Benennung: * Radkappe Bis. Masch. Nr.: 51 944 739 TI: (29.2001)	10	2
9008 318 1270	Benennung: Sechskantschraube M6x14	11	2
9212 260 0900	Benennung: Sechskantmutter M6	12	2
6103 703 6701	Benennung: Verstellhebel	13	1
6103 703 6601	Benennung: Griff	14	1
6103 703 9500	Benennung: Rastenblech	15	1
9355 450 3130	Benennung: Sicherungsbolzen 6	16	2
9460 624 4010	Benennung: Sicherungsscheibe 6	17	2
6103 703 8800	Benennung: Translationshebel	18	1
6118 703 5100	Benennung: Zugfeder	19	1
6101 704 1700	Benennung: Lagerschale	20	2
6101 704 1710	Benennung: Lagerschale	21	2
6103 704 1200	Benennung: Achshalter rechts	22	1
6103 704 1201	Benennung: Achshalter links	23	1
9503 003 5297	Benennung: Kugellager 6001-2TRS	24	4
9503 003 5297	Benennung: Kugellager 6001-2TRS	25	4
9307 020 0120	Benennung: * Scheibe 5,3 Bis. Masch. Nr.: 35 916 894 TI: (15.1997)	100	1
9104 007 4290	Benennung: * Schneidschraube P5x20 Bis. Masch. Nr.: 35 916 894 TI: (15.1997)	101	1
6105 700 0495	Benennung: * Rad TI: (59.2015)	102	2
6105 700 0491	Benennung: * Rad Bis. Masch. Nr.: 55 350 218 TI: (18.2002)	102	2
6105 700 0490	Benennung: * Rad Bis. Masch. Nr.: 51 944 739 TI: (29.2001)	102	2
9503 003 9011	Benennung: * Kugellager 27M-3,6x12 TI: (59.2015)	103	4
6100 700 0405	Benennung: * Rad TI: (36.2016)	104	2
6100 700 0401	Benennung: * Rad Bis. Masch. Nr.: 55 350 218 TI: (18.2002)	104	2

ersatzteile-ist-spareparts

Rasenmäher / Elektro / ME 450, ME 450 M
Stückliste (3/7): C - Fahrwerk

Art.Nr.	*Artikel*	*Bild-Nr.*	*Stk-Zahl*
6100 700 0400	Benennung: * Rad Bis. Masch. Nr.: 51 944 739 TI: (29.2001)	104	2
9503 003 9011	Benennung: * Kugellager 27M-3,6x12 TI: (36.2016)	105	4

Joist Sparepart

Rasenmäher / Elektro / ME 450, ME 450 M
Stückliste (3/7): C - Fahrwerk

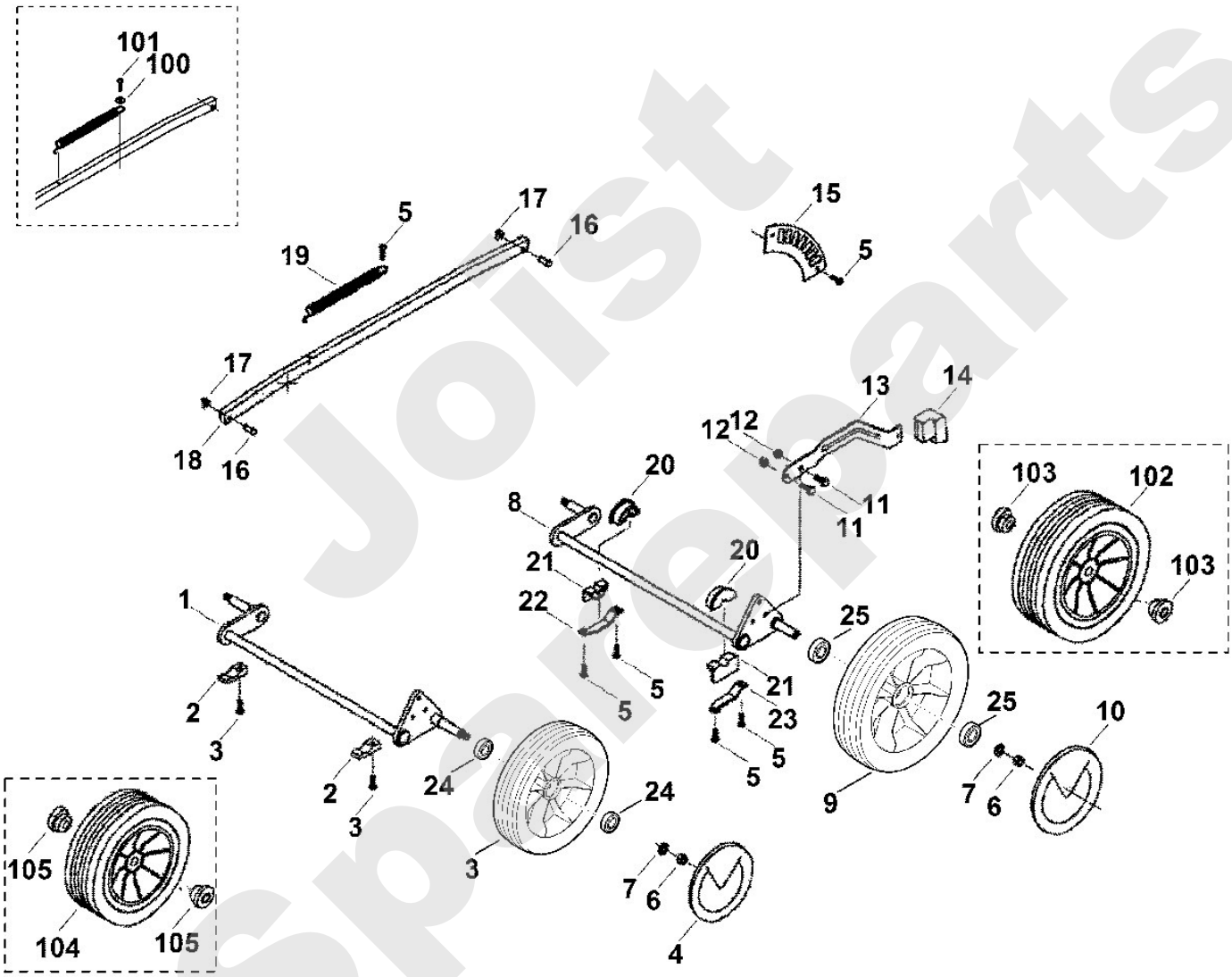

Joist Spareparts

Rasenmäher / Elektro / ME 450, ME 450 M
Stückliste (4/7): D - Motor, Messer

Art.Nr.	*Artikel*	*Bild-Nr.*	*Stk-Zahl*
6101 600 0231	Benennung: Elektromotor 230V (1,6kW)	1	1
6101 600 0231	Benennung: Elektromotor 230V (1,6kW) TI: (45.2006)	1	1
6117 606 2200	Benennung: Schutzschale	2	1
6117 606 0100	Benennung: Lüfterhaube	3	1
6100 605 1000	Benennung: Kondensator 16µF	4	1
6117 605 1000	Benennung: * Kondensator 16µF Bis. Masch. Nr.: 56 566 700 TI: (04.2003)	4	1
6117 708 8400	Benennung: Schraube	5	4
6117 760 2091	Benennung: Messerbuchse	6	1
9460 624 4030	Benennung: Sicherungsscheibe 8,4	7	1
9008 318 1800	Benennung: Sechskantschraube M8x20 (22 - 28 Nm)	8	1
6340 702 0100	Benennung: Messer Ausführungsart: ME 450	9	1
6103 702 0102	Benennung: * Messer Ausführungsart: ME 450 TI: (60.2013)	9	1
6103 702 0100	Benennung: * Messer Ausführungsart: ME 450 Bis. Masch. Nr.: 53 288 867 TI: (07.2002)	9	1
6103 702 0111	Benennung: Messer Ausführungsart: ME 450 M	10	1
6103 702 0110	Benennung: * Messer Ausführungsart: ME 450 M Bis. Masch. Nr.: 53 272 497 TI: (02.2002)	10	1
9008 318 1780	Benennung: Sechskantschraube M8x16 (15 - 20 Nm)	11	2
6101 703 2800	Benennung: Stopfen	12	1
9302 929 1314	Benennung: * Stopfen Bis. Masch. Nr.: 53 272 497 TI: (02.2002)	12	1
9104 007 4270	Benennung: Schneidschraube P5x16	13	3
6101 704 1001	Benennung: Keilriemenscheibe	14	1
9104 007 4270	Benennung: Schneidschraube P5x16	15	1
6100 607 3010	Benennung: Lüfterrad ATB	28	1
0000 440 0703	Benennung: Adapterkabel	29	1
6101 600 0230	Benennung: * Elektromotor 230V (1,6kW) Bis. Masch. Nr.: 42 530 434 TI: (10.1999)	100	1
6117 760 2000	Benennung: * Messerbuchse Bis. Masch. Nr.: 42 530 434 TI: (10.1999)	101	1
6103 702 3100	Benennung: * Verstärkungsleiste Bis. Masch. Nr.: 42 530 434 TI: (10.1999)	102	1
9007 346 1980	Benennung: * Sechskantschraube M8x65 (22 - 28 Nm) Bis. Masch. Nr.: 42 530 434 TI: (10.1999)	103	1
9302 929 1580	Benennung: * Stopfen Bis. Masch. Nr.: 42 530 434 TI: (10.1999)	104	1
9008 319 1860	Benennung: * Sechskantschraube M8x30 (22 - 28 Nm) Bis. Masch. Nr.: 42 530 434 TI: (10.1999)	105	2
6101 704 1000	Benennung: * Keilriemenscheibe Bis. Masch. Nr.: 42 530 434 TI: (10.1999)	106	1
9104 007 4270	Benennung: * Schneidschraube P5x16 Bis. Masch. Nr.: 42 530 434 TI: (10.1999)	107	1
9212 260 1100	Benennung: * Sechskantmutter M8 Bis. Masch. Nr.: 33 737 983 TI: (03.1996)	108	2

ipoist spareparts

Rasenmäher / Elektro / ME 450, ME 450 M
Stückliste (4/7): D - Motor, Messer

Art.Nr.	*Artikel*	*Bild-Nr.*	*Stk-Zahl*
9321 630 0180	Benennung: * Federring 8 Bis. Masch. Nr.: 33 737 983 TI: (03.1996)	109	1
6001 708 5100	Benennung: * Bolzen Bis. Masch. Nr.: 33 737 983 TI: (03.1996)	110	1
6001 708 5400	Benennung: * Muffe Bis. Masch. Nr.: 33 737 983 TI: (03.1996)	111	1

Joist Sparepart

Rasenmäher / Elektro / ME 450, ME 450 M
Stückliste (4/7): D - Motor, Messer

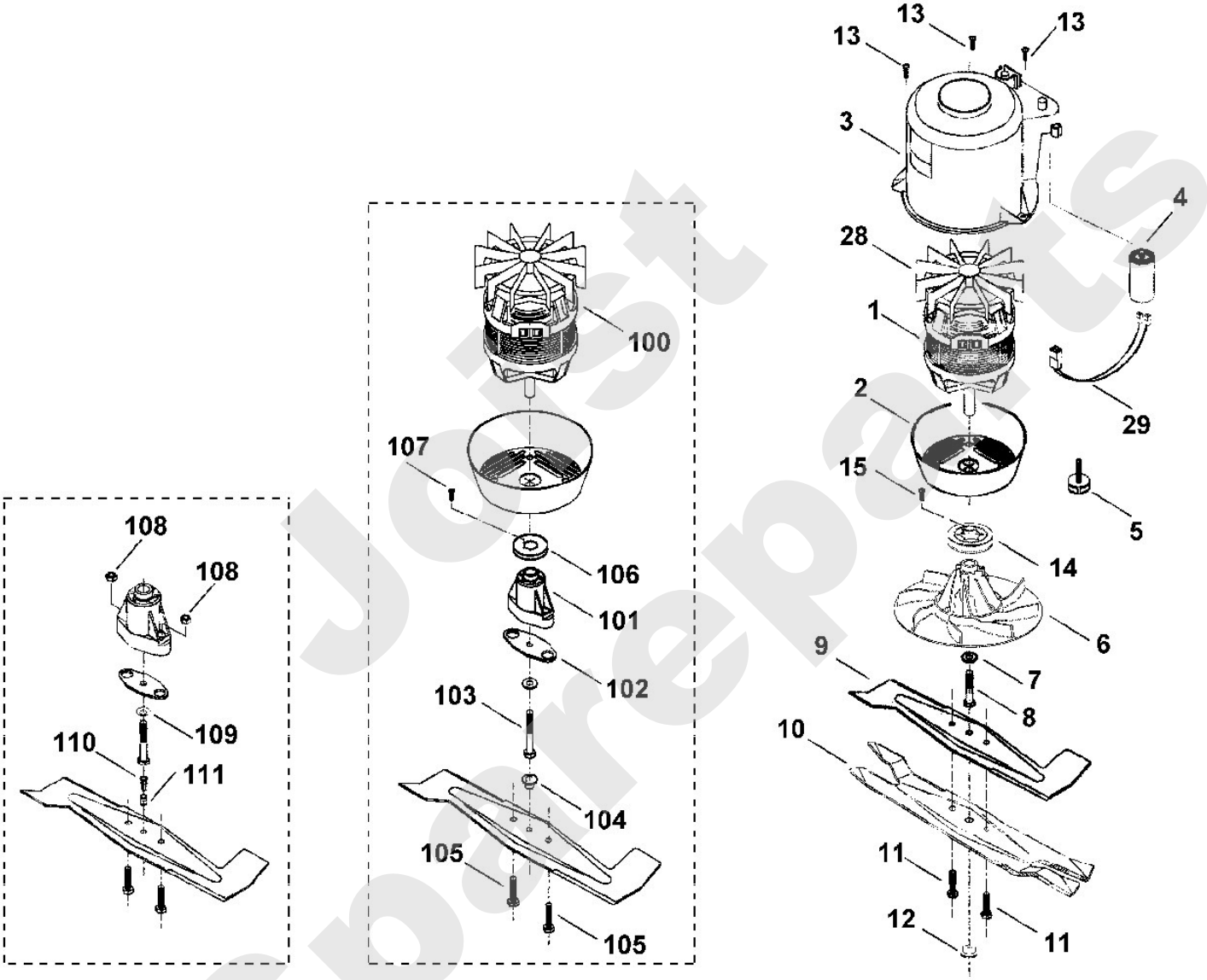

Just Spareparts

Rasenmäher / Elektro / ME 450, ME 450 M
Stückliste (5/7): E - Grasfangkorb

Art.Nr.	*Artikel*	*Bild-Nr.*	*Stk-Zahl*
6103 760 2100	Benennung: Grasfangkorb		1
6103 760 2110	Benennung: Grasfangkorboberteil	2	1
6103 703 9601	Benennung: * Grasfangkorboberteil Bis. Masch. Nr.: 56 509 236 TI: (27.2002)	2	1
6103 703 9600	Benennung: Grasfangkorbunterteil	3	1
6118 708 9400	Benennung: Lasche	4	1
6103 703 6905	Benennung: Halter	5	1
6103 703 9000	Benennung: Bolzen	6	2

Joist Spareparts

Rasenmäher / Elektro / ME 450, ME 450 M
Stückliste (5/7): E - Grasfangkorb

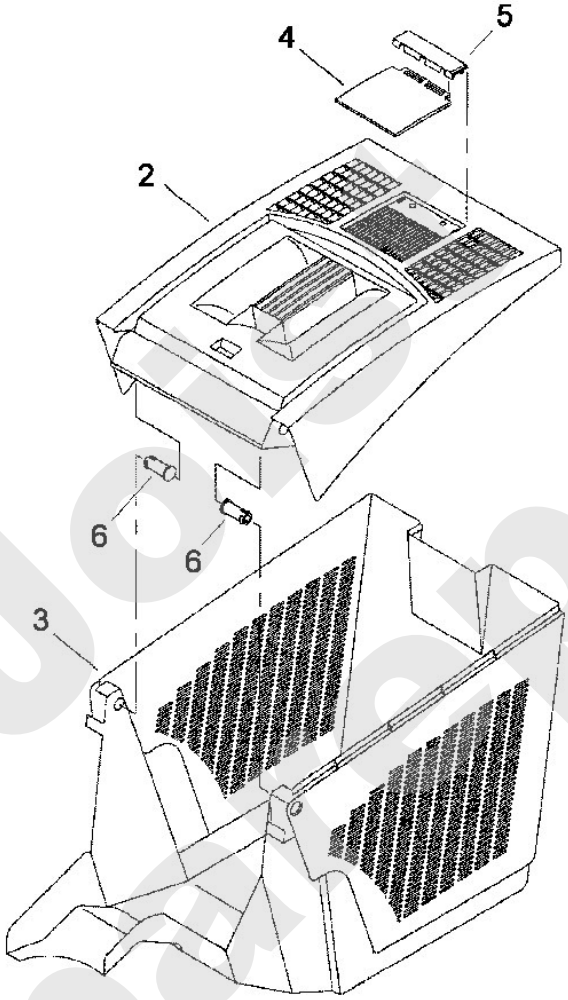

121_01ET_IMG_005

Joist Spareparts

Rasenmäher / Elektro / ME 450, ME 450 M
Stückliste (6/7): F - Werkzeuge

Art.Nr.	*Artikel*	*Bild-Nr.*	*Stk-Zahl*
0812 370 1143	Benennung: Torx-Schlüssel T20x100x50	1	1
0000 893 0700	Benennung: Vierkant-Steckschlüssel 22	2	1

Joist Sparepart

Rasenmäher / Elektro / ME 450, ME 450 M
Stückliste (6/7): F - Werkzeuge

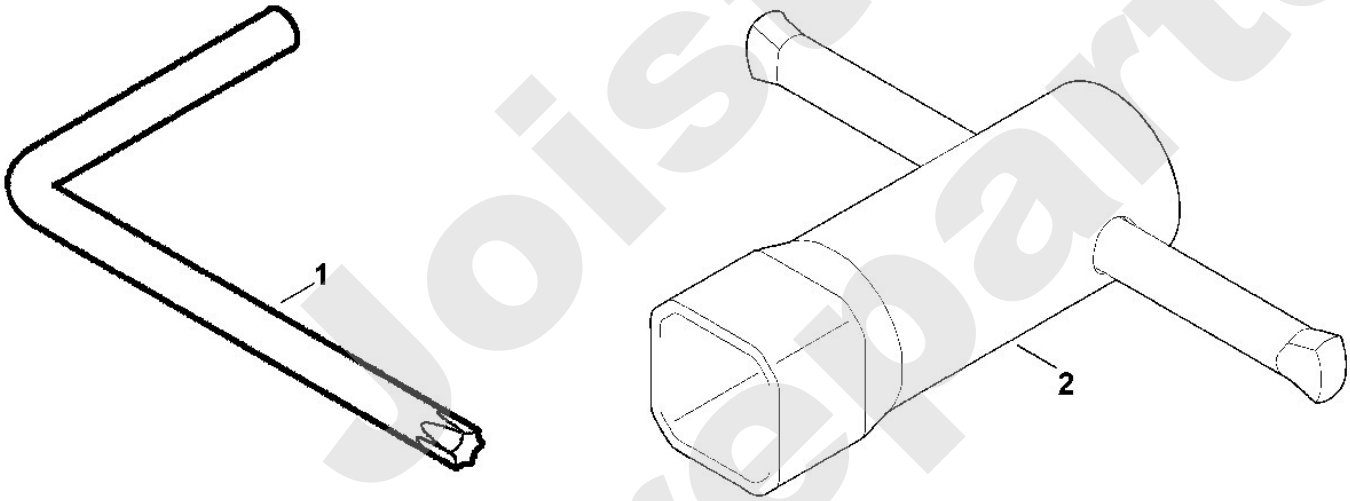

Joist Spareparts

Rasenmäher / Elektro / ME 450, ME 450 M
Stückliste (7/7): G - Schaltplan

Art.Nr.	*Artikel*	*Bild-Nr.*	*Stk-Zahl*
	Benennung: BR = braun		1
	Benennung: BL = blau		1
	Benennung: Netzanschluss	1	1
	Benennung: Schalter	2	1
	Benennung: Motor	3	1
	Benennung: Kondensator	4	1

Joist Sparepart

Rasenmäher / Elektro / ME 450, ME 450 M
Stückliste (7/7): G - Schaltplan

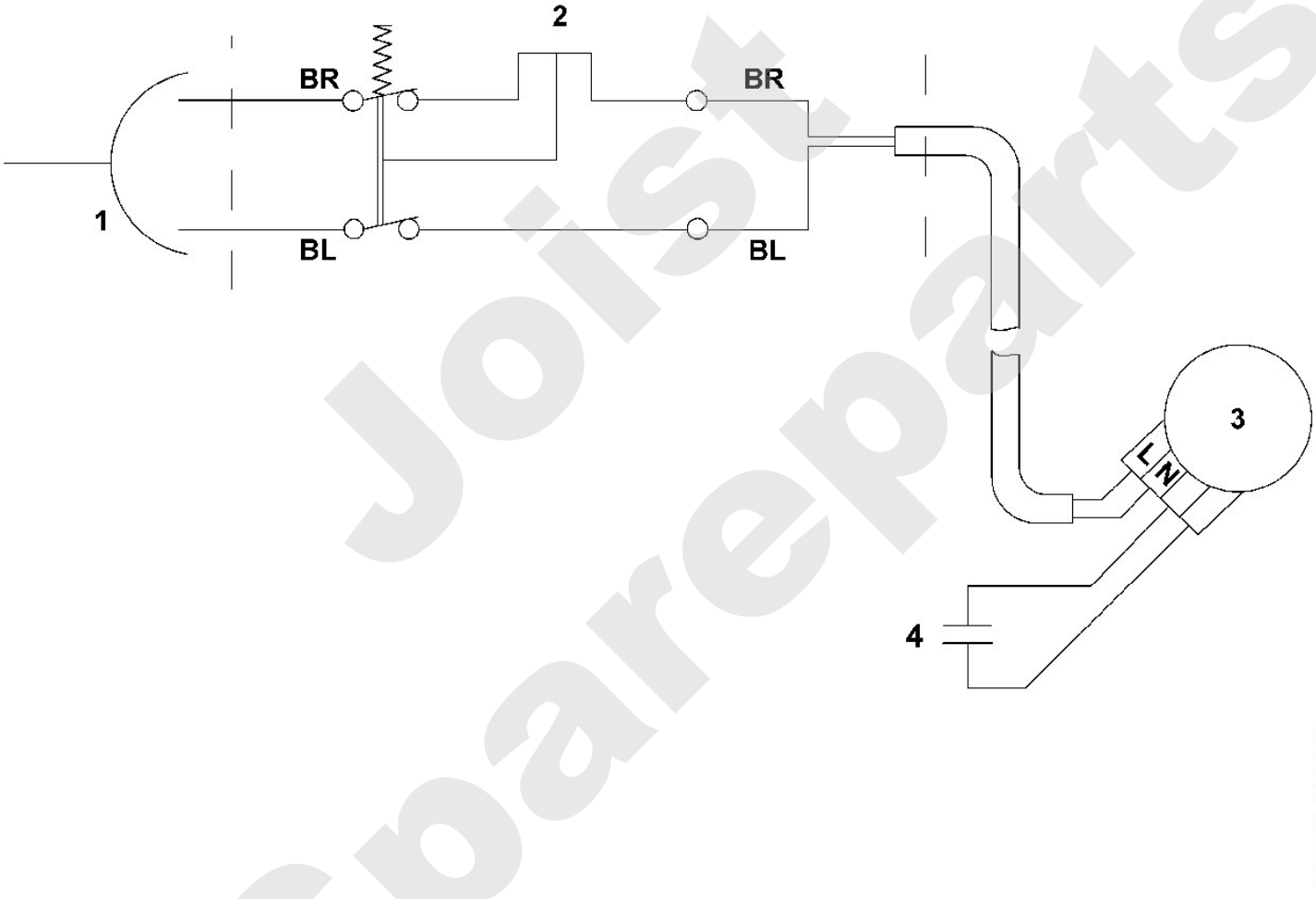

Joist Spareparts