Rasenmäher / Elektro / ME 443.0 C
Stückliste (1/7): A - Lenker

Art.Nr.	*Artikel*	*Bild-Nr.*	*Stk-Zahl*
0000 760 1800	Benennung: Drehgriff	1	2
6100 703 3100	Benennung: Kabelclip	2	2
6101 703 2800	Benennung: Stopfen	3	2
0000 703 3705	Benennung: Schraube M8x50	4	2
6310 703 3705	Benennung: * Schraube M8x55 Bis. Masch. Nr.: 4 33 126 050 TI: (07.2012)	4	2
6336 430 0420	Benennung: Totmannschalter EUR	5	1
6336 430 0425	Benennung: Totmannschalter CH	5	1
6336 430 0800	Benennung: Zugentlastung	6	1
6320 706 6610	Benennung: Führung	7	1
6336 706 6600	Benennung: * Führung TI: (58.2013)	7	1
6340 760 5200	Benennung: Lagerung	8	1
6340 764 0220	Benennung: Schalthebel	9	1
6356 706 0710	Benennung: Abdeckung links	10	1
6356 706 0715	Benennung: Abdeckung rechts	11	1
6356 763 4800	Benennung: Lenkerunterteil	12	1
6356 763 4805	Benennung: Lenkerunterteil	13	1
6336 780 3000	Benennung: Lenkeroberteil	14	1
9104 003 8731	Benennung: Schneidschraube P4x12	15	2
9104 003 8745	Benennung: Schneidschraube P4x25	16	3
9104 007 4294	Benennung: Schneidschraube P5x30	17	4

Jorst Spareparts

Rasenmäher / Elektro / ME 443.0 C
Stückliste (1/7): A - Lenker

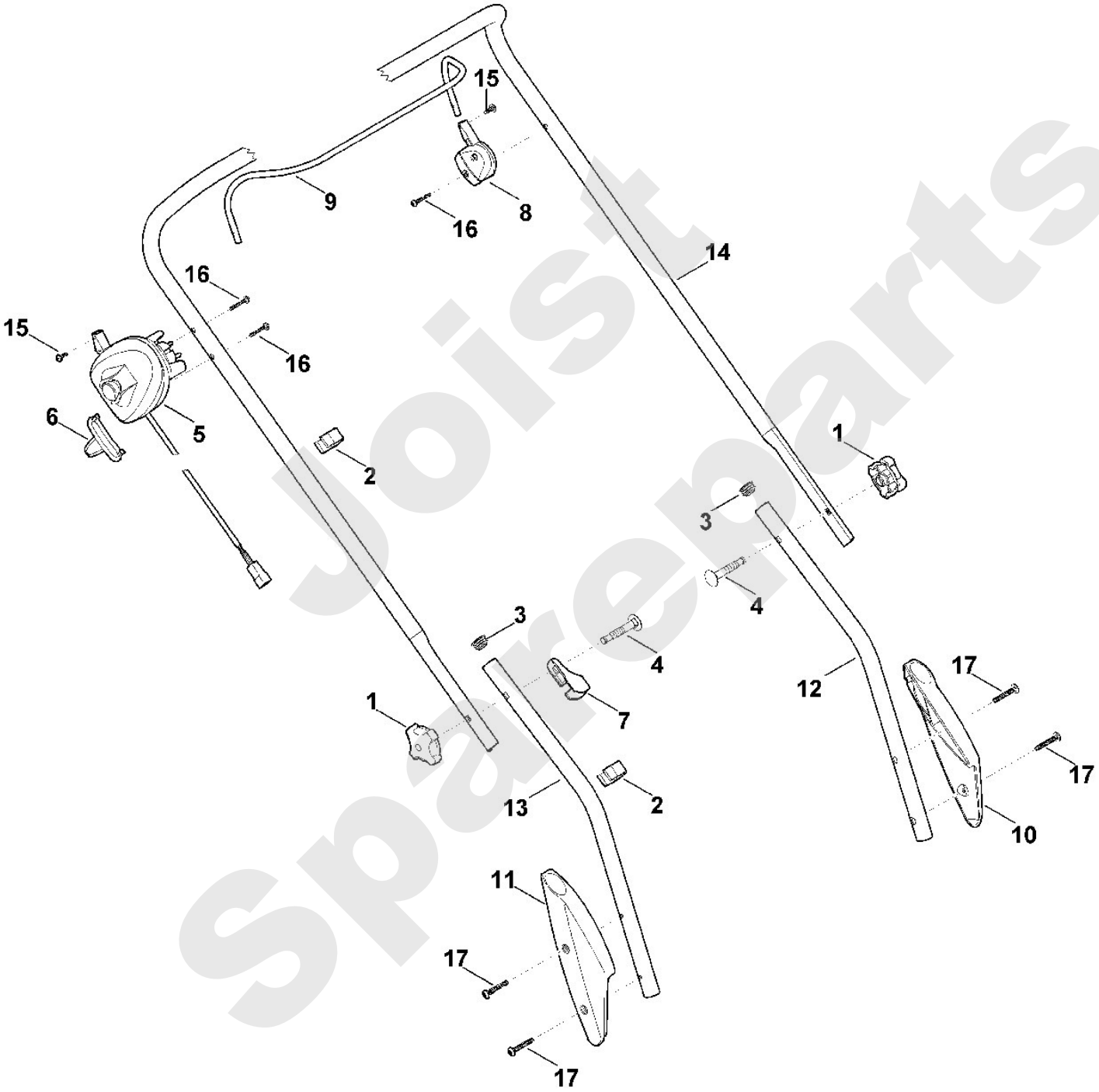

Joist Spareparts

Rasenmäher / Elektro / ME 443.0 C
Stückliste (2/7): B - Gehäuse

Art.Nr.	*Artikel*	*Bild-Nr.*	*Stk-Zahl*
6336 700 8515	Benennung: Gehäuse kpl.	1	1
6336 706 2412	Benennung: Klappe	2	1
6336 706 2412	Benennung: * Klappe Bis. Masch. Nr.: 4 32 046 442 TI: (32.2009)	2	1
6336 708 4500	Benennung: Zugfeder	3	1
6336 703 9500	Benennung: Rastenblech	4	1
9104 007 4257	Benennung: Schraube IS P5x10	5	1
9104 007 4259	Benennung: * Schneidschraube P5x10 Bis. Masch. Nr.: 4 32 727 984 TI: (32.2011)	5	1
9104 007 4260	Benennung: * Schneidschraube P5x12 Bis. Masch. Nr.: 4 32 145 789 TI: (63.2009)	5	1
6336 703 9510	Benennung: Rastenblech	6	1
9104 007 4257	Benennung: Schraube IS P5x10	7	1
9104 007 4259	Benennung: * Schneidschraube P5x10 Bis. Masch. Nr.: 4 32 727 984 TI: (32.2011)	7	1
9104 007 4260	Benennung: * Schneidschraube P5x12 Bis. Masch. Nr.: 4 32 145 789 TI: (63.2009)	7	1
6336 706 0700	Benennung: Abdeckung	8	1
9104 007 4260	Benennung: Schneidschraube P5x12	9	2
0000 967 7217	Benennung: Warnhinweis	10	1
0000 967 3680	Benennung: * Warnhinweis Bis. Masch. Nr.: 4 32 046 442 TI: (32.2009)	10	1
6336 967 0135	Benennung: Typenschild ME 443.0 C	11	1
6336 706 5610	Benennung: Motorhaube	12	1
9104 007 4294	Benennung: Schneidschraube P5x30	13	1
6336 967 3826	Benennung: Typenbezeichnung ME 443 C	14	1

Joist Spareparts

Rasenmäher / Elektro / ME 443.0 C
Stückliste (2/7): B - Gehäuse

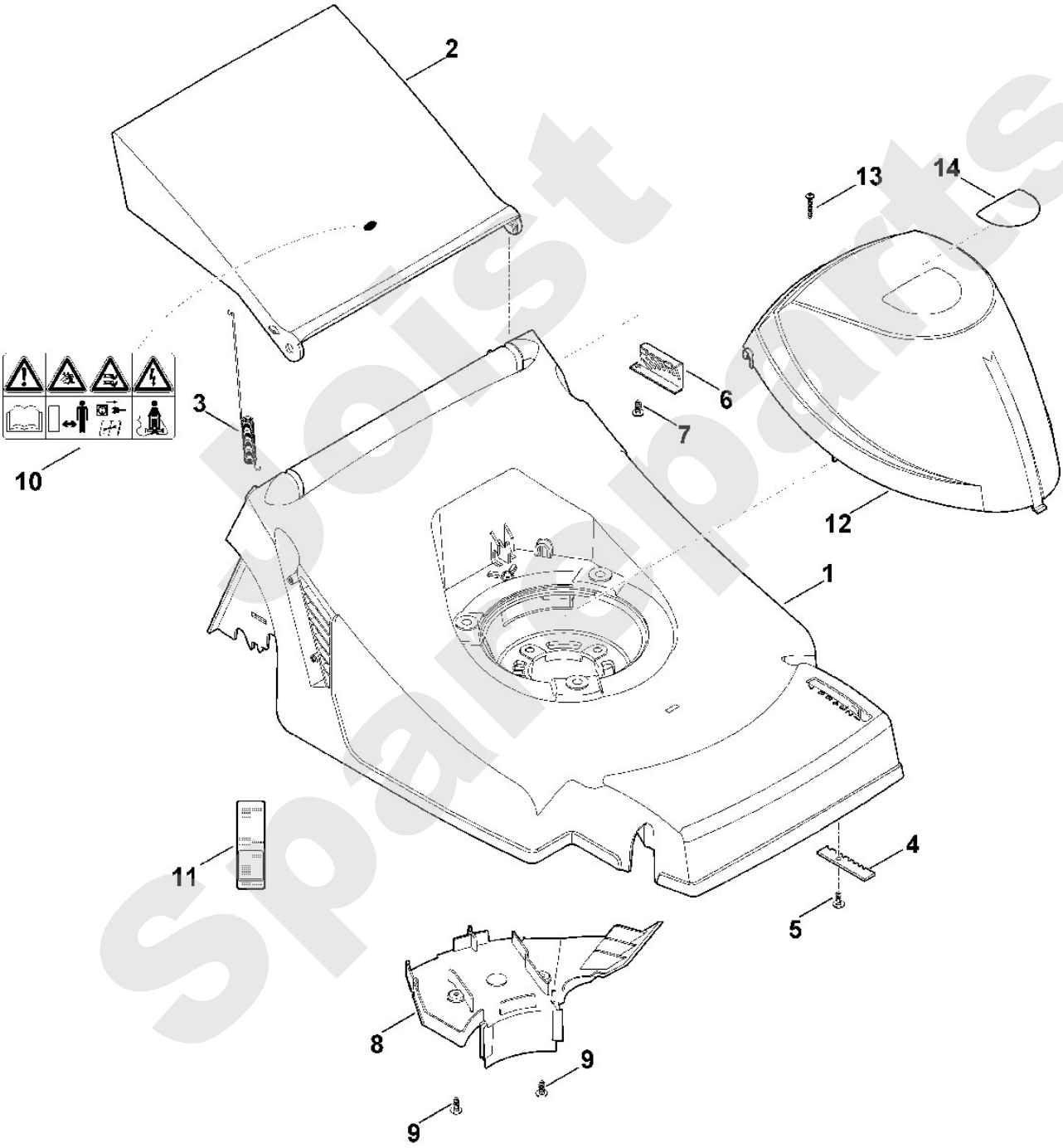

Polist Spareparts

Rasenmäher / Elektro / ME 443.0 C
Stückliste (3/7): C - Fahrwerk

Art.Nr.	*Artikel*	*Bild-Nr.*	*Stk-Zahl*
6336 700 2400	Benennung: Achse	1	1
6356 704 1200	Benennung: Achshalter	2	2
6336 703 6700	Benennung: Verstellhebel	3	1
0000 989 8100	Benennung: Griffstück	4	2
9104 007 4257	Benennung: Schraube IS P5x10	5	4
9104 007 4259	Benennung: * Schneidschraube P5x10 Bis. Masch. Nr.: 4 32 727 984 TI: (32.2011)	5	4
9104 007 4260	Benennung: * Schneidschraube P5x12 Bis. Masch. Nr.: 4 32 145 789 TI: (63.2009)	5	4
6336 700 2410	Benennung: Achse	6	1
6336 703 6710	Benennung: Verstellhebel	7	1
6336 704 1210	Benennung: Achshalter	8	4
6100 700 0401	Benennung: Rad	9	4
9503 003 9011	Benennung: Kugellager 27M-3,6x12	10	8
6106 704 5110	Benennung: Starlockring	12	4
6340 704 0300	Benennung: Radkappe	13	4
9104 007 4257	Benennung: Schraube IS P5x10	14	4
9104 007 4259	Benennung: * Schneidschraube P5x10 Bis. Masch. Nr.: 4 32 727 984 TI: (32.2011)	14	4
9104 007 4255	Benennung: * Schneidschraube P5x8 --> TI 31.2008 Ab. Masch. Nr.: 4 31 735 822 Bis. Masch. Nr.: 4 32 145 789 TI: (63.2009)	14	4
9291 020 0220	Benennung: * Scheibe 13 Bis. Masch. Nr.: 4 31 694 856 TI: (28.2008)	100	4

Joist Spareparts

Rasenmäher / Elektro / ME 443.0 C
Stückliste (3/7): C - Fahrwerk

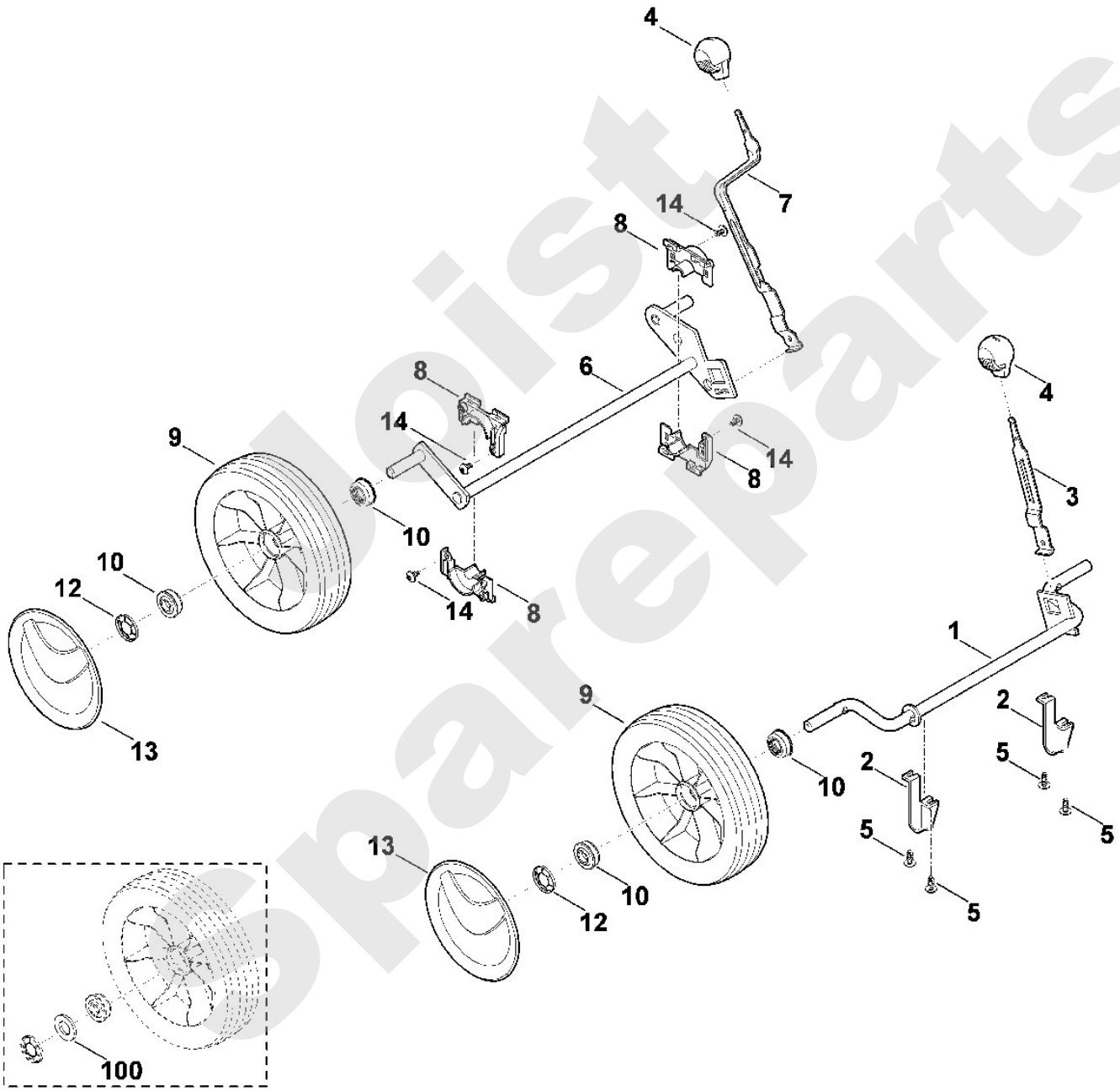

Joist Spareparts

Rasenmäher / Elektro / ME 443.0 C
Stückliste (4/7): D - Motor, Messer

Art.Nr.	*Artikel*	*Bild-Nr.*	*Stk-Zahl*
6336 600 0202	Benennung: Elektromotor 230V (1,4kW)	1	1
0000 605 1005	Benennung: Kondensator 16µF	2	1
6336 606 2201	Benennung: Schutzschale	3	1
6101 760 5800	Benennung: Schraube Verklebt (LOCTITE 243)	4	4
6310 702 5000	Benennung: Messerbuchse	5	1
6336 702 0100	Benennung: Messer	6	1
6310 760 2800	Benennung: Schraube Verklebt (LOCTITE 243), (10 - 15 Nm)	7	1
6100 607 3010	Benennung: Lüfterrad ATB	8	1
6336 708 9300	Benennung: Isolierscheibe Ab. Masch. Nr.: 4 32 442 862 TI: (58.2010)	9	1
6336 708 7800	Benennung: Scheibe Ab. Masch. Nr.: 4 32 442 862 TI: (58.2010)	10	1
0000 440 0710	Benennung: Adapterkabel Ab. Masch. Nr.: 4 32 696 678 TI: (25.2011)	11	1
6336 605 1010	Benennung: * Kondensator Bis. Masch. Nr.: 4 32 696 678 TI: (25.2011)	100	1

Joist Spareparts

Rasenmäher / Elektro / ME 443.0 C
Stückliste (4/7): D - Motor, Messer

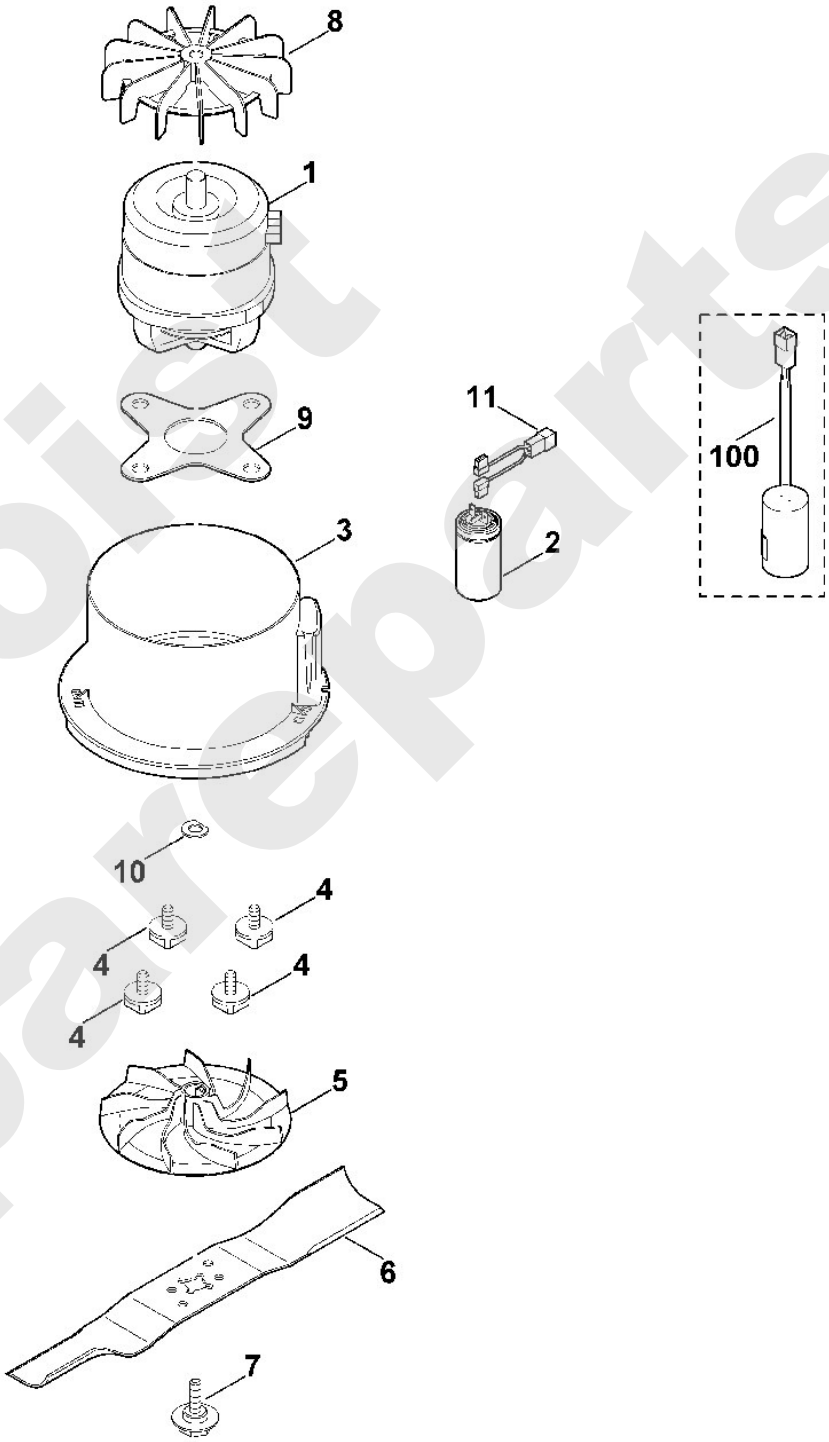

Joist Spareparts

Rasenmäher / Elektro / ME 443.0 C
Stückliste (5/7): E - Grasfangkorb

Art.Nr.	*Artikel*	*Bild-Nr.*	*Stk-Zahl*
6356 703 9600	Benennung: Grasfangkorbunterteil	1	1
6356 760 2100	Benennung: Grasfangkorboberteil	2	1
6118 708 9400	Benennung: Lasche	3	1
9991 003 0685	Benennung: Sicherungsscheibe	4	2

Joist Spareparts

Rasenmäher / Elektro / ME 443.0 C
Stückliste (5/7): E - Grasfangkorb

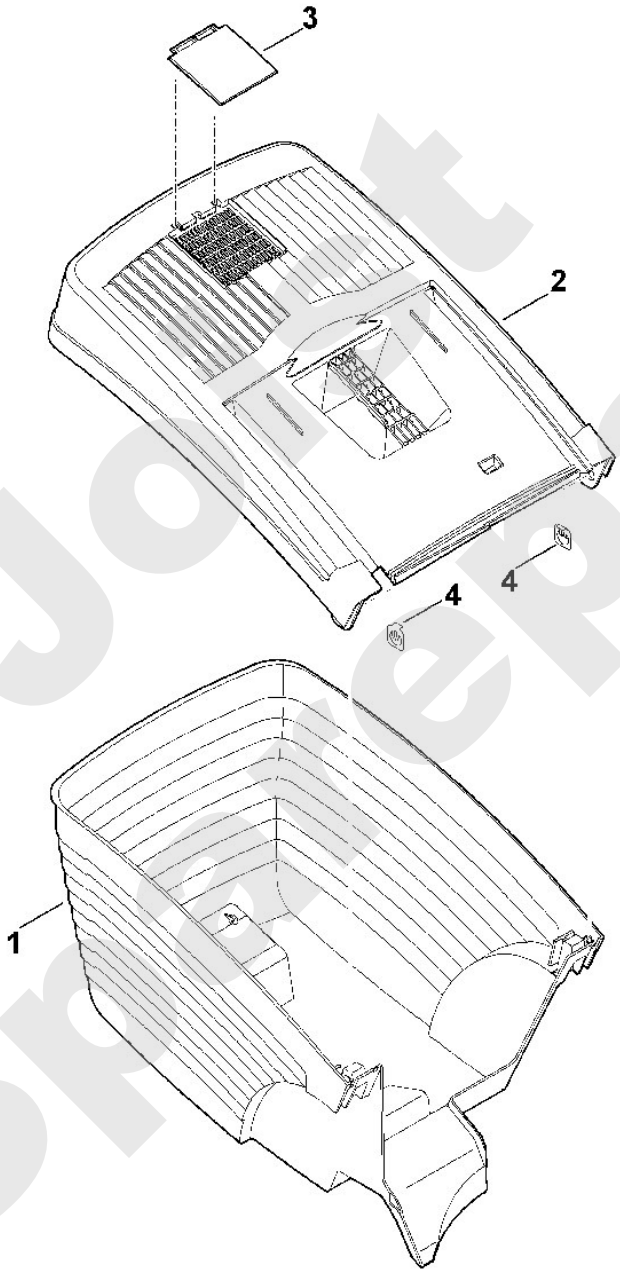

Joint Spareparts

Rasenmäher / Elektro / ME 443.0 C
Stückliste (6/7): F - Werkzeuge

Art.Nr.	*Artikel*	*Bild-Nr.*	*Stk-Zahl*
0812 370 1143	Benennung: Torx-Schlüssel T20x100x50	1	1
0000 893 0700	Benennung: Vierkant-Steckschlüssel 22	2	1

Joist Sparepart

Rasenmäher / Elektro / ME 443.0 C
Stückliste (6/7): F - Werkzeuge

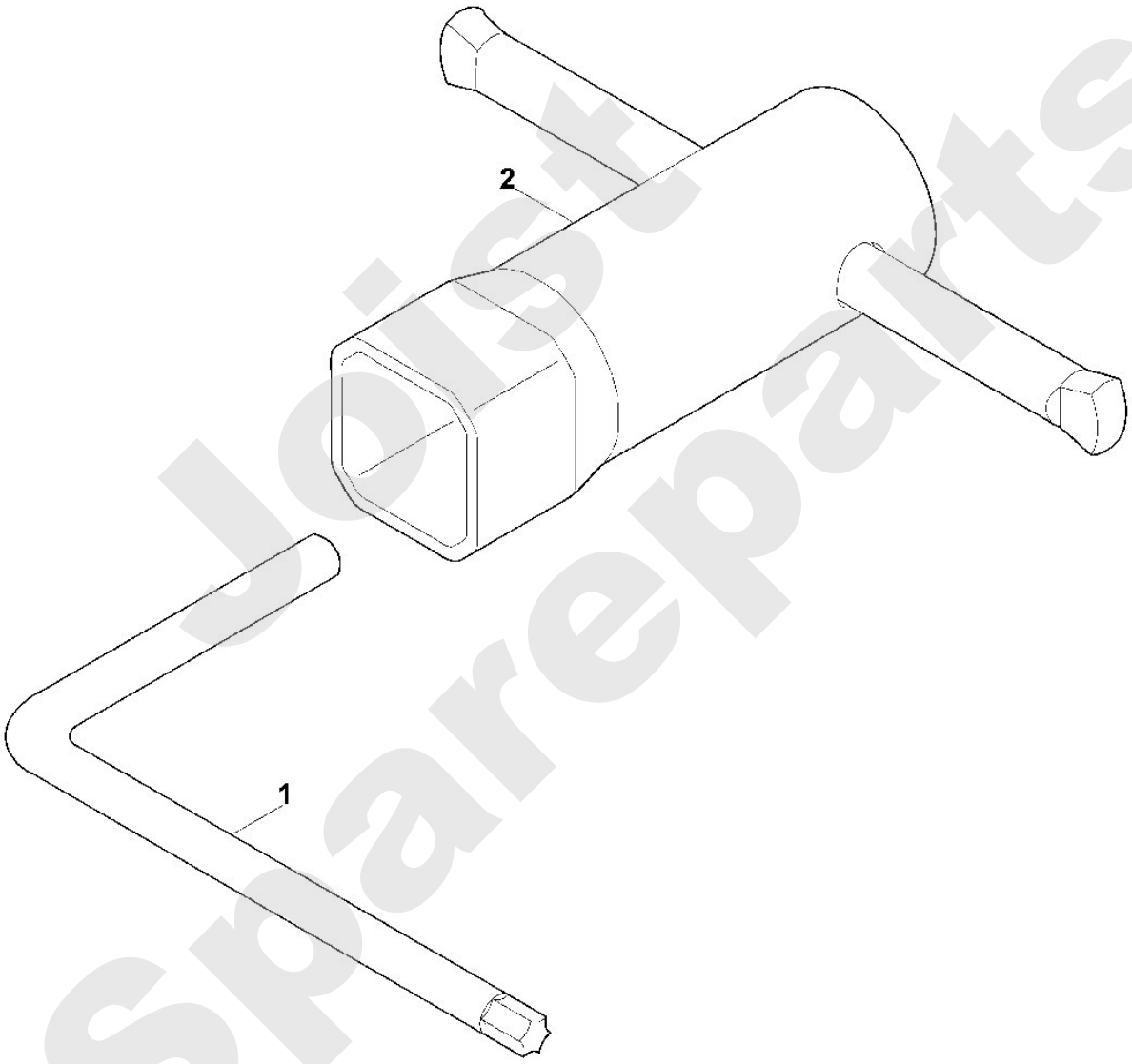

Joist Sparepart

Rasenmäher / Elektro / ME 443.0 C
Stückliste (7/7): G - Schaltplan

Art.Nr.	*Artikel*	*Bild-Nr.*	*Stk-Zahl*
	Benennung: BL = blau		1
	Benennung: BR = braun		1
	Benennung: Netzanschluss	1	1
	Benennung: Schalter	2	1
	Benennung: Motor	3	1
	Benennung: Kondensator	4	1

Joist Sparepart

Rasenmäher / Elektro / ME 443.0 C
Stückliste (7/7): G - Schaltplan

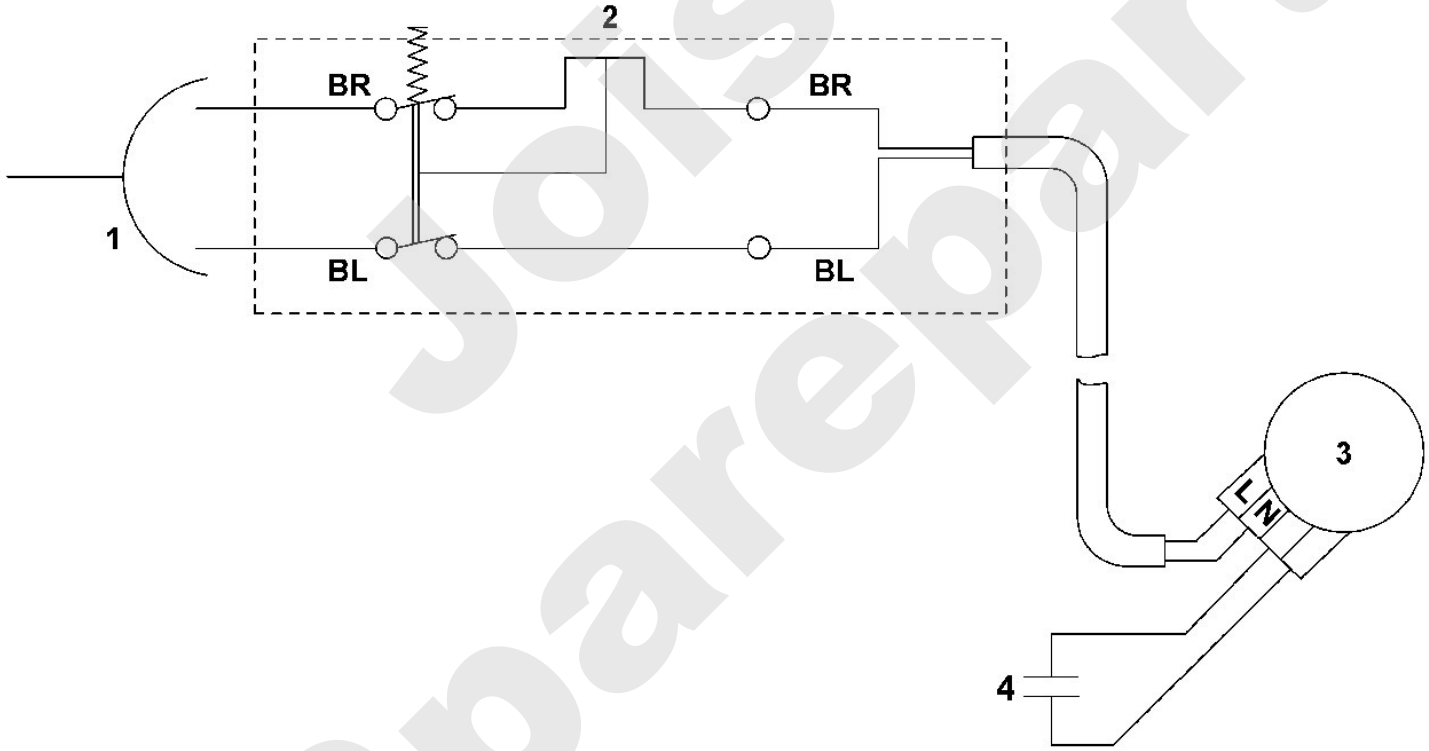

Joist Spareparts