Rasenmäher / Elektro / ME 350
Stückliste (1/4): A - Lenker

Art.Nr.	*Artikel*	*Bild-Nr.*	*Stk-Zahl*
9189 021 2980	Benennung: Holzschraube 4x25	1	2
9107 021 5010	Benennung: Schneidschraube 6,3x38	2	2
6100 703 1260	Benennung: Lenkerunterteil	3	2
6100 703 1265	Benennung: Lenkeroberteil	4	1
6100 700 9100	Benennung: Flügelmutter	5	2
6100 703 1400	Benennung: Unterlegteil	6	2
9027 068 1400	Benennung: Flachrundschraube M6x40	7	2
6100 430 0435	Benennung: Totmannschalter EUR	8	1
6100 430 0436	Benennung: Totmannschalter CH	8	1
6100 430 0437	Benennung: Totmannschalter GB	8	1
6100 430 0438	Benennung: Totmannschalter N,S,FIN,DK	8	1
6100 430 0439	Benennung: Totmannschalter AUS, NZ	8	1
6101 430 0800	Benennung: Zugentlastung	9	1
9302 929 1318	Benennung: Stopfen	10	2
6100 703 3100	Benennung: Kabelclip	11	2

Joist Spareparts

Rasenmäher / Elektro / ME 350
Stückliste (1/4): A - Lenker

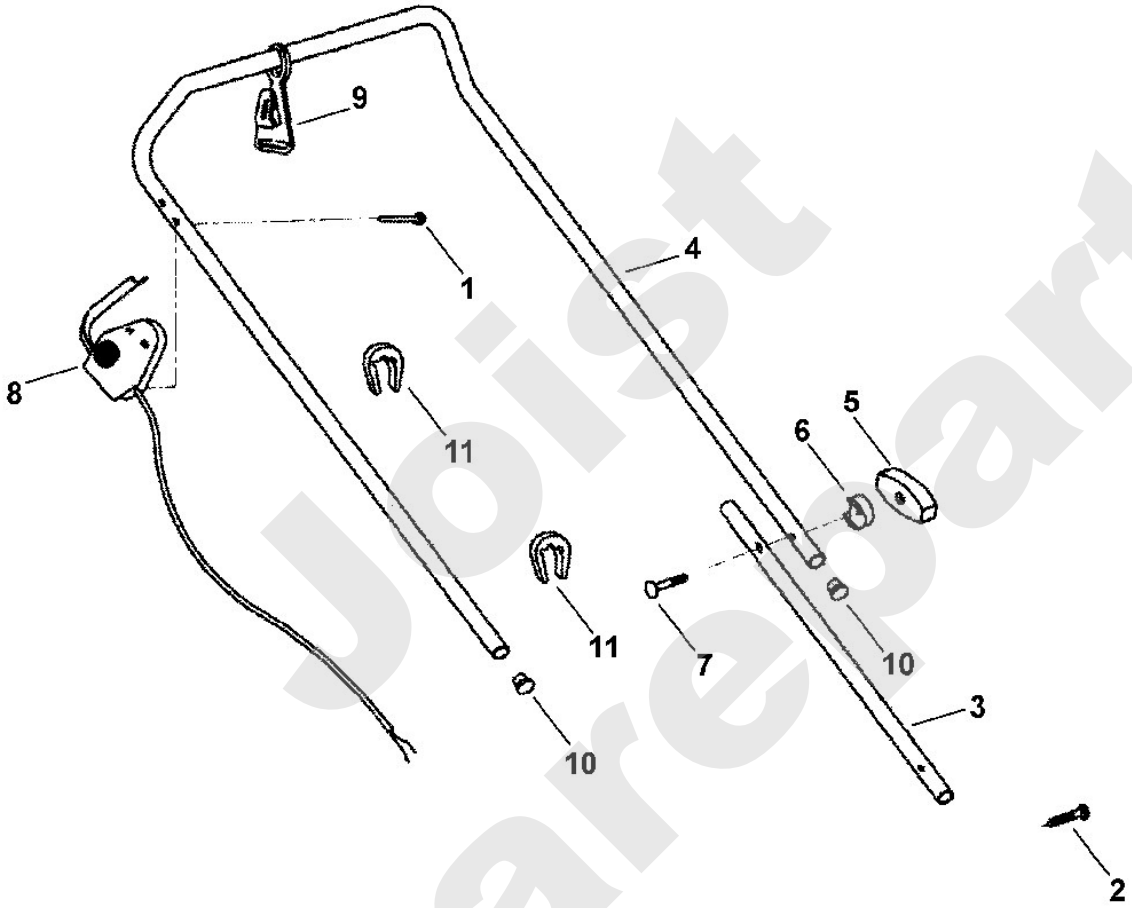

121_04ET_IMG_001

Upist Spareparts

Rasenmäher / Elektro / ME 350
Stückliste (2/4): B - Gehäuse, Fahrwerk

Art.Nr.	*Artikel*	*Bild-Nr.*	*Stk-Zahl*
9191 021 4020	Benennung: Holzschraube 5x30	1	2
6100 701 1040	Benennung: Gehäuse	2	1
6100 706 2400	Benennung: Klappe	3	1
6100 706 5600	Benennung: Motorhaube grau	4	1
6100 706 5605	Benennung: Motorhaube grün	5	1
6100 704 0800	Benennung: Rad	6	2
6100 704 0805	Benennung: Rad	7	2
6310 708 4500	Benennung: Torsionsfeder	8	1
6100 708 4510	Benennung: * Torsionsfeder TI: (40.2010)	8	1
6100 703 0930	Benennung: Radachse	9	1
6100 760 2900	Benennung: Radachse	10	4
6100 704 0700	Benennung: Radaufnahme	11	4
0000 967 3680	Benennung: Warnhinweis	12	1
6100 967 1520	Benennung: Typenbezeichnung ME 350	13	1

Joist Spareparts

Rasenmäher / Elektro / ME 350
Stückliste (2/4): B - Gehäuse, Fahrwerk

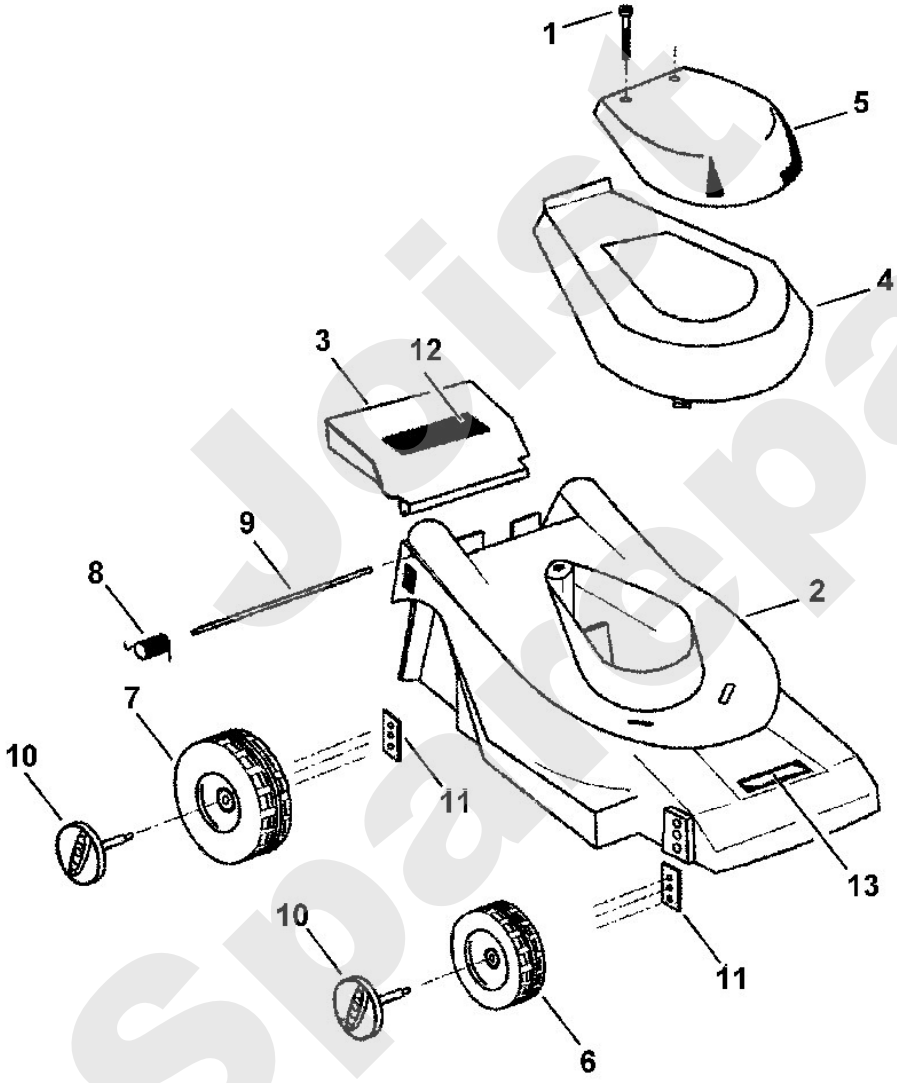

Jelist Spareparts

Rasenmäher / Elektro / ME 350
Stückliste (3/4): C - Motor, Messer

Art.Nr.	*Artikel*	*Bild-Nr.*	*Stk-Zahl*
6100 600 0240	Benennung: Elektromotor 230V (1,1kW)	1	1
6100 600 0245	Benennung: Elektromotor 230V (0,8kW)	1	1
6100 605 1010	Benennung: Kondensator 12µF	2	1
6100 708 8420	Benennung: Schraube	3	4
6100 702 0120	Benennung: Messer	4	1
6100 702 0810	Benennung: Turboscheibe	5	1
6100 760 2800	Benennung: Schraube (10 - 15 Nm)	6	1

Joist Spareparts

Rasenmäher / Elektro / ME 350
Stückliste (3/4): C - Motor, Messer

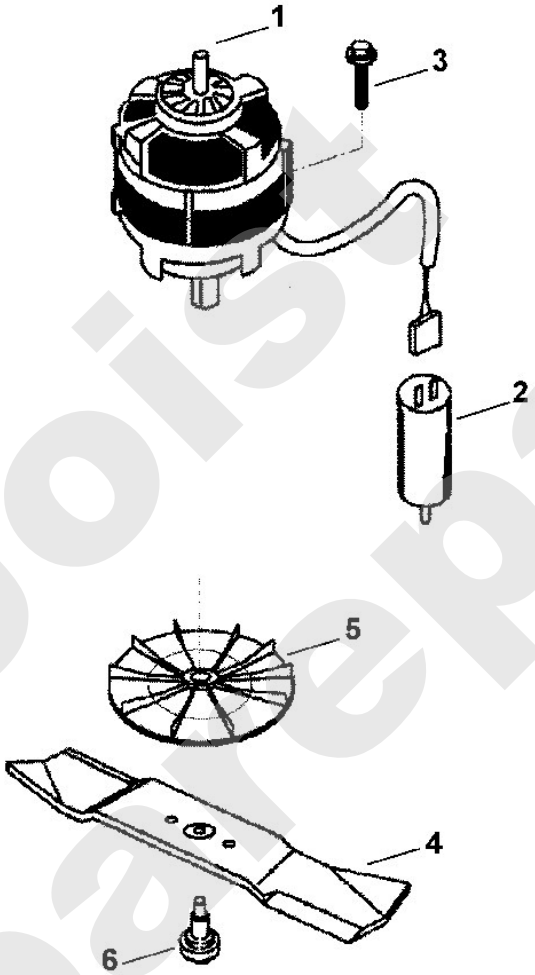

121_04ET_IMG_003

Joist Spareparts

Rasenmäher / Elektro / ME 350
Stückliste (4/4): D - Grasfangkorb

Art.Nr.	*Artikel*	*Bild-Nr.*	*Stk-Zahl*
6100 703 9601	Benennung: Grasfangkorboberteil	1	1
6100 703 9600	Benennung: Grasfangkorbunterteil	2	1
6118 708 9400	Benennung: Lasche	3	1
6103 703 6905	Benennung: Halter	4	1

Joist Sparepart

Rasenmäher / Elektro / ME 350
Stückliste (4/4): D - Grasfangkorb

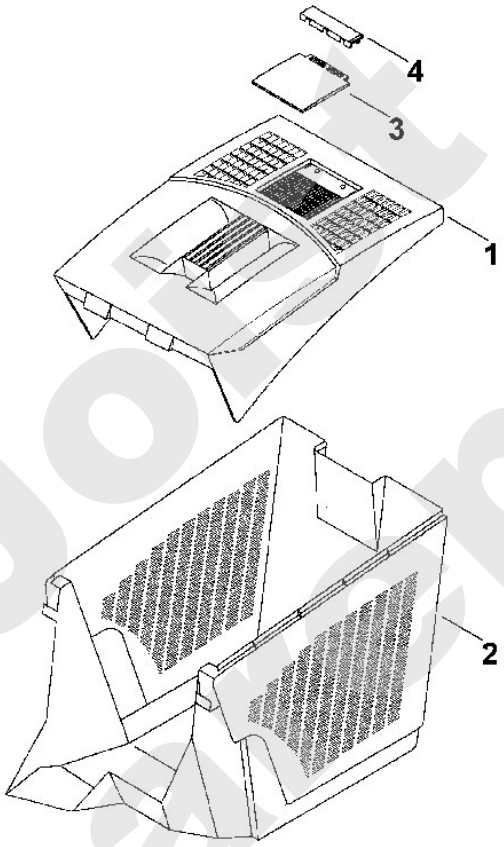

121_04ET_IMG_004

Joost Spareparts