Rasenmäher / Elektro / ME 340, ME 360
Stückliste (1/6): A - Lenker

Art.Nr.	Artikel	Bild-Nr.	Stk-Zahl
6310 763 5000	Benennung: Lenkeroberteil	1	1
6310 703 1210	Benennung: * Lenkeroberteil Bis. Masch. Nr.: 4 31 064 919 TI: (35.2006)	1	1
6310 430 0410	Benennung: Totmannschalter EUR	2	1
6310 430 0490	Benennung: Totmannschalter CH	2	1
6310 430 0411	Benennung: * Totmannschalter CH Bis. Masch. Nr.: 4 33 675 342 TI: (05.2013)	2	1
6310 430 0413	Benennung: Totmannschalter AUS, NZ	2	1
9104 003 0820	Benennung: Schraube IS P4x30	3	2
9104 003 8745	Benennung: * Schneidschraube P4x25 Bis. Masch. Nr.: 4 32 246 133 TI: (23.2010)	3	2
6336 430 0800	Benennung: Zugentlastung	4	1
6310 703 1200	Benennung: Lenkerunterteil	5	2
6100 703 3100	Benennung: Kabelclip	6	1
6101 703 2800	Benennung: Stopfen	7	2
9302 929 1324	Benennung: * Stopfen SFL20 Bis. Masch. Nr.: 51 861 738 TI: (26.2001)	7	2
0000 760 1800	Benennung: Drehgriff	8	2
6105 760 1810	Benennung: * Drehgriff Bis. Masch. Nr.: 4 30 600 712 TI: (21.2005)	8	2
6105 703 6605	Benennung: * Drehgriff Bis. Masch. Nr.: 43 676 393 TI: (28.1999)	8	2
0000 703 3705	Benennung: Schraube M8x50	9	2
0000 703 3700	Benennung: * Schraube M8x50 Bis. Masch. Nr.: 4 33 107 449 TI: (07.2012)	9	2
6105 703 3710	Benennung: * Flachrundschraube M8x55 Bis. Masch. Nr.: 4 30 756 816 TI: (30.2005)	9	2
6105 703 3710	Benennung: * Flachrundschraube M8x55 Bis. Masch. Nr.: 51 861 738 TI: (26.2001)	9	1
9027 068 1950	Benennung: * Flachrundschraube M8x50 Bis. Masch. Nr.: 43 676 393 TI: (28.1999)	9	1
6320 706 6610	Benennung: Führung	11	1
6336 706 6600	Benennung: * Führung Bis. Masch. Nr.: 4 33 949 577 TI: (46.2013)	11	1
9101 021 4970	Benennung: Schneidschraube 6,3x25	12	2
6310 448 1200	Benennung: * Kabelhalter Bis. Masch. Nr.: 51 861 738 TI: (26.2001)	100	1
6310 703 3700	Benennung: * Schraube M8x50 Bis. Masch. Nr.: 51 861 738 TI: (26.2001)	101	1
9008 319 1950	Benennung: * Sechskantschraube M8x50 Bis. Masch. Nr.: 43 676 393 TI: (28.1999)	101	1
6310 430 0400	Benennung: * Totmannschalter EUR Bis. Masch. Nr.: 4 31 064 919 TI: (35.2006)	102	1
6310 430 0401	Benennung: * Totmannschalter CH Bis. Masch. Nr.: 4 31 064 919 TI: (35.2006)	102	1
6310 430 0404	Benennung: * Totmannschalter AUS, NZ Bis. Masch. Nr.: 4 31 064 919 TI: (35.2006)	102	1

Spareparts

Rasenmäher / Elektro / ME 340, ME 360
Stückliste (1/6): A - Lenker

Art.Nr.	*Artikel*	*Bild-Nr.*	*Stk-Zahl*
6310 430 0403	Benennung: * Totmannschalter AUS, NZ Bis. Masch. Nr.: 4 30 499 336 TI: (03.2005)	102	1
6101 448 1200	Benennung: * Zugentlastung Bis. Masch. Nr.: 4 31 064 919 TI: (35.2006)	103	1

Joist Sparepart

Rasenmäher / Elektro / ME 340, ME 360
Stückliste (1/6): A - Lenker

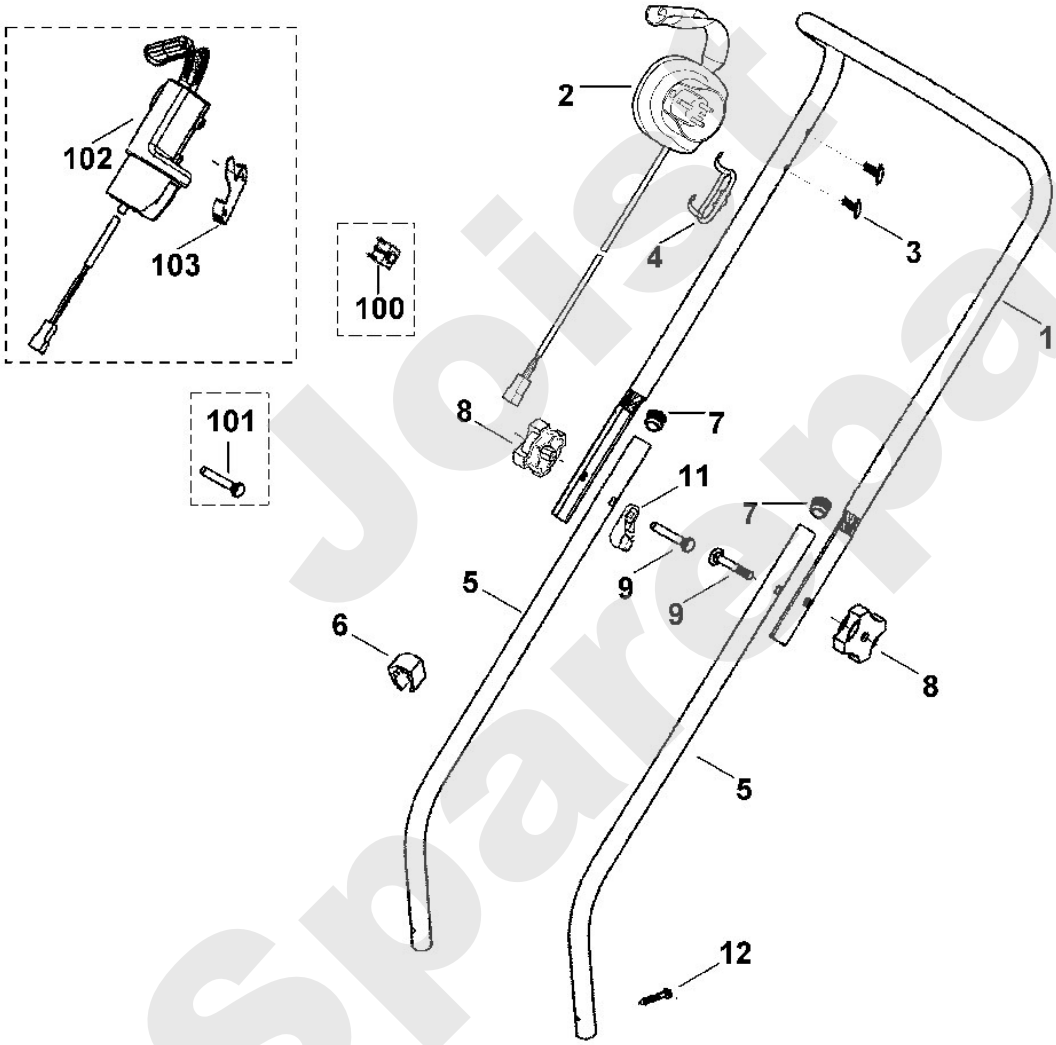

Joist Spareparts

Rasenmäher / Elektro / ME 340, ME 360
Stückliste (2/6): B - Gehäuse, Fahrwerk

Art.Nr.	*Artikel*	*Bild-Nr.*	*Stk-Zahl*
6310 701 1031	Benennung: Gehäuse	1	1
6310 701 1030	Benennung: * Gehäuse Bis. Masch. Nr.: 4 32 063 124 TI: (36.2009)	1	1
6310 701 1020	Benennung: * Gehäuse Bis. Masch. Nr.: 4 31 064 919 TI: (35.2006)	1	1
6310 701 1005	Benennung: * Gehäuse TI: (29.1999)	1	1
6310 704 0700	Benennung: Radaufnahme	2	4
6310 704 0800	Benennung: Rad	3	2
6310 704 0805	Benennung: Rad	4	2
6310 760 2900	Benennung: Radachse	5	4
6310 706 5605	Benennung: Motorhaube Ausführungsart: ME 340	6	1
6310 706 5610	Benennung: Motorhaube Ausführungsart: ME 360	6	1
9104 007 4294	Benennung: Schneidschraube P5x30	7	2
6310 706 2425	Benennung: Klappe	8	1
6310 706 2425	Benennung: * Klappe Bis. Masch. Nr.: 4 32 063 321 TI: (43.2009)	8	1
6310 706 2400	Benennung: * Klappe TI: (06.2012)	8	1
6310 706 2400	Benennung: * Klappe Bis. Masch. Nr.: 4 31 064 919 TI: (35.2006)	8	1
6310 708 4500	Benennung: Torsionsfeder	9	1
6100 708 4510	Benennung: * Torsionsfeder Bis. Masch. Nr.: 4 32 339 182 TI: (40.2010)	9	1
6310 703 0900	Benennung: Achse	10	1
6310 967 0121	Benennung: Typenschild ME 340 Ausführungsart: ME 340	11	1
6310 967 0120	Benennung: * Typenschild ME 340 Ausführungsart: ME 340 Bis. Masch. Nr.: 4 32 534 662 TI: (04.2011)	11	1
6310 967 0135	Benennung: Typenschild ME 360 Ausführungsart: ME 360	11	1
6310 967 0130	Benennung: * Typenschild ME 360 Ausführungsart: ME 360 Bis. Masch. Nr.: 4 32 535 166 TI: (04.2011)	11	1
0000 967 7217	Benennung: Warnhinweis	13	1
0000 967 3680	Benennung: * Warnhinweis Bis. Masch. Nr.: 4 32 063 321 TI: (43.2009)	13	1
9307 021 0180	Benennung: * Scheibe 8,4 --> TI 24.2009 Ausführungsart: ME 340 Ab. Masch. Nr.: 4 31 900 078 Bis. Masch. Nr.: 4 32 063 124 TI: (36.2009)	100	4
9307 021 0180	Benennung: * Scheibe 8,4 --> TI 24.2009 Ausführungsart: ME 360 Ab. Masch. Nr.: 4 31 902 481 Bis. Masch. Nr.: 4 32 063 124 TI: (36.2009)	100	4

eqoist spareparts

Rasenmäher / Elektro / ME 340, ME 360
Stückliste (2/6): B - Gehäuse, Fahrwerk

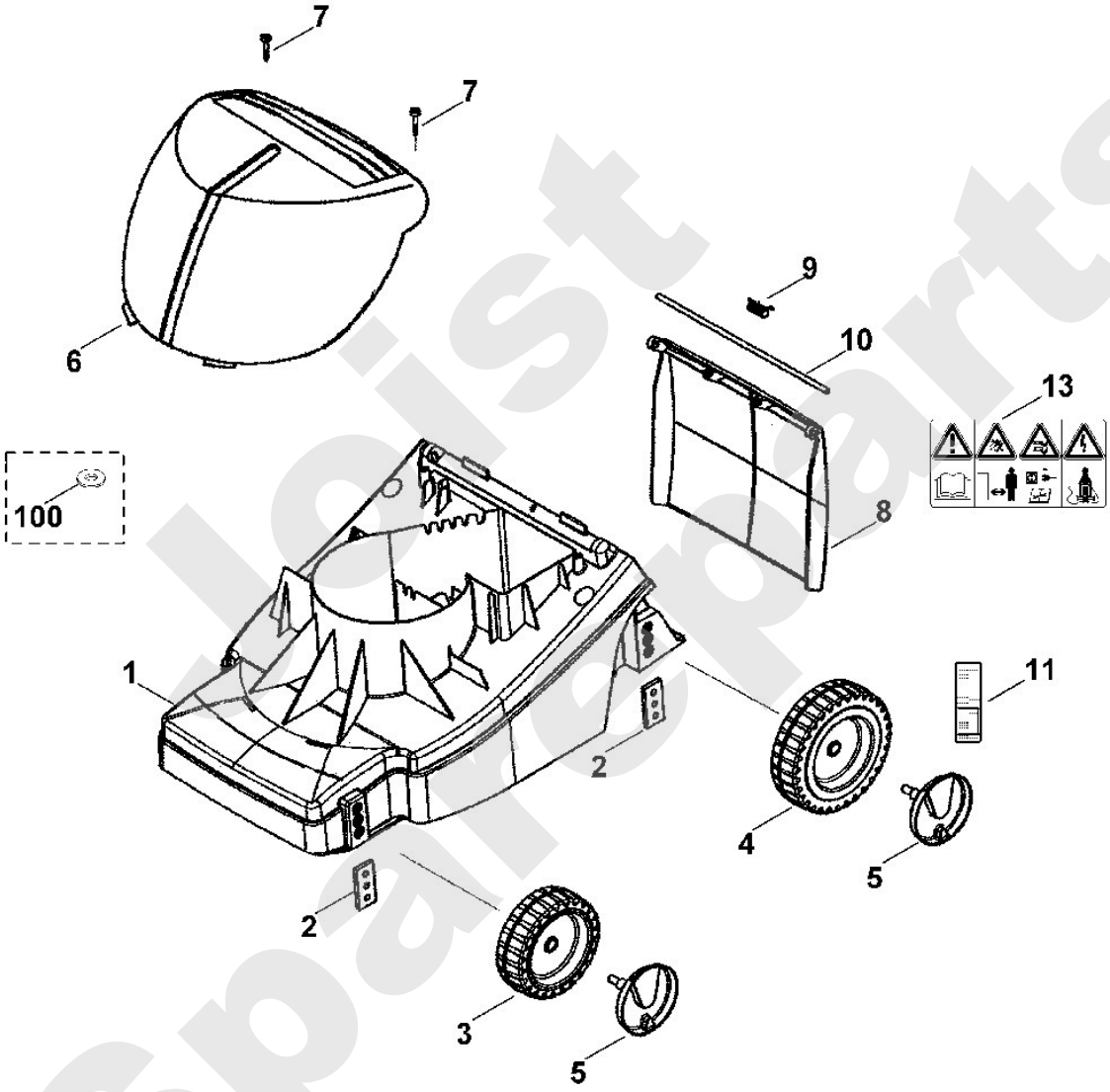

Jetzt Spareparts

Rasenmäher / Elektro / ME 340, ME 360
Stückliste (3/6): C - Motor, Messer

Art.Nr.	*Artikel*	*Bild-Nr.*	*Stk-Zahl*
6310 600 0220	Benennung: Elektromotor 230V (0,9kW) Ausführungsart: ME 340	1	1
6310 600 0205	Benennung: * Elektromotor 230V (0,9kW) Ausführungsart: ME 340 Bis. Masch. Nr.: 4 32 665 323 TI: (21.2011)	1	1
6310 600 0202	Benennung: Elektromotor 230V (1,1kW) Ausführungsart: ME 360	1	1
6310 600 0200	Benennung: * Elektromotor 230V (1,1kW) Ausführungsart: ME 360 Bis. Masch. Nr.: 4 31 851 173 TI: (08.2009)	1	1
0000 605 1000	Benennung: Kondensator 12µF Ausführungsart: ME 340	2	1
0000 605 1005	Benennung: Kondensator 16µF Ausführungsart: ME 360	2	1
6101 760 5800	Benennung: Schraube Verklebt (LOCTITE 243)	3	1
6310 702 5000	Benennung: Messerbuchse	4	1
6310 702 0100	Benennung: Messer	5	1
6310 760 2800	Benennung: Schraube Verklebt (LOCTITE 243), (10 - 15 Nm)	6	1
9307 021 0180	Benennung: Scheibe 8,4	7	3
9025 313 5003	Benennung: Schraube M8x16 Verklebt (LOCTITE 243)	8	3
0000 440 0710	Benennung: Adapterkabel	9	1
6310 607 3000	Benennung: Lüfterrad	10	1
6310 605 1000	Benennung: * Kondensator 12µF Ausführungsart: ME 340 Bis. Masch. Nr.: 4 32 665 323 TI: (21.2011)	100	1
6100 605 1000	Benennung: * Kondensator 16µF Ausführungsart: ME 360 Bis. Masch. Nr.: 4 32 665 827 TI: (21.2011)	100	1
6007 605 1000	Benennung: * Kondensator 16µF Ausführungsart: ME 360 Bis. Masch. Nr.: 55 324 735 TI: (24.2002)	100	1
0000 440 0702	Benennung: * Adapterkabel Ausführungsart: ME 360 Bis. Masch. Nr.: 4 32 665 827 TI: (21.2011)	101	1

Soist Sparepart

Rasenmäher / Elektro / ME 340, ME 360
Stückliste (3/6): C - Motor, Messer

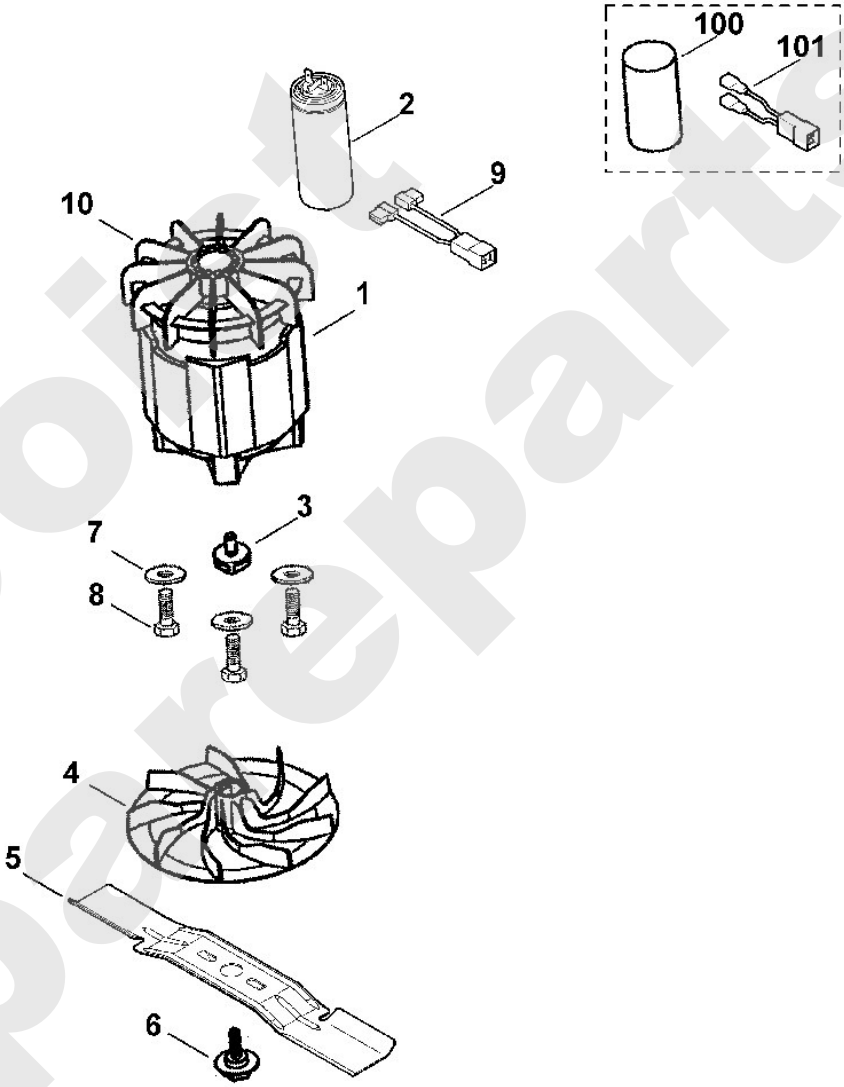

Joist Spareparts

Rasenmäher / Elektro / ME 340, ME 360
Stückliste (4/6): D - Grasfangkorb

Art.Nr.	*Artikel*	*Bild-Nr.*	*Stk-Zahl*
6310 760 2100	Benennung: Grasfangkorboberteil	1	1
6100 760 2100	Benennung: * Grasfangkorboberteil Bis. Masch. Nr.: 4 31 064 919 TI: (35.2006)	1	1
6100 703 9601	Benennung: * Grasfangkorboberteil Bis. Masch. Nr.: 56 560 515 TI: (27.2002)	1	1
6310 703 9610	Benennung: Grasfangkorbunterteil	2	1
6100 703 9600	Benennung: * Grasfangkorbunterteil Bis. Masch. Nr.: 4 31 064 919 TI: (35.2006)	2	1
6118 708 9400	Benennung: Lasche	3	1
6103 703 6905	Benennung: * Halter Bis. Masch. Nr.: 56 560 515 TI: (27.2002)	100	1

Joist Spareparts

Rasenmäher / Elektro / ME 340, ME 360
Stückliste (4/6): D - Grasfangkorb

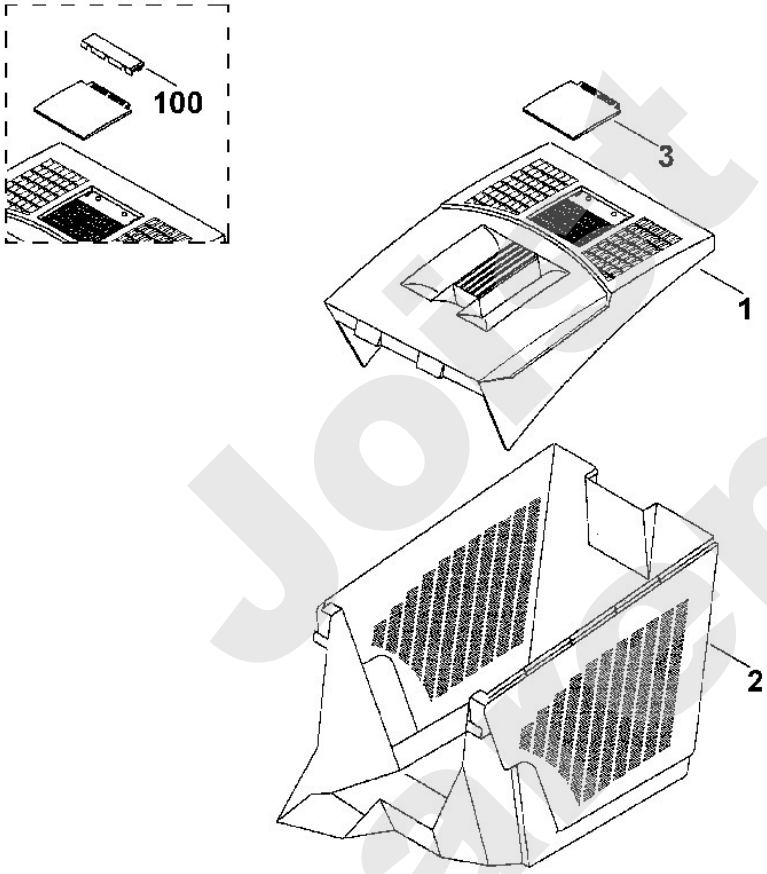

Joost Spareparts

Rasenmäher / Elektro / ME 340, ME 360
Stückliste (5/6): E - Werkzeuge

Art.Nr.	*Artikel*	*Bild-Nr.*	*Stk-Zahl*
6109 893 1300	Benennung: Gabelschlüssel SW10/SW13	1	1
0000 893 0700	Benennung: Vierkant-Steckschlüssel 22	2	1

Joist Sparepart

Rasenmäher / Elektro / ME 340, ME 360
Stückliste (5/6): E - Werkzeuge

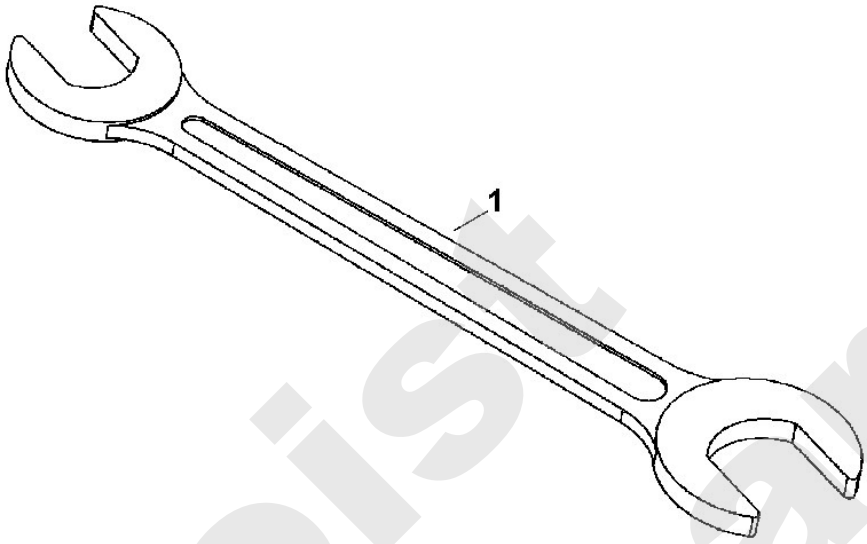

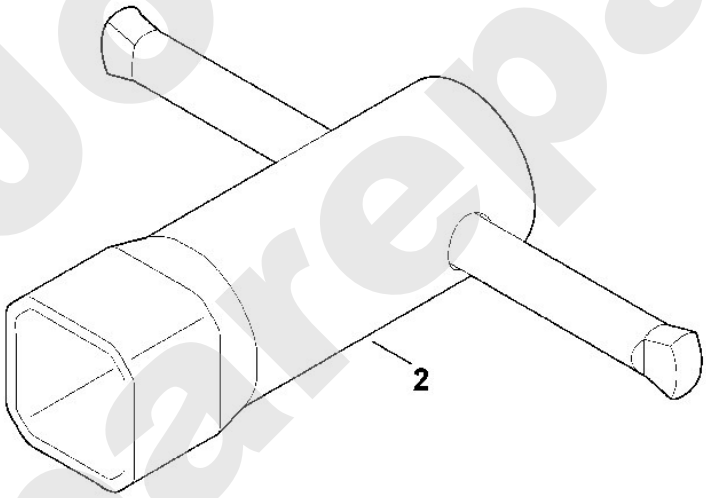

Joist Sparepart

Rasenmäher / Elektro / ME 340, ME 360
Stückliste (6/6): F - Schaltplan

Art.Nr.	*Artikel*	*Bild-Nr.*	*Stk-Zahl*
	Benennung: BR = braun		1
	Benennung: BL = blau		1
	Benennung: Netzanschluss	1	1
	Benennung: Schalter	2	1
	Benennung: Motor	3	1
	Benennung: Kondensator	4	1

Joist Sparepart

Rasenmäher / Elektro / ME 340, ME 360
Stückliste (6/6): F - Schaltplan

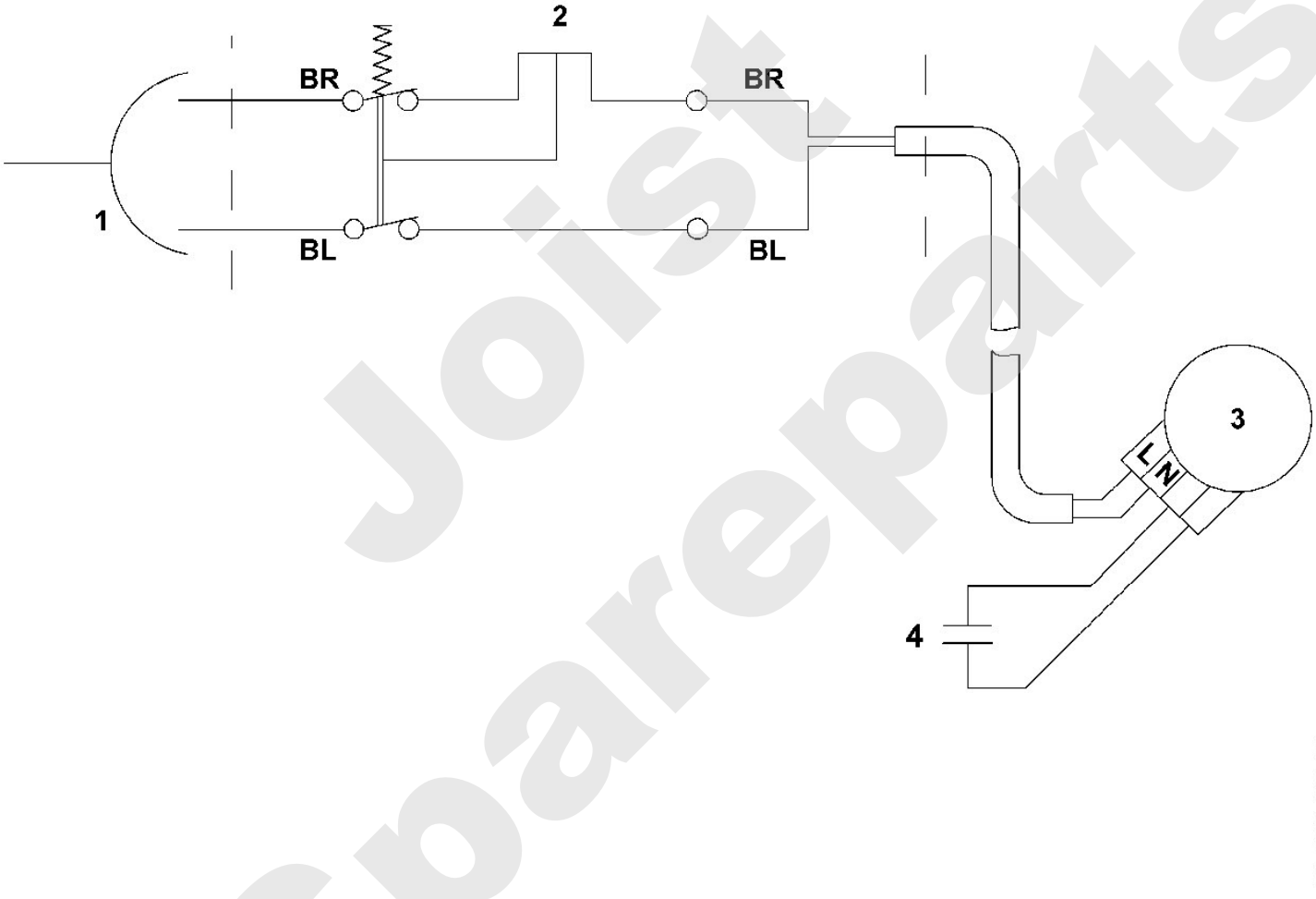

Joist Spareparts