Rasenmäher / Elektro / ME 339.1 C
Stückliste (1/7): A - Lenker

Art.Nr.	*Artikel*	*Bild-Nr.*	*Stk-Zahl*
6320 430 0437	Benennung: Totmannschalter	1	1
6338 703 3100	Benennung: Kabelclip	2	1
6338 703 3700	Benennung: Schraube	3	1
6338 703 3800	Benennung: Hülse	4	1
6338 703 4900	Benennung: Schenkelfeder	5	1
6320 703 6225	Benennung: Konsole	6	1
6338 706 0726	Benennung: Abdeckung	7	1
6338 706 0725	Benennung: * Abdeckung Bis. Masch. Nr.: 4 37 924 441 TI: (42.2017)	7	1
6320 780 2810	Benennung: Lenkerunterteil	8	1
6338 763 5010	Benennung: Lenkeroberteil	9	1
6338 763 5020	Benennung: * Lenkeroberteil Bis. Masch. Nr.: 4 37 924 441 TI: (42.2017)	9	1
6320 763 6000	Benennung: Rasthebel	10	1
6338 764 0210	Benennung: Schalthebel	11	1
9037 319 1901	Benennung: Zylinderschraube M8x40 (18 - 22 Nm)	12	1
9104 007 4289	Benennung: Schneidschraube P5x20	13	3
9104 007 9985	Benennung: Schneidschraube P8x30	14	3
9214 261 1105	Benennung: Sichermutter M8	15	2
9485 648 2044	Benennung: Tellerfeder 34x12,2x1,5	16	2
9216 261 1100	Benennung: Sechskantmutter M8	17	1
6320 703 6215	Benennung: * Konsole Bis. Masch. Nr.: 4 37 727 666 TI: (29.2017)	100	1

Jolst Spareparts

Rasenmäher / Elektro / ME 339.1 C
Stückliste (1/7): A - Lenker

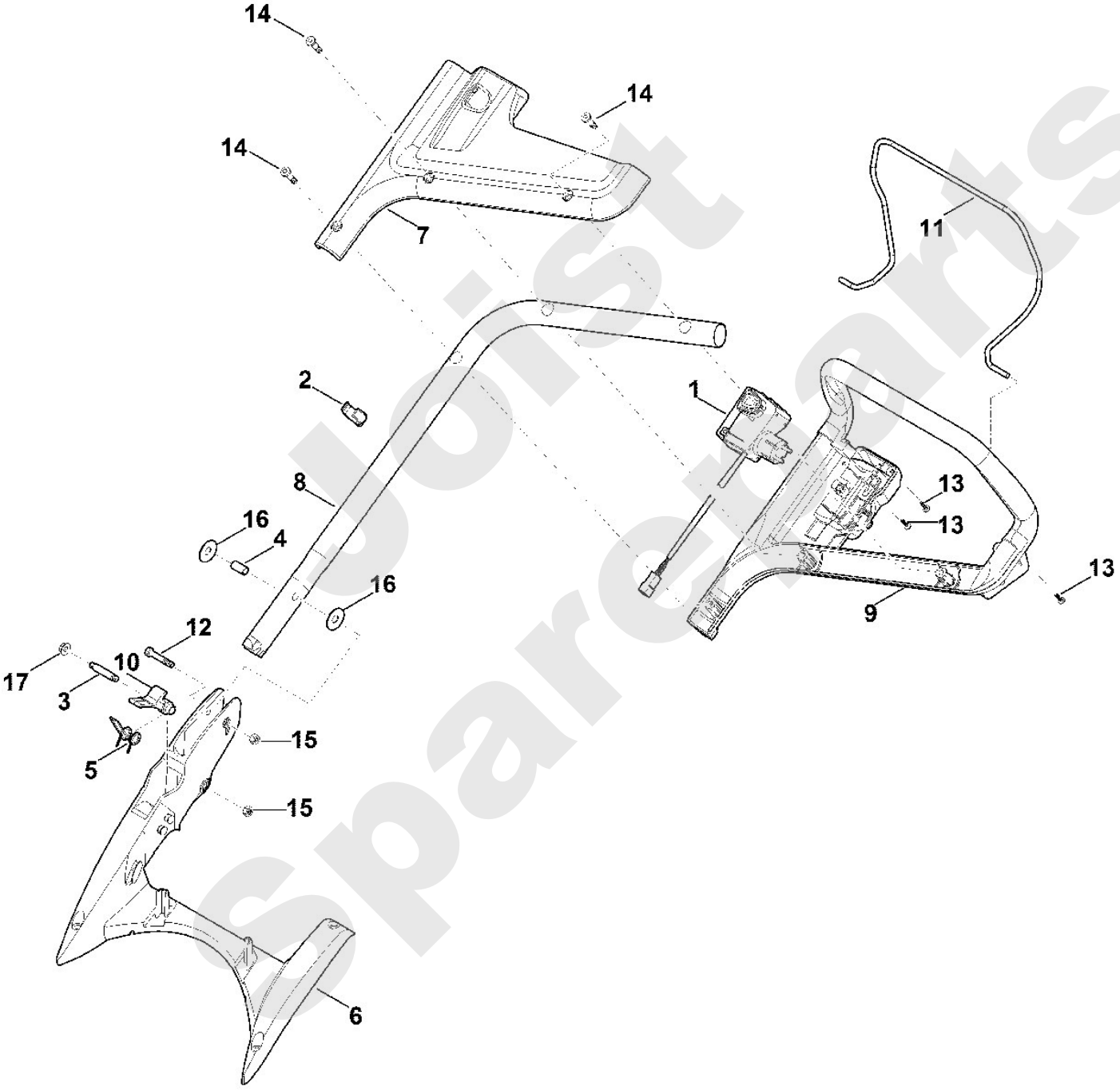

Joist Spareparts

Rasenmäher / Elektro / ME 339.1 C
Stückliste (2/7): B - Gehäuse

Art.Nr.	*Artikel*	*Bild-Nr.*	*Stk-Zahl*
0000 967 7217	Benennung: Warnhinweis	1	1
6320 700 8505	Benennung: Gehäuse	2	1
6320 703 5110	Benennung: Zugfeder	3	1
6320 706 0710	Benennung: Abdeckung	4	1
6320 706 2406	Benennung: Klappe	5	1
6320 706 5600	Benennung: Motorhaube	6	1
6320 967 3810	Benennung: Typenbezeichnung ME 339 C	7	1
6320 967 0111	Benennung: Typenschild ME 339.1 C	8	1
9104 007 4270	Benennung: Schneidschraube P5x16	9	3
9104 017 4293	Benennung: Schneidschraube P5x25	10	2
9104 007 9990	Benennung: Schneidschraube P8x40 (3 - 4 Nm)	11	4
6320 700 8500	Benennung: * Gehäuse Bis. Masch. Nr.: 4 37 464 179 TI: (26.2017)	100	1

Joist Spareparts

Rasenmäher / Elektro / ME 339.1 C
Stückliste (2/7): B - Gehäuse

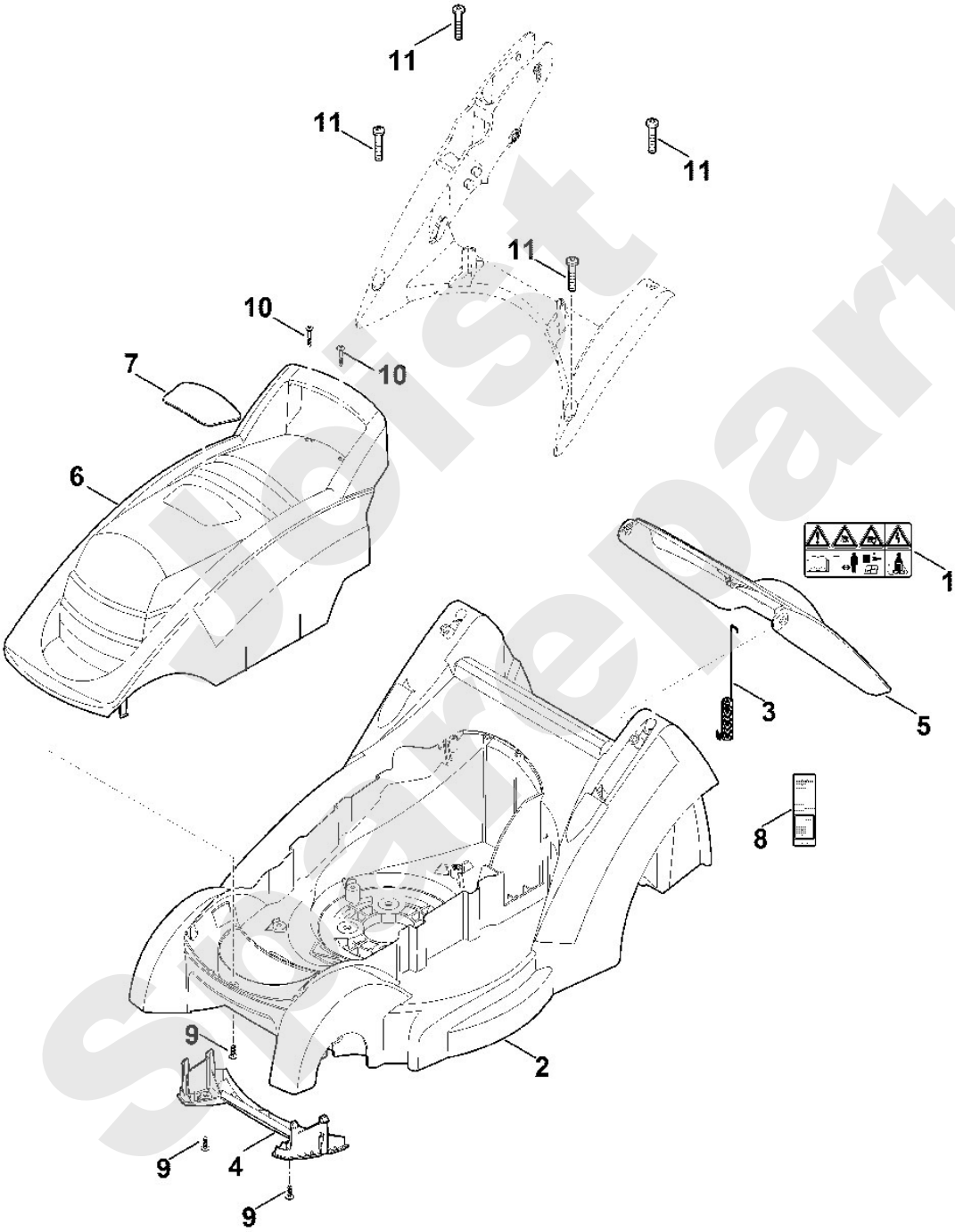

Spare parts List

Rasenmäher / Elektro / ME 339.1 C
Stückliste (3/7): C - Fahrwerk, Höhenverstellung

Art.Nr.	*Artikel*	*Bild-Nr.*	*Stk-Zahl*
6320 700 0406	Benennung: Rad kpl. 150	1	2
6320 700 0405	Benennung: * Rad kpl. 150 Bis. Masch. Nr.: 4 37 924 561 TI: (44.2017)	1	2
6320 700 0416	Benennung: Rad kpl. 180	2	2
6320 700 0415	Benennung: * Rad kpl. 180 Bis. Masch. Nr.: 4 37 924 561 TI: (44.2017)	2	2
6320 700 2400	Benennung: Achse	3	1
6320 703 0900	Benennung: Achse	4	1
6320 703 5120	Benennung: Zugfeder	5	1
6320 703 8800	Benennung: Translationshebel	6	1
6320 704 0300	Benennung: Radkappe	7	4
6320 708 6200	Benennung: Rastsegment	8	1
6320 763 2505	Benennung: Schwenkplatte	9	1

Joist Spareparts

Rasenmäher / Elektro / ME 339.1 C
Stückliste (3/7): C - Fahrwerk, Höhenverstellung

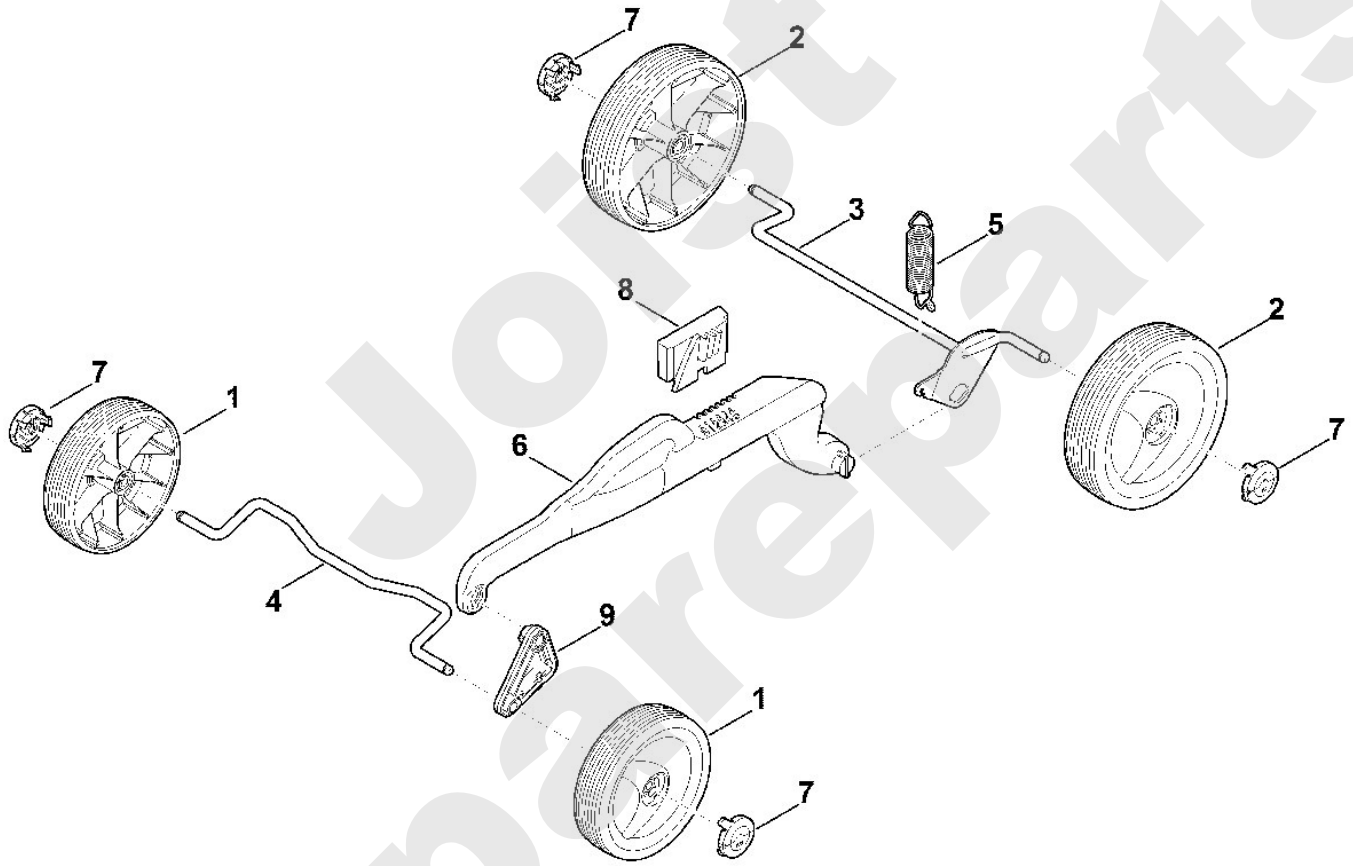

Joist Spareparts

Rasenmäher / Elektro / ME 339.1 C
Stückliste (4/7): D - Motor, Messer

Art.Nr.	*Artikel*	*Bild-Nr.*	*Stk-Zahl*
6320 007 1000	Benennung: Satz Kohlebürsten	1	1
6310 702 5000	Benennung: Messerbuchse	2	1
6310 760 2800	Benennung: Schraube Verklebt (LOCTITE 243), (10 - 15 Nm)	3	1
6320 600 0200	Benennung: Elektromotor 230V (1,2kW)	4	1
6320 640 2400	Benennung: Abtriebswelle mit Bremseinrichtung	5	1
6320 702 0100	Benennung: Messer	6	1
6320 704 2100	Benennung: Keilriemen	7	1
9104 007 4289	Benennung: Schneidschraube P5x20	8	6
6320 608 0900	Benennung: Federscheibe	9	1
	Benennung: Deckel	10	1

Joist Spareparts

Rasenmäher / Elektro / ME 339.1 C
Stückliste (4/7): D - Motor, Messer

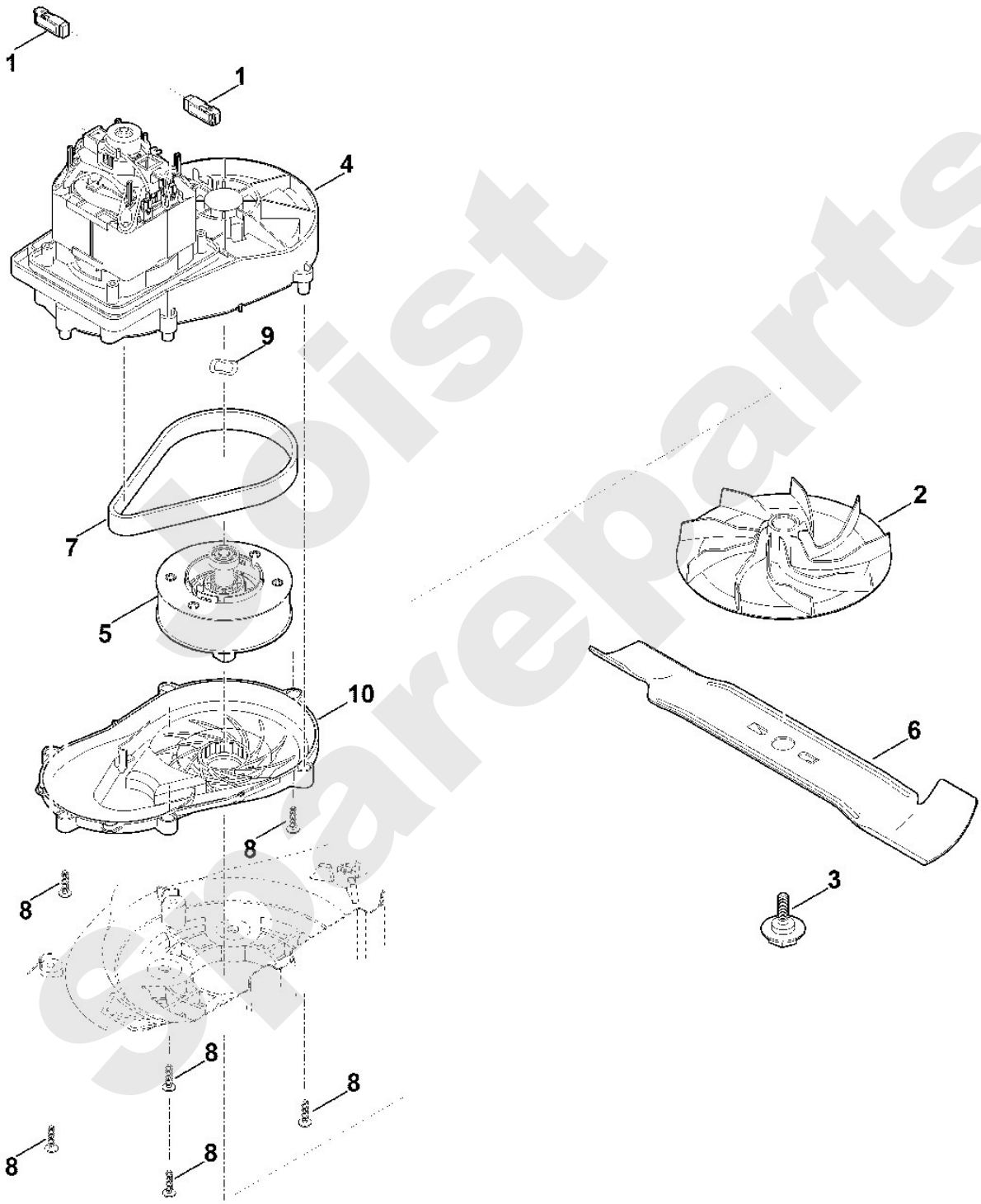

Soist spareparts

Rasenmäher / Elektro / ME 339.1 C
Stückliste (5/7): E - Grasfangkorb

Art.Nr.	*Artikel*	*Bild-Nr.*	*Stk-Zahl*
6320 703 9606	Benennung: Grasfangkorbunterteil	1	1
6320 703 9605	Benennung: * Grasfangkorbunterteil Bis. Masch. Nr.: 4 37 704 776 TI: (32.2017)	1	1
6320 760 2100	Benennung: Grasfangkorboberteil kpl.	2	1
6375 703 9010	Benennung: Bolzen	3	2
6375 708 8000	Benennung: Klappe	4	1

Joist Sparepart

Rasenmäher / Elektro / ME 339.1 C
Stückliste (5/7): E - Grasfangkorb

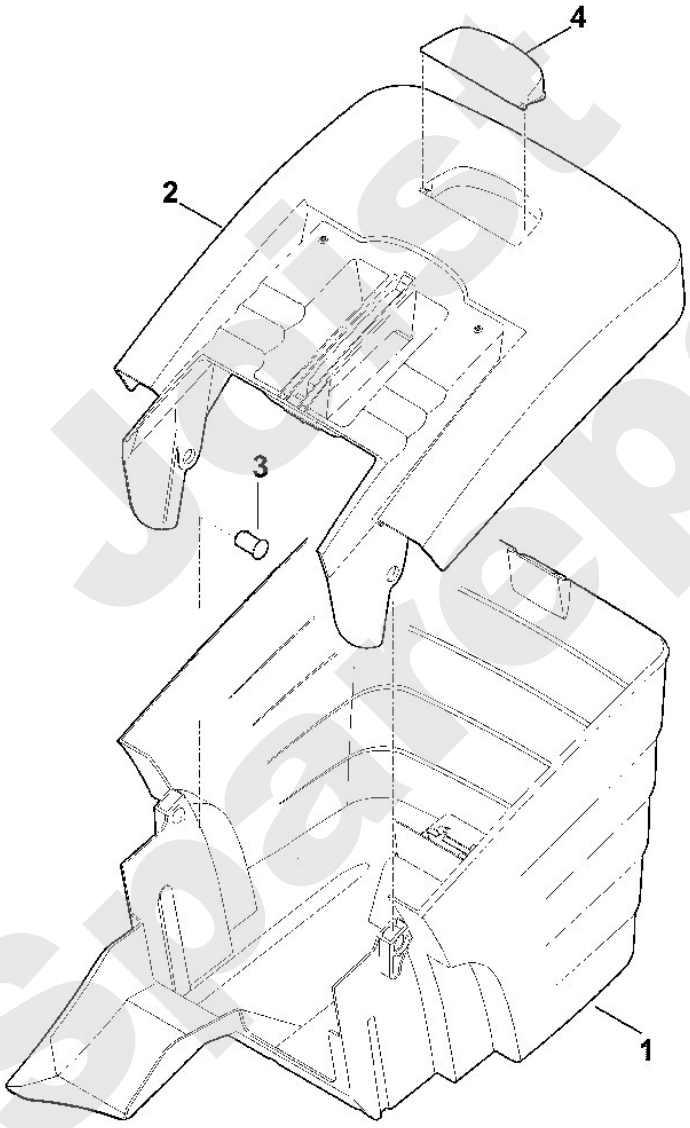

Just spareparts

Rasenmäher / Elektro / ME 339.1 C
Stückliste (6/7): F - Schaltplan ME 339.1 C

Art.Nr.	*Artikel*	*Bild-Nr.*	*Stk-Zahl*
	Benennung: BR = braun		1
	Benennung: BL = blau		1
	Benennung: Netzanschluss	1	1
	Benennung: Schalter	2	1
	Benennung: Motor	3	1
	Benennung: Stecker	4	1
	Benennung: Kondensator	5	1

Joist Sparepart

Rasenmäher / Elektro / ME 339.1 C
Stückliste (6/7): F - Schaltplan ME 339.1 C

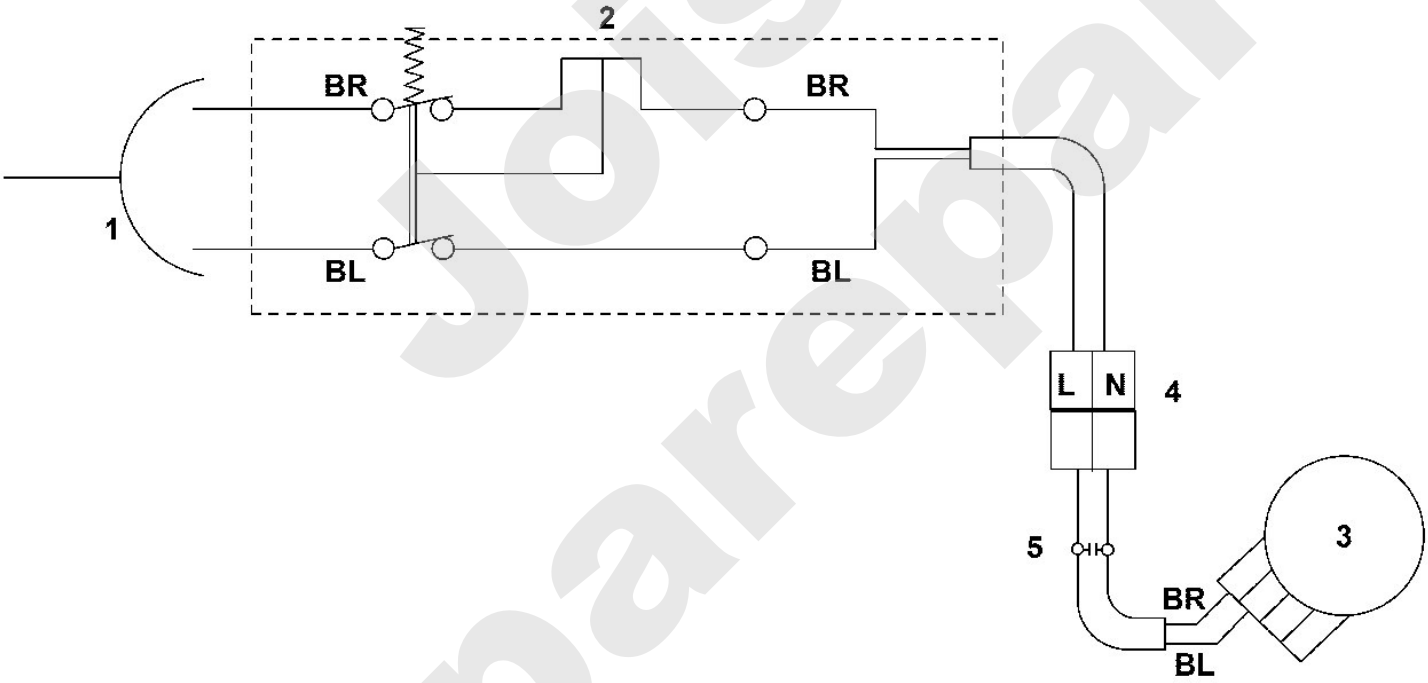

Joist Spareparts

Rasenmäher / Elektro / ME 339.1 C
Stückliste (7/7): G - Sonderwerkzeug

Art.Nr.	*Artikel*	*Bild-Nr.*	*Stk-Zahl*
0000 893 8100	Benennung: Demontagewerkzeug	1	1

Joist Spareparts

Rasenmäher / Elektro / ME 339.1 C
Stückliste (7/7): G - Sonderwerkzeug

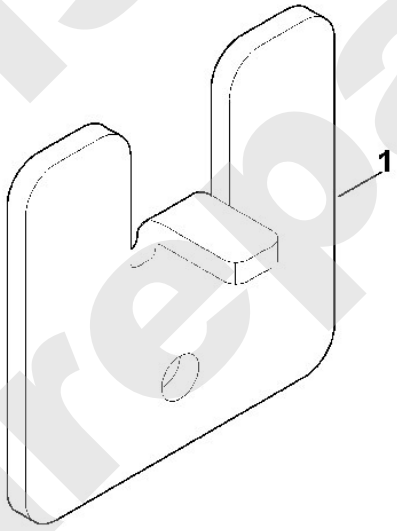

Joist Spareparts