Rasenmäher / Elektro / ME 339.0 C
Stückliste (1/8): A - Lenker Oberteil

Art.Nr.	*Artikel*	*Bild-Nr.*	*Stk-Zahl*
6320 430 0435	Benennung: Totmannschalter	1	1
6320 430 0430	Benennung: * Totmannschalter Bis. Masch. Nr.: 4 32 694 190 TI: (19.2011)	1	1
6320 703 3505	Benennung: Abdeckung	2	1
6320 763 5010	Benennung: Lenkeroberteil	3	1
6320 764 0210	Benennung: Schalthebel	4	1
9104 007 4270	Benennung: Schneidschraube P5x16	5	2

Joist Spareparts

Rasenmäher / Elektro / ME 339.0 C
Stückliste (1/8): A - Lenker Oberteil

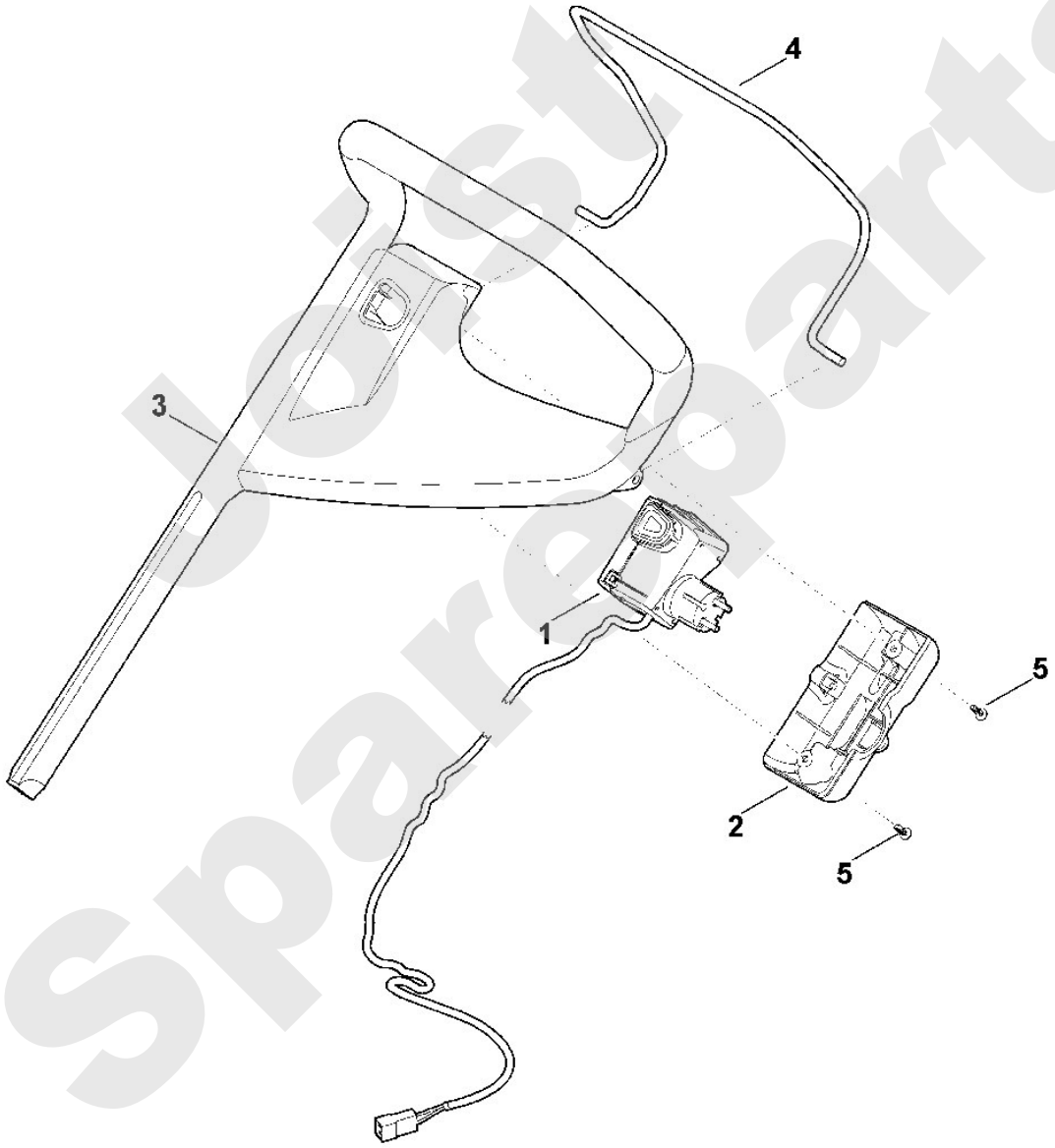

Lorist Spareparts

Rasenmäher / Elektro / ME 339.0 C
Stückliste (2/8): B - Lenker Unterteil

Art.Nr.	*Artikel*	*Bild-Nr.*	*Stk-Zahl*
6320 703 6205	Benennung: Konsole	1	1
6320 703 7200	Benennung: Klemmstück	2	2
6320 780 6000	Benennung: Klemmstück	3	1
6320 703 9000	Benennung: Bolzen	4	1
6320 708 0505	Benennung: Schelle	5	1
6320 708 5100	Benennung: Bolzen	6	1
6320 763 0900	Benennung: Scheibe	7	2
6320 763 5200	Benennung: Spannhebel	8	2
6320 763 8100	Benennung: Führungsbuchse	9	1
6320 780 2805	Benennung: Lenkerunterteil	10	1
9110 391 1835	Benennung: Flachkopfschraube M6x65	11	1
9104 007 9990	Benennung: Schneidschraube P8x40 (3 - 4 Nm)	12	4
9228 021 0900	Benennung: Rändelmutter M6	13	1

Joist Spareparts

Rasenmäher / Elektro / ME 339.0 C
Stückliste (2/8): B - Lenker Unterteil

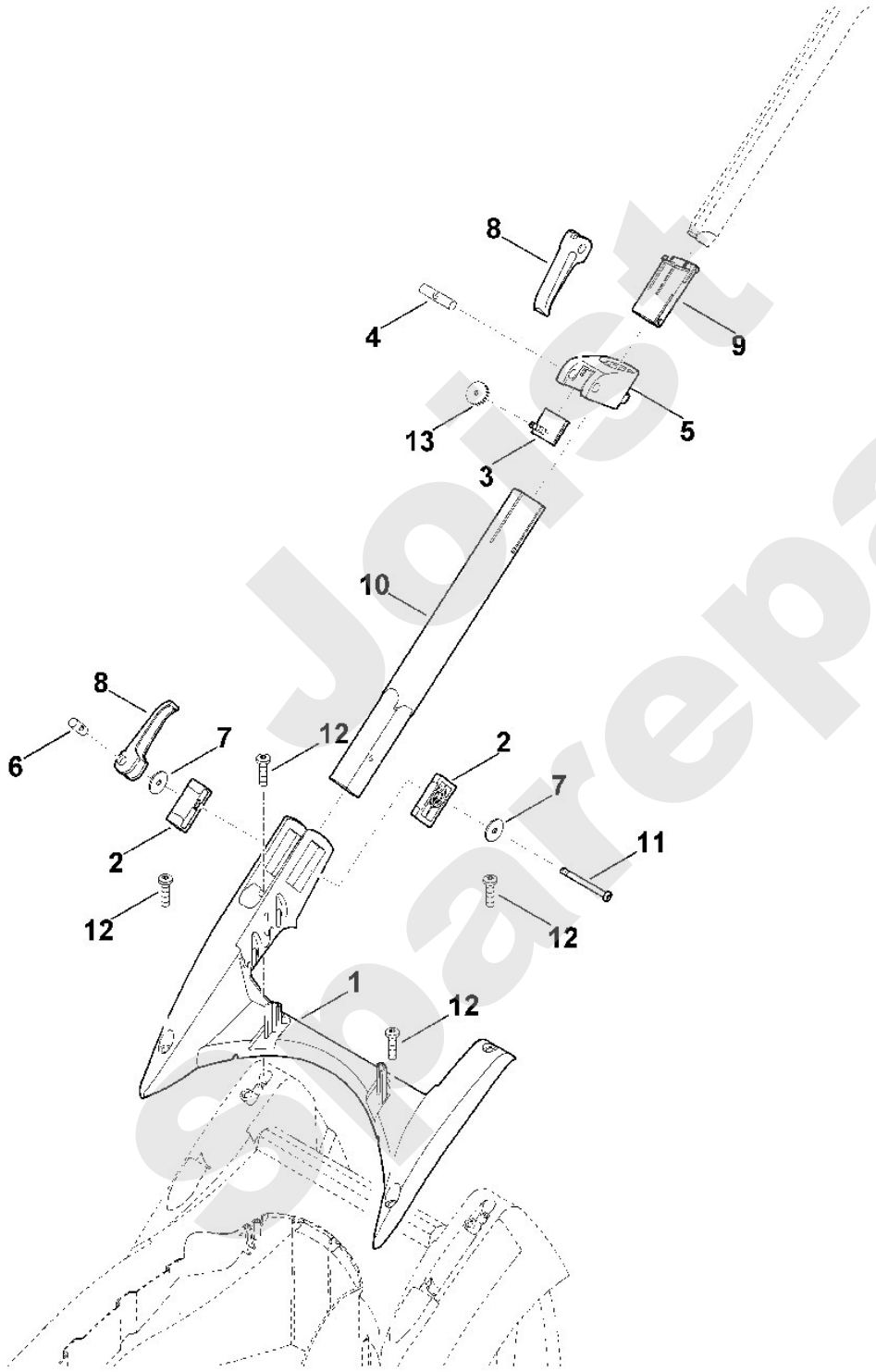

Joist Spareparts

Rasenmäher / Elektro / ME 339.0 C
Stückliste (3/8): C - Gehäuse

Art.Nr.	*Artikel*	*Bild-Nr.*	*Stk-Zahl*
0000 967 7217	Benennung: Warnhinweis	1	1
6320 700 8505	Benennung: Gehäuse	2	1
6320 703 5110	Benennung: Zugfeder	3	1
6320 706 0710	Benennung: Abdeckung	4	1
6320 706 2406	Benennung: Klappe	5	1
6320 706 2405	Benennung: * Klappe Bis. Masch. Nr.: 4 33 650 063 TI: (68.2012)	5	1
6320 706 5600	Benennung: Motorhaube	6	1
6320 967 3810	Benennung: Typenbezeichnung ME 339 C	7	1
6320 967 0110	Benennung: Typenschild ME 339.0 C	8	1
9104 007 4270	Benennung: Schneidschraube P5x16	9	3
9104 017 4293	Benennung: Schneidschraube P5x25	10	2
6320 700 8500	Benennung: * Gehäuse TI: (26.2017)	100	1
6320 701 1000	Benennung: * Gehäuse TI: (90.2013)	100	1

Joist Sparepart

Rasenmäher / Elektro / ME 339.0 C
Stückliste (3/8): C - Gehäuse

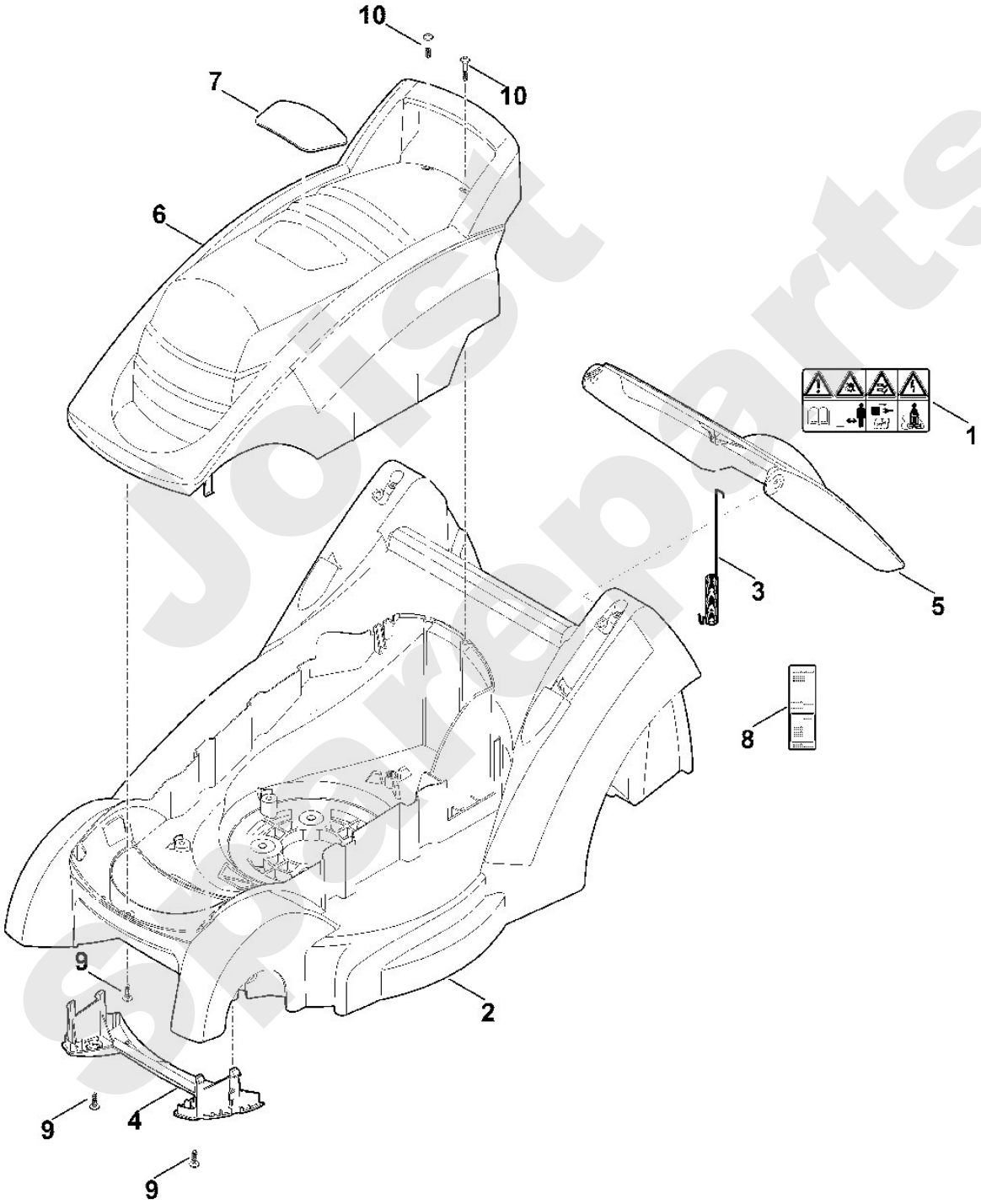

Joist spareparts

Rasenmäher / Elektro / ME 339.0 C
Stückliste (4/8): D - Fahrwerk, Höhenverstellung

Art.Nr.	*Artikel*	*Bild-Nr.*	*Stk-Zahl*
6320 700 0420	Benennung: Rad kpl. 150	1	2
6320 700 0430	Benennung: Rad kpl. 180	2	2
6320 700 2400	Benennung: Achse	3	1
6320 703 0900	Benennung: Achse	4	1
6320 703 5120	Benennung: Zugfeder	5	1
6320 703 8800	Benennung: Translationshebel	6	1
6320 704 0300	Benennung: Radkappe	7	4
6320 708 6200	Benennung: Rastsegment	8	1
6320 763 2505	Benennung: Schwenkplatte	9	1
6320 704 3600	Benennung: Abdeckung	10	2
9503 003 5030	Benennung: Kugellager 6000-2RS	11	4
6320 704 3610	Benennung: Abdeckung	12	2
9503 003 5030	Benennung: Kugellager 6000-2RS	13	4

Joist Spareparts

Rasenmäher / Elektro / ME 339.0 C
Stückliste (4/8): D - Fahrwerk, Höhenverstellung

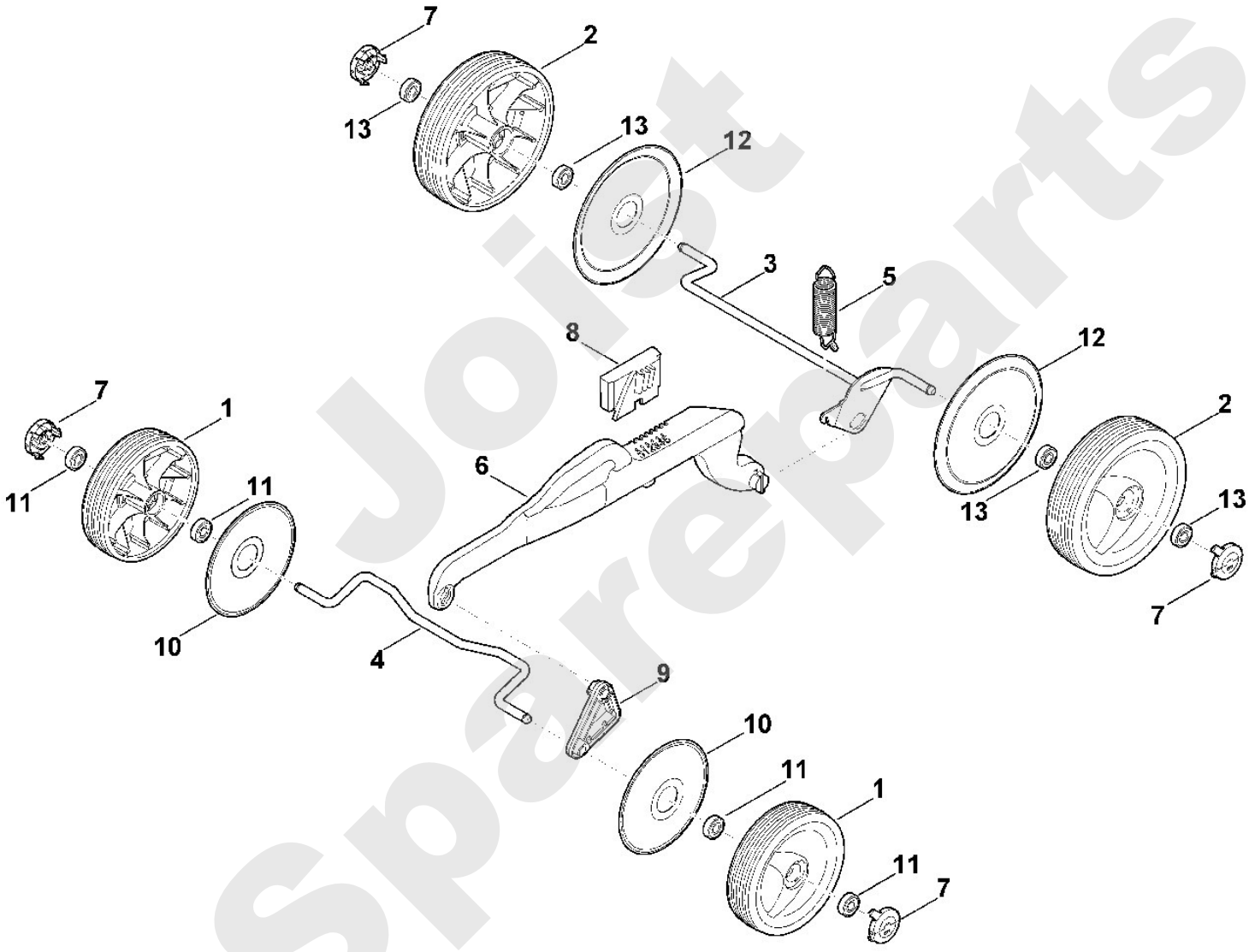

Jost Spareparts

Rasenmäher / Elektro / ME 339.0 C
Stückliste (5/8): E - Motor, Messer

Art.Nr.	*Artikel*	*Bild-Nr.*	*Stk-Zahl*
6320 007 1000	Benennung: Satz Kohlebürsten	1	1
6310 702 5000	Benennung: Messerbuchse	2	1
6310 760 2800	Benennung: Schraube Verklebt (LOCTITE 243), (10 - 15 Nm)	3	1
6320 600 0200	Benennung: Elektromotor 230V (1,2kW)	4	1
6320 600 0200	Benennung: * Elektromotor 230V (1,2kW) Bis. Masch. Nr.: 4 34 668 675 TI: (45.2014)	4	1
6320 640 2400	Benennung: Abtriebswelle mit Bremseinrichtung	5	1
6320 702 0100	Benennung: Messer	6	1
6320 704 2100	Benennung: Keilriemen	7	1
9104 007 4289	Benennung: Schneidschraube P5x20	8	6
6320 608 0900	Benennung: Federscheibe	9	1
	Benennung: Deckel	10	1

Joist Sparepart

Rasenmäher / Elektro / ME 339.0 C
Stückliste (5/8): E - Motor, Messer

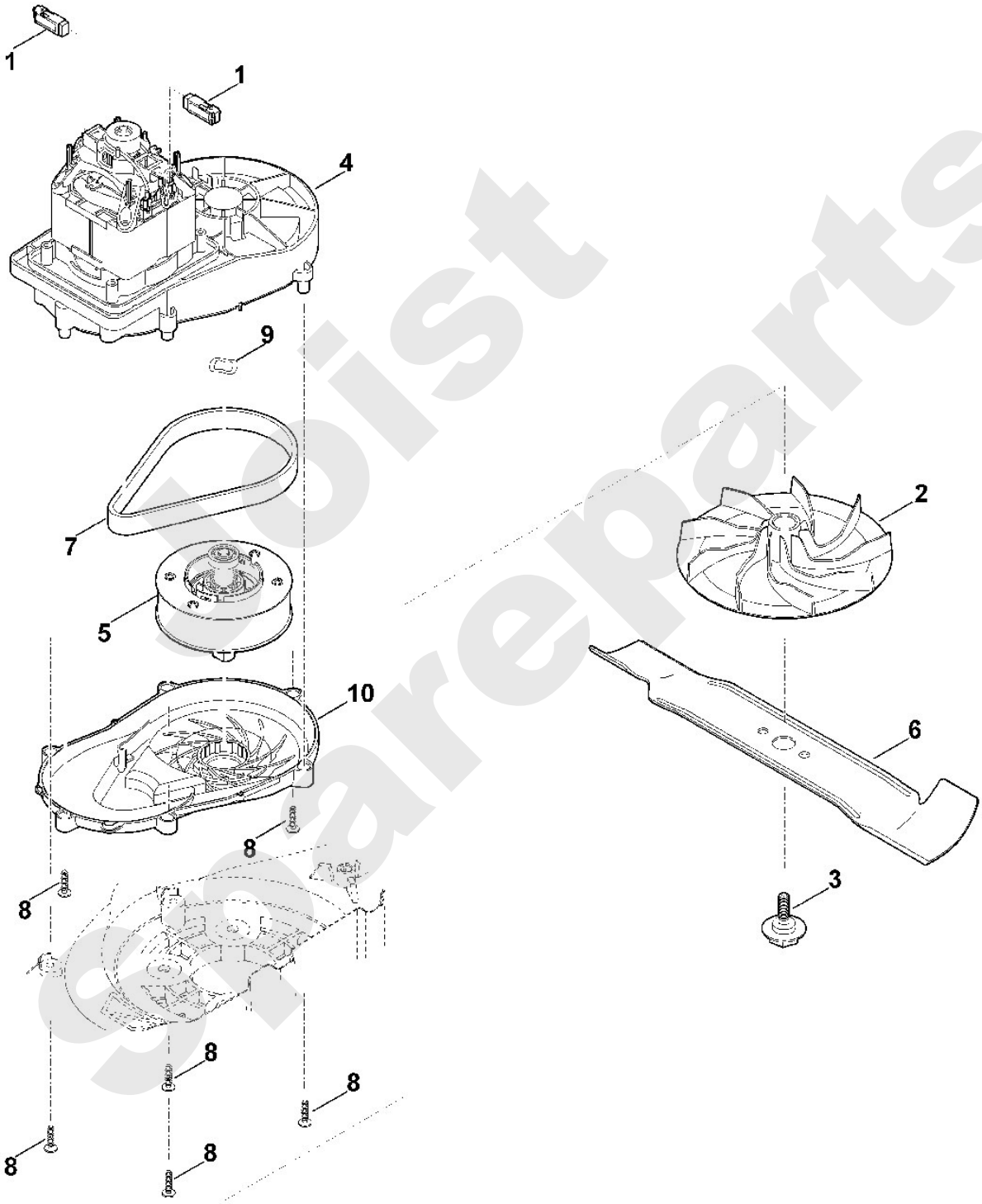

Joist Spareparts

Rasenmäher / Elektro / ME 339.0 C
Stückliste (6/8): F - Grasfangkorb

Art.Nr.	*Artikel*	*Bild-Nr.*	*Stk-Zahl*
6320 703 9606	Benennung: Grasfangkorbunterteil	1	1
6320 703 9605	Benennung: * Grasfangkorbunterteil TI: (32.2017)	1	1
6320 760 2100	Benennung: Grasfangkorboberteil kpl.	2	1
6375 703 9010	Benennung: Bolzen	3	2
6375 708 8000	Benennung: Klappe	4	1

Joist Sparepart

Rasenmäher / Elektro / ME 339.0 C
Stückliste (6/8): F - Grasfangkorb

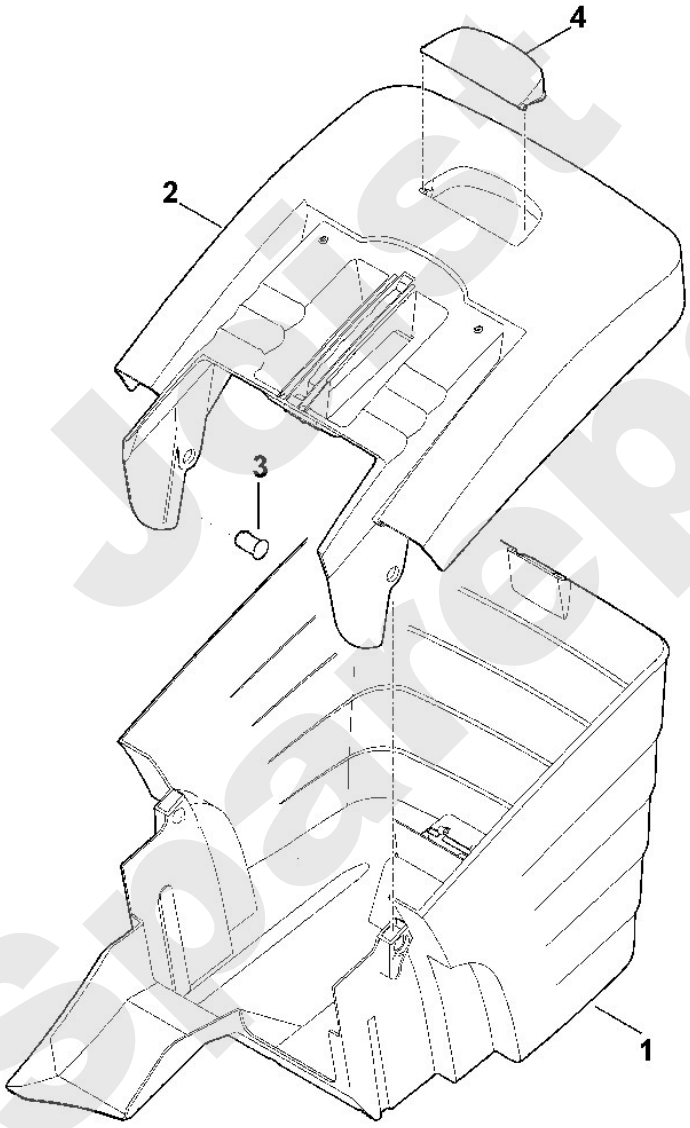

Just spareparts

Rasenmäher / Elektro / ME 339.0 C
Stückliste (7/8): G - Schaltplan ME 339.0 C

Art.Nr.	*Artikel*	*Bild-Nr.*	*Stk-Zahl*
	Benennung: BL = blau		1
	Benennung: BR = braun		1
	Benennung: Netzanschluss	1	1
	Benennung: Schalter	2	1
	Benennung: Motor	3	1
	Benennung: Stecker	4	1
	Benennung: Kondensator	5	1

Joist Sparepart

Rasenmäher / Elektro / ME 339.0 C
Stückliste (7/8): G - Schaltplan ME 339.0 C

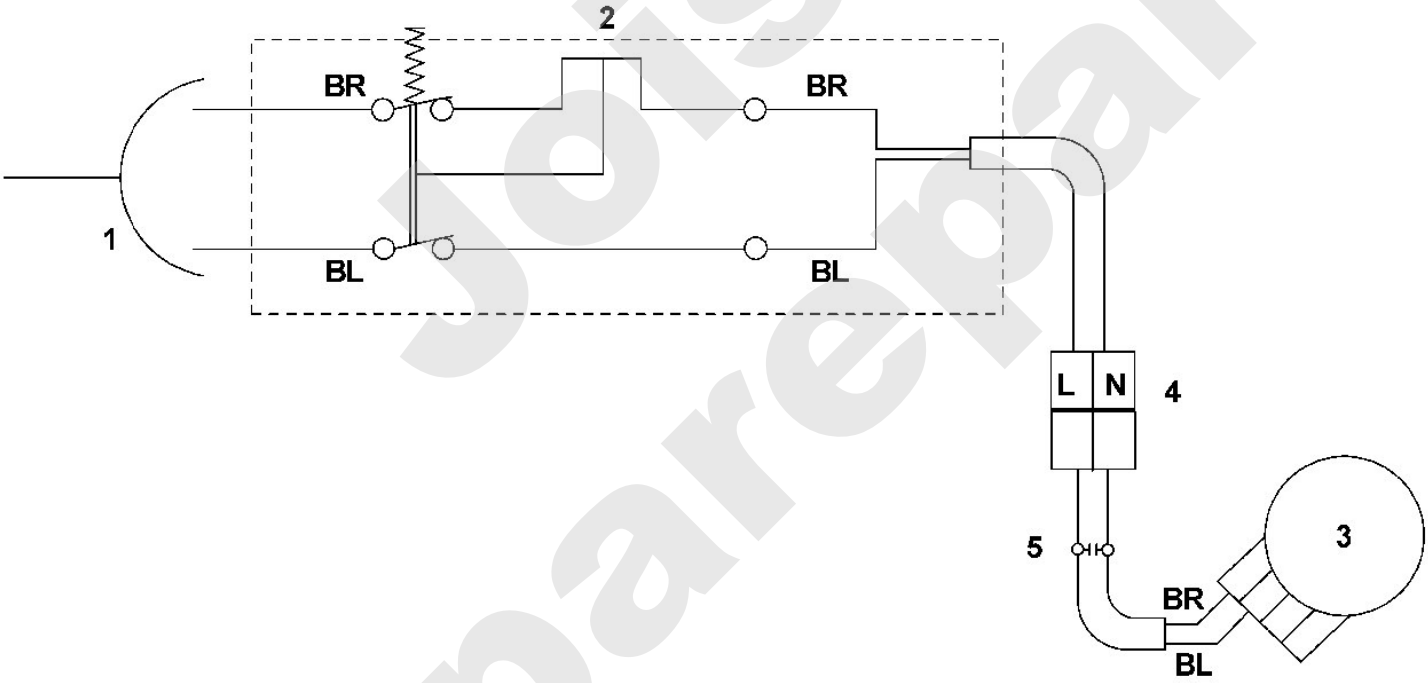

Joist Spareparts

Rasenmäher / Elektro / ME 339.0 C
Stückliste (8/8): H - Sonderwerkzeug

Art.Nr.	*Artikel*	*Bild-Nr.*	*Stk-Zahl*
0000 893 8100	Benennung: Demontagewerkzeug	1	1

Joist Sparepart

Rasenmäher / Elektro / ME 339.0 C
Stückliste (8/8): H - Sonderwerkzeug

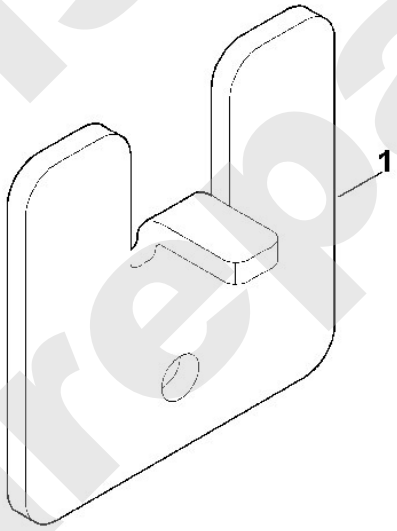

Joist Spareparts