Reiniger / Kehrgeräte / KG 770
Stückliste (1/3): A - Rahmen, Tellerbesen

Art.Nr.	Artikel	Bild-Nr.	Stk-Zahl
4860 730 6204	Benennung: Rahmen	1	1
4860 730 1100	Benennung: Filter	2	2
4860 731 9600	Benennung: Abprallplatte	3	1
4860 738 4500	Benennung: Niederhalter	4	1
4860 731 9200	Benennung: Führungsrolle	5	1
4860 738 4400	Benennung: Knopf	6	1
4860 731 7201	Benennung: Gestänge	7	1
4860 731 9101	Benennung: Drehgriff	8	1
4860 730 2704	Benennung: Lagerbolzen	9	2
9103 021 1850	Benennung: Blechschraube DIN7981-3,9x19	10	14
4860 731 1900	Benennung: Abdeckung	11	1
9503 003 8211	Benennung: Rillenkugellager DIN625-6903-2RS	12	2
4860 731 1300	Benennung: Zahnrad	13	2
9503 003 5540	Benennung: Rillenkugellager DIN625-6805-2RS	14	4
4860 730 7503	Benennung: Rad	15	2
4860 732 1304	Benennung: Mitnehmer	16	1
4860 731 1302	Benennung: Zahnrad	17	1
4860 732 1301	Benennung: * Mitnehmer TI: (016.2015)	18	2
4860 731 1301	Benennung: * Zahnrad TI: (016.2015)	19	2
4860 730 7100	Benennung: Halter	20	2
4860 738 3400	Benennung: Stift	21	1
4860 732 3501	Benennung: Kupplungsgehäuse	22	2
4860 732 1304	Benennung: Mitnehmer	23	2
4860 730 3502	Benennung: * Kupplungsgehäuse links TI: (016.2015)	24	1
4860 732 2301	Benennung: * Kupplungsgehäuse links TI: (016.2015)	25	1
4860 730 3503	Benennung: * Kupplungsgehäuse rechts TI: (016.2015)	26	1
4860 732 2401	Benennung: * Kupplungsgehäuse rechts TI: (016.2015)	27	1
4860 732 1301	Benennung: * Mitnehmer TI: (016.2015)	28	1
4860 730 3808	Benennung: Tellerbesen links	29	1
4860 730 3809	Benennung: Tellerbesen rechts	30	1
4860 007 1012	Benennung: * Satz Tellerbesen KG 770	31	1
4860 732 3404	Benennung: Zahnhülse	32	2
4860 007 1004	Benennung: Satz Schrägrad	33	1
4860 730 0302	Benennung: Schrägrad links	34	1
4860 730 0303	Benennung: Schrägrad rechts	35	1
9468 621 0330	Benennung: Sicherungsring 6x0,7	36	1

Joist Sparepart

Reiniger / Kehrgeräte / KG 770
Stückliste (1/3): A - Rahmen, Tellerbesen

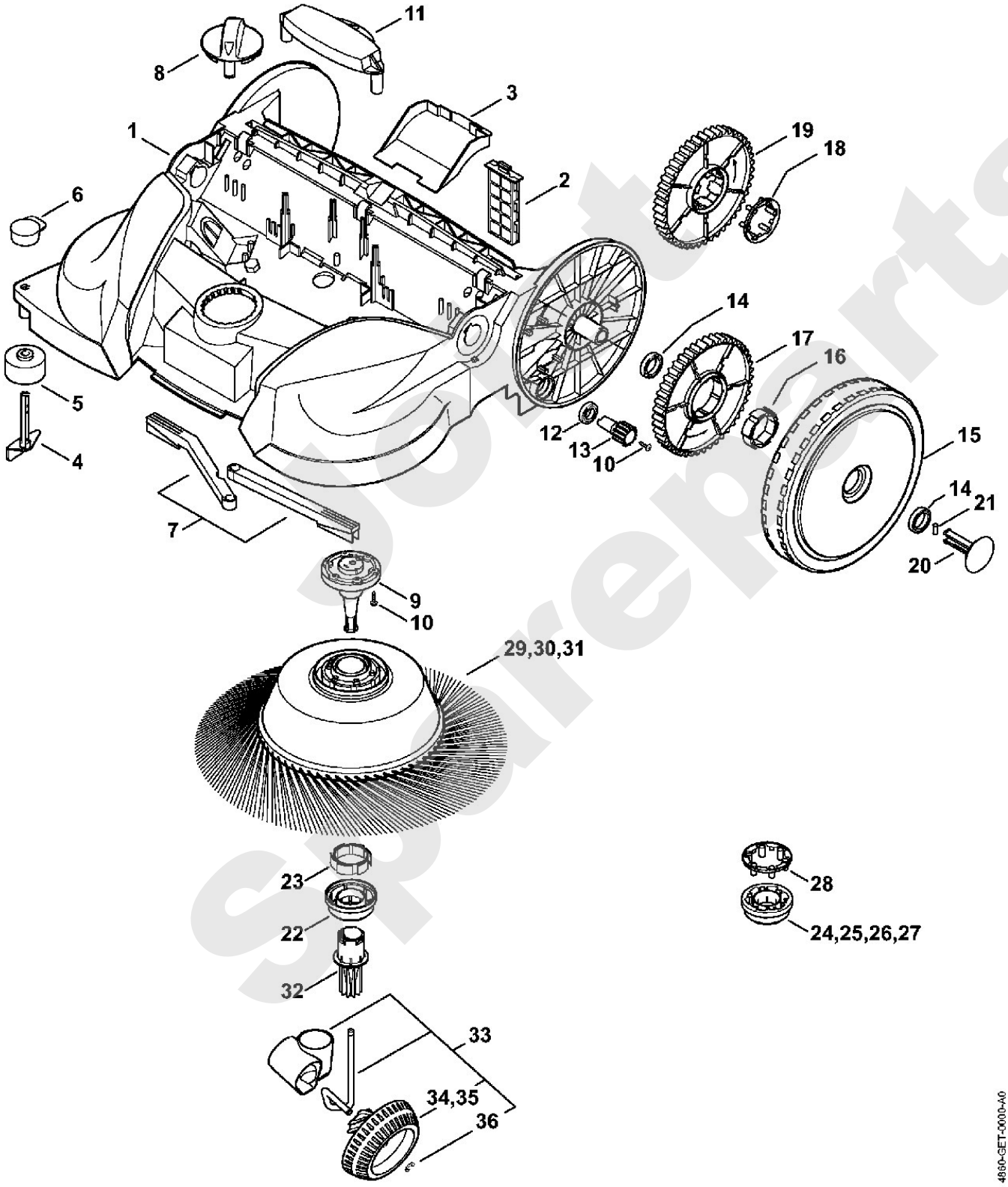

Reiniger / Kehrgeräte / KG 770
Stückliste (2/3): B - Behälter, Griffrohr

Art.Nr.	Artikel	Bild-Nr.	Stk-Zahl
4860 730 6902	Benennung: Behälter	1	1
4860 967 7200	Benennung: Warnhinweis Piktogramm KG	2	1
4860 730 7501	Benennung: Rad	3	1
4860 730 9901	Benennung: Kehrplatte	4	1
4860 731 9300	Benennung: Kehrlippe	5	1
4860 007 1001	Benennung: Satz Dichtlippen		1
	Benennung: Dichtlippe (D)	6	2
	Benennung: Dichtlippe links (D)	7	1
	Benennung: Dichtlippe rechts (D)	8	1
9503 003 8211	Benennung: Rillenkugellager DIN625-6903-2RS	9	2
4860 732 0200	Benennung: Aufnahme	10	2
4860 732 1700	Benennung: Walze	11	1
4860 790 1700	Benennung: Griffrohr	12	1
4860 731 9401	Benennung: Rastfeder	13	2
4860 791 1900	Benennung: Griffrohrhalter	14	2
4860 730 0500	Benennung: Haube	15	1

Joist Spareparts

Reiniger / Kehrgeräte / KG 770
Stückliste (2/3): B - Behälter, Griffrohr

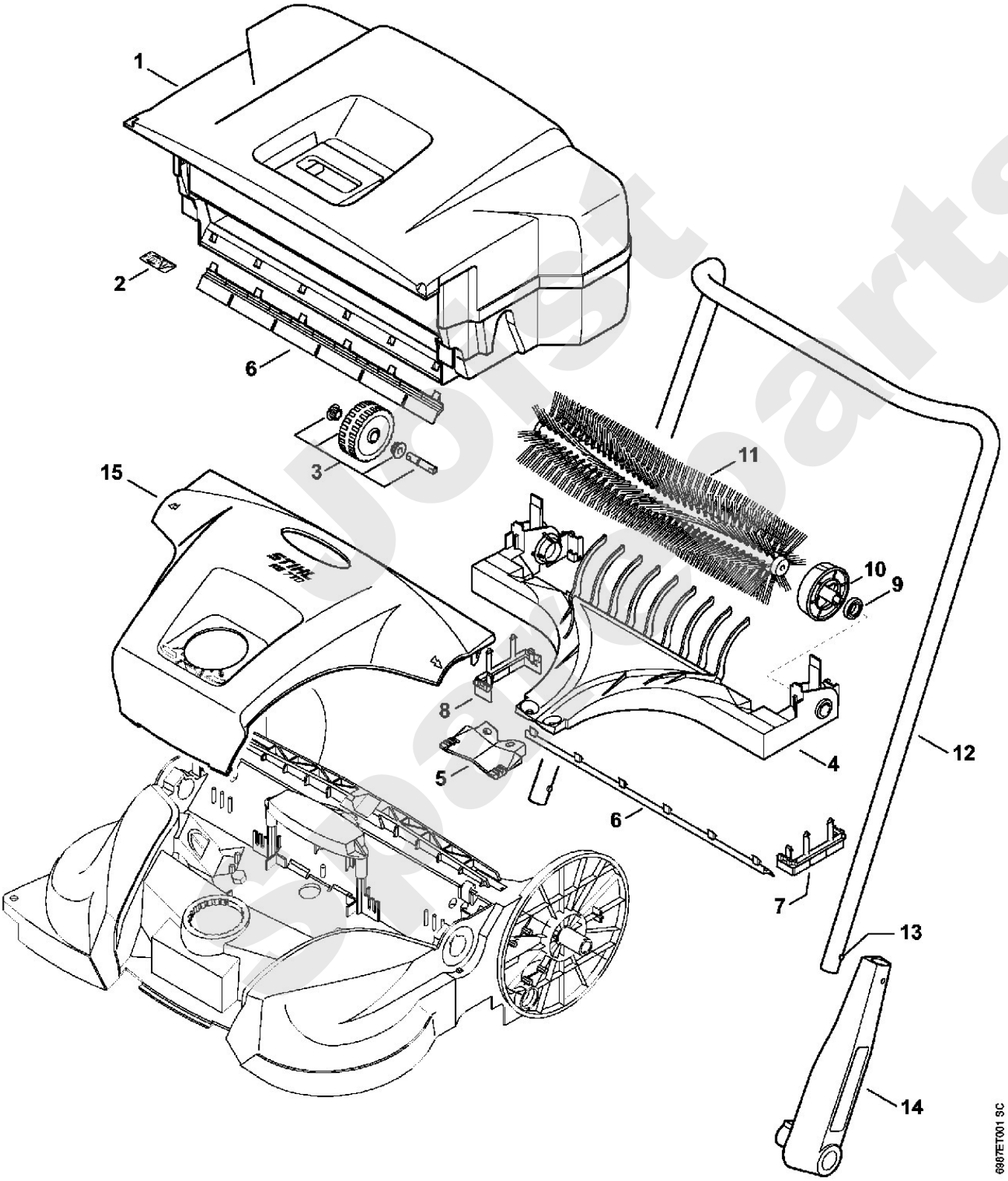

Reiniger / Kehrgeräte / KG 770
Stückliste (3/3): C - Maschinennummer

Art.Nr.	Artikel	Bild-Nr.	Stk-Zahl
	Benennung: Position der Maschinennummer (D)	1	1

Joist Sparepart

Reiniger / Kehrgeräte / KG 770
Stückliste (3/3): C - Maschinennummer

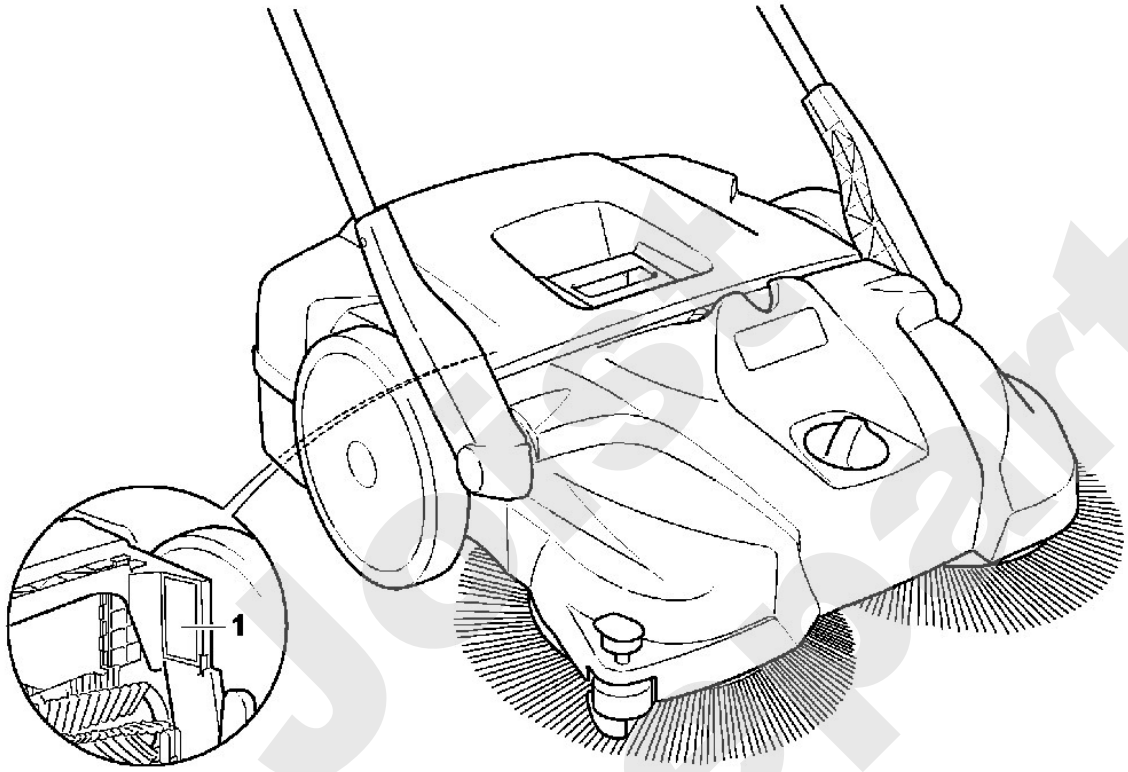

4860-GET-0005-A0

Jest Spareparts