Motorgeräte / Hoch-Entaster / HT 56 C-E
Stückliste (1/16): A - Kurbelgehäuse, Zylinder

Art.Nr.	Artikel	Bild-Nr.	Stk-Zahl
4144 021 0301	Benennung: Kurbelgehäuse	1	1
9639 003 1230	Benennung: WDR DIN3760-AS12x22x7	2	2
4144 020 2050	Benennung: Kugellager		1
	Benennung: Kugellager DIN625-6201 (D)	3	2
	Benennung: Scheibe 9x15x0,2 (D)	4	2
4144 030 0400	Benennung: Kurbelwelle TI: (25.2005)	5	1
4144 021 2500	Benennung: Kurbelwanne	6	1
4144 029 2301	Benennung: Zylinderdichtung	7	1
4144 020 1200	Benennung: Zylinder mit Kolben Ø 34 mm	8	1
4144 030 2002	Benennung: Kolben Ø 34 mm	9	1
4144 034 3000	Benennung: Verdichtungsring Ø 34x1,2 mm	10	1
9463 650 0805	Benennung: Sprengring DIN73130-C8x0,7	11	1
4241 034 1500	Benennung: Kolbenbolzen 8x5x22	12	1
9075 478 4268	Benennung: Schraube IS-D5x60	13	4
4140 190 2010	Benennung: Mitnehmer	14	1
0000 998 0612	Benennung: Schenkelfeder	15	2
4133 195 7201	Benennung: Klinke	16	2
0000 400 7011	Benennung: Zündkerze NGK CMR6H	17	1
0783 830 2000	Benennung: Silikondichtmasse HT rot (B)	18	1
4144 007 1012	Benennung: Dichtungssatz		1

Joist Spareparts

Motorgeräte / Hoch-Entaster / HT 56 C-E
Stückliste (1/16): A - Kurbelgehäuse, Zylinder

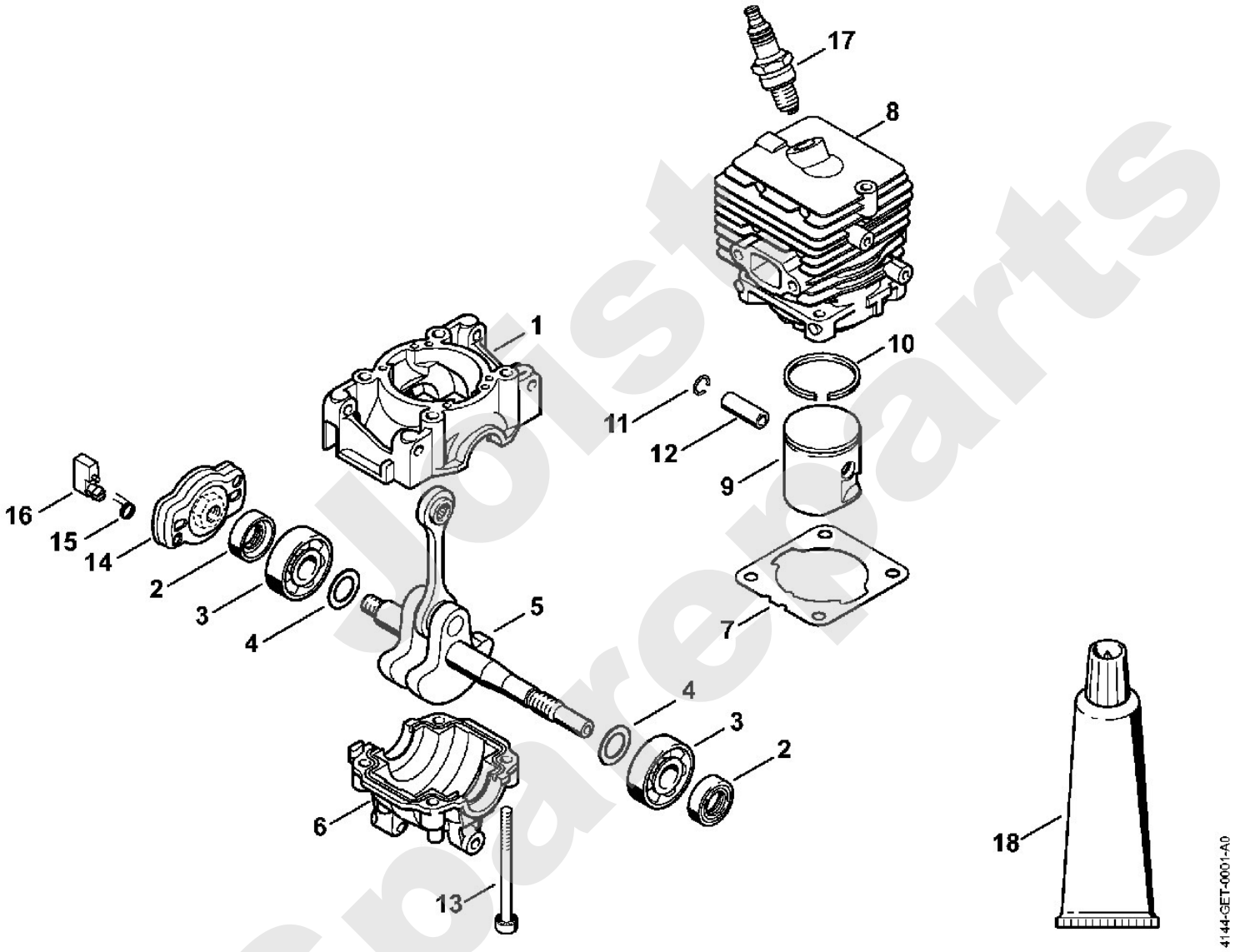

Motorgeräte / Hoch-Entaster / HT 56 C-E
Stückliste (2/16): L - Getriebe

Art.Nr.	Artikel	Bild-Nr.	Stk-Zahl
4182 640 0151	Benennung: Getriebe Ausführungsart: HT 56 C-E Z	1	1
4182 640 1402	Benennung: Gehäuse Ausführungsart: HT 56 C-E Z	2	1
0000 350 0539	Benennung: Tankverschluss Ausführungsart: HT 56 C-E Z	3	1
9645 948 2470	Benennung: RDR A 23x3-NBR78 Ausführungsart: HT 56 C-E Z	4	1
4182 641 3200	Benennung: Ölleitung Ausführungsart: HT 56 C-E Z	5	1
0000 664 2412	Benennung: Bundschraube D8 Ausführungsart: HT 56 C-E Z	6	1
0000 664 2415	Benennung: Bundschraube D9/M8 (B) Ausführungsart: HT 56 C-E Z	7	1
1128 640 9100	Benennung: Ventil Ausführungsart: HT 56 C-E Z	8	1
4182 640 3400	Benennung: Ölschlauch Ausführungsart: HT 56 C-E Z	9	1
1123 640 3800	Benennung: Saugkopf Ausführungsart: HT 56 C-E Z	10	1
9645 945 7552	Benennung: RDR N 12x2-NBR70 Ausführungsart: HT 56 C-E Z	11	1
4182 640 3200	Benennung: Ölpumpe 0,55 Ausführungsart: HT 56 C-E Z	12	1
4182 640 0552	Benennung: Getriebegehäuse Ausführungsart: HT 56 C-E Z	13	1
4182 640 7314	Benennung: Ritzelsatz Ausführungsart: HT 56 C-E Z	14	1
4182 007 1004	Benennung: Satz Kugellager Ausführungsart: HT 56 C-E Z	15	2
4182 640 7100	Benennung: Schnecke Ausführungsart: HT 56 C-E Z	16	1
9022 371 1073	Benennung: Schraube IS-M5x32-10.9 Ausführungsart: HT 56 C-E Z	17	2
9075 478 4168	Benennung: Schraube IS-D5x32 Ausführungsart: HT 56 C-E Z	18	3
4182 641 1001	Benennung: Gehäuse Ausführungsart: HT 56 C-E Z	19	1
9485 648 1694	Benennung: Tellerfeder 28x10,2x1,25 Ausführungsart: HT 56 C-E Z	20	3
4182 642 7500	Benennung: Bundschraube M5 Ausführungsart: HT 56 C-E Z	21	1
1123 007 1004	Benennung: Satz Stirnrad / Spannschraube Ausführungsart: HT 56 C-E Z	22	1
1129 640 1900	Benennung: Spannschieber Ausführungsart: HT 56 C-E Z	23	1
1123 664 1400	Benennung: Druckstück Ausführungsart: HT 56 C-E Z	24	1
4182 664 2200	Benennung: Abdeckung Ausführungsart: HT 56 C-E Z	25	1
4182 664 1001	Benennung: Seitenblech Ausführungsart: HT 56 C-E Z	26	1
4182 664 1000	Benennung: Seitenblech Ausführungsart: HT 56 C-E Z	27	1
9104 003 8600	Benennung: Schraube P3x10 Ausführungsart: HT 56 C-E Z	28	4
4182 640 1701	Benennung: Kettenraddeckel Ausführungsart: HT 56 C-E Z	29	1
0000 995 0800	Benennung: Bundmutter M8 Ausführungsart: HT 56 C-E Z	30	1
0000 967 7337	Benennung: Warnhinweis Piktogramm HT Ausführungsart: HT 56 C-E Z	31	1
0000 967 7507	Benennung: Warnhinweis Ausführungsart: HT 56 C-E Z	32	1

Gist Spareparts

Motorgeräte / Hoch-Entaster / HT 56 C-E
Stückliste (2/16): L - Getriebe

Art.Nr.	Artikel	Bild-Nr.	Stk-Zahl
0000 640 2001	Benennung: Kettenrad 1/4" Picco 8Z Ausführungsart: HT 56 C-E Z	33	1
0000 640 2002	Benennung: Kettenrad 3/8" Picco 6Z Ausführungsart: HT 56 C-E Z	34	1
0000 640 2003	Benennung: Kettenrad 3/8" Picco 7Z Ausführungsart: HT 56 C-E Z	35	1
4182 162 8900	Benennung: Scheibe Ausführungsart: HT 56 C-E Z	36	2
3005 008 3403	Benennung: Führungsschiene 25 cm 1,1 mm / 1/4" Picco Ausführungsart: HT 56 C-E Z	37	1
3670 005 0056	Benennung: 71PM3 Kette Picco Micro Ausführungsart: HT 56 C-E Z	38	1
0000 890 3402	Benennung: Kombischlüssel Ausführungsart: HT 56 C-E Z	39	1
0781 120 1004	Benennung: Getriebefett 40 g (B) Ausführungsart: HT 56 C-E Z	40	1

Joist Spareparts

Motorgeräte / Hoch-Entaster / HT 56 C-E
Stückliste (2/16): L - Getriebe

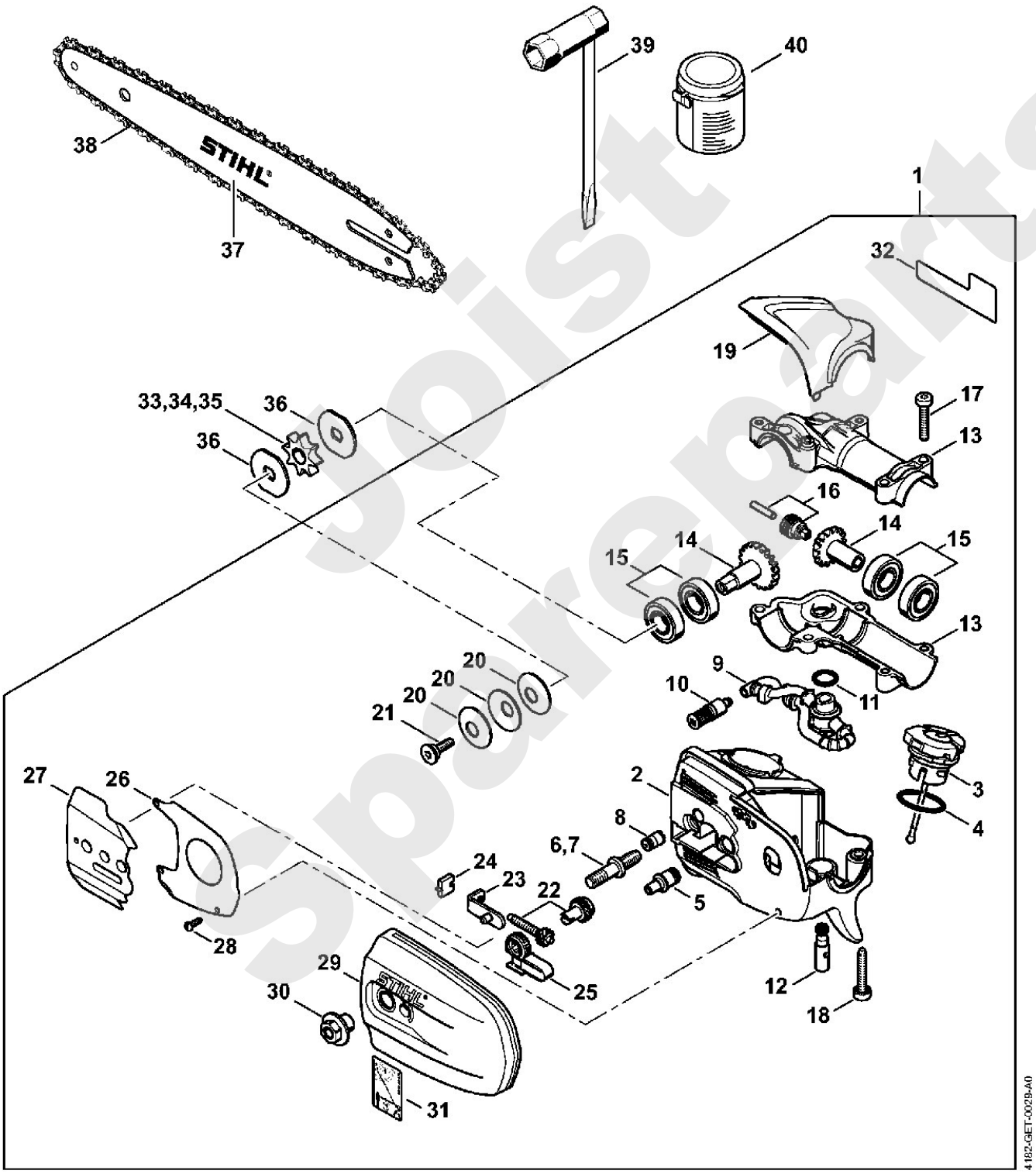

Spolist Sparreparts

Motorgeräte / Hoch-Entaster / HT 56 C-E
Stückliste (3/16): B - Anwerfvorrichtung

Art.Nr.	Artikel	Bild-Nr.	Stk-Zahl
4144 190 4013	Benennung: Anwerfvorrichtung		1
4144 190 0406	Benennung: Starterdeckel	1	1
9416 868 6650	Benennung: Niet DIN7340-BK6,5x0,5x8,8	2	1
4180 190 0600	Benennung: Rückholfeder	3	1
4144 195 0401	Benennung: Seilrolle	4	1
4137 195 8200	Benennung: Anwerfseil Ø 2,7x910 mm	5	1
0000 930 2281	Benennung: Anwerfseil Ø 2,7 mm x 30,8 m (A,B)		1
4149 195 3500	Benennung: Feder	6	1
4144 195 2001	Benennung: Mitnehmer	7	1
9104 003 0960	Benennung: Schraube P5,5x12	8	1
4140 195 3400	Benennung: Griff	9	1
4144 190 0400	Benennung: * Starterdeckel TI: (48.2013)	10	1
4144 190 1111	Benennung: * Seilrolle mit Rückholfeder TI: (48.2013)	11	1
4237 195 8200	Benennung: * Anwerfseil Ø 2,7x1010 mm TI: (48.2013)	12	1
4144 195 2000	Benennung: * Mitnehmer TI: (48.2013)	13	1
9455 621 0750	Benennung: * Sicherungsring DIN471-9x1 TI: (48.2013)	14	1
4139 967 1500	Benennung: Typenschild HT 56 C	15	1
0000 951 1100	Benennung: Schraube IS-D5x20	16	3
4139 967 7200	Benennung: Warnhinweis Piktogramm HT	17	1

Jorst Spareparts

Motorgeräte / Hoch-Entaster / HT 56 C-E
Stückliste (3/16): B - Anwerfvorrichtung

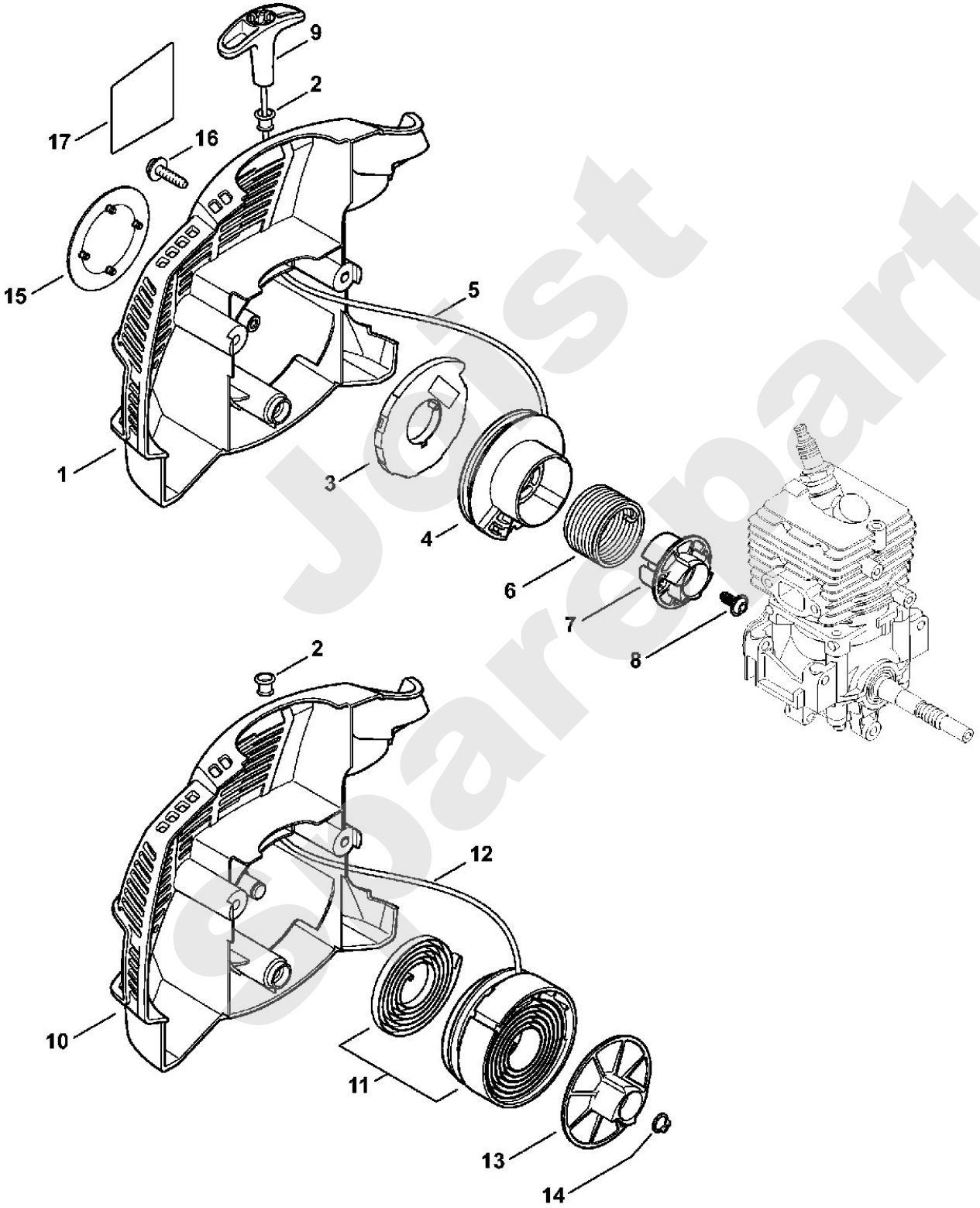

Jetst Spareparts

Motorgeräte / Hoch-Entaster / HT 56 C-E
Stückliste (4/16): M - Winkelgetriebe

Art.Nr.	Artikel	Bild-Nr.	Stk-Zahl
4138 640 0201	Benennung: Winkelgetriebe (B)		1
4138 641 0302	Benennung: Getriebegehäuse (B)	1	1
4138 641 0303	Benennung: Getriebegehäuse (B)	2	1
4138 640 7304	Benennung: Ritzelsatz (B)	3	1
	Benennung: Welle (B,D)	4	1
9503 003 5040	Benennung: Kugellager DIN625-6000-RS (B)	5	2
9503 003 0120	Benennung: Kugellager DIN625-6000-2Z (B)	6	2
9455 621 0850	Benennung: Sicherungsring DIN471-10x1 (B)	7	2
4138 711 0201	Benennung: Führungsrohr (B)	8	1
4137 711 2101	Benennung: Stopfen (B)	9	1
9022 371 1050	Benennung: Schraube IS-M5x25-12.9 (B)	10	8
9291 021 0120	Benennung: Scheibe DIN125-A5,3 (B)	11	4
0812 370 1000	Benennung: Schraubendreher T27x120x70 (B)	12	1
0783 830 2000	Benennung: Silikondichtmasse HT rot (B)	13	1
0781 120 1118	Benennung: Getriebefett 225 g (A,B)		1

Joist Spareparts

Motorgeräte / Hoch-Entaster / HT 56 C-E
Stückliste (4/16): M - Winkelgetriebe

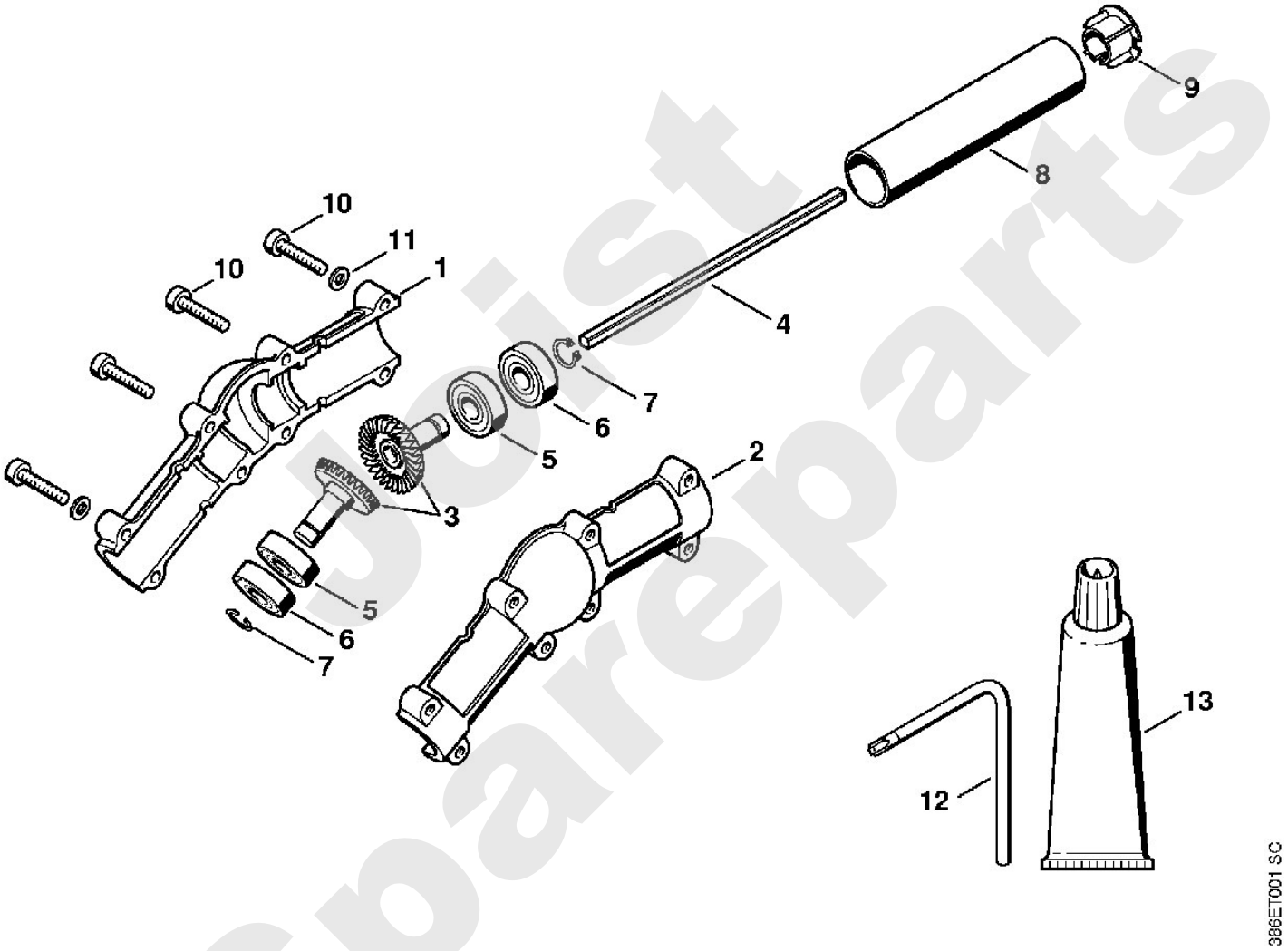

Spareparts

Motorgeräte / Hoch-Entaster / HT 56 C-E
Stückliste (5/16): C - Schalldämpfer

Art.Nr.	Artikel	Bild-Nr.	Stk-Zahl
4144 140 0604	Benennung: Schalldämpfer Ausführungsart: HT 56 C-E	1	1
4144 140 0607	Benennung: Schalldämpfer USA, CDN Ausführungsart: HT 56 C-E Z	2	1
4144 141 9000	Benennung: Gitter USA, CDN Ausführungsart: HT 56 C-E Z	3	1
9099 021 0810	Benennung: Blechschraube DIN7971-4,2x9,5 USA, CDN Ausführungsart: HT 56 C-E Z	4	1
9075 478 4268	Benennung: Schraube IS-D5x60	5	2
4144 149 0600	Benennung: Schalldämpferdichtung	6	1
9075 478 4136	Benennung: * Schraube IS-D5x20	7	2
4144 007 1012	Benennung: Dichtungssatz		1

Joist Spareparts

Motorgeräte / Hoch-Entaster / HT 56 C-E
Stückliste (5/16): C - Schalldämpfer

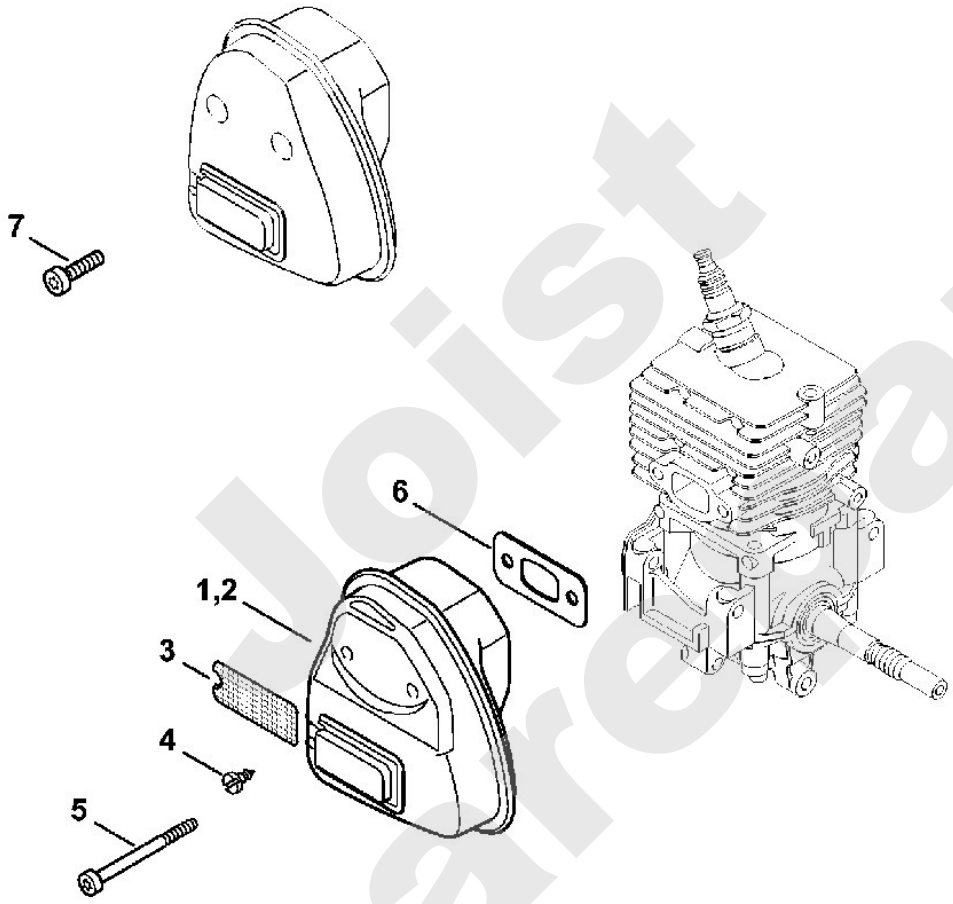

0414ET022 AM

Joist Spareparts

Motorgeräte / Hoch-Entaster / HT 56 C-E
Stückliste (6/16): N - Getriebe (f. ältere Bauart)

Art.Nr.	Artikel	Bild-Nr.	Stk-Zahl
4182 640 0118	Benennung: * Getriebe TI: (038.2016)		1
4182 641 0300	Benennung: * Getriebegehäuse TI: (15.2013) ,(038.2016)	1	1
4138 640 3200	Benennung: * Ölpumpe TI: (038.2016)	2	1
4182 640 7300	Benennung: * Ritzelsatz 1:1 TI: (038.2016)	3	1
9503 003 9860	Benennung: * Kugellager DIN625-609-2RS TI: (038.2016)	4	1
9503 003 5190	Benennung: * Kugellager DIN625-6001-2RS TI: (038.2016)	5	1
9503 003 5030	Benennung: * Kugellager DIN625-6000-2RS TI: (038.2016)	6	2
9455 621 0850	Benennung: * Sicherungsring DIN471-10x1 TI: (038.2016)	7	1
4138 641 0400	Benennung: * Getriebedeckel TI: (038.2016)	8	1
9022 371 1050	Benennung: * Schraube IS-M5x25-12.9 TI: (038.2016)	9	8
4138 642 8201	Benennung: * Ring TI: (038.2016)	10	1
4182 162 8900	Benennung: * Scheibe TI: (038.2016)	11	2
0000 640 2001	Benennung: * Kettenrad 1/4" Picco 8Z TI: (038.2016)	12	1
4138 640 2000	Benennung: * Kettenrad 1/4" 8Z TI: (038.2016)	13	1
9485 648 1694	Benennung: * Tellerfeder 28x10,2x1,25 TI: (038.2016)	14	3
1208 162 4200	Benennung: * Bundschraube TI: (038.2016)	15	1
0000 953 1402	Benennung: * Stiftschraube M8 TI: (038.2016)	16	1
1128 640 9100	Benennung: * Ventil TI: (038.2016)	17	1
4138 353 2700	Benennung: * Verbindungsstück TI: (038.2016)	18	1
1117 647 6801	Benennung: * Sieb TI: (038.2016)	19	1
0783 830 2000	Benennung: * Silikondichtmasse HT rot (B) TI: (038.2016)	20	1
0781 120 1004	Benennung: * Getriebefett 40 g (B) TI: (038.2016)	21	1

Joist Spareparts

Motorgeräte / Hoch-Entaster / HT 56 C-E
Stückliste (6/16): N - Getriebe (f. ältere Bauart)

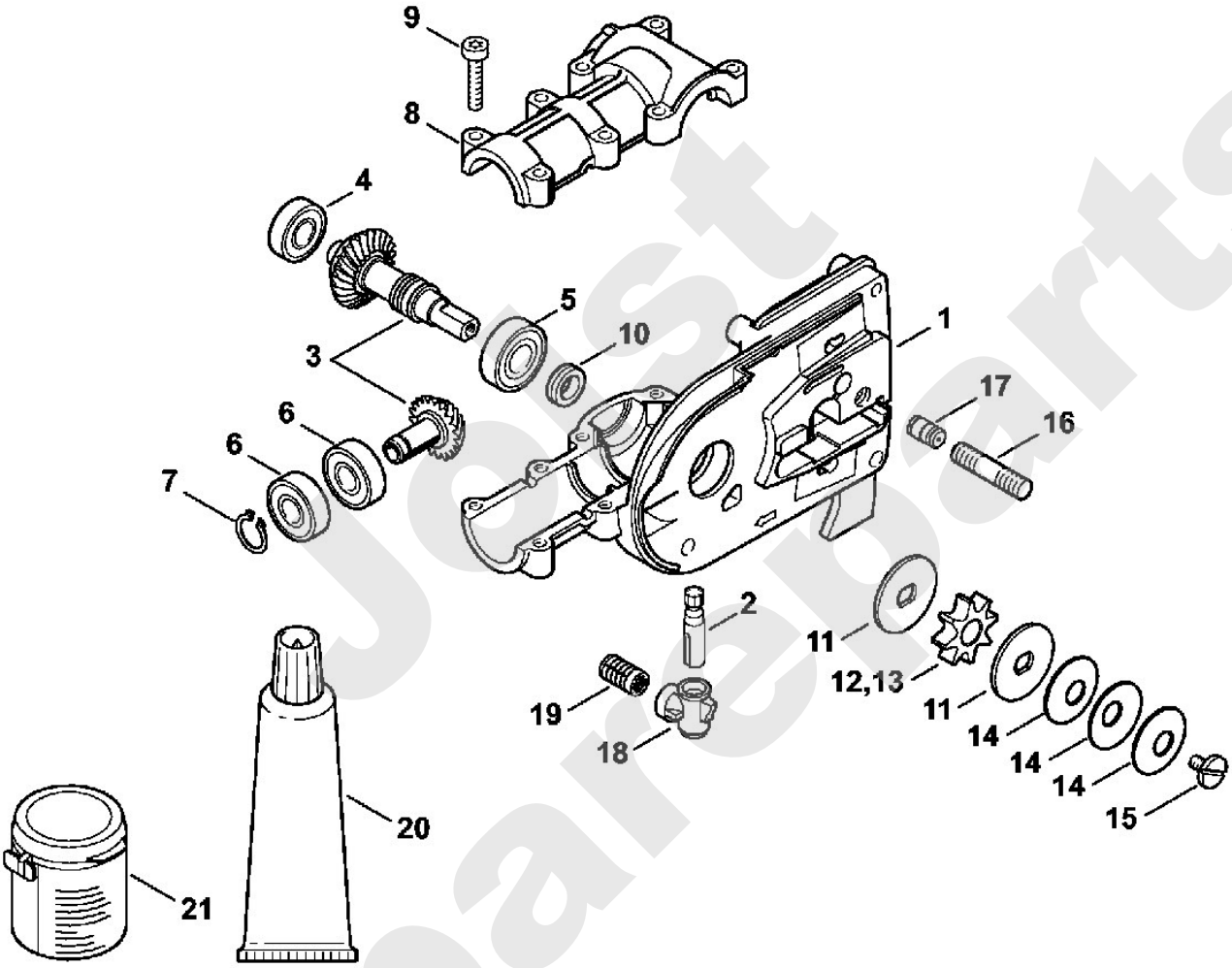

Jost Spareparts

Motorgeräte / Hoch-Entaster / HT 56 C-E
Stückliste (7/16): D - Zündanlage, Kupplung

Art.Nr.	Artikel	Bild-Nr.	Stk-Zahl
4139 400 1301	Benennung: Zündmodul Ausführungsart: HT 56 C-E	1	1
4139 400 1300	Benennung: * Zündmodul Ausführungsart: HT 56 C-E TI: (49.2013)	2	1
4144 400 1320	Benennung: Zündmodul USA Ausführungsart: HT 56 C-E Z	3	1
4144 400 1303	Benennung: * Zündmodul USA Ausführungsart: HT 56 C-E Z TI: (49.2013)	4	1
4144 442 0400	Benennung: Isolierschlauch	5	1
0000 998 0618	Benennung: Schenkelfeder	6	1
4144 405 1000	Benennung: Zündleitungsstecker	7	1
4144 405 8100	Benennung: * Schutzkappe USA Ausführungsart: HT 56 C-E Z TI: (48.2013)	8	1
4139 405 8100	Benennung: Schutzkappe Ausführungsart: HT 56 C-E	9	1
4144 442 0401	Benennung: * Isolierschlauch TI: (32.2010)	10	1
4144 405 8101	Benennung: * Schutzkappe TI: (32.2010)	11	1
4144 448 1200	Benennung: * Kabelhalter TI: (32.2010)	12	2
4241 405 8000	Benennung: Isolierstück	13	1
9291 021 0100	Benennung: Scheibe DIN125-A4,3	14	2
9075 478 3018	Benennung: Schraube IS-D4x18	15	2
4144 400 1203	Benennung: Schwungrad TI: (25.2005)	16	1
4144 400 1202	Benennung: * Schwungrad TI: (25.2005) ,(49.2013)	17	1
4140 160 2005	Benennung: Kupplung	18	1
4140 162 7901	Benennung: Zugfeder	19	2
	Benennung: Tellerfeder 31,7x20,4x0,4 (D)	20	1
4140 162 8900	Benennung: Scheibe	21	1
4139 160 2901	Benennung: Kupplungstrommel	22	1

Spareparts

Motorgeräte / Hoch-Entaster / HT 56 C-E
Stückliste (7/16): D - Zündanlage, Kupplung

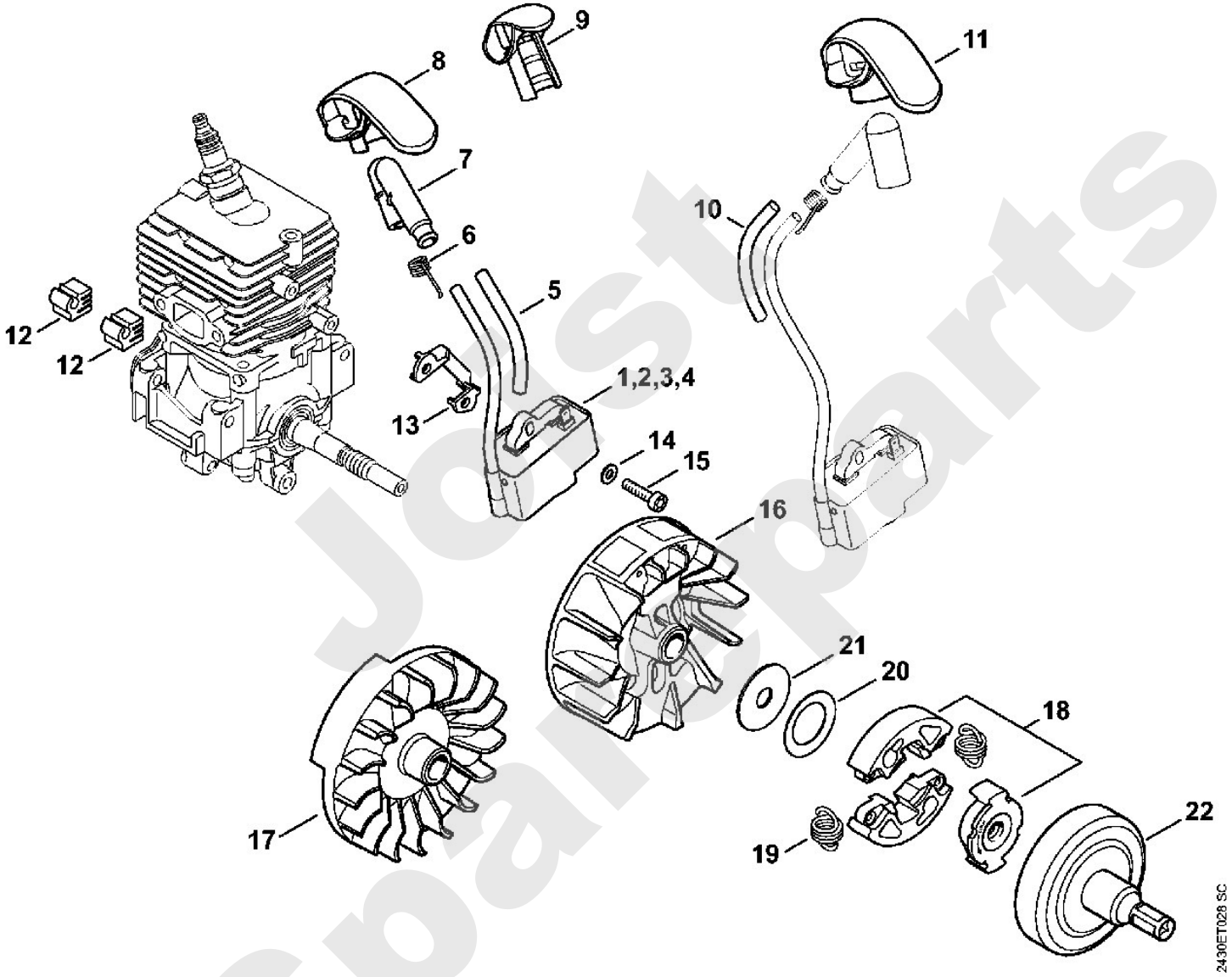

Jost Spareparts

Motorgeräte / Hoch-Entaster / HT 56 C-E
Stückliste (8/16): O - Öltank, Kettenraddeckel (f. ältere Bauart)

Art.Nr.	Artikel	Bild-Nr.	Stk-Zahl
4182 350 0300	Benennung: * Öltank TI: (08.2012) ,(038.2016)	1	1
4138 351 1000	Benennung: * Dichtung TI: (038.2016)	2	1
0000 951 1100	Benennung: * Schraube IS-D5x20 TI: (038.2016)	3	4
0000 350 0537	Benennung: * Tankverschluss TI: (08.2012) ,(038.2016)	4	1
9645 948 2470	Benennung: * RDR A 23x3-NBR78 TI: (038.2016)	5	1
1123 648 6600	Benennung: * Gleitleiste TI: (038.2016)	6	2
1129 007 1000	Benennung: * Satz Stirnrad / Spannschraube TI: (038.2016)	7	1
1123 640 1900	Benennung: * Spannschieber TI: (038.2016)	8	1
1123 664 1400	Benennung: * Druckstück TI: (038.2016)	9	1
1123 664 2200	Benennung: * Abdeckung TI: (038.2016)	10	1
4138 640 1703	Benennung: * Kettenraddeckel Ausführungsart: HT 56 C-E TI: (038.2016)	11	1
4138 640 1701	Benennung: * Kettenraddeckel USA Ausführungsart: HT 56 C-E Z TI: (038.2016)	12	1
0000 961 1409	Benennung: * Ring TI: (038.2016)	13	1
0000 967 7507	Benennung: * Warnhinweis USA Ausführungsart: HT 56 C-E Z TI: (038.2016)	14	1
0000 967 7337	Benennung: * Warnhinweis Piktogramm HT TI: (038.2016)	15	1
0000 955 0801	Benennung: * Sechskantmutter M8 TI: (038.2016)	16	1
3670 000 0056	Benennung: * 71PM3 Kette Picco Micro TI: (038.2016)	17	1
3670 005 0056	Benennung: * 71PM3 Kette Picco Micro USA Ausführungsart: HT 56 C-E Z TI: (038.2016)	18	1
3670 002 0056	Benennung: * 71PM3 Kette Picco Micro CDN Ausführungsart: HT 56 C-E Z TI: (038.2016)	19	1
3005 008 3403	Benennung: * Führungsschiene 25 cm 1,1 mm / 1/4" Picco TI: (038.2016)	20	1
3661 000 0056	Benennung: * 13RMS Kette Rapid Micro Spezial TI: (038.2016)	21	1
3661 005 0056	Benennung: * 13RMS Kette Rapid Micro Spezial USA Ausführungsart: HT 56 C-E Z TI: (038.2016)	22	1
3005 816 4203	Benennung: * Führungsschiene Duromatic C 25 cm 1,3 mm TI: (038.2016)	23	1

polist spareparts

Motorgeräte / Hoch-Entaster / HT 56 C-E
Stückliste (8/16): O - Öltank, Kettenraddeckel (f. ältere Bauart)

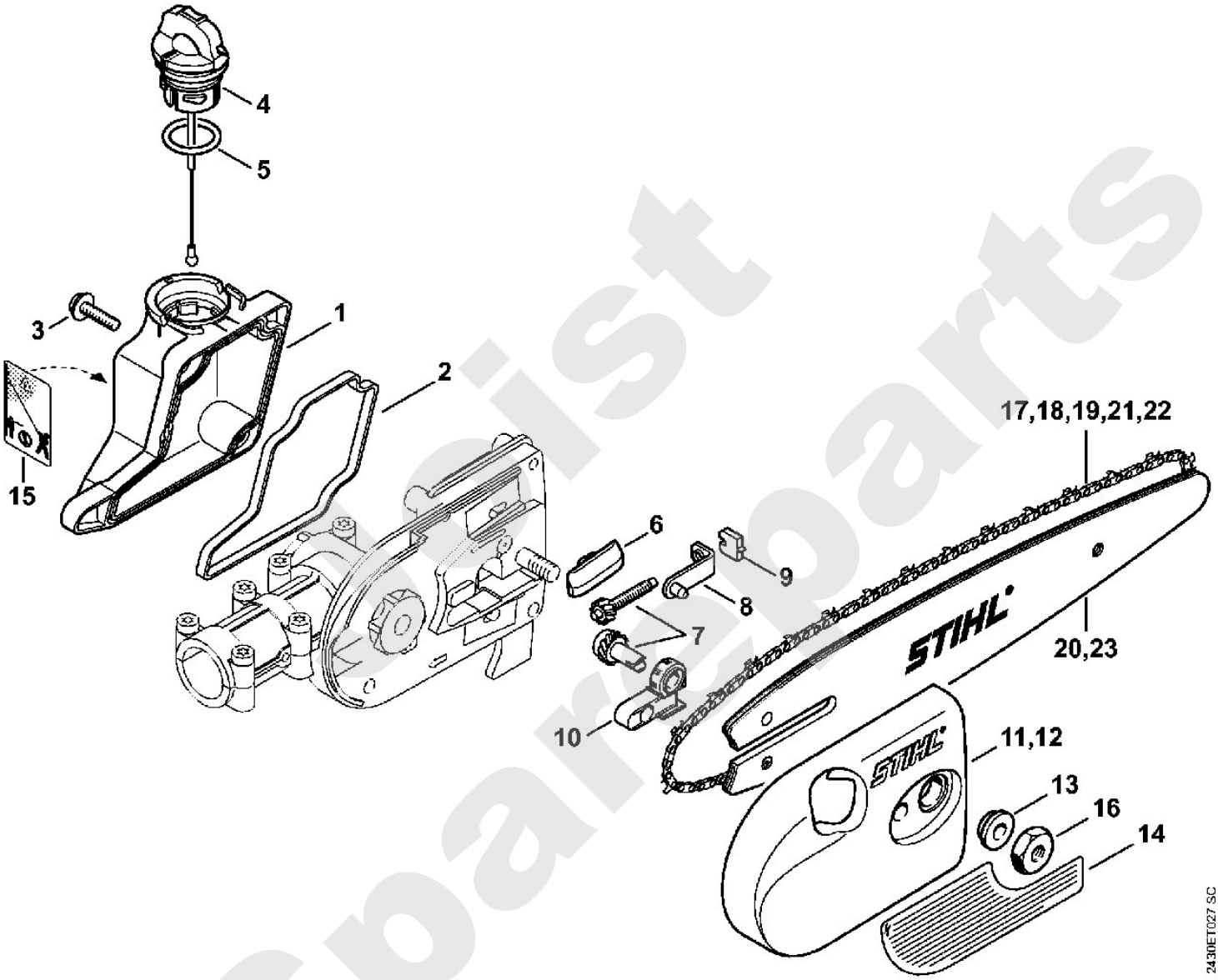

Spareparts

Motorgeräte / Hoch-Entaster / HT 56 C-E
Stückliste (9/16): E - Motorgehäuse

Art.Nr.	Artikel	Bild-Nr.	Stk-Zahl
4144 020 3027	Benennung: Motorgehäuse Ausführungsart: HT 56 C-E	1	1
4144 020 3028	Benennung: Motorgehäuse USA Ausführungsart: HT 56 C-E Z	2	1
0000 350 0527	Benennung: Tankverschluss	3	1
9645 951 3890	Benennung: RDR A 35x3-FPM 80	4	1
0000 350 0900	Benennung: Seil	5	1
0000 350 5807	Benennung: Tanklüftung	6	1
	Benennung: Schlauch 3,1x5,7x53 mm, R3 (D)	7	1
	Benennung: Schlauch 3,1x5,7x85 mm, R3 (D)	8	1
0000 930 2803	Benennung: Schlauch 3,1x5,7 mm x 1 m, R3 (A,B)		1
4144 358 0800	Benennung: Schlauch	9	1
0000 350 3513	Benennung: Saugkopf	10	1
0000 967 4074	Benennung: * Warnhinweis Piktogramm Tankdeckel USA Ausführungsart: HT 56 C-E Z	11	1
4144 791 0806	Benennung: Griffhälfte unten	12	1
4144 180 1104	Benennung: Gaszug	13	1
9074 477 2995	Benennung: Schraube IS-P4x12	14	1
4144 440 1901	Benennung: Leitung	15	1
4144 440 1900	Benennung: Leitung	16	1
4144 430 0200	Benennung: Stoppschalter	17	1
4144 791 5400	Benennung: Halter	18	1
4144 180 1550	Benennung: Gashebel	19	1
	Benennung: Stiftschraube (D)	20	1
4140 182 0800	Benennung: Sperrhebel	21	1
4140 182 4505	Benennung: Schenkelfeder	22	1
	Benennung: Hebel (D)	23	1
4144 182 4501	Benennung: Schenkelfeder	24	1
4144 791 0807	Benennung: Griffhälfte oben	25	1
4144 080 1605	Benennung: Haube	26	1
9075 478 4136	Benennung: Schraube IS-D5x20	27	5
9074 477 4135	Benennung: Schraube IS-P5x20	28	7
4144 020 3018	Benennung: * Motorgehäuse TI: (48.2013)	29	1
4144 084 2500	Benennung: * Luftführung (C)	30	1
4144 180 1100	Benennung: * Gaszug TI: (48.2013)	31	1
4144 080 1600	Benennung: * Haube TI: (48.2013)	32	1
0000 350 0532	Benennung: * Tankverschluss TI: (14.2012)	33	1
9645 948 7734	Benennung: * RDR N 25x3,5 TI: (14.2012)	34	1
0000 967 4056	Benennung: Warnhinweis Funkenschutzsieb USA Ausführungsart: HT 56 C-E Z	35	1

Spareparts

Motorgeräte / Hoch-Entaster / HT 56 C-E
Stückliste (9/16): E - Motorgehäuse

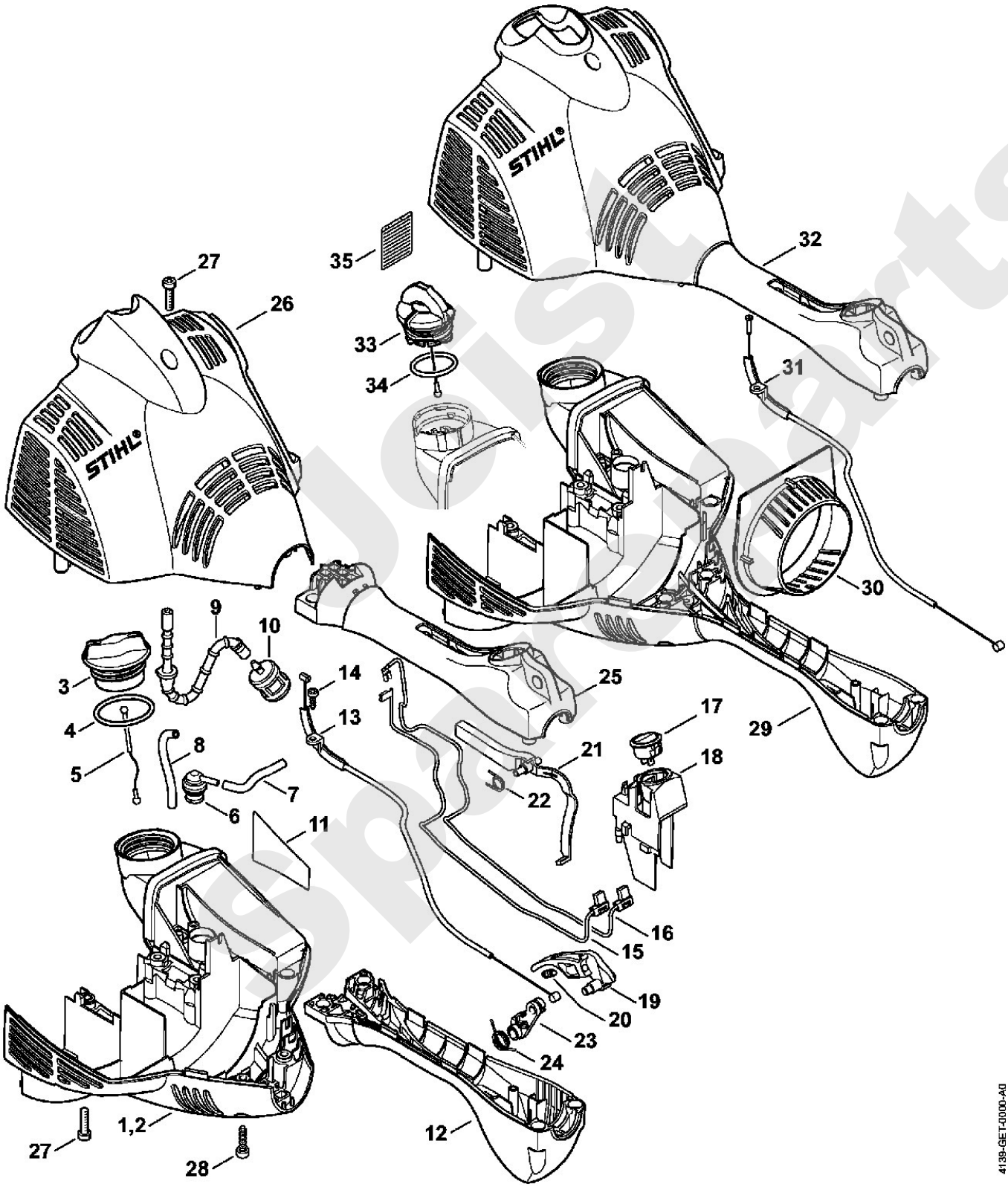

Motorgeräte / Hoch-Entaster / HT 56 C-E
Stückliste (10/16): P - Werkzeuge, Sonderzubehör

Art.Nr.	Artikel	Bild-Nr.	Stk-Zahl
0812 370 1000	Benennung: Schraubendreher T27x120x70	1	1
0000 890 3400	Benennung: Kombischlüssel	2	1
0000 890 2300	Benennung: Schraubendreher (B)	3	1
0000 891 0810	Benennung: Werkzeugtasche (B)	4	1
0000 884 0307	Benennung: Schutzbrille	5	1
4130 710 9000	Benennung: Traggurt	6	1

Joist Spareparts

Motorgeräte / Hoch-Entaster / HT 56 C-E
Stückliste (10/16): P - Werkzeuge, Sonderzubehör

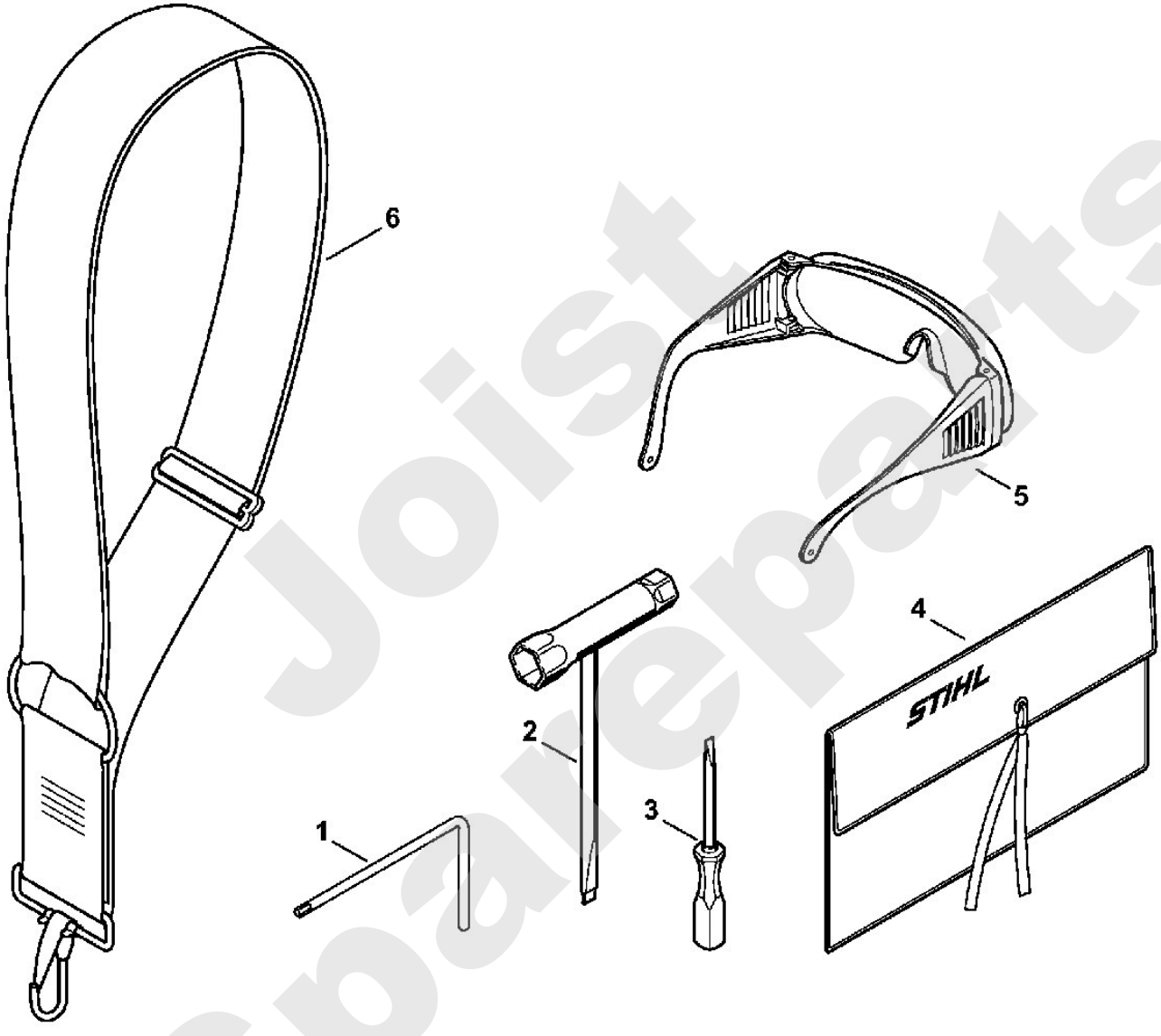

Joist Spareparts

Motorgeräte / Hoch-Entaster / HT 56 C-E
Stückliste (11/16): F - Luftfilter, Zwischenflansch

Art.Nr.	Artikel	Bild-Nr.	Stk-Zahl
4144 124 2800	Benennung: Filter	1	1
9216 261 0700	Benennung: Mutter EN1664-M5-8	2	2
4144 140 2805	Benennung: Filtergehäuse	3	1
4144 121 6900	Benennung: Pralltopf	4	1
4114 149 1205	Benennung: Dichtung	5	1
4144 120 0608	Benennung: Vergaser C1M-S267C	6	1
4144 120 0605	Benennung: * Vergaser C1M-S226A TI: (19.2013) ,(48.2013)	7	1
4144 120 0603	Benennung: * Vergaser C1M-S207 TI: (19.2013)	8	1
4128 129 0900	Benennung: Dichtung	9	1
9075 478 4136	Benennung: Schraube IS-D5x20	10	3
4144 431 2100	Benennung: Steckzunge	11	1
4144 120 2301	Benennung: Zwischenflansch	12	1
4144 129 0900	Benennung: Dichtung	13	1
4144 140 1000	Benennung: Filterdeckel Ausführungsart: HT 56 C-E	14	1
4144 140 1001	Benennung: Filterdeckel USA Ausführungsart: HT 56 C-E Z	15	1
0000 951 1105	Benennung: Schraube IS-P5x14	16	1
0000 967 4074	Benennung: * Warnhinweis Piktogramm Tankdeckel USA Ausführungsart: HT 56 C-E Z	17	1
0000 967 7222	Benennung: Warnhinweis Piktogramm Tankdeckel USA Ausführungsart: HT 56 C-E Z	18	1
0000 967 3605	Benennung: * Warnhinweis Piktogramm Tankdeckel USA Ausführungsart: HT 56 C-E Z TI: (14.2012)	19	1
4144 007 1012	Benennung: Dichtungssatz		1

Jorist Spareparts

Motorgeräte / Hoch-Entaster / HT 56 C-E
Stückliste (11/16): F - Luftfilter, Zwischenflansch

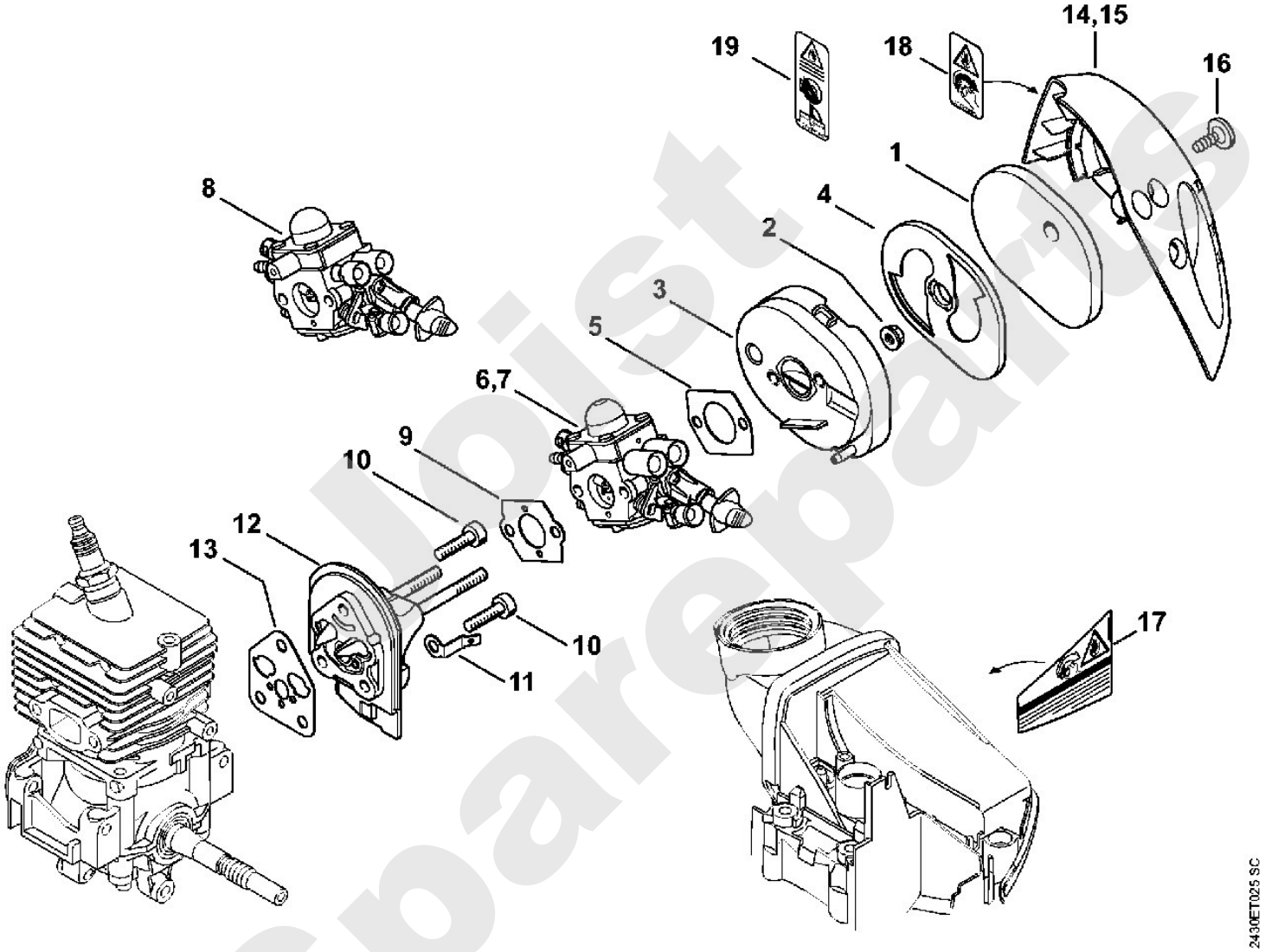

Upist Spareparts

Motorgeräte / Hoch-Entaster / HT 56 C-E
Stückliste (12/16): Q - Maschinennummer

Art.Nr.	Artikel	Bild-Nr.	Stk-Zahl
	Benennung: Position der Maschinennummer	1	1

Joist Sparepart

Motorgeräte / Hoch-Entaster / HT 56 C-E
Stückliste (12/16): Q - Maschinennummer

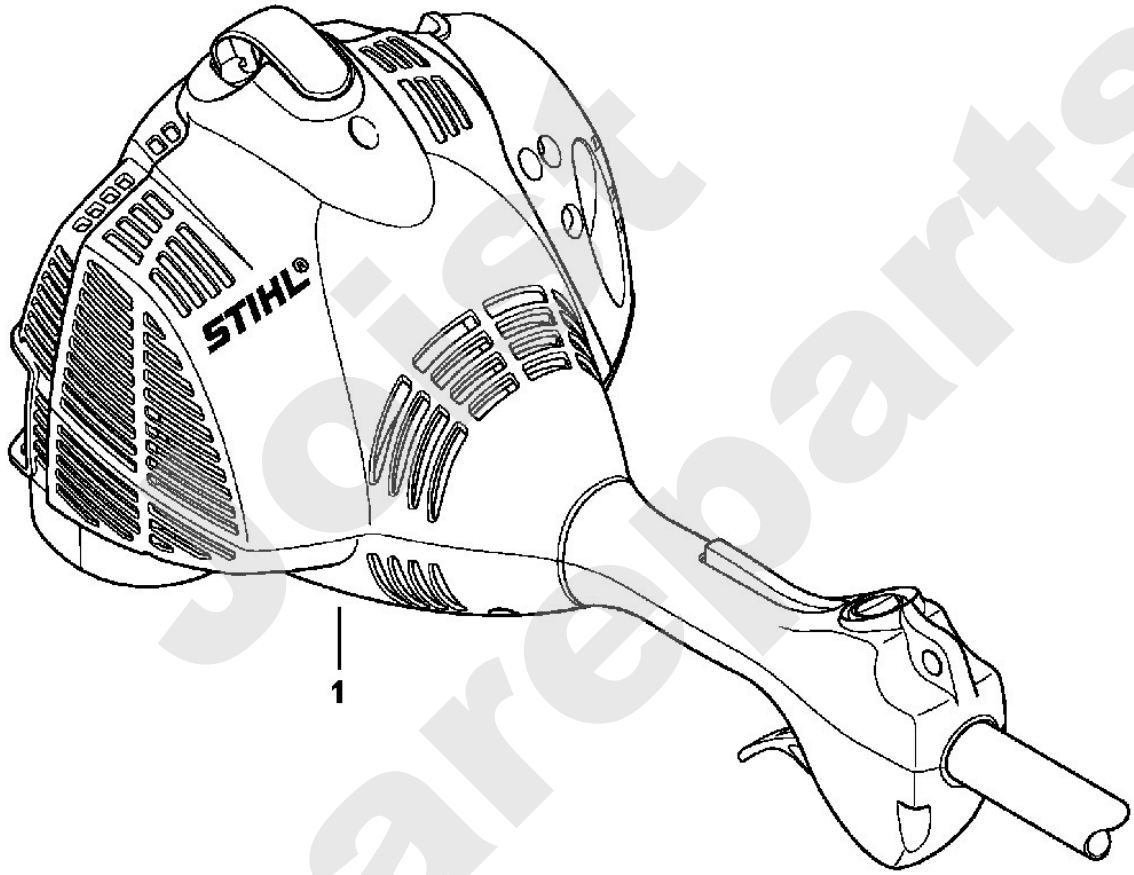

2430ET018 SC

Solist Spareparts

Motorgeräte / Hoch-Entaster / HT 56 C-E
Stückliste (13/16): G - Vergaser C1M-S267

Art.Nr.	Artikel	Bild-Nr.	Stk-Zahl
4144 120 0608	Benennung: Vergaser C1M-S267C		1
4128 122 3000	Benennung: Feder	1	1
4116 121 5100	Benennung: Einlassnadel	2	1
1125 121 5000	Benennung: Einlassregelhebel	3	1
1120 121 9200	Benennung: Achse	4	1
0000 122 7101	Benennung: Schraube	5	1
4241 129 0901	Benennung: Dichtung	6	1
4241 121 4702	Benennung: Regelmembrane	7	1
4144 120 2200	Benennung: Flansch	8	1
4226 121 2700	Benennung: Kappe	9	1
4140 121 0800	Benennung: Abschlussdeckel	10	1
4241 122 7100	Benennung: Schraube	11	4
4241 121 4800	Benennung: Pumpenmembrane	12	1
1123 129 0905	Benennung: Dichtung	13	1
4241 121 0800	Benennung: Abschlussdeckel	14	1
1125 122 4200	Benennung: Klemmstück	15	1
4140 122 6200	Benennung: Leerlaufanschlagschraube	16	1
1120 122 7800	Benennung: Linsensenkschraube	17	1
1123 121 7800	Benennung: Sieb	18	1
4144 122 6802	Benennung: Leerlaufstellschraube	19	1
4144 122 6700	Benennung: Hauptstellschraube	20	1
4144 121 3501	Benennung: Drosselhebel	21	1
4132 122 6600	Benennung: Bundschraube	22	1
4144 180 9500	Benennung: Drehknopf	23	1
4144 122 7100	Benennung: Schraube	24	1
	Benennung: Feder (D)	25	1
4241 007 1002	Benennung: Satz Vergaserteile		1

Joist Spareparts

Motorgeräte / Hoch-Entaster / HT 56 C-E
Stückliste (13/16): G - Vergaser C1M-S267

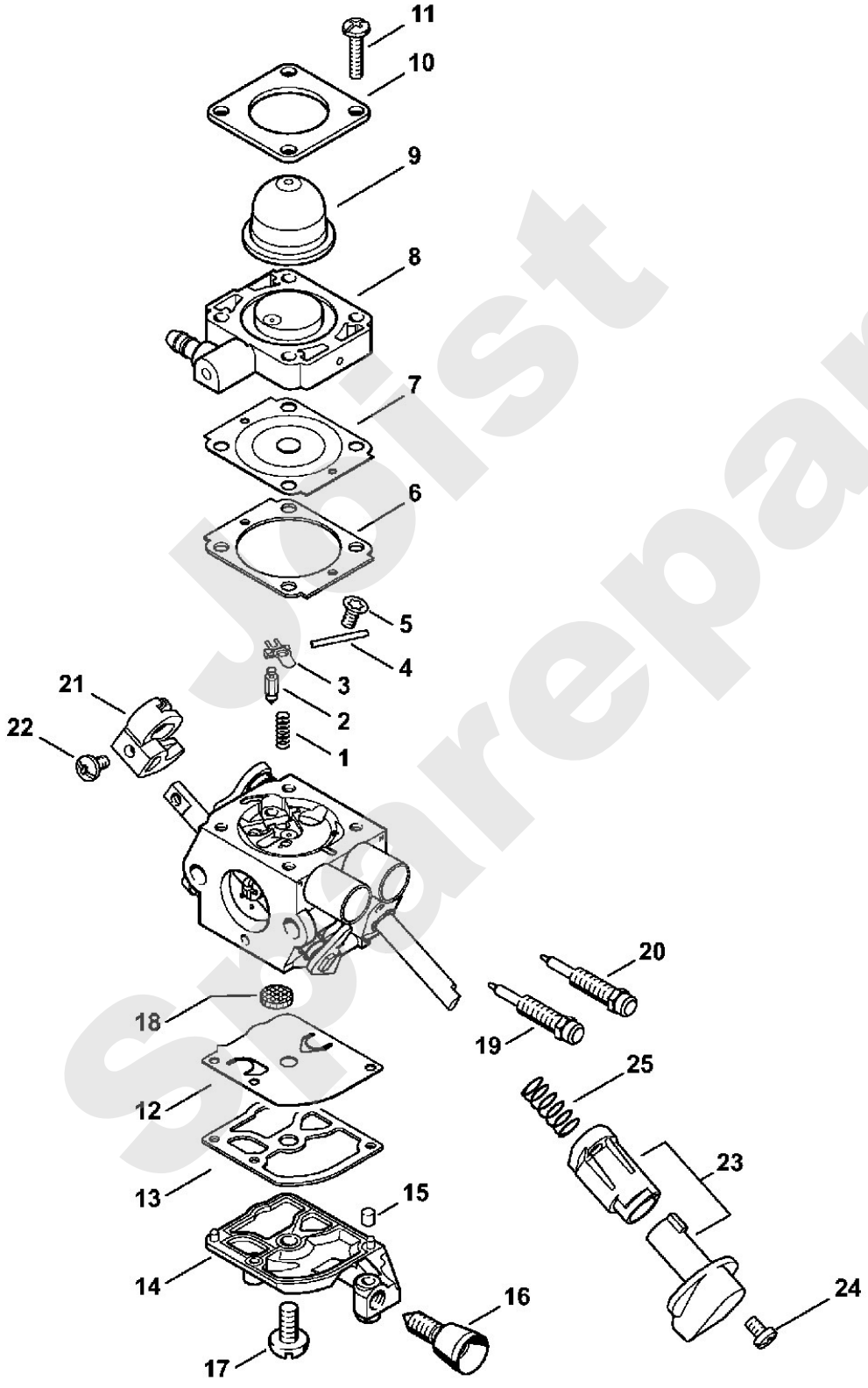

Joist Spareparts

Motorgeräte / Hoch-Entaster / HT 56 C-E
Stückliste (14/16): H - Vergaser C1M-S226, C1M-S2 (f. ältere Bauar

Art.Nr.	Artikel	Bild-Nr.	Stk-Zahl
4144 120 0605	Benennung: * Vergaser C1M-S226A TI: (19.2013) ,(48.2013)		1
4144 120 0603	Benennung: * Vergaser C1M-S207 TI: (19.2013)		1
4144 120 0600	Benennung: * Vergaser C1M-S145C (C) TI: (39.2011)		1
4128 122 3000	Benennung: * Feder TI: (48.2013)	1	1
4116 121 5100	Benennung: * Einlassnadel TI: (48.2013)	2	1
1125 121 5000	Benennung: * Einlassregelhebel TI: (48.2013)	3	1
1120 121 9200	Benennung: * Achse TI: (48.2013)	4	1
0000 122 7101	Benennung: * Schraube TI: (48.2013)	5	1
4241 122 6600	Benennung: * Bundschraube TI: (39.2011)	6	1
4241 129 0901	Benennung: * Dichtung TI: (48.2013)	7	1
4241 121 4702	Benennung: * Regelmembrane TI: (48.2013)	8	1
4144 120 2200	Benennung: * Flansch TI: (48.2013)	9	1
4226 121 2700	Benennung: * Kappe TI: (48.2013)	10	1
4140 121 0800	Benennung: * Abschlussdeckel TI: (48.2013)	11	1
4241 122 7100	Benennung: * Schraube TI: (48.2013)	12	4
4241 121 4800	Benennung: * Pumpenmembrane TI: (48.2013)	13	1
1123 129 0905	Benennung: * Dichtung TI: (48.2013)	14	1
4241 121 0800	Benennung: * Abschlussdeckel TI: (48.2013)	15	1
1125 122 4200	Benennung: * Klemmstück TI: (48.2013)	16	1
4140 122 6200	Benennung: * Leerlaufanschlagschraube TI: (48.2013)	17	1
1120 122 7800	Benennung: * Linsensenkschraube TI: (48.2013)	18	1
1123 121 7800	Benennung: * Sieb TI: (48.2013)	19	1
4144 122 6802	Benennung: * Leerlaufstellschraube TI: (19.2013) ,(48.2013)	20	1
4144 122 6700	Benennung: * Hauptstellschraube TI: (19.2013) ,(48.2013)	21	1
4144 122 6801	Benennung: * Leerlaufstellschraube TI: (19.2013)	22	1
4144 121 2700	Benennung: * Kappe TI: (19.2013)	23	1
4241 122 6700	Benennung: * Hauptstellschraube TI: (19.2013)	24	1
4229 121 2701	Benennung: * Kappe TI: (19.2013)	25	1
4144 121 3500	Benennung: * Drosselhebel TI: (48.2013)	26	1
9079 319 0280	Benennung: * Schraube M3x3,5 TI: (48.2013)	27	1
4144 121 8900	Benennung: * Bolzen TI: (48.2013)	28	1
4137 121 8600	Benennung: * Scheibe TI: (48.2013)	29	1

Joist Spareparts

Motorgeräte / Hoch-Entaster / HT 56 C-E
Stückliste (14/16): H - Vergaser C1M-S226, C1M-S2 (f. ältere Bauar

Art.Nr.	Artikel	Bild-Nr.	Stk-Zahl
1120 122 9000	Benennung: * Sicherungsring TI: (48.2013)	30	1
4144 180 9500	Benennung: * Drehknopf TI: (48.2013)	31	1
4144 122 7100	Benennung: * Schraube TI: (48.2013)	32	1
	Benennung: * Feder (D) TI: (48.2013)	33	1
4241 007 1002	Benennung: * Satz Vergaserteile TI: (48.2013)		1

Joist Spareparts

Motorgeräte / Hoch-Entaster / HT 56 C-E
Stückliste (14/16): H - Vergaser C1M-S226, C1M-S2 (f. ältere Bauar

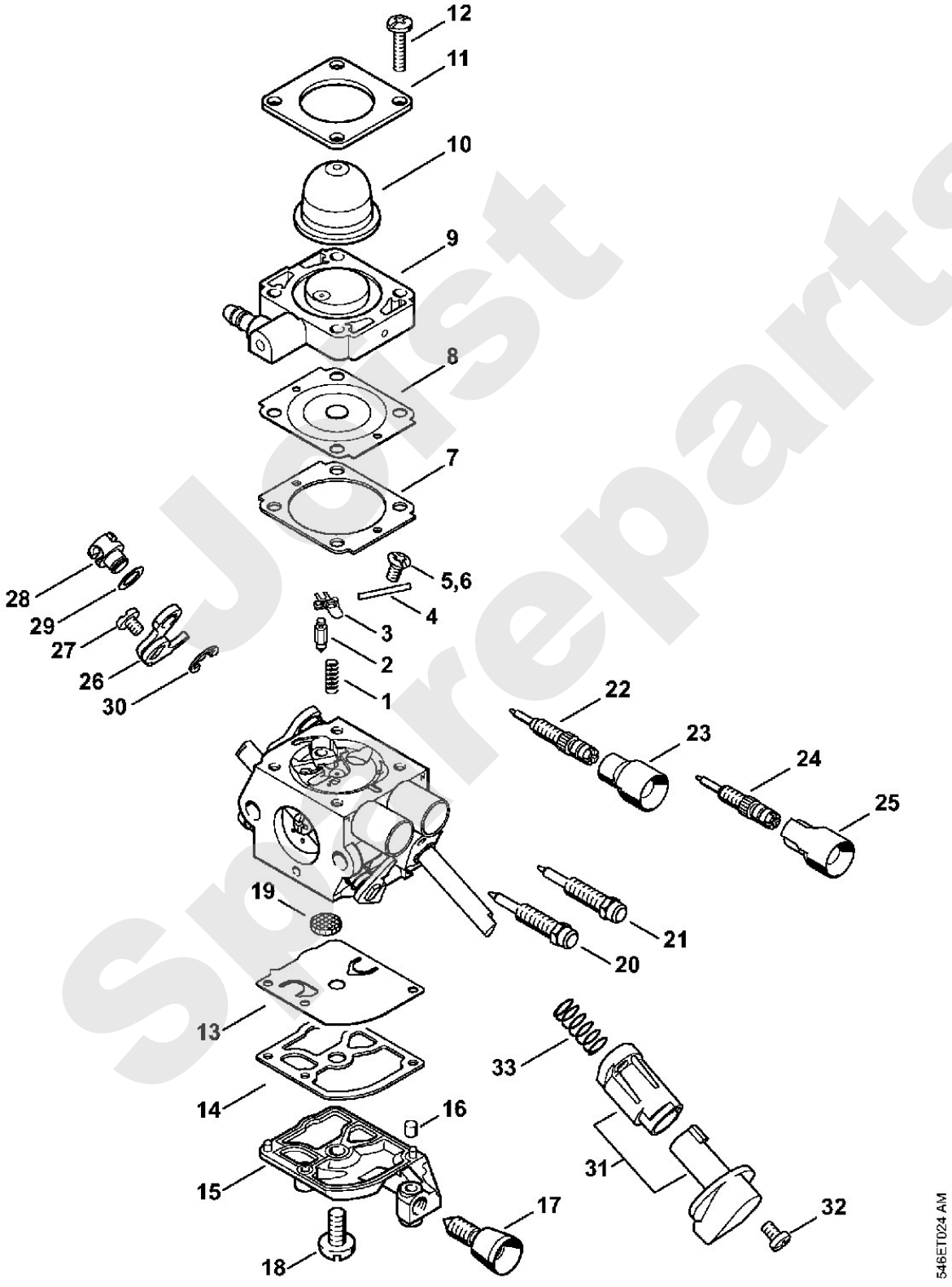

Just Spareparts

Motorgeräte / Hoch-Entaster / HT 56 C-E
Stückliste (15/16): J - Schaft

Art.Nr.	Artikel	Bild-Nr.	Stk-Zahl
4139 710 7105	Benennung: Schaft Ø 25,4 mm	1	1
4139 711 2100	Benennung: Stopfen	2	1
4139 711 3201	Benennung: Antriebswelle	3	1
4139 740 3500	Benennung: Mitnehmer	4	1
1118 162 8935	Benennung: Scheibe	5	2
4139 160 5200	Benennung: Buchse	6	1
9455 621 0850	Benennung: Sicherungsring DIN471-10x1	7	1
4139 160 0700	Benennung: Kupplungsmuffe	8	1
9210 319 0900	Benennung: Mutter DIN934-M6-10	9	2
9022 341 1350	Benennung: Schraube IS-M6x25-10.9	10	1
4139 790 7500	Benennung: Knebelschraube	11	1
4139 710 7108	Benennung: Schaft Ø 25,4 mm Ausführungsart: HT 56 C-E	12	1
4139 710 7104	Benennung: Schaft Ø 25,4 mm x 0,84 m USA Ausführungsart: HT 56 C-E Z	13	1
4139 791 7201	Benennung: Hülse	14	1
4137 711 2101	Benennung: Stopfen	15	1
0000 967 7504	Benennung: Warnhinweis HT USA Ausführungsart: HT 56 C-E Z	16	1
4139 710 3200	Benennung: Antriebswelle	17	1
4140 711 2500	Benennung: Hülse	18	1
4133 717 2000	Benennung: Kappe	19	2
0781 120 1110	Benennung: Mehrzweckfett 225 g (B)	20	1

Joist Spareparts

Motorgeräte / Hoch-Entaster / HT 56 C-E
Stückliste (15/16): J - Schaft

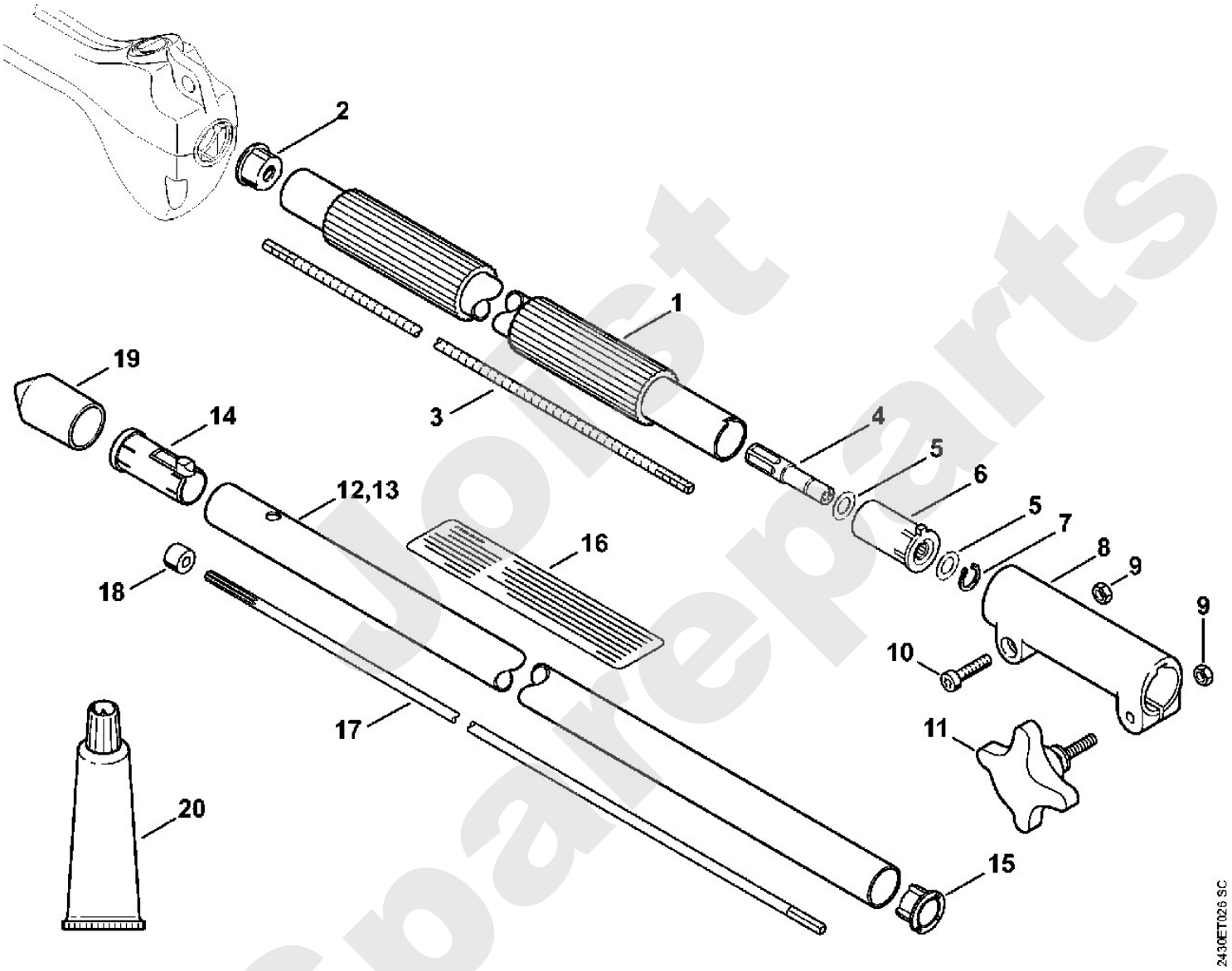

Joint Spareparts

Motorgeräte / Hoch-Entaster / HT 56 C-E
Stückliste (16/16): K - Getriebe

Art.Nr.	Artikel	Bild-Nr.	Stk-Zahl
4182 640 0150	Benennung: Getriebe Ausführungsart: HT 56 C-E, HT 56 C-E Z	1	1
4182 640 0151	Benennung: Getriebe USA	2	1
4182 640 1400	Benennung: Gehäuse Ausführungsart: HT 56 C-E, HT 56 C-E Z	2	1
0000 350 0539	Benennung: Tankverschluss Ausführungsart: HT 56 C-E, HT 56 C-E Z	3	1
9645 948 2470	Benennung: RDR A 23x3-NBR78 Ausführungsart: HT 56 C-E, HT 56 C-E Z	4	1
4182 640 1402	Benennung: Gehäuse USA	4	1
4182 641 3200	Benennung: Ölleitung Ausführungsart: HT 56 C-E, HT 56 C-E Z	5	1
0000 664 2412	Benennung: Bundschraube D8 Ausführungsart: HT 56 C-E, HT 56 C-E Z	6	1
0000 664 2415	Benennung: Bundschraube D9/M8 (B) Ausführungsart: HT 56 C-E, HT 56 C-E Z	7	1
1128 640 9100	Benennung: Ventil Ausführungsart: HT 56 C-E, HT 56 C-E Z	8	1
4182 640 3400	Benennung: Ölschlauch Ausführungsart: HT 56 C-E, HT 56 C-E Z	9	1
1123 640 3800	Benennung: Saugkopf Ausführungsart: HT 56 C-E, HT 56 C-E Z	10	1
9645 945 7552	Benennung: RDR N 12x2-NBR70 Ausführungsart: HT 56 C-E, HT 56 C-E Z	11	1
4182 640 3200	Benennung: Ölpumpe 0,55 Ausführungsart: HT 56 C-E, HT 56 C-E Z	12	1
4182 640 0552	Benennung: Getriebegehäuse Ausführungsart: HT 56 C-E, HT 56 C-E Z	13	1
4182 640 7314	Benennung: Ritzelsatz Ausführungsart: HT 56 C-E, HT 56 C-E Z	14	1
4182 007 1004	Benennung: Satz Kugellager Ausführungsart: HT 56 C-E, HT 56 C-E Z	15	2
4182 640 7100	Benennung: Schnecke Ausführungsart: HT 56 C-E, HT 56 C-E Z	16	1
9022 371 1073	Benennung: Schraube IS-M5x32-10.9 Ausführungsart: HT 56 C-E, HT 56 C-E Z	17	2
9075 478 4168	Benennung: Schraube IS-D5x32 Ausführungsart: HT 56 C-E, HT 56 C-E Z	18	3
4182 641 1001	Benennung: Gehäuse Ausführungsart: HT 56 C-E, HT 56 C-E Z	19	1
9485 648 1694	Benennung: Tellerfeder 28x10,2x1,25 Ausführungsart: HT 56 C-E, HT 56 C-E Z	20	3
4182 642 7500	Benennung: Bundschraube M5 Ausführungsart: HT 56 C-E, HT 56 C-E Z	21	1
1123 007 1004	Benennung: Satz Stirnrad / Spannschraube Ausführungsart: HT 56 C-E, HT 56 C-E Z	22	1
1129 640 1900	Benennung: Spannschieber Ausführungsart: HT 56 C-E, HT 56 C-E Z	23	1
1123 664 1400	Benennung: Druckstück Ausführungsart: HT 56 C-E, HT 56 C-E Z	24	1
4182 664 2200	Benennung: Abdeckung Ausführungsart: HT 56 C-E, HT 56 C-E Z	25	1
4182 664 1001	Benennung: Seitenblech Ausführungsart: HT 56 C-E, HT 56 C-E Z	26	1
4182 664 1000	Benennung: Seitenblech Ausführungsart: HT 56 C-E, HT 56 C-E Z	27	1
9104 003 8600	Benennung: Schraube P3x10 Ausführungsart: HT 56 C-E, HT 56 C-E Z	28	4
4182 640 1701	Benennung: Kettenraddeckel Ausführungsart: HT 56 C-E, HT 56 C-E Z	29	1
0000 995 0800	Benennung: Bundmutter M8 Ausführungsart: HT 56 C-E, HT 56 C-E Z	30	1
0000 967 7337	Benennung: Warnhinweis Piktogramm HT Ausführungsart: HT 56 C-E, HT 56 C-E Z	31	1

Stihl Ersatzteile

Motorgeräte / Hoch-Entaster / HT 56 C-E
Stückliste (16/16): K - Getriebe

Art.Nr.	Artikel	Bild-Nr.	Stk-Zahl
0000 640 2001	Benennung: Kettenrad 1/4" Picco 8Z Ausführungsart: HT 56 C-E, HT 56 C-E Z	32	1
0000 640 2002	Benennung: Kettenrad 3/8" Picco 6Z Ausführungsart: HT 56 C-E, HT 56 C-E Z	33	1
0000 640 2003	Benennung: Kettenrad 3/8" Picco 7Z Ausführungsart: HT 56 C-E, HT 56 C-E Z	34	1
0000 967 7507	Benennung: Warnhinweis USA	34	1
4182 162 8900	Benennung: Scheibe Ausführungsart: HT 56 C-E, HT 56 C-E Z	35	2
3005 008 3403	Benennung: Führungsschiene 25 cm 1,1 mm / 1/4" Picco Ausführungsart: HT 56 C-E, HT 56 C-E Z	36	1
3670 000 0056	Benennung: 71PM3 Kette Picco Micro Ausführungsart: HT 56 C-E, HT 56 C-E Z	37	1
3670 002 0056	Benennung: 71PM3 Kette Picco Micro CDN Ausführungsart: HT 56 C-E, HT 56 C-E Z	38	1
0000 890 3402	Benennung: Kombischlüssel Ausführungsart: HT 56 C-E, HT 56 C-E Z	39	1
0781 120 1004	Benennung: Getriebefett 40 g (B) Ausführungsart: HT 56 C-E, HT 56 C-E Z	40	1
3670 005 0056	Benennung: 71PM3 Kette Picco Micro USA	41	1

Joist Spareparts

Motorgeräte / Hoch-Entaster / HT 56 C-E
Stückliste (16/16): K - Getriebe

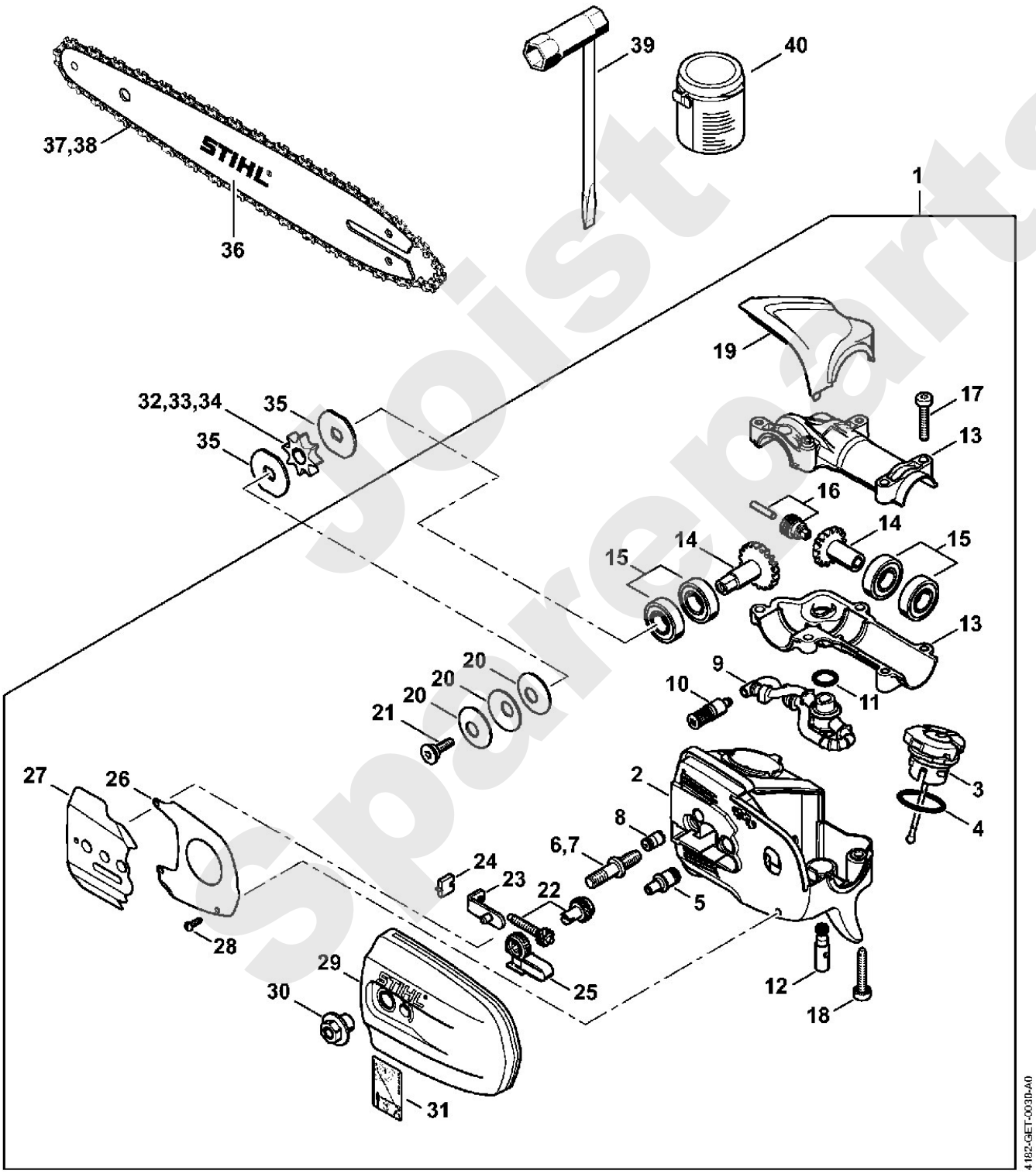

Joist Spareparts