Motorgeräte / Hoch-Entaster / HT 132, 133
Stückliste (1/18): A - Triebwerk Ø 43 mm

Art.Nr.	Artikel	Bild-Nr.	Stk-Zahl
4180 020 0205	Benennung: Triebwerk Ø 43 mm	1	1
4180 020 1210	Benennung: Zylinder mit Kolben Ø 43 mm	2	1
4180 025 2011	Benennung: Ventil	3	2
4180 025 1600	Benennung: Ventilfeder	4	2
4180 025 3000	Benennung: Federteller	5	2
4180 038 1700	Benennung: Bundschraube M5	6	2
4180 030 2003	Benennung: Kolben Ø 43 mm	7	1
4180 034 3001	Benennung: Verdichtungsring Ø 43x1,2 mm	8	2
4180 034 1501	Benennung: Kolbenbolzen 9x5x26	9	1
9463 650 0900	Benennung: Sprengring DIN73130-C9x0,8	10	2
9075 478 4159	Benennung: Schraube IS-D5x24	11	4
4180 030 0411	Benennung: Kurbelwelle TI: (25.2005)	12	1
9639 003 1231	Benennung: WDR DIN3760-AS12x22x7	13	2
4180 021 2500	Benennung: Kurbelwanne	14	1
4180 448 1201	Benennung: Kabelhalter	15	1
9074 478 2970	Benennung: Schraube IS-P4x10	16	1
4180 141 8602	Benennung: Impulsschlauch	17	1
4180 030 1800	Benennung: Nockenrad	18	1
4180 038 0801	Benennung: Bolzen 5x28	19	2
4180 038 1900	Benennung: Schlepphebel	20	2
4180 038 1301	Benennung: Deckel	21	1
9075 478 3018	Benennung: Schraube IS-D4x18	22	4
4180 038 2600	Benennung: Stoßstange	23	2
4282 038 1000	Benennung: Kipphebel	24	2
4180 038 2000	Benennung: Hülse	25	2
4180 038 2700	Benennung: Sicherungsmutter M5	26	2
4180 029 0500	Benennung: Dichtung	27	1
4180 025 1100	Benennung: Ventildeckel	28	1
9022 346 1070	Benennung: Schraube IS-M5x30x22-10.9	29	1
9636 815 0270	Benennung: Dichtring DIN7603-5x9x1	30	1
4180 149 0600	Benennung: Schalldämpferdichtung	31	1
4114 149 1205	Benennung: Dichtung	32	1
4180 129 0905	Benennung: Dichtung	33	1
4180 129 0906	Benennung: Dichtung	34	1
4180 893 6400	Benennung: Einstelllehre (B)	35	1
4180 007 1037	Benennung: Dichtungssatz (B)	36	1
4180 007 1005	Benennung: Satz Ventilspieleinstellung (B)	37	1
0783 830 2000	Benennung: Silikondichtmasse HT rot (B)	38	1

Sparepartsist

Motorgeräte / Hoch-Entaster / HT 132, 133
Stückliste (1/18): A - Triebwerk Ø 43 mm

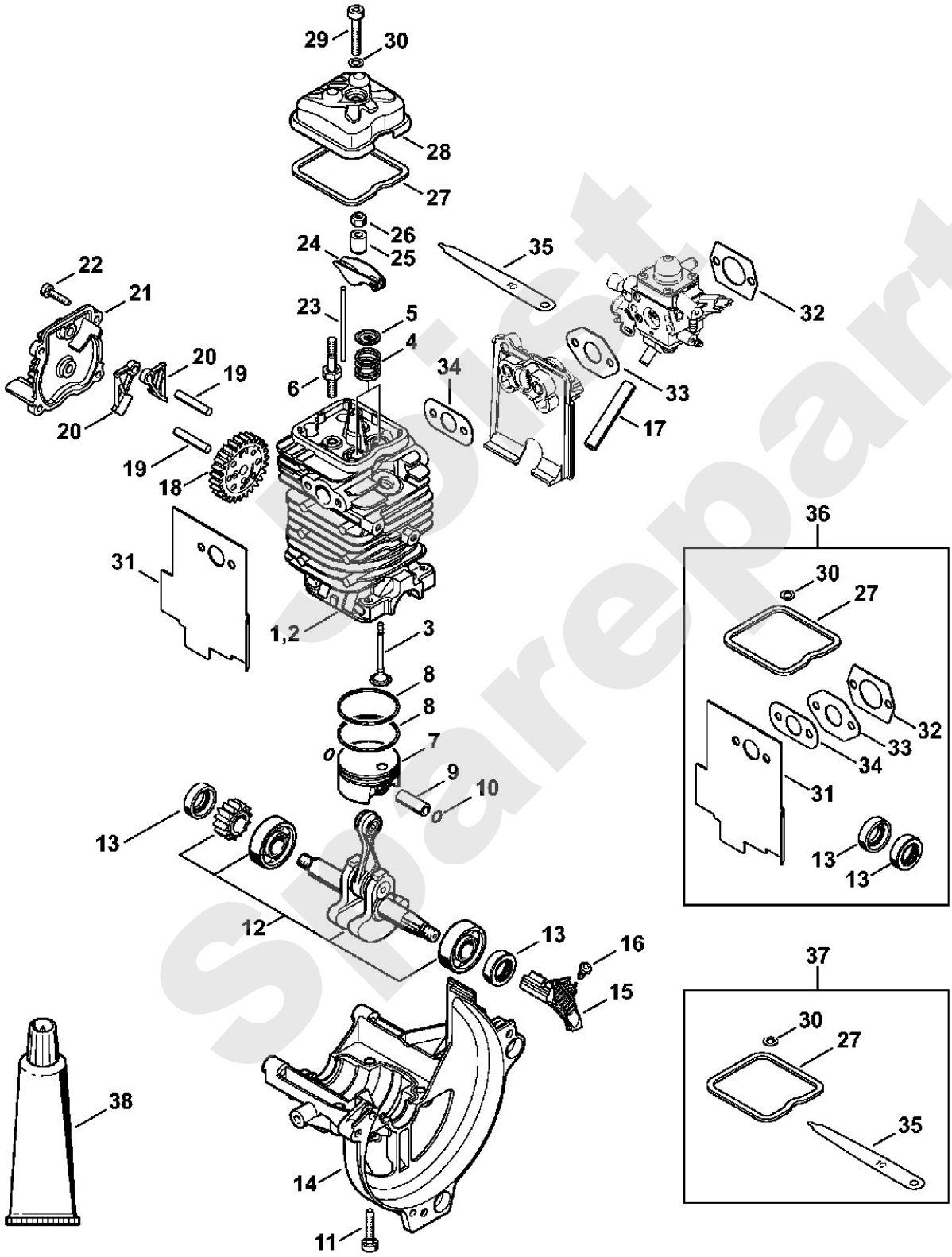

Motorgeräte / Hoch-Entaster / HT 132, 133
Stückliste (2/18): N - Getriebe HT 132

Art.Nr.	Artikel	Bild-Nr.	Stk-Zahl
4182 640 0151	Benennung: Getriebe Ausführungsart: HT 132-Z	1	1
4182 640 1402	Benennung: Gehäuse Ausführungsart: HT 132-Z	2	1
0000 350 0539	Benennung: Tankverschluss Ausführungsart: HT 132-Z	3	1
9645 948 2470	Benennung: RDR A 23x3-NBR78 Ausführungsart: HT 132-Z	4	1
4182 641 3200	Benennung: Ölleitung Ausführungsart: HT 132-Z	5	1
0000 664 2412	Benennung: Bundschraube D8 Ausführungsart: HT 132-Z	6	1
0000 664 2415	Benennung: Bundschraube D9/M8 (B) Ausführungsart: HT 132-Z	7	1
1128 640 9100	Benennung: Ventil Ausführungsart: HT 132-Z	8	1
4182 640 3400	Benennung: Ölschlauch Ausführungsart: HT 132-Z	9	1
1123 640 3800	Benennung: Saugkopf Ausführungsart: HT 132-Z	10	1
9645 945 7552	Benennung: RDR N 12x2-NBR70 Ausführungsart: HT 132-Z	11	1
4182 640 3200	Benennung: Ölpumpe 0,55 Ausführungsart: HT 132-Z	12	1
4182 640 0552	Benennung: Getriebegehäuse Ausführungsart: HT 132-Z	13	1
4182 640 7314	Benennung: Ritzelsatz Ausführungsart: HT 132-Z	14	1
4182 007 1004	Benennung: Satz Kugellager Ausführungsart: HT 132-Z	15	2
4182 640 7100	Benennung: Schnecke Ausführungsart: HT 132-Z	16	1
9022 371 1073	Benennung: Schraube IS-M5x32-10.9 Ausführungsart: HT 132-Z	17	2
9075 478 4168	Benennung: Schraube IS-D5x32 Ausführungsart: HT 132-Z	18	3
4182 641 1001	Benennung: Gehäuse Ausführungsart: HT 132-Z	19	1
9485 648 1694	Benennung: Tellerfeder 28x10,2x1,25 Ausführungsart: HT 132-Z	20	3
4182 642 7500	Benennung: Bundschraube M5 Ausführungsart: HT 132-Z	21	1
1123 007 1004	Benennung: Satz Stirnrad / Spannschraube Ausführungsart: HT 132-Z	22	1
1129 640 1900	Benennung: Spannschieber Ausführungsart: HT 132-Z	23	1
1123 664 1400	Benennung: Druckstück Ausführungsart: HT 132-Z	24	1
4182 664 2200	Benennung: Abdeckung Ausführungsart: HT 132-Z	25	1
4182 664 1001	Benennung: Seitenblech Ausführungsart: HT 132-Z	26	1
4182 664 1000	Benennung: Seitenblech Ausführungsart: HT 132-Z	27	1
9104 003 8600	Benennung: Schraube P3x10 Ausführungsart: HT 132-Z	28	4
4182 640 1701	Benennung: Kettenraddeckel Ausführungsart: HT 132-Z	29	1
0000 995 0800	Benennung: Bundmutter M8 Ausführungsart: HT 132-Z	30	1
0000 967 7337	Benennung: Warnhinweis Piktogramm HT Ausführungsart: HT 132-Z	31	1
0000 967 7507	Benennung: Warnhinweis Ausführungsart: HT 132-Z	32	1

Boist Spareparts

Motorgeräte / Hoch-Entaster / HT 132, 133
Stückliste (2/18): N - Getriebe HT 132

Art.Nr.	Artikel	Bild-Nr.	Stk-Zahl
0000 640 2001	Benennung: Kettenrad 1/4" Picco 8Z Ausführungsart: HT 132-Z	33	1
0000 640 2002	Benennung: Kettenrad 3/8" Picco 6Z Ausführungsart: HT 132-Z	34	1
0000 640 2003	Benennung: Kettenrad 3/8" Picco 7Z Ausführungsart: HT 132-Z	35	1
4182 162 8900	Benennung: Scheibe Ausführungsart: HT 132-Z	36	2
3005 008 3405	Benennung: Führungsschiene 30cm/12" 1,1mm/0.043" 1/4"P Ausführungsart: HT 132-Z	37	1
3670 005 0064	Benennung: 71PM3 Kette Picco Micro Ausführungsart: HT 132-Z	38	1
3005 008 3403	Benennung: Führungsschiene 25 cm 1,1 mm / 1/4" Picco Ausführungsart: HT 132-Z	39	1
3670 005 0056	Benennung: 71PM3 Kette Picco Micro Ausführungsart: HT 132-Z	40	1
0000 890 3402	Benennung: Kombischlüssel Ausführungsart: HT 132-Z	41	1
0781 120 1004	Benennung: Getriebefett 40 g (B) Ausführungsart: HT 132-Z	42	1

Joist Spareparts

Motorgeräte / Hoch-Entaster / HT 132, 133
Stückliste (2/18): N - Getriebe HT 132

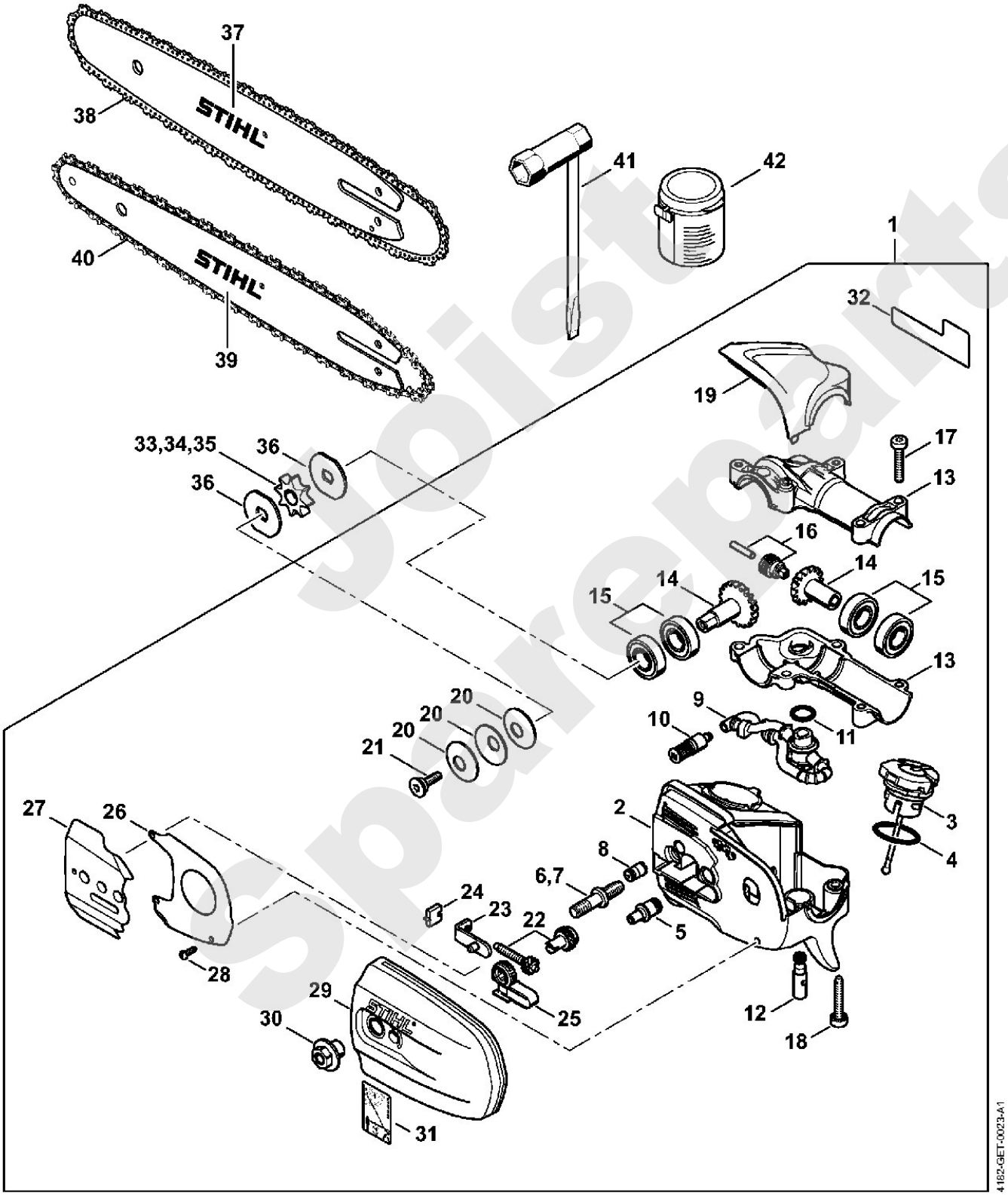

Polistu Spareparts

Motorgeräte / Hoch-Entaster / HT 132, 133
Stückliste (3/18): B - Anwerfvorrichtung, Kraftstofftank

Art.Nr.	Artikel	Bild-Nr.	Stk-Zahl
4223 195 0600	Benennung: Starterrad	1	1
9210 261 1140	Benennung: Mutter DIN934-M8x1-10	2	1
4182 190 4001	Benennung: Anwerfvorrichtung	3	1
4182 190 0401	Benennung: Starterdeckel	4	1
9416 868 6650	Benennung: Niet DIN7340-BK6,5x0,5x8,8	5	1
4180 190 0600	Benennung: Rückholfeder	6	1
0000 958 0923	Benennung: Scheibe	7	1
4116 195 7200	Benennung: Klinke	8	1
1118 195 3500	Benennung: Feder	9	1
0000 195 8203	Benennung: Anwerfseil Ø 3x850 mm	10	1
0000 930 2208	Benennung: Anwerfseil Ø 3 mm x 30,5 m	11	1
4128 195 0400	Benennung: Seilrolle	12	1
4140 195 3400	Benennung: Griff	13	1
9075 478 4159	Benennung: Schraube IS-D5x24	14	3
4182 967 1506	Benennung: Typenschild HT 132 Ausführungsart: HT 132, HT 132-Z	15	1
4182 967 1507	Benennung: Typenschild HT 133 Ausführungsart: HT 133, HT 133-Z	16	1
4180 350 0434	Benennung: Kraftstofftank	17	1
9991 003 5087	Benennung: Hülse 7,5x6,8	18	2
4180 352 8100	Benennung: Einlage	19	2
4180 358 7702	Benennung: Schlauch	20	1
4148 353 2700	Benennung: Verbindungsstück	21	2
0000 937 5004	Benennung: Schlauch 3,1x5,7 mm x 1 m, R5	22	1
0000 930 2803	Benennung: Schlauch 3,1x5,7 mm x 1 m, R3	23	1
0712 923 8004	Benennung: Schlauch 3,1x5,7 mm x 10 m, R3	24	1
0000 350 3521	Benennung: Saugkopf	25	1
0000 350 5807	Benennung: Tanklüftung	26	1
0000 350 0527	Benennung: Tankverschluss	27	1
9645 951 3890	Benennung: RDR A 35x3-FPM 80	28	1
0000 350 0900	Benennung: Seil	29	1
4180 350 6502	Benennung: Abdeckung	30	1
9075 478 3018	Benennung: Schraube IS-D4x18	31	2

Spareparts

Motorgeräte / Hoch-Entaster / HT 132, 133
Stückliste (3/18): B - Anwerfvorrichtung, Kraftstofftank

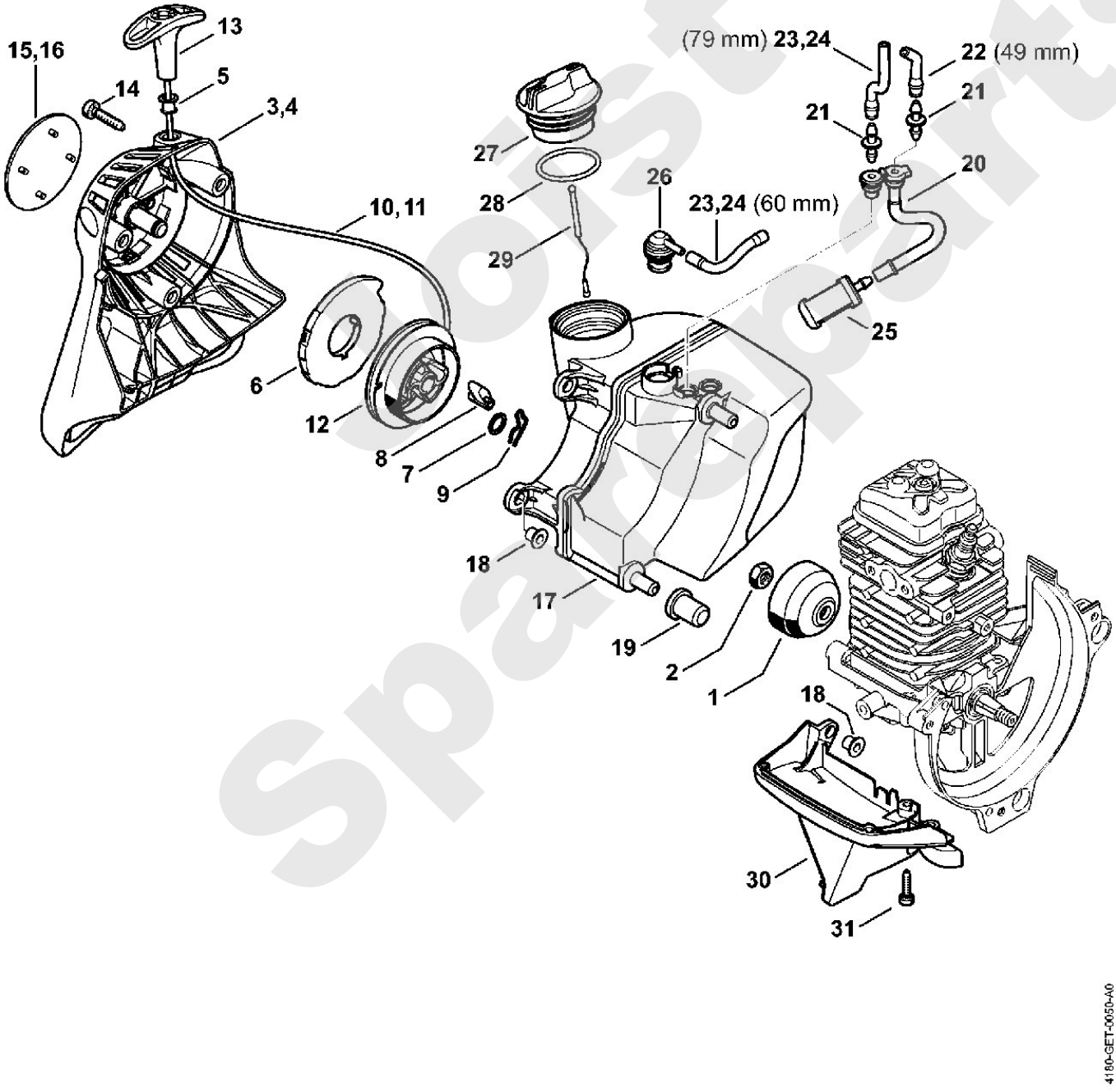

Spareparts

Motorgeräte / Hoch-Entaster / HT 132, 133
Stückliste (4/18): O - Getriebe HT 133

Art.Nr.	Artikel	Bild-Nr.	Stk-Zahl
4182 640 0152	Benennung: Getriebe Ausführungsart: HT 133, HT 133-Z	1	1
4182 640 1400	Benennung: Gehäuse Ausführungsart: HT 133, HT 133-Z	2	1
0000 350 0539	Benennung: Tankverschluss Ausführungsart: HT 133, HT 133-Z	3	1
9645 948 2470	Benennung: RDR A 23x3-NBR78 Ausführungsart: HT 133, HT 133-Z	4	1
4182 641 3200	Benennung: Ölleitung Ausführungsart: HT 133, HT 133-Z	5	1
0000 664 2412	Benennung: Bundschraube D8 Ausführungsart: HT 133, HT 133-Z	6	1
0000 664 2415	Benennung: Bundschraube D9/M8 (B) Ausführungsart: HT 133, HT 133-Z	7	1
1128 640 9100	Benennung: Ventil Ausführungsart: HT 133, HT 133-Z	8	1
4182 640 3400	Benennung: Ölschlauch Ausführungsart: HT 133, HT 133-Z	9	1
1123 640 3800	Benennung: Saugkopf Ausführungsart: HT 133, HT 133-Z	10	1
9645 945 7552	Benennung: RDR N 12x2-NBR70 Ausführungsart: HT 133, HT 133-Z	11	1
4182 640 3200	Benennung: Ölpumpe 0,55 Ausführungsart: HT 133, HT 133-Z	12	1
4182 640 0553	Benennung: Getriebegehäuse Ausführungsart: HT 133, HT 133-Z	13	1
4182 640 7315	Benennung: Ritzelsatz Ausführungsart: HT 133, HT 133-Z	14	1
4182 007 1004	Benennung: Satz Kugellager Ausführungsart: HT 133, HT 133-Z	15	2
4182 640 7100	Benennung: Schnecke Ausführungsart: HT 133, HT 133-Z	16	1
9022 371 1073	Benennung: Schraube IS-M5x32-10.9 Ausführungsart: HT 133, HT 133-Z	17	2
9075 478 4168	Benennung: Schraube IS-D5x32 Ausführungsart: HT 133, HT 133-Z	18	3
4182 641 1001	Benennung: Gehäuse Ausführungsart: HT 133, HT 133-Z	19	1
9485 648 1694	Benennung: Tellerfeder 28x10,2x1,25 Ausführungsart: HT 133, HT 133-Z	20	3
4182 642 7500	Benennung: Bundschraube M5 Ausführungsart: HT 133, HT 133-Z	21	1
1123 007 1004	Benennung: Satz Stirnrad / Spannschraube Ausführungsart: HT 133, HT 133-Z	22	1
1129 640 1900	Benennung: Spannschieber Ausführungsart: HT 133, HT 133-Z	23	1
1123 664 1400	Benennung: Druckstück Ausführungsart: HT 133, HT 133-Z	24	1
4182 664 2200	Benennung: Abdeckung Ausführungsart: HT 133, HT 133-Z	25	1
4182 664 1001	Benennung: Seitenblech Ausführungsart: HT 133, HT 133-Z	26	1
4182 664 1000	Benennung: Seitenblech Ausführungsart: HT 133, HT 133-Z	27	1
9104 003 8600	Benennung: Schraube P3x10 Ausführungsart: HT 133, HT 133-Z	28	4
4182 640 1701	Benennung: Kettenraddeckel Ausführungsart: HT 133, HT 133-Z	29	1
0000 995 0800	Benennung: Bundmutter M8 Ausführungsart: HT 133, HT 133-Z	30	1
0000 967 7337	Benennung: Warnhinweis Piktogramm HT Ausführungsart: HT 133, HT 133-Z	31	1
0000 640 2001	Benennung: Kettenrad 1/4" Picco 8Z Ausführungsart: HT 133, HT 133-Z	32	1

Bist Spareparts

Motorgeräte / Hoch-Entaster / HT 132, 133
Stückliste (4/18): O - Getriebe HT 133

Art.Nr.	Artikel	Bild-Nr.	Stk-Zahl
0000 640 2002	Benennung: Kettenrad 3/8" Picco 6Z Ausführungsart: HT 133, HT 133-Z	33	1
0000 640 2003	Benennung: Kettenrad 3/8" Picco 7Z Ausführungsart: HT 133, HT 133-Z	34	1
4182 162 8900	Benennung: Scheibe Ausführungsart: HT 133, HT 133-Z	35	2
3005 008 3405	Benennung: Führungsschiene 30cm/12" 1,1mm/0.043" 1/4"P Ausführungsart: HT 133, HT 133-Z	36	1
3670 000 0064	Benennung: 71PM3 Kette Picco Micro Ausführungsart: HT 133, HT 133-Z	37	1
3670 002 0064	Benennung: 71PM3 Kette Picco Micro CDN Ausführungsart: HT 133, HT 133-Z	38	1
3005 008 3403	Benennung: Führungsschiene 25 cm 1,1 mm / 1/4" Picco Ausführungsart: HT 133, HT 133-Z	39	1
3670 000 0056	Benennung: 71PM3 Kette Picco Micro Ausführungsart: HT 133, HT 133-Z	40	1
3670 002 0056	Benennung: 71PM3 Kette Picco Micro CDN Ausführungsart: HT 133, HT 133-Z	41	1
1129 890 3401	Benennung: Kombischlüssel Ausführungsart: HT 133, HT 133-Z	42	1
0781 120 1004	Benennung: Getriebefett 40 g (B) Ausführungsart: HT 133, HT 133-Z	43	1

Joist Spareparts

Motorgeräte / Hoch-Entaster / HT 132, 133
Stückliste (4/18): O - Getriebe HT 133

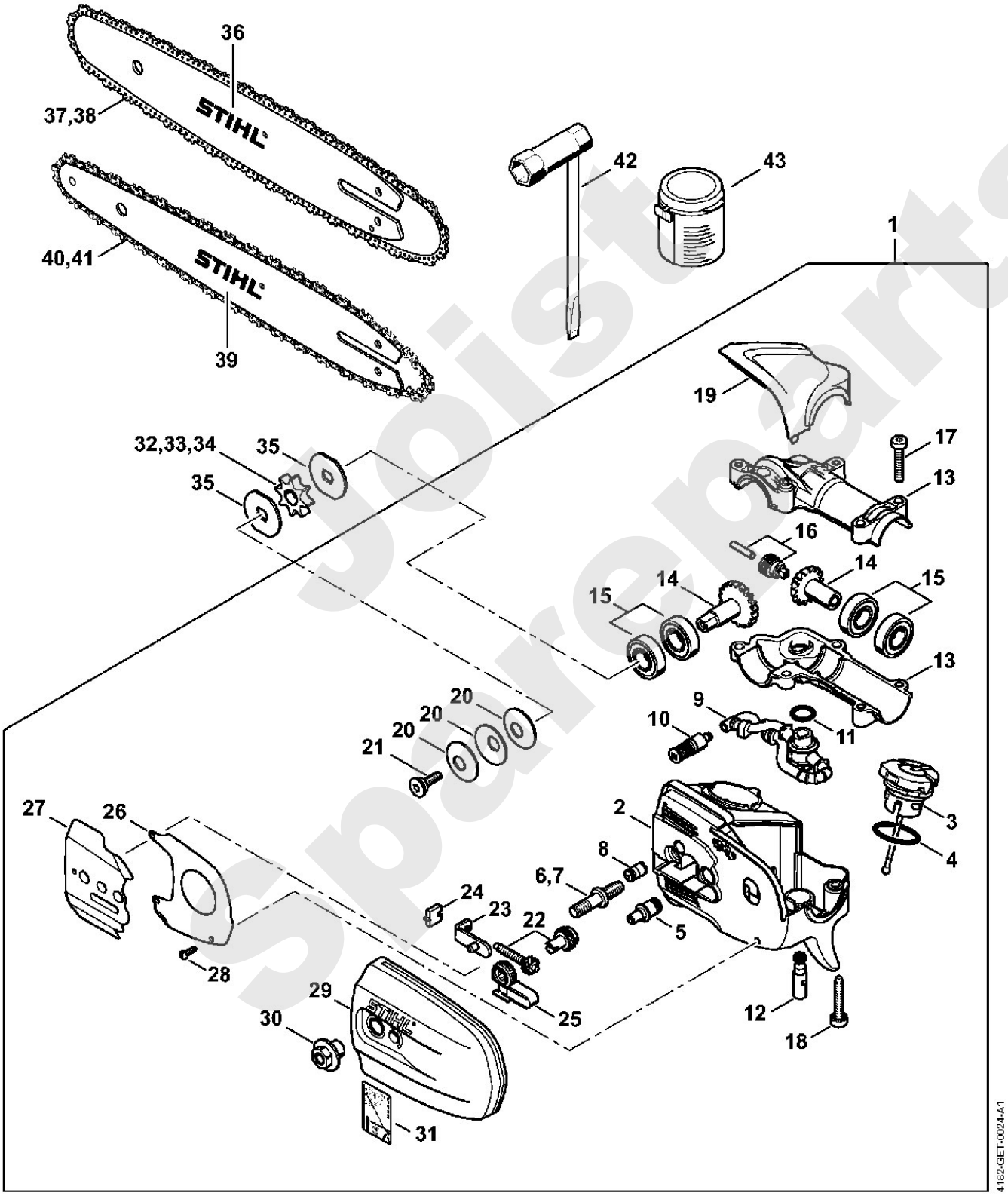

Joist Spareparts

Motorgeräte / Hoch-Entaster / HT 132, 133
Stückliste (5/18): C - Schalldämpfer, Luftfilter

Art.Nr.	Artikel	Bild-Nr.	Stk-Zahl
4180 140 0603	Benennung: Schalldämpfer Ausführungsart: HT 132, HT 133	1	1
4180 140 0602	Benennung: Schalldämpfer USA, CDN, AUS, NZ Ausführungsart: HT 132-Z, HT 133-Z	2	1
4180 141 9001	Benennung: Gitter USA, CDN, AUS, NZ Ausführungsart: HT 132-Z, HT 133-Z	3	1
9039 448 0656	Benennung: Gewindeformschraube M4x9,6 USA, CDN, AUS, NZ Ausführungsart: HT 132-Z, HT 133-Z	4	1
9075 478 4159	Benennung: Schraube IS-D5x24	5	3
4180 149 0600	Benennung: Schalldämpferdichtung	6	1
4180 140 1009	Benennung: Filterdeckel	7	1
0000 951 1114	Benennung: Schraube M5X12	8	2
4180 141 0300	Benennung: Luftfilter	9	1
4180 140 2807	Benennung: Filtergehäuse	10	1
4134 123 7500	Benennung: Tülle	11	1
9216 261 0700	Benennung: Mutter EN1664-M5-8	12	2
4114 149 1205	Benennung: Dichtung	13	1
4180 120 0614	Benennung: Vergaser	14	1
4180 180 9500	Benennung: Drehknopf	15	1
4180 182 2800	Benennung: Hebel	16	1
4180 182 1500	Benennung: Gasgestänge	17	1
4180 141 8602	Benennung: Impulsschlauch	18	1
4180 129 0905	Benennung: Dichtung	19	1
9007 319 1135	Benennung: Sechskantschraube DIN931-M5x65-8.8	20	2
4180 121 1606	Benennung: Zwischenflansch	21	1
4180 182 9600	Benennung: Masseblech	22	1
9075 478 4175	Benennung: Schraube IS-D5x28	23	2
4180 129 0906	Benennung: Dichtung	24	1
4180 080 1606	Benennung: Haube	25	1
4180 080 1609	Benennung: Haube USA Ausführungsart: HT 132-Z, HT 133-Z	26	1
0000 967 7289	Benennung: Warnhinweis Piktogramm Tankdeckel USA Ausführungsart: HT 132-Z, HT 133-Z	27	1
4180 080 0401	Benennung: Abdeckung	28	1
0000 951 1114	Benennung: Schraube M5X12	29	1
9075 478 4159	Benennung: Schraube IS-D5x24	30	3
4180 007 1037	Benennung: Dichtungssatz	31	1

Sparepartsist

Motorgeräte / Hoch-Entaster / HT 132, 133
Stückliste (5/18): C - Schalldämpfer, Luftfilter

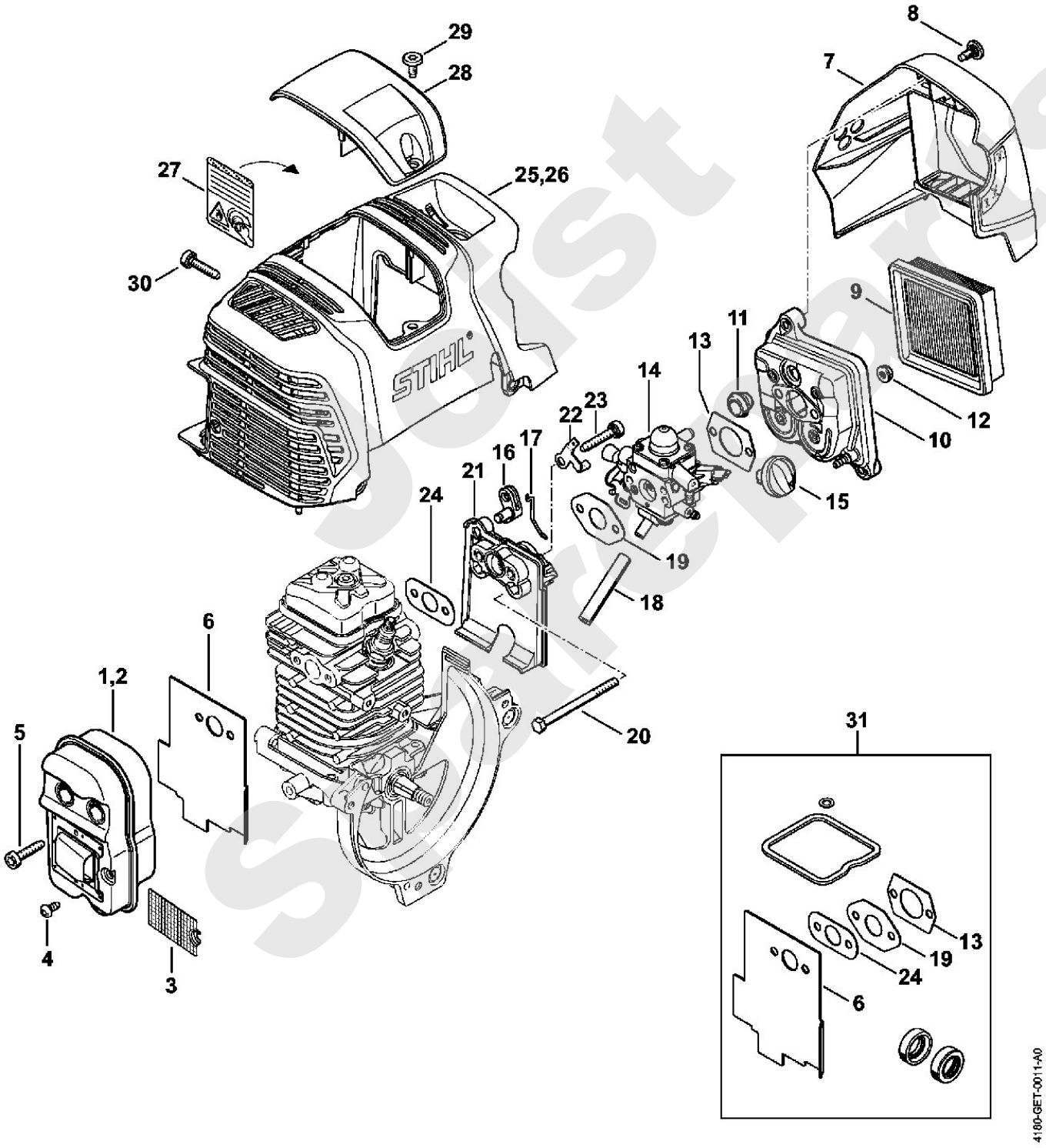

Motorgeräte / Hoch-Entaster / HT 132, 133
Stückliste (6/18): P - Getriebe HT 133

Art.Nr.	Artikel	Bild-Nr.	Stk-Zahl
4182 640 0152	Benennung: Getriebe Ausführungsart: HT 133-Z	1	1
4182 640 1402	Benennung: Gehäuse Ausführungsart: HT 133-Z	2	1
0000 350 0539	Benennung: Tankverschluss Ausführungsart: HT 133-Z	3	1
9645 948 2470	Benennung: RDR A 23x3-NBR78 Ausführungsart: HT 133-Z	4	1
4182 641 3200	Benennung: Ölleitung Ausführungsart: HT 133-Z	5	1
0000 664 2412	Benennung: Bundschraube D8 Ausführungsart: HT 133-Z	6	1
0000 664 2415	Benennung: Bundschraube D9/M8 (B) Ausführungsart: HT 133-Z	7	1
1128 640 9100	Benennung: Ventil Ausführungsart: HT 133-Z	8	1
4182 640 3400	Benennung: Ölschlauch Ausführungsart: HT 133-Z	9	1
1123 640 3800	Benennung: Saugkopf Ausführungsart: HT 133-Z	10	1
9645 945 7552	Benennung: RDR N 12x2-NBR70 Ausführungsart: HT 133-Z	11	1
4182 640 3200	Benennung: Ölpumpe 0,55 Ausführungsart: HT 133-Z	12	1
4182 640 0553	Benennung: Getriebegehäuse Ausführungsart: HT 133-Z	13	1
4182 640 7315	Benennung: Ritzelsatz Ausführungsart: HT 133-Z	14	1
4182 007 1004	Benennung: Satz Kugellager Ausführungsart: HT 133-Z	15	2
4182 640 7100	Benennung: Schnecke Ausführungsart: HT 133-Z	16	1
9022 371 1073	Benennung: Schraube IS-M5x32-10.9 Ausführungsart: HT 133-Z	17	2
9075 478 4168	Benennung: Schraube IS-D5x32 Ausführungsart: HT 133-Z	18	3
4182 641 1001	Benennung: Gehäuse Ausführungsart: HT 133-Z	19	1
9485 648 1694	Benennung: Tellerfeder 28x10,2x1,25 Ausführungsart: HT 133-Z	20	3
4182 642 7500	Benennung: Bundschraube M5 Ausführungsart: HT 133-Z	21	1
1123 007 1004	Benennung: Satz Stirnrad / Spannschraube Ausführungsart: HT 133-Z	22	1
1129 640 1900	Benennung: Spannschieber Ausführungsart: HT 133-Z	23	1
1123 664 1400	Benennung: Druckstück Ausführungsart: HT 133-Z	24	1
4182 664 2200	Benennung: Abdeckung Ausführungsart: HT 133-Z	25	1
4182 664 1001	Benennung: Seitenblech Ausführungsart: HT 133-Z	26	1
4182 664 1000	Benennung: Seitenblech Ausführungsart: HT 133-Z	27	1
9104 003 8600	Benennung: Schraube P3x10 Ausführungsart: HT 133-Z	28	4
4182 640 1701	Benennung: Kettenraddeckel Ausführungsart: HT 133-Z	29	1
0000 995 0800	Benennung: Bundmutter M8 Ausführungsart: HT 133-Z	30	1
0000 967 7337	Benennung: Warnhinweis Piktogramm HT Ausführungsart: HT 133-Z	31	1
0000 967 7507	Benennung: Warnhinweis Ausführungsart: HT 133-Z	32	1

Boist Spareparts

Motorgeräte / Hoch-Entaster / HT 132, 133
Stückliste (6/18): P - Getriebe HT 133

Art.Nr.	Artikel	Bild-Nr.	Stk-Zahl
0000 640 2001	Benennung: Kettenrad 1/4" Picco 8Z Ausführungsart: HT 133-Z	33	1
0000 640 2002	Benennung: Kettenrad 3/8" Picco 6Z Ausführungsart: HT 133-Z	34	1
0000 640 2003	Benennung: Kettenrad 3/8" Picco 7Z Ausführungsart: HT 133-Z	35	1
4182 162 8900	Benennung: Scheibe Ausführungsart: HT 133-Z	36	2
3005 008 3405	Benennung: Führungsschiene 30cm/12" 1,1mm/0.043" 1/4"P Ausführungsart: HT 133-Z	37	1
3670 005 0064	Benennung: 71PM3 Kette Picco Micro Ausführungsart: HT 133-Z	38	1
3005 008 3403	Benennung: Führungsschiene 25 cm 1,1 mm / 1/4" Picco Ausführungsart: HT 133-Z	39	1
3670 005 0056	Benennung: 71PM3 Kette Picco Micro Ausführungsart: HT 133-Z	40	1
1129 890 3401	Benennung: Kombischlüssel Ausführungsart: HT 133-Z	41	1
0781 120 1004	Benennung: Getriebefett 40 g (B) Ausführungsart: HT 133-Z	42	1

Joist Spareparts

Motorgeräte / Hoch-Entaster / HT 132, 133
Stückliste (6/18): P - Getriebe HT 133

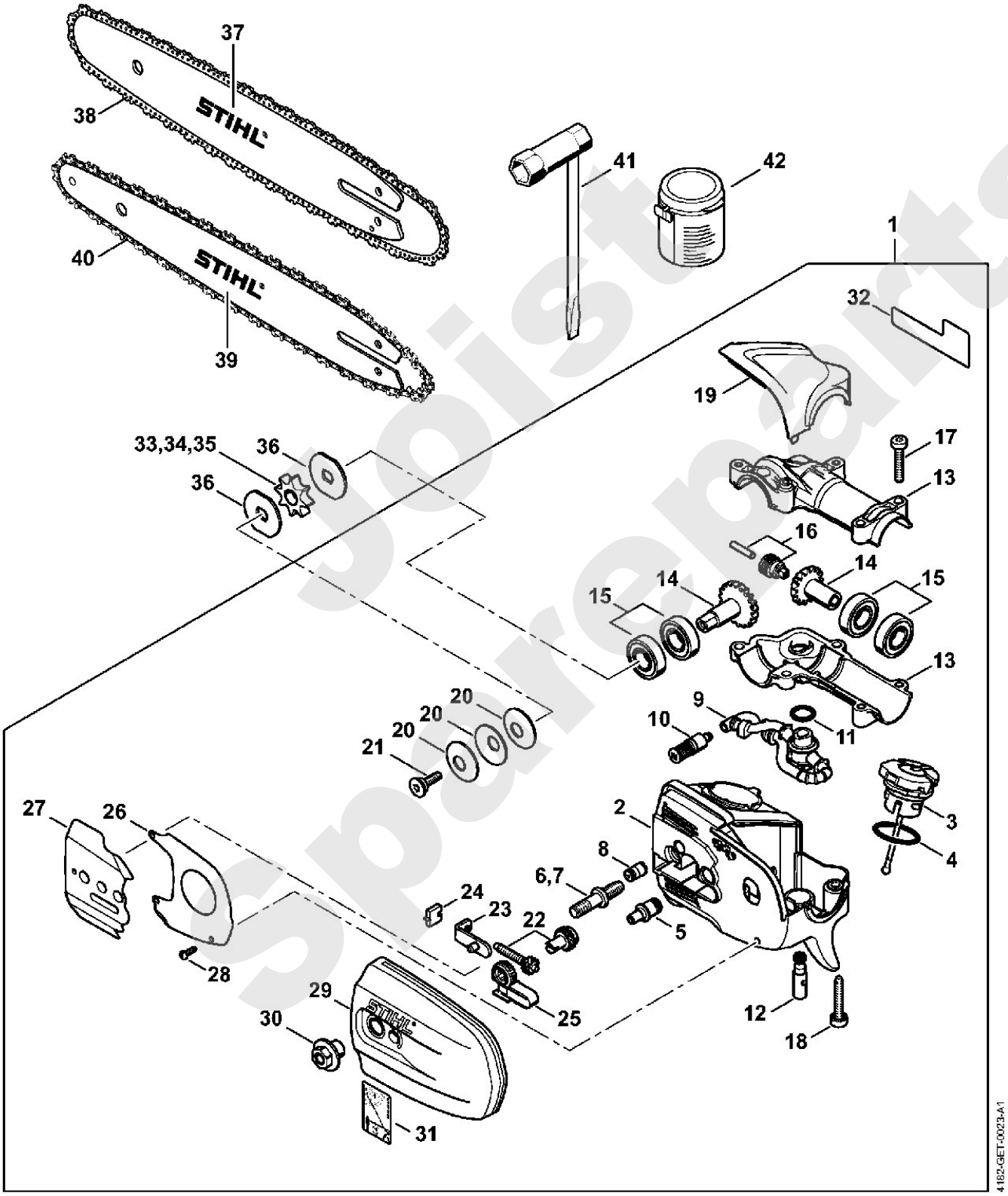

Polistu Spareparts

Motorgeräte / Hoch-Entaster / HT 132, 133
Stückliste (7/18): D - Zündanlage

Art.Nr.	Artikel	Bild-Nr.	Stk-Zahl
4180 400 1200	Benennung: Schwungrad TI: (25.2005)	1	1
9210 261 1140	Benennung: Mutter DIN934-M8x1-10	2	1
4180 400 1313	Benennung: Zündmodul	3	1
0000 998 0604	Benennung: Schenkelfeder	4	1
0000 405 1005	Benennung: Zündleitungsstecker	5	1
4180 405 8000	Benennung: Isolierstück	6	1
9075 478 3018	Benennung: Schraube IS-D4x18	7	2
9291 021 0100	Benennung: Scheibe DIN125-A4,3	8	2
0000 400 7011	Benennung: Zündkerze NGK CMR6H	9	1

Joist Sparepart

Motorgeräte / Hoch-Entaster / HT 132, 133
Stückliste (7/18): D - Zündanlage

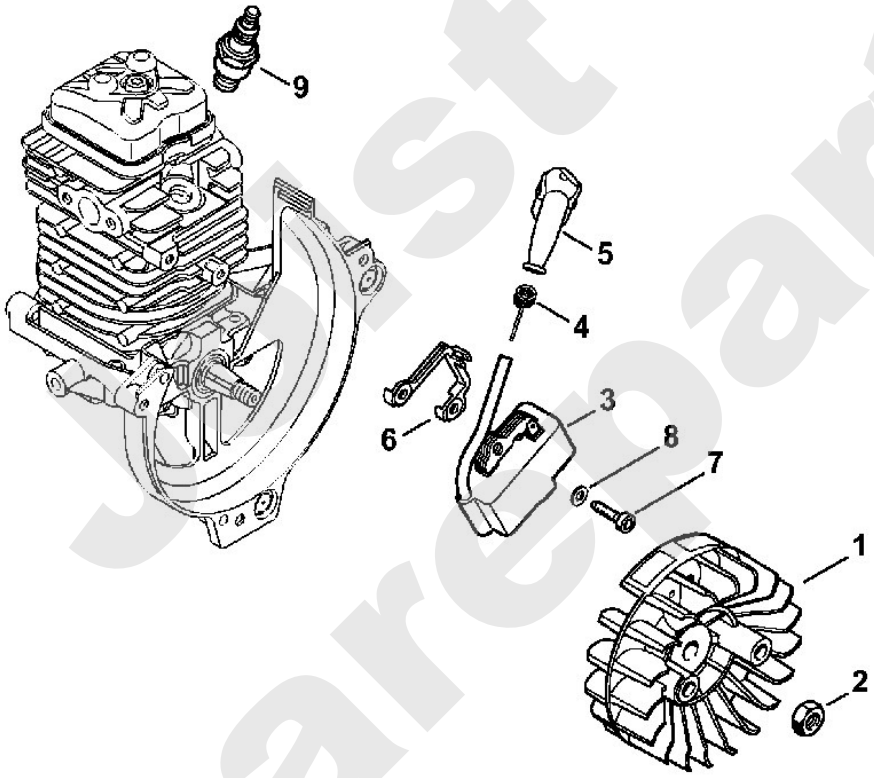

4180-GET-0005-A0

Just Spareparts

Motorgeräte / Hoch-Entaster / HT 132, 133
Stückliste (8/18): Q - Maschinennummer

Art.Nr.	Artikel	Bild-Nr.	Stk-Zahl
	Benennung: Position der Maschinennummer (D)	1	1

Joist Sparepart

Motorgeräte / Hoch-Entaster / HT 132, 133
Stückliste (8/18): Q - Maschinennummer

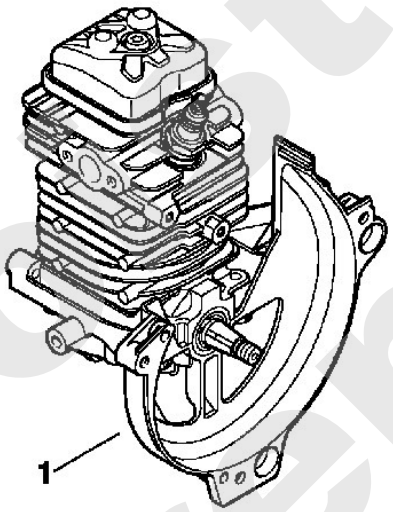

4180-GET-0016-A0

Just Spareparts

Motorgeräte / Hoch-Entaster / HT 132, 133
Stückliste (9/18): E - Vergaser

Art.Nr.	Artikel	Bild-Nr.	Stk-Zahl
4180 120 0614	Benennung: Vergaser	1	1
4180 120 7108	Benennung: Drosselwelle mit Hebel	2	1
4180 122 3007	Benennung: Feder	3	1
4180 121 8601	Benennung: Scheibe	4	2
4180 122 3601	Benennung: Dichtring	5	1
4180 121 3301	Benennung: Drosselklappe	6	1
1125 122 7403	Benennung: Halbrundschraube	7	2
1125 122 9001	Benennung: Sicherungsscheibe	8	1
4180 180 9500	Benennung: Drehknopf	9	1
0000 997 3101	Benennung: Druckfeder	10	1
4144 122 7100	Benennung: Schraube	11	1
4180 121 3005	Benennung: Startwelle	12	1
4282 122 9000	Benennung: Sicherungsring	13	1
4180 121 6601	Benennung: Hebel	14	1
4180 121 2900	Benennung: Startklappe	15	1
4180 122 3601	Benennung: Dichtring	16	1
4180 122 3008	Benennung: Feder	17	1
4147 122 9001	Benennung: Sicherungsring	18	1
4180 122 6201	Benennung: Leerlaufanschlagschraube	19	1
1125 122 4200	Benennung: Klemmstück	20	1
4180 122 6704	Benennung: Hauptstellschraube	21	1
4282 122 6801	Benennung: Leerlaufstellschraube	22	1
1123 121 7800	Benennung: Sieb	23	1
4180 121 4802	Benennung: Pumpenmembrane	24	1
4180 129 0908	Benennung: Dichtung	25	1
4180 121 8602	Benennung: Scheibe	26	1
4180 122 3006	Benennung: Feder	27	1
4180 121 0803	Benennung: Abschlussdeckel	28	1
4242 122 7100	Benennung: Schraube	29	1
4116 121 5100	Benennung: Einlassnadel	30	1
1123 122 3001	Benennung: Feder	31	1
4229 121 5000	Benennung: Einlassregelhebel	32	1
1120 121 9200	Benennung: Achse	33	1
0000 122 7101	Benennung: Schraube	34	1
1141 129 0900	Benennung: Dichtung	35	1
1141 121 4730	Benennung: Regelmembrane	36	1
4180 120 2209	Benennung: Flansch	37	1
4226 121 2700	Benennung: Kappe	38	1
4140 121 0800	Benennung: Abschlussdeckel	39	1
4140 122 7100	Benennung: Schraube	40	4
4180 120 9704	Benennung: Satz Pumpenkolben	41	1
4180 007 1035	Benennung: Satz Vergaserteile (B)	42	1

Poist Sparepart's

Motorgeräte / Hoch-Entaster / HT 132, 133
Stückliste (9/18): E - Vergaser

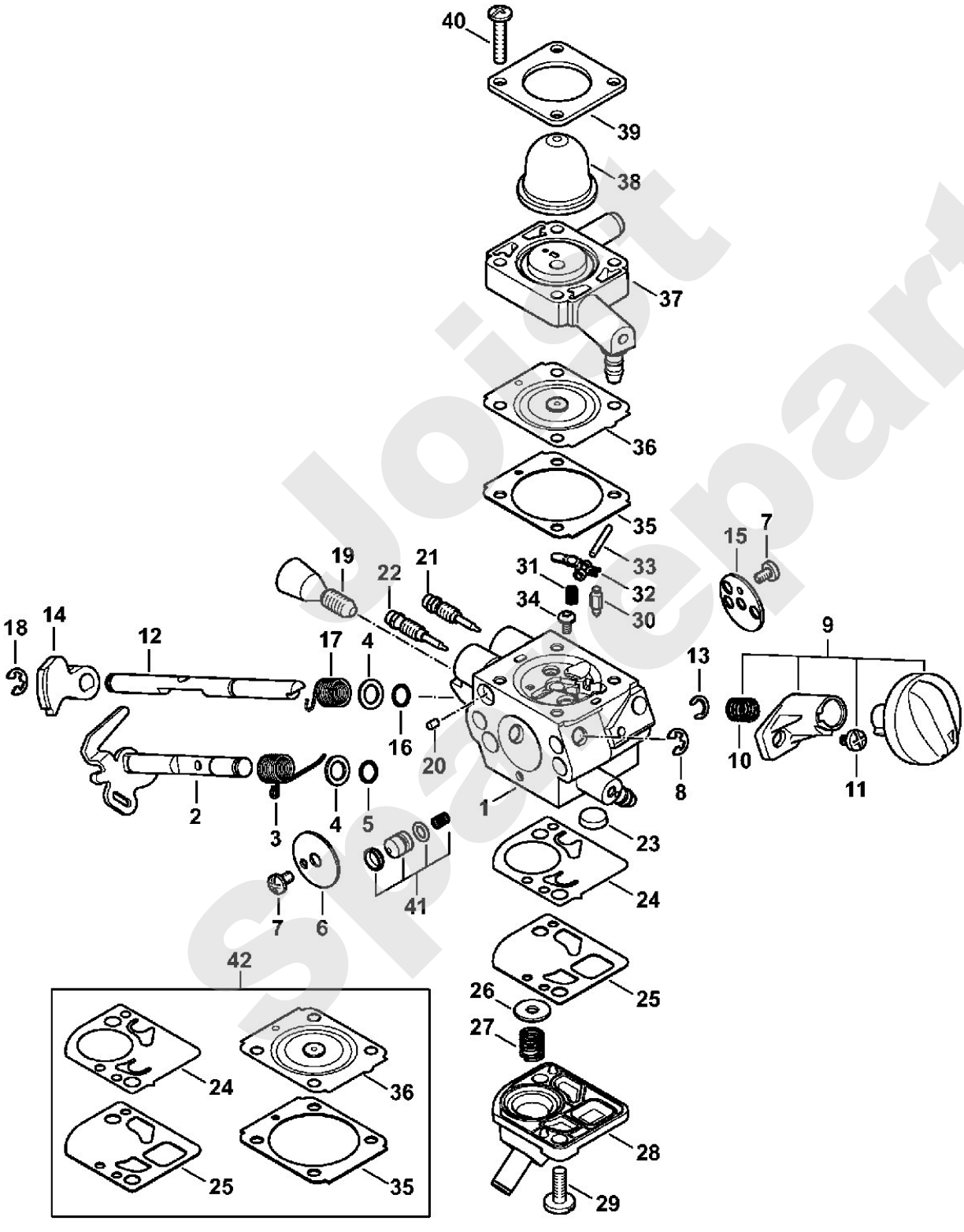

Joist Spareparts

Motorgeräte / Hoch-Entaster / HT 132, 133
Stückliste (10/18): R - Anziehdrehmomente

Art.Nr.	Artikel	Bild-Nr.	Stk-Zahl
9075 478 4159	Benennung: Schraube IS-D5x24 Sperrverzahnung	1	7
4180 038 1700	Benennung: Bundschraube M5	2	2
9022 346 1070	Benennung: Schraube IS-M5x30x22-10.9	3	1
9075 478 3018	Benennung: Schraube IS-D4x18 Sperrverzahnung	4	4
9074 478 2970	Benennung: Schraube IS-P4x10	5	1
9039 448 0656	Benennung: Gewindeformschraube M4x9,6	6	1
9075 478 4175	Benennung: Schraube IS-D5x28 Sperrverzahnung	7	1
9075 478 4175	Benennung: Schraube IS-D5x28 Sperrverzahnung	8	1
9216 261 0700	Benennung: Mutter EN1664-M5-8	9	2
0000 951 1114	Benennung: Schraube M5X12	10	3
9075 478 4159	Benennung: Schraube IS-D5x24 Sperrverzahnung	11	4
0000 400 7009	Benennung: Zündkerze Bosch USR7AC	12	1
9210 261 1140	Benennung: Mutter DIN934-M8x1-10	13	2
0000 951 0600	Benennung: Sechskantschraube M6	14	1
9075 478 3018	Benennung: Schraube IS-D4x18 Sperrverzahnung	15	2

Joist Spareparts

Motorgeräte / Hoch-Entaster / HT 132, 133
Stückliste (10/18): R - Anziehdrehmomente

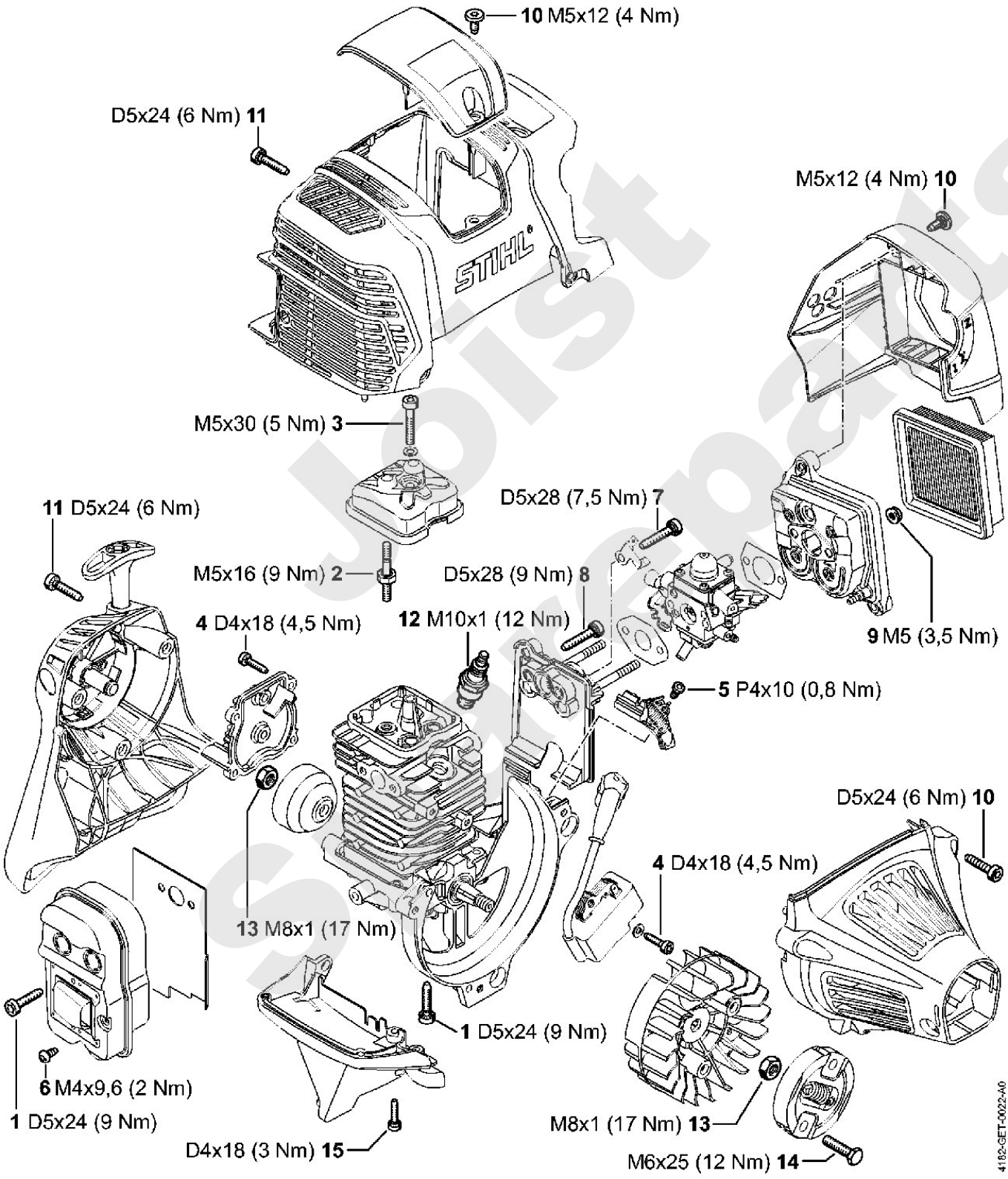

Joist Spareparts

Motorgeräte / Hoch-Entaster / HT 132, 133
Stückliste (11/18): F - Kupplung, Lüftergehäuse

Art.Nr.	Artikel	Bild-Nr.	Stk-Zahl
4149 160 2000	Benennung: Kupplung	1	1
0000 997 6101	Benennung: Zugfeder	2	1
0000 961 0601	Benennung: Ring	3	2
4180 162 1000	Benennung: Abdeckscheibe	4	2
0000 958 1000	Benennung: Scheibe 16x10x0,5	5	2
0000 951 0600	Benennung: Sechskantschraube M6	6	2
4182 080 1803	Benennung: Lüftergehäuse HT 132 Ausführungsart: HT 132, HT 132-Z	7	1
4180 080 1811	Benennung: Lüftergehäuse HT 133 Ausführungsart: HT 133, HT 133-Z	8	1
9455 621 1130	Benennung: Sicherungsring DIN471-12x1	9	1
4182 160 2900	Benennung: Kupplungstrommel HT 132 Ausführungsart: HT 132, HT 132-Z	10	1
4149 160 2902	Benennung: Kupplungstrommel HT 133 Ausführungsart: HT 133, HT 133-Z	11	1
4180 791 9302	Benennung: Gummielement	12	1
4180 791 9403	Benennung: Spannschelle	13	1
9291 021 0140	Benennung: Scheibe DIN125-A6,4	14	1
9075 478 4718	Benennung: Schraube IS-D6x32	15	1
9457 621 4482	Benennung: Sicherungsring	16	1
9075 478 4159	Benennung: Schraube IS-D5x24	17	3

Joist Spareparts

Motorgeräte / Hoch-Entaster / HT 132, 133
Stückliste (11/18): F - Kupplung, Lüftergehäuse

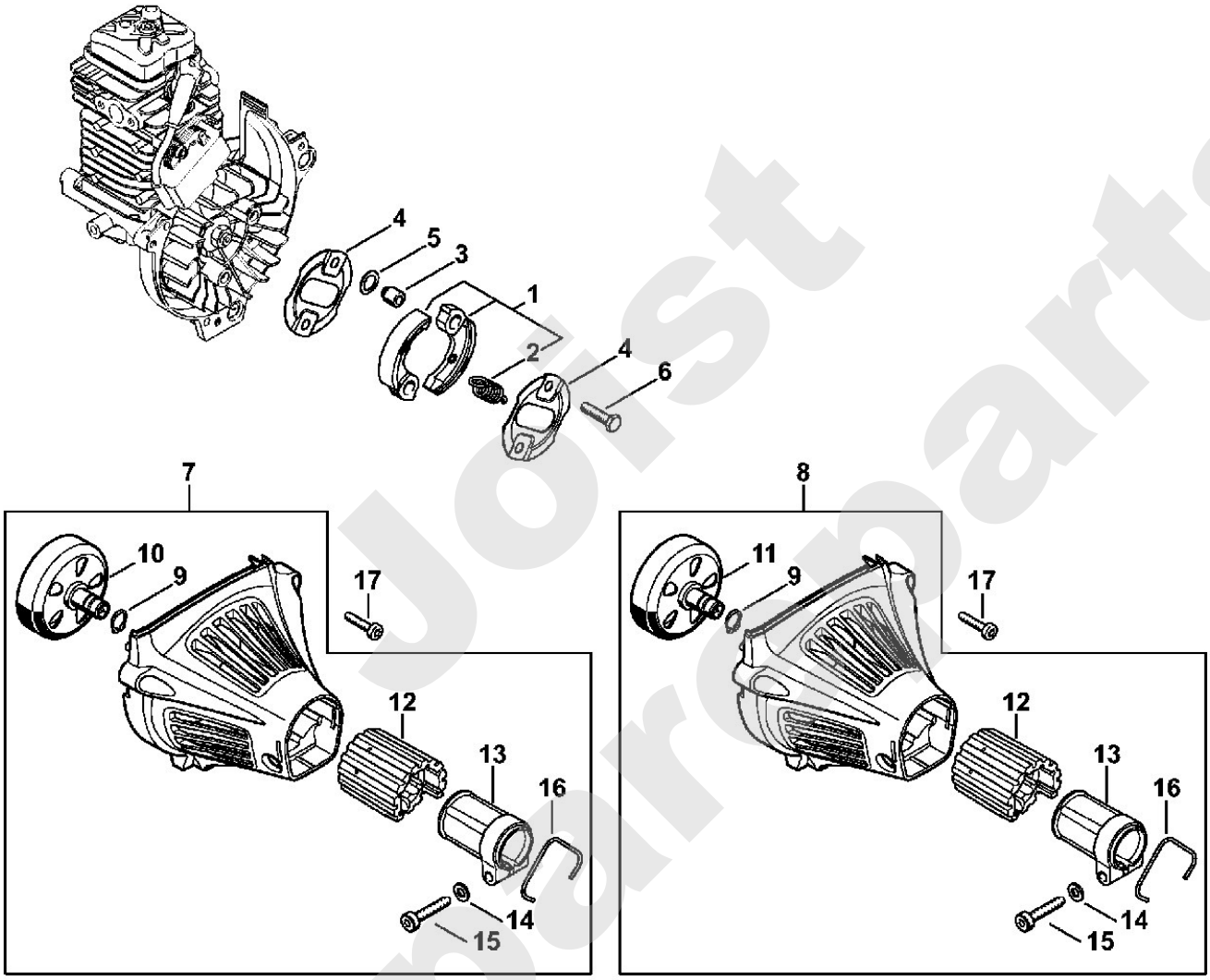

4180-GET-0071-A0

Just Spareparts

Motorgeräte / Hoch-Entaster / HT 132, 133
Stückliste (12/18): S - Anziehdrehmomente

Art.Nr.	Artikel	Bild-Nr.	Stk-Zahl
9075 478 4168	Benennung: Schraube IS-D5x32	1	3
9022 371 1073	Benennung: Schraube IS-M5x32-10.9	2	2
4182 642 7500	Benennung: Bundschraube M5	3	1
9104 003 8600	Benennung: Schraube P3x10	4	4

Joist Sparepart

Motorgeräte / Hoch-Entaster / HT 132, 133
Stückliste (12/18): S - Anziehdrehmomente

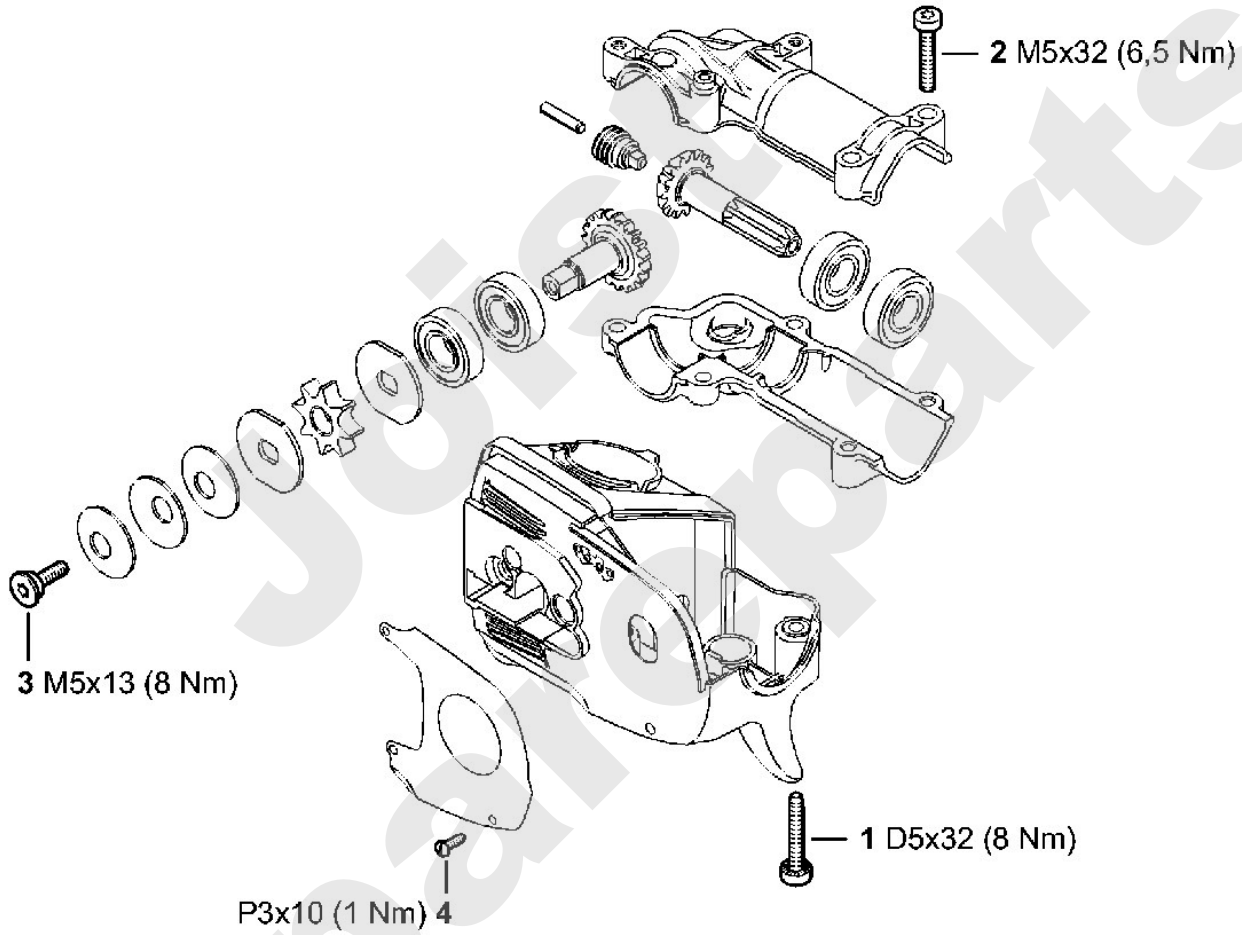

Joist Spareparts

Motorgeräte / Hoch-Entaster / HT 132, 133
Stückliste (13/18): G - Handgriff

Art.Nr.	Artikel	Bild-Nr.	Stk-Zahl
4180 790 1314	Benennung: Bedienungsgriff	1	1
4180 790 0301	Benennung: Handgriff	2	1
4144 791 9400	Benennung: Spannschelle	3	2
9022 341 0960	Benennung: Schraube IS-M5x12-10.9	4	2
4149 182 4500	Benennung: Schenkelfeder	5	1
4149 182 1000	Benennung: Gashebel	6	1
9074 478 2967	Benennung: Schraube IS-P4x10	7	1
4149 182 0800	Benennung: Sperrhebel	8	1
4128 182 4501	Benennung: Schenkelfeder	9	1
4149 182 2801	Benennung: Hebel	10	1
4149 182 2800	Benennung: Hebel	11	1
4149 442 1600	Benennung: Kontaktfeder	12	1
4149 442 1601	Benennung: Kontaktfeder	13	1
9074 478 3025	Benennung: Schraube IS-P4x16	14	4
4180 180 1110	Benennung: Gaszug	15	1

Joist Spareparts

Motorgeräte / Hoch-Entaster / HT 132, 133
Stückliste (13/18): G - Handgriff

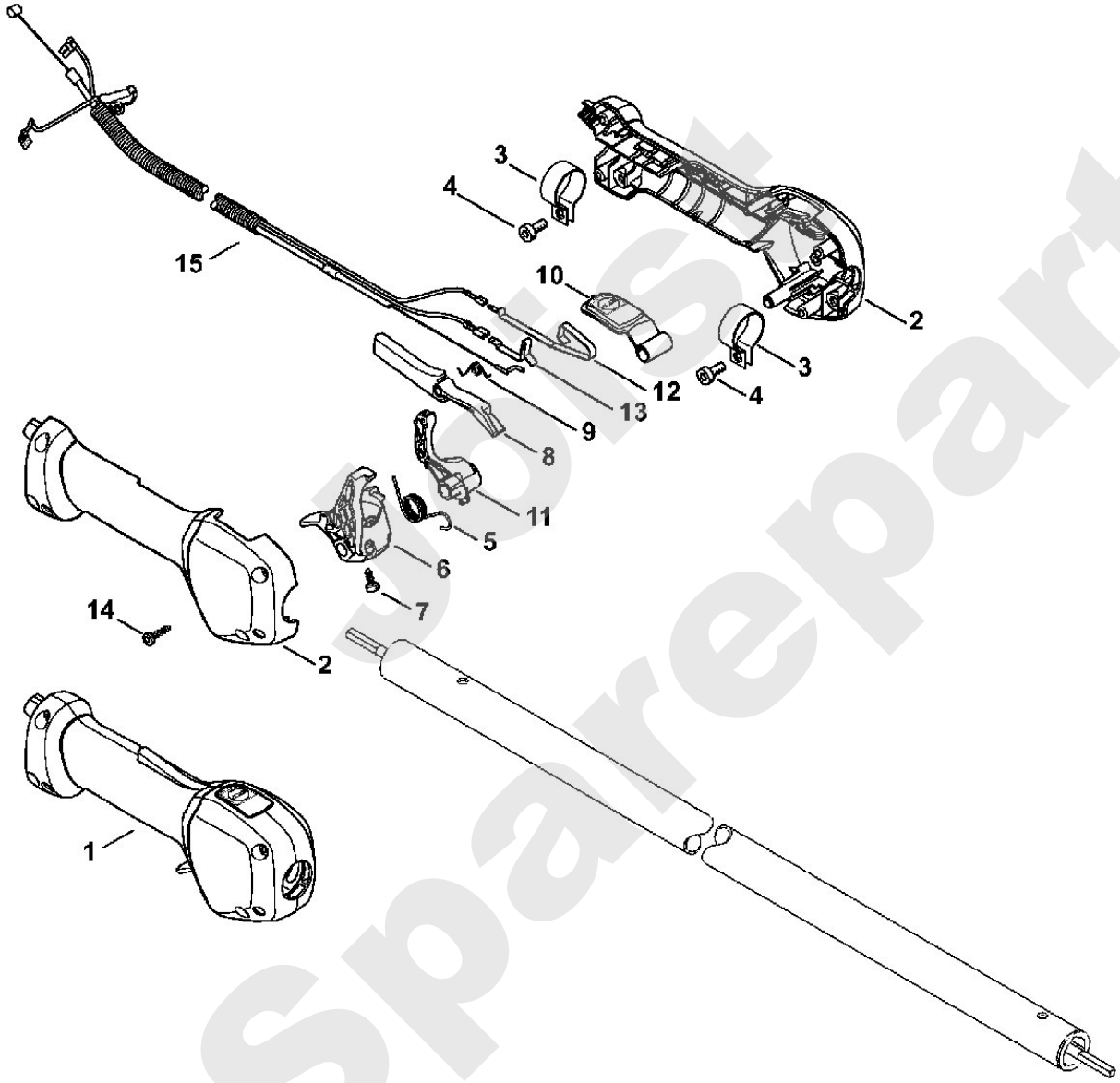

4182-GET-0008-A0

Motorgeräte / Hoch-Entaster / HT 132, 133
Stückliste (14/18): H - Schaft HT 132

Art.Nr.	Artikel	Bild-Nr.	Stk-Zahl
4182 710 7118	Benennung: Schaft Ø 25,4 mm Ausführungsart: HT 132	1	1
4182 710 7119	Benennung: Schaft Ø 25,4 mm USA Ausführungsart: HT 132-Z	2	1
4138 791 2010	Benennung: Griffschlauch Ausführungsart: HT 132, HT 132-Z	3	2
4182 711 7300	Benennung: Lagerrohr 1380 mm Ausführungsart: HT 132, HT 132-Z	4	1
4182 710 3200	Benennung: Antriebswelle Ausführungsart: HT 132, HT 132-Z	5	1
0000 967 7319	Benennung: Warnhinweis Piktogramm HT Ausführungsart: HT 132	6	1
0000 967 7347	Benennung: Warnhinweis Piktogramm HT USA Ausführungsart: HT 132-Z	7	1
4137 711 2101	Benennung: Stopfen Ausführungsart: HT 132, HT 132-Z	8	2
4133 717 2000	Benennung: Kappe Ausführungsart: HT 132, HT 132-Z	9	2
0000 790 8801	Benennung: Tragöse Ausführungsart: HT 132, HT 132-Z	10	1
9022 341 0980	Benennung: Schraube IS-M5x16-12.9 Ausführungsart: HT 132, HT 132-Z	11	1
9210 261 0700	Benennung: Mutter DIN934-M5-10 Ausführungsart: HT 132, HT 132-Z	12	1

Joist Spareparts

Motorgeräte / Hoch-Entaster / HT 132, 133
Stückliste (14/18): H - Schaft HT 132

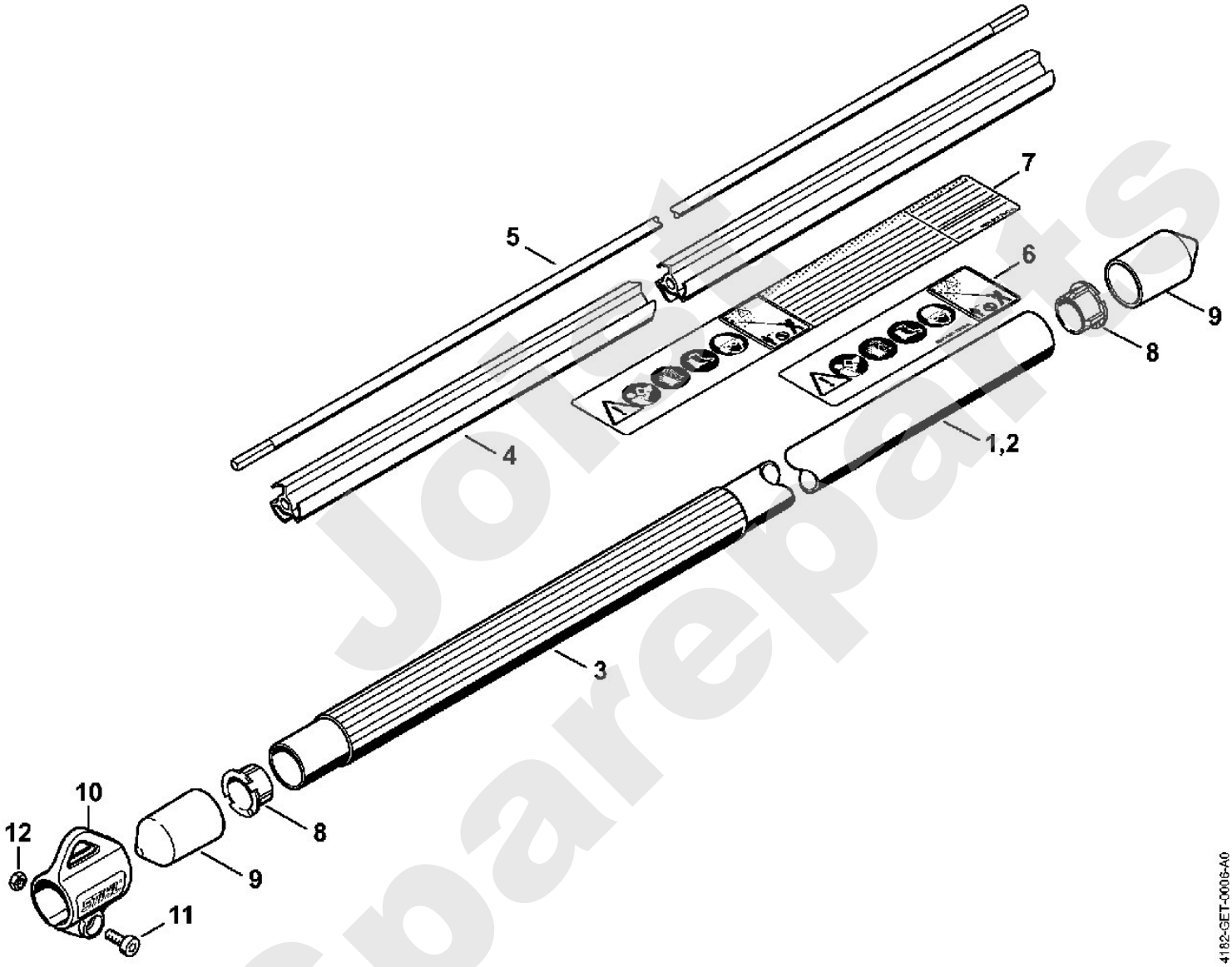

Jorit Sparepart

Motorgeräte / Hoch-Entaster / HT 132, 133
Stückliste (15/18): J - Schaft HT 133

Art.Nr.	Artikel	Bild-Nr.	Stk-Zahl
4182 710 7131	Benennung: Schaft Ausführungsart: HT 133, HT 133-Z	1	1
4182 710 7132	Benennung: Schaft USA Ausführungsart: HT 133-Z	2	1
4182 710 7123	Benennung: Schaft Ø 38 mm Ausführungsart: HT 133, HT 133-Z	3	1
4182 710 7124	Benennung: Schaft Ø 38 mm USA Ausführungsart: HT 133-Z	4	1
0000 967 7319	Benennung: Warnhinweis Piktogramm HT Ausführungsart: HT 133, HT 133-Z	5	1
0000 967 7347	Benennung: Warnhinweis Piktogramm HT USA Ausführungsart: HT 133-Z	6	1
4182 740 3722	Benennung: Klemmstück Ausführungsart: HT 133, HT 133-Z	7	1
9440 003 1852	Benennung: Blindniet ISO15979 3,0x6-ST/ST Form A Ausführungsart: HT 133, HT 133-Z	8	2
4182 716 0320	Benennung: Mutter Ausführungsart: HT 133, HT 133-Z	9	1
4182 716 1920	Benennung: Dichtring Ausführungsart: HT 133, HT 133-Z	10	1
4182 007 1005	Benennung: Satz Federscheibe 8 Stück Ausführungsart: HT 133, HT 133-Z	11	1
4182 710 7127	Benennung: Schaft Ø 25,4 mm Ausführungsart: HT 133, HT 133-Z TI: (042.2017)	12	1
4182 710 7350	Benennung: Hülse Ausführungsart: HT 133, HT 133-Z TI: (042.2017)	13	1
9440 794 2435	Benennung: Blindniet A4,8x6-Al/St FH Ausführungsart: HT 133, HT 133-Z TI: (042.2017)	14	1
4857 716 6501	Benennung: Klemmstück Ausführungsart: HT 133, HT 133-Z	15	1
9022 341 1370	Benennung: Schraube IS-M6x30-10.9 Ausführungsart: HT 133, HT 133-Z	16	2
9294 021 0140	Benennung: Scheibe DIN433-6,4 Ausführungsart: HT 133, HT 133-Z	17	2
9210 319 0900	Benennung: Mutter DIN934-M6-10 Ausführungsart: HT 133, HT 133-Z	18	2
4138 711 9100	Benennung: Feder Ausführungsart: HT 133, HT 133-Z	19	4
4182 740 3215	Benennung: Lager Ausführungsart: HT 133, HT 133-Z	20	3
4182 710 7125	Benennung: Schaft Ø 33 mm Ausführungsart: HT 133, HT 133-Z	21	1
4182 711 7322	Benennung: Lagerrohr Ausführungsart: HT 133, HT 133-Z	22	1
4182 711 9822	Benennung: Distanzring Ausführungsart: HT 133, HT 133-Z	23	1
4182 710 7322	Benennung: Hülse Ausführungsart: HT 133, HT 133-Z	24	1
4182 710 3211	Benennung: Antriebswelle Ausführungsart: HT 133, HT 133-Z	25	1
9455 621 1520	Benennung: Sicherungsring DIN471-15x1 Ausführungsart: HT 133, HT 133-Z	26	1
4182 711 7321	Benennung: Lagerrohr Ausführungsart: HT 133, HT 133-Z	27	1
4182 711 2524	Benennung: Hülse Ausführungsart: HT 133, HT 133-Z	28	1
4182 711 2523	Benennung: Hülse Ausführungsart: HT 133, HT 133-Z	29	1
4133 717 2000	Benennung: Kappe Ausführungsart: HT 133, HT 133-Z	30	1
4182 717 2000	Benennung: Kappe Ausführungsart: HT 133, HT 133-Z	31	1

eigeist spareparts

Motorgeräte / Hoch-Entaster / HT 132, 133
Stückliste (15/18): J - Schaft HT 133

Art.Nr.	Artikel	Bild-Nr.	Stk-Zahl
0000 790 8600	Benennung: Klammer HT Ausführungsart: HT 133, HT 133-Z	32	1
0000 791 3110	Benennung: Feder Ausführungsart: HT 133, HT 133-Z	33	2

Joist Sparepart

Motorgeräte / Hoch-Entaster / HT 132, 133
Stückliste (15/18): J - Schaft HT 133

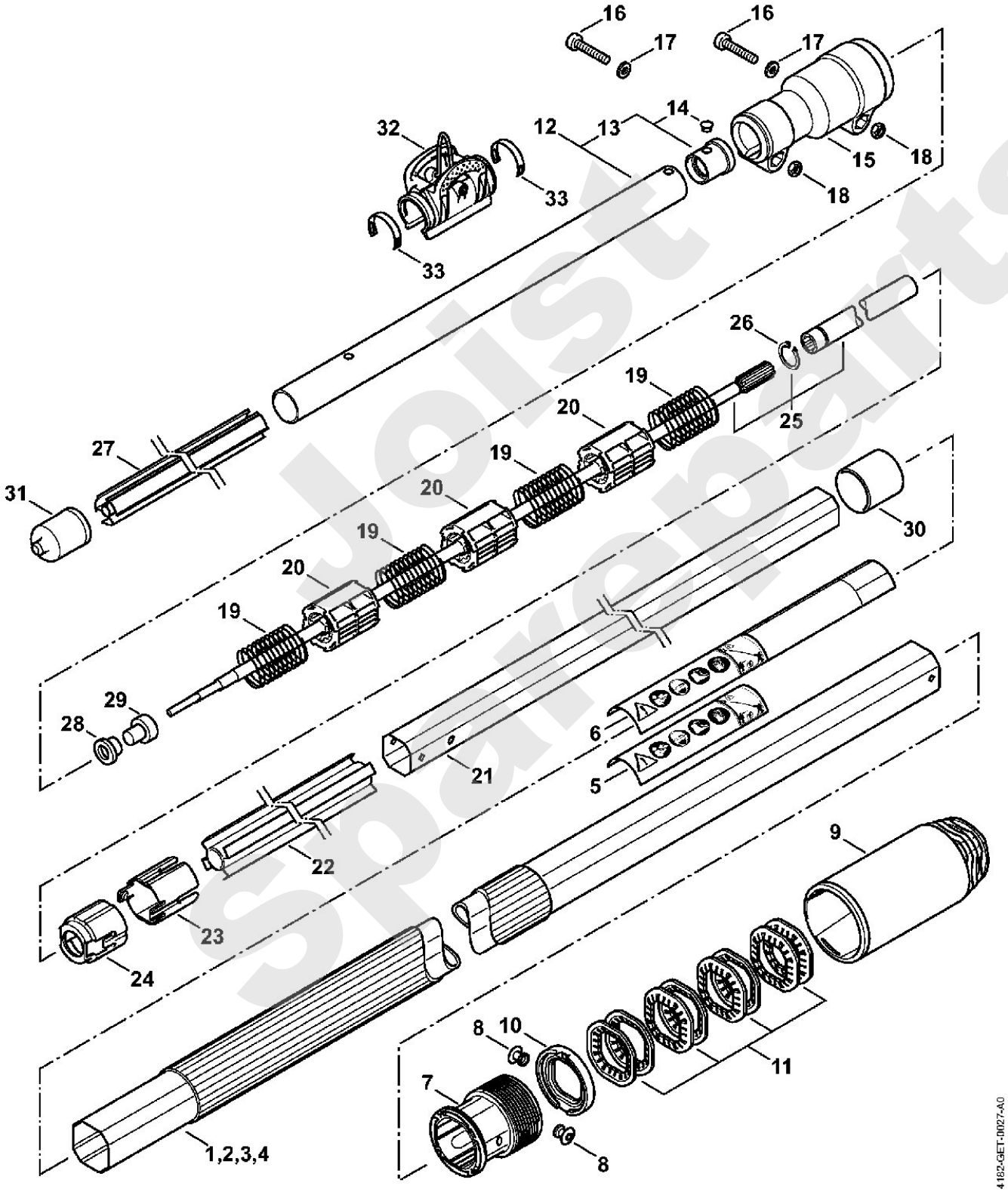

Joist Spareparts

Motorgeräte / Hoch-Entaster / HT 132, 133
Stückliste (16/18): K - Winkelgetriebe

Art.Nr.	Artikel	Bild-Nr.	Stk-Zahl
4182 640 0200	Benennung: Winkelgetriebe (B)	1	1
4182 640 0554	Benennung: Getriebegehäuse (B)	2	1
4182 007 1004	Benennung: Satz Kugellager (B)	3	2
0000 988 6115	Benennung: Stopfen (B)	4	2
4182 710 7126	Benennung: Schaft (B)	5	1
9455 621 1520	Benennung: Sicherungsring DIN471-15x1 (B)	6	1
9075 478 4175	Benennung: Schraube IS-D5x28 (B)	7	6
9022 371 1050	Benennung: Schraube IS-M5x25-12.9 (B)	8	2
0812 370 1000	Benennung: Schraubendreher T27x120x70 (B)	9	1
0783 830 2000	Benennung: Silikondichtmasse HT rot (B)	10	1
0781 120 1118	Benennung: Getriebefett 225 g (B)	11	1

Joist Spareparts

Motorgeräte / Hoch-Entaster / HT 132, 133
Stückliste (16/18): K - Winkelgetriebe

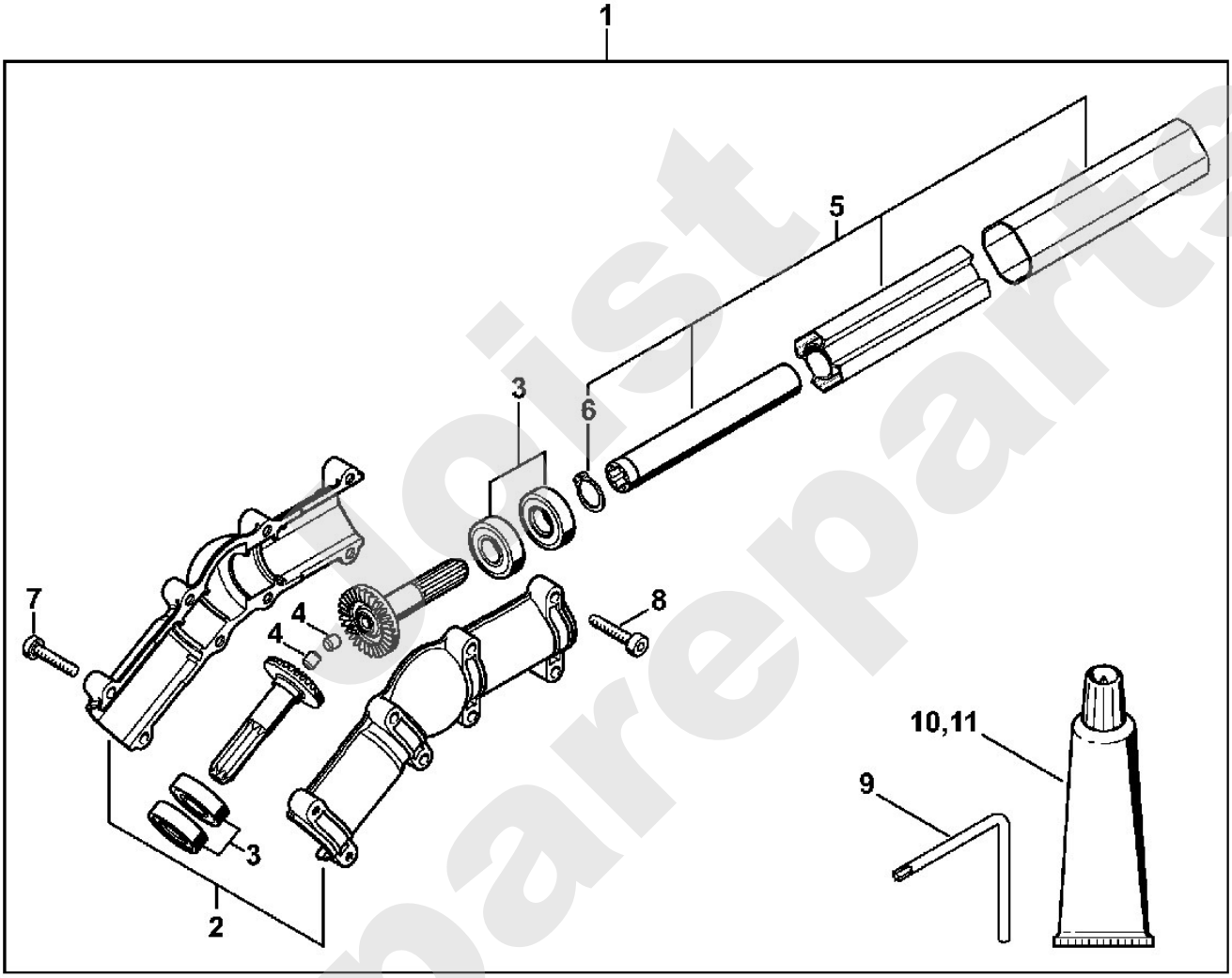

Jocist Spareparts

Motorgeräte / Hoch-Entaster / HT 132, 133
Stückliste (17/18): L - Winkelgetriebe

Art.Nr.	Artikel	Bild-Nr.	Stk-Zahl
4138 640 0201	Benennung: Winkelgetriebe (B)		1
4138 641 0302	Benennung: Getriebegehäuse (B)	1	1
4138 641 0303	Benennung: Getriebegehäuse (B)	2	1
4138 640 7304	Benennung: Ritzelsatz (B)	3	1
	Benennung: Welle (B,D)	4	1
9503 003 5040	Benennung: Kugellager DIN625-6000-RS (B)	5	2
9503 003 0120	Benennung: Kugellager DIN625-6000-2Z (B)	6	2
9455 621 0850	Benennung: Sicherungsring DIN471-10x1 (B)	7	2
4138 711 0201	Benennung: Führungsrohr (B)	8	1
4137 711 2101	Benennung: Stopfen (B)	9	1
9022 371 1050	Benennung: Schraube IS-M5x25-12.9 (B)	10	8
9291 021 0120	Benennung: Scheibe DIN125-A5,3 (B)	11	4
0812 370 1000	Benennung: Schraubendreher T27x120x70 (B)	12	1
0783 830 2000	Benennung: Silikondichtmasse HT rot (B)	13	1
0781 120 1118	Benennung: Getriebefett 225 g (A,B)		1

Joist Spareparts

Motorgeräte / Hoch-Entaster / HT 132, 133
Stückliste (17/18): L - Winkelgetriebe

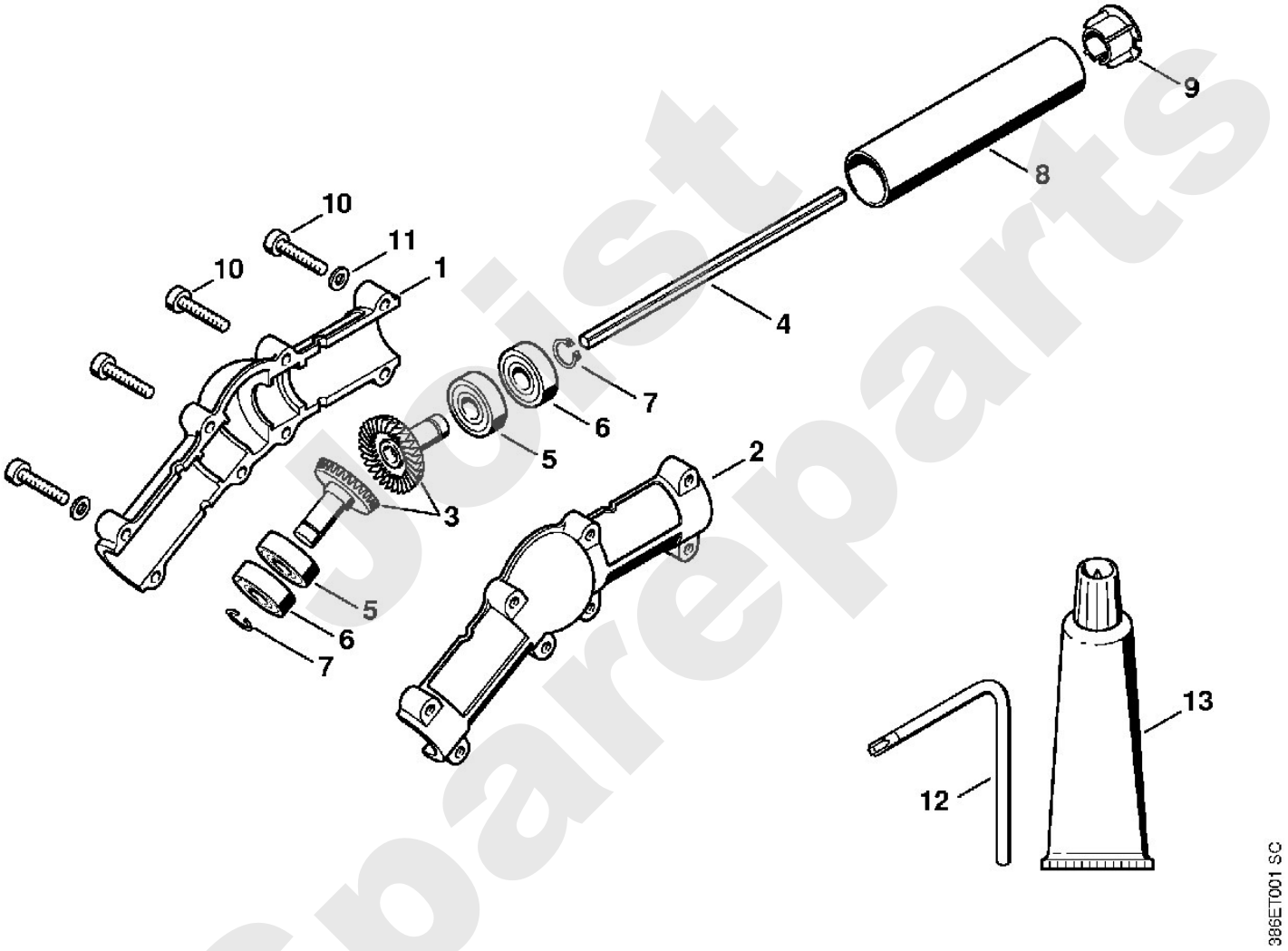

Boist Spareparts

Motorgeräte / Hoch-Entaster / HT 132, 133
Stückliste (18/18): M - Getriebe HT 132

Art.Nr.	Artikel	Bild-Nr.	Stk-Zahl
4182 640 0150	Benennung: Getriebe Ausführungsart: HT 132	1	1
4182 640 1400	Benennung: Gehäuse Ausführungsart: HT 132	2	1
4182 640 0151	Benennung: Getriebe USA Ausführungsart: HT 132-Z	2	1
0000 350 0539	Benennung: Tankverschluss Ausführungsart: HT 132, HT 132-Z	3	1
4182 640 1402	Benennung: Gehäuse USA Ausführungsart: HT 132-Z	4	1
9645 948 2470	Benennung: RDR A 23x3-NBR78 Ausführungsart: HT 132, HT 132-Z	4	1
4182 641 3200	Benennung: Ölleitung Ausführungsart: HT 132, HT 132-Z	5	1
0000 664 2412	Benennung: Bundschraube D8 Ausführungsart: HT 132, HT 132-Z	6	1
0000 664 2415	Benennung: Bundschraube D9/M8 (B) Ausführungsart: HT 132, HT 132-Z	7	1
1128 640 9100	Benennung: Ventil Ausführungsart: HT 132, HT 132-Z	8	1
4182 640 3400	Benennung: Ölschlauch Ausführungsart: HT 132, HT 132-Z	9	1
1123 640 3800	Benennung: Saugkopf Ausführungsart: HT 132, HT 132-Z	10	1
9645 945 7552	Benennung: RDR N 12x2-NBR70 Ausführungsart: HT 132, HT 132-Z	11	1
4182 640 3200	Benennung: Ölpumpe 0,55 Ausführungsart: HT 132, HT 132-Z	12	1
4182 640 0552	Benennung: Getriebegehäuse Ausführungsart: HT 132, HT 132-Z	13	1
4182 640 7314	Benennung: Ritzelsatz Ausführungsart: HT 132, HT 132-Z	14	1
4182 007 1004	Benennung: Satz Kugellager Ausführungsart: HT 132, HT 132-Z	15	2
4182 640 7100	Benennung: Schnecke Ausführungsart: HT 132, HT 132-Z	16	1
9022 371 1073	Benennung: Schraube IS-M5x32-10.9 Ausführungsart: HT 132, HT 132-Z	17	2
9075 478 4168	Benennung: Schraube IS-D5x32 Ausführungsart: HT 132, HT 132-Z	18	3
4182 641 1001	Benennung: Gehäuse Ausführungsart: HT 132, HT 132-Z	19	1
9485 648 1694	Benennung: Tellerfeder 28x10,2x1,25 Ausführungsart: HT 132, HT 132-Z	20	3
4182 642 7500	Benennung: Bundschraube M5 Ausführungsart: HT 132, HT 132-Z	21	1
1123 007 1004	Benennung: Satz Stirnrad / Spannschraube Ausführungsart: HT 132, HT 132-Z	22	1
1129 640 1900	Benennung: Spannschieber Ausführungsart: HT 132, HT 132-Z	23	1
1123 664 1400	Benennung: Druckstück Ausführungsart: HT 132, HT 132-Z	24	1
4182 664 2200	Benennung: Abdeckung Ausführungsart: HT 132, HT 132-Z	25	1
4182 664 1001	Benennung: Seitenblech Ausführungsart: HT 132, HT 132-Z	26	1
4182 664 1000	Benennung: Seitenblech Ausführungsart: HT 132, HT 132-Z	27	1
9104 003 8600	Benennung: Schraube P3x10 Ausführungsart: HT 132, HT 132-Z	28	4
4182 640 1701	Benennung: Kettenraddeckel Ausführungsart: HT 132, HT 132-Z	29	1
0000 995 0800	Benennung: Bundmutter M8 Ausführungsart: HT 132, HT 132-Z	30	1

Ist Spareparts

Motorgeräte / Hoch-Entaster / HT 132, 133
Stückliste (18/18): M - Getriebe HT 132

Art.Nr.	Artikel	Bild-Nr.	Stk-Zahl
0000 967 7337	Benennung: Warnhinweis Piktogramm HT Ausführungsart: HT 132	31	1
0000 640 2001	Benennung: Kettenrad 1/4" Picco 8Z Ausführungsart: HT 132, HT 132-Z	32	1
0000 640 2002	Benennung: Kettenrad 3/8" Picco 6Z Ausführungsart: HT 132, HT 132-Z	33	1
0000 640 2003	Benennung: Kettenrad 3/8" Picco 7Z Ausführungsart: HT 132, HT 132-Z	34	1
0000 967 7507	Benennung: Warnhinweis USA Ausführungsart: HT 132-Z	34	1
4182 162 8900	Benennung: Scheibe Ausführungsart: HT 132, HT 132-Z	35	2
3005 008 3405	Benennung: Führungsschiene 30cm/12" 1,1mm/0.043" 1/4"P Ausführungsart: HT 132, HT 132-Z	36	1
3670 000 0064	Benennung: 71PM3 Kette Picco Micro Ausführungsart: HT 132	37	1
3670 002 0064	Benennung: 71PM3 Kette Picco Micro CDN Ausführungsart: HT 132	38	1
3005 008 3403	Benennung: Führungsschiene 25 cm 1,1 mm / 1/4" Picco Ausführungsart: HT 132, HT 132-Z	39	1
3670 000 0056	Benennung: 71PM3 Kette Picco Micro Ausführungsart: HT 132	40	1
3670 005 0064	Benennung: 71PM3 Kette Picco Micro USA Ausführungsart: HT 132-Z	41	1
3670 002 0056	Benennung: 71PM3 Kette Picco Micro CDN Ausführungsart: HT 132	41	1
0000 890 3402	Benennung: Kombischlüssel Ausführungsart: HT 132, HT 132-Z	42	1
0781 120 1004	Benennung: Getriebefett 40 g (B) Ausführungsart: HT 132, HT 132-Z	43	1
3670 005 0056	Benennung: 71PM3 Kette Picco Micro USA Ausführungsart: HT 132-Z	45	1

Jorist Spareparts

Motorgeräte / Hoch-Entaster / HT 132, 133
Stückliste (18/18): M - Getriebe HT 132

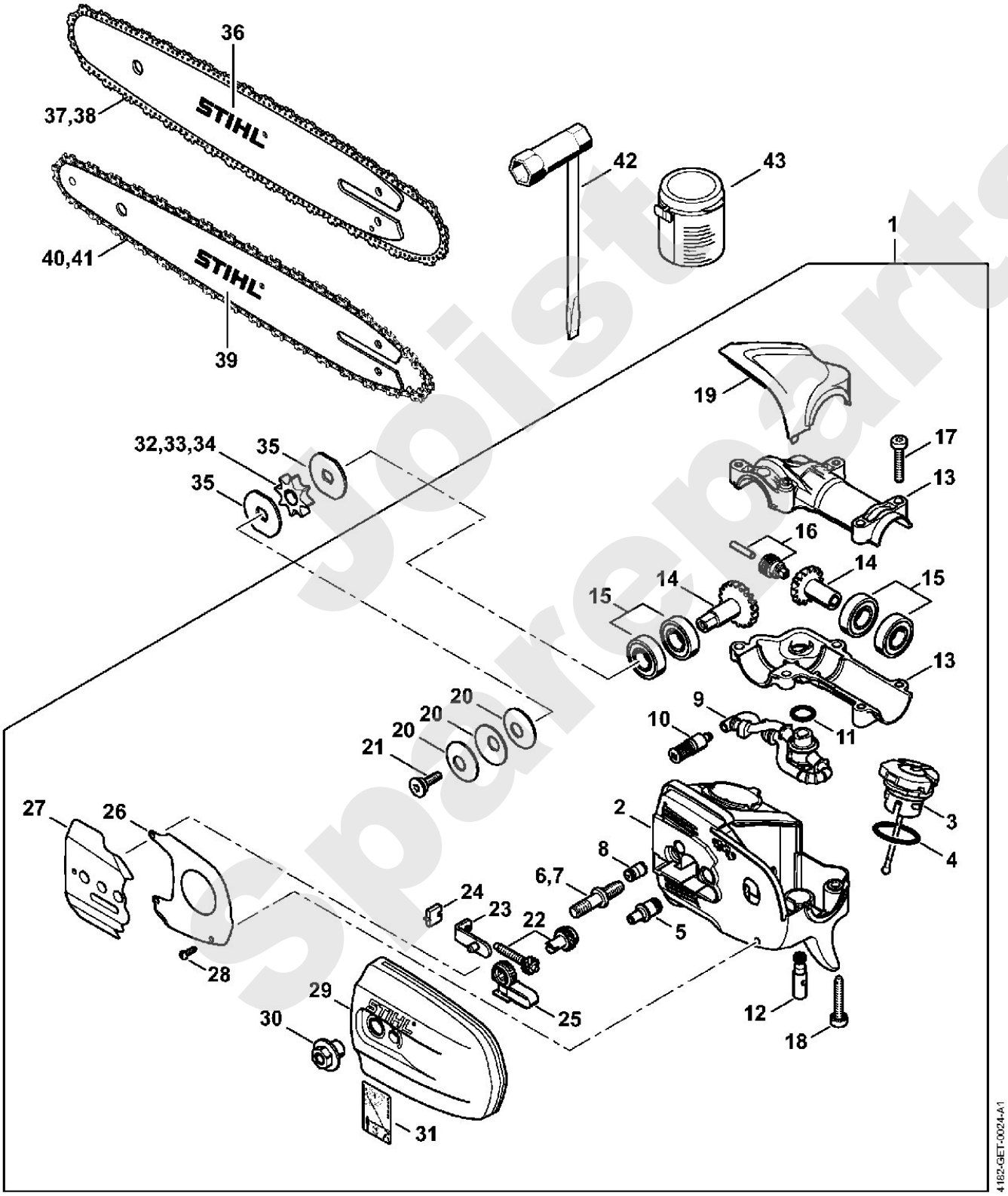

Joist Spareparts