# Motorgeräte / Hoch-Entaster / HT 102, 103
## Stückliste (1/18): A - Triebwerk Ø 40 mm

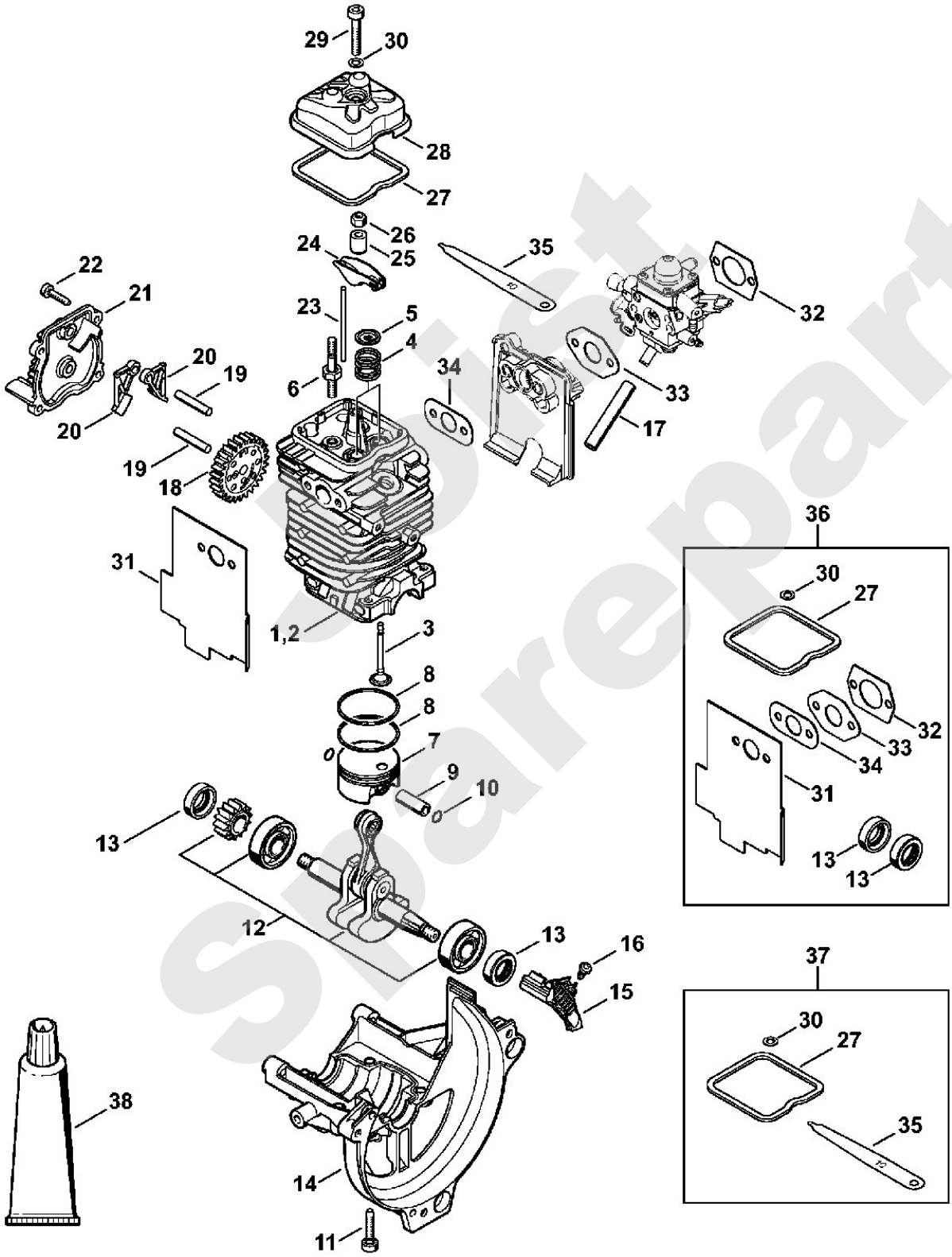

# Motorgeräte / Hoch-Entaster / HT 102, 103
## Stückliste (1/18): A - Triebwerk Ø 40 mm

| Art.Nr. | Artikel | Bild-Nr. | Stk-Zahl |
|---|---|---|---|
| 4180 020 0203 | Benennung: Triebwerk Ø 40 mm | 1 | 1 |
| 4180 020 1209 | Benennung: Zylinder mit Kolben Ø 40 mm | 2 | 1 |
| 4180 025 2010 | Benennung: Ventil | 3 | 2 |
| 4180 025 1600 | Benennung: Ventilfeder | 4 | 2 |
| 4180 025 3000 | Benennung: Federteller | 5 | 2 |
| 4180 038 1700 | Benennung: Bundschraube M5 | 6 | 2 |
| 4180 030 2001 | Benennung: Kolben Ø 40 mm | 7 | 1 |
| 4180 034 3000 | Benennung: Verdichtungsring Ø 40x1,2 mm | 8 | 2 |
| 4137 034 1500 | Benennung: Kolbenbolzen 8x5x22 | 9 | 1 |
| 9463 650 0805 | Benennung: Sprengring DIN73130-C8x0,7 | 10 | 2 |
| 9075 478 4159 | Benennung: Schraube IS-D5x24 | 11 | 4 |
| 4180 030 0410 | Benennung: Kurbelwelle<br>TI: (25.2005) | 12 | 1 |
| 9639 003 1231 | Benennung: WDR DIN3760-AS12x22x7 | 13 | 2 |
| 4180 021 2500 | Benennung: Kurbelwanne | 14 | 1 |
| 4180 448 1201 | Benennung: Kabelhalter | 15 | 1 |
| 9074 478 2970 | Benennung: Schraube IS-P4x10 | 16 | 1 |
| 4180 141 8602 | Benennung: Impulsschlauch | 17 | 1 |
| 4180 030 1800 | Benennung: Nockenrad | 18 | 1 |
| 4180 038 0801 | Benennung: Bolzen 5x28 | 19 | 2 |
| 4180 038 1900 | Benennung: Schlepphebel | 20 | 2 |
| 4180 038 1301 | Benennung: Deckel | 21 | 1 |
| 9075 478 3018 | Benennung: Schraube IS-D4x18 | 22 | 4 |
| 4180 038 2600 | Benennung: Stoßstange | 23 | 2 |
| 4282 038 1000 | Benennung: Kipphebel | 24 | 2 |
| 4180 038 2000 | Benennung: Hülse | 25 | 2 |
| 4180 038 2700 | Benennung: Sicherungsmutter M5 | 26 | 2 |
| 4180 029 0500 | Benennung: Dichtung | 27 | 1 |
| 4180 025 1100 | Benennung: Ventildeckel | 28 | 1 |
| 9022 346 1070 | Benennung: Schraube IS-M5x30x22-10.9 | 29 | 1 |
| 9636 815 0270 | Benennung: Dichtring DIN7603-5x9x1 | 30 | 1 |
| 4180 149 0600 | Benennung: Schalldämpferdichtung | 31 | 1 |
| 4114 149 1205 | Benennung: Dichtung | 32 | 1 |
| 4180 129 0907 | Benennung: Dichtung | 33 | 1 |
| 4180 129 0900 | Benennung: Dichtung | 34 | 1 |
| 4180 893 6400 | Benennung: Einstelllehre (B) | 35 | 1 |
| 4180 007 1036 | Benennung: Dichtungssatz (B) | 36 | 1 |
| 4180 007 1005 | Benennung: Satz Ventilspieleinstellung (B) | 37 | 1 |
| 0783 830 2000 | Benennung: Silikondichtmasse HT rot (B) | 38 | 1 |

Sparepartsist

# Motorgeräte / Hoch-Entaster / HT 102, 103
## Stückliste (2/18): N - Getriebe HT 102

| Art.Nr. | Artikel | Bild-Nr. | Stk-Zahl |
|---|---|---|---|
| 4182 640 0151 | Benennung: Getriebe<br>Ausführungsart: HT 102-Z | 1 | 1 |
| 4182 640 1402 | Benennung: Gehäuse<br>Ausführungsart: HT 102-Z | 2 | 1 |
| 0000 350 0539 | Benennung: Tankverschluss<br>Ausführungsart: HT 102-Z | 3 | 1 |
| 9645 948 2470 | Benennung: RDR A 23x3-NBR78<br>Ausführungsart: HT 102-Z | 4 | 1 |
| 4182 641 3200 | Benennung: Ölleitung<br>Ausführungsart: HT 102-Z | 5 | 1 |
| 0000 664 2412 | Benennung: Bundschraube D8<br>Ausführungsart: HT 102-Z | 6 | 1 |
| 0000 664 2415 | Benennung: Bundschraube D9/M8 (B)<br>Ausführungsart: HT 102-Z | 7 | 1 |
| 1128 640 9100 | Benennung: Ventil<br>Ausführungsart: HT 102-Z | 8 | 1 |
| 4182 640 3400 | Benennung: Ölschlauch<br>Ausführungsart: HT 102-Z | 9 | 1 |
| 1123 640 3800 | Benennung: Saugkopf<br>Ausführungsart: HT 102-Z | 10 | 1 |
| 9645 945 7552 | Benennung: RDR N 12x2-NBR70<br>Ausführungsart: HT 102-Z | 11 | 1 |
| 4182 640 3200 | Benennung: Ölpumpe 0,55<br>Ausführungsart: HT 102-Z | 12 | 1 |
| 4182 640 0553 | Benennung: Getriebegehäuse<br>Ausführungsart: HT 102-Z | 13 | 1 |
| 4182 640 7314 | Benennung: Ritzelsatz<br>Ausführungsart: HT 102-Z | 14 | 1 |
| 4182 007 1004 | Benennung: Satz Kugellager<br>Ausführungsart: HT 102-Z | 15 | 2 |
| 4182 640 7100 | Benennung: Schnecke<br>Ausführungsart: HT 102-Z | 16 | 1 |
| 9022 371 1073 | Benennung: Schraube IS-M5x32-10.9<br>Ausführungsart: HT 102-Z | 17 | 2 |
| 9075 478 4168 | Benennung: Schraube IS-D5x32<br>Ausführungsart: HT 102-Z | 18 | 3 |
| 4182 641 1001 | Benennung: Gehäuse<br>Ausführungsart: HT 102-Z | 19 | 1 |
| 9485 648 1694 | Benennung: Tellerfeder 28x10,2x1,25<br>Ausführungsart: HT 102-Z | 20 | 3 |
| 4182 642 7500 | Benennung: Bundschraube M5<br>Ausführungsart: HT 102-Z | 21 | 1 |
| 1123 007 1004 | Benennung: Satz Stirnrad / Spannschraube<br>Ausführungsart: HT 102-Z | 22 | 1 |
| 1129 640 1900 | Benennung: Spannschieber<br>Ausführungsart: HT 102-Z | 23 | 1 |
| 1123 664 1400 | Benennung: Druckstück<br>Ausführungsart: HT 102-Z | 24 | 1 |
| 4182 664 2200 | Benennung: Abdeckung<br>Ausführungsart: HT 102-Z | 25 | 1 |
| 4182 664 1001 | Benennung: Seitenblech<br>Ausführungsart: HT 102-Z | 26 | 1 |
| 4182 664 1000 | Benennung: Seitenblech<br>Ausführungsart: HT 102-Z | 27 | 1 |
| 9104 003 8600 | Benennung: Schraube P3x10<br>Ausführungsart: HT 102-Z | 28 | 4 |
| 4182 640 1701 | Benennung: Kettenraddeckel<br>Ausführungsart: HT 102-Z | 29 | 1 |
| 0000 995 0800 | Benennung: Bundmutter M8<br>Ausführungsart: HT 102-Z | 30 | 1 |
| 0000 967 7337 | Benennung: Warnhinweis Piktogramm HT<br>Ausführungsart: HT 102-Z | 31 | 1 |
| 0000 967 7507 | Benennung: Warnhinweis<br>Ausführungsart: HT 102-Z | 32 | 1 |

ist spareparts

# Motorgeräte / Hoch-Entaster / HT 102, 103
## Stückliste (2/18): N - Getriebe HT 102

| Art.Nr. | Artikel | Bild-Nr. | Stk-Zahl |
|---|---|---|---|
| 0000 640 2001 | Benennung: Kettenrad 1/4" Picco 8Z<br>Ausführungsart: HT 102-Z | 33 | 1 |
| 0000 640 2002 | Benennung: Kettenrad 3/8" Picco 6Z<br>Ausführungsart: HT 102-Z | 34 | 1 |
| 0000 640 2003 | Benennung: Kettenrad 3/8" Picco 7Z<br>Ausführungsart: HT 102-Z | 35 | 1 |
| 4182 162 8900 | Benennung: Scheibe<br>Ausführungsart: HT 102-Z | 36 | 2 |
| 3005 008 3405 | Benennung: Führungsschiene 30cm/12" 1,1mm/0.043" 1/4"P<br>Ausführungsart: HT 102-Z | 37 | 1 |
| 3670 005 0064 | Benennung: 71PM3 Kette Picco Micro<br>Ausführungsart: HT 102-Z | 38 | 1 |
| 3005 008 3403 | Benennung: Führungsschiene 25 cm 1,1 mm / 1/4" Picco<br>Ausführungsart: HT 102-Z | 39 | 1 |
| 3670 005 0056 | Benennung: 71PM3 Kette Picco Micro<br>Ausführungsart: HT 102-Z | 40 | 1 |
| 1129 890 3401 | Benennung: Kombischlüssel<br>Ausführungsart: HT 102-Z | 41 | 1 |
| 0781 120 1004 | Benennung: Getriebefett 40 g (B)<br>Ausführungsart: HT 102-Z | 42 | 1 |

Joist Spareparts

## Motorgeräte / Hoch-Entaster / HT 102, 103
## Stückliste (2/18): N - Getriebe HT 102

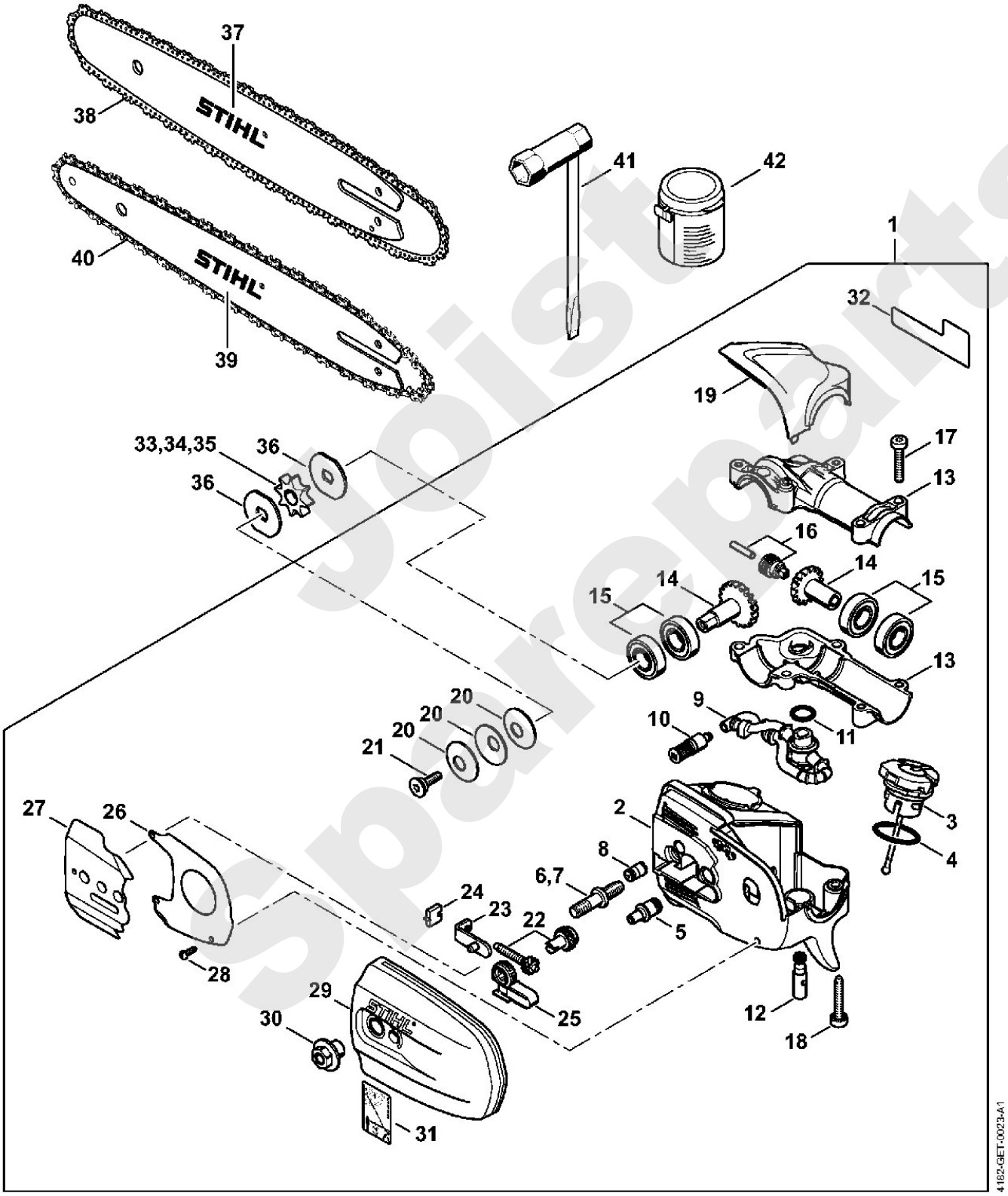


Spareparts

# Motorgeräte / Hoch-Entaster / HT 102, 103
## Stückliste (3/18): B - Anwerfvorrichtung, Kraftstofftank

| Art.Nr. | Artikel | Bild-Nr. | Stk-Zahl |
|---|---|---|---|
| 4223 195 0600 | Benennung: Starterrad | 1 | 1 |
| 9210 261 1140 | Benennung: Mutter DIN934-M8x1-10 | 2 | 1 |
| 4182 190 4001 | Benennung: Anwerfvorrichtung | 3 | 1 |
| 4182 190 0401 | Benennung: Starterdeckel | 4 | 1 |
| 9416 868 6650 | Benennung: Niet DIN7340-BK6,5x0,5x8,8 | 5 | 1 |
| 4180 190 0600 | Benennung: Rückholfeder | 6 | 1 |
| 0000 958 0923 | Benennung: Scheibe | 7 | 1 |
| 4116 195 7200 | Benennung: Klinke | 8 | 1 |
| 1118 195 3500 | Benennung: Feder | 9 | 1 |
| 0000 195 8203 | Benennung: Anwerfseil Ø 3x850 mm | 10 | 1 |
| 0000 930 2208 | Benennung: Anwerfseil Ø 3 mm x 30,5 m (B) | 11 | 1 |
| 4128 195 0400 | Benennung: Seilrolle | 12 | 1 |
| 4140 195 3400 | Benennung: Griff | 13 | 1 |
| 9075 478 4159 | Benennung: Schraube IS-D5x24 | 14 | 3 |
| 4182 967 1504 | Benennung: Typenschild HT 102 | 15 | 1 |
| 4182 967 1505 | Benennung: Typenschild HT 103 | 16 | 1 |
| 4180 350 0434 | Benennung: Kraftstofftank | 17 | 1 |
| 9991 003 5087 | Benennung: Hülse 7,5x6,8 | 18 | 2 |
| 4180 352 8100 | Benennung: Einlage | 19 | 2 |
| 4180 358 7702 | Benennung: Schlauch | 20 | 1 |
| 4148 353 2700 | Benennung: Verbindungsstück | 21 | 2 |
| 0000 937 5004 | Benennung: Schlauch 3,1x5,7 mm x 1 m, R5 (B) | 22 | 1 |
| 0000 930 2803 | Benennung: Schlauch 3,1x5,7 mm x 1 m, R3 (B) | 23 | 1 |
| 0712 923 8004 | Benennung: Schlauch 3,1x5,7 mm x 10 m, R3 (B) | 24 | 1 |
| 0000 350 3521 | Benennung: Saugkopf | 25 | 1 |
| 0000 350 5807 | Benennung: Tanklüftung | 26 | 1 |
| 0000 350 0527 | Benennung: Tankverschluss | 27 | 1 |
| 9645 951 3890 | Benennung: RDR A 35x3-FPM 80 | 28 | 1 |
| 0000 350 0900 | Benennung: Seil | 29 | 1 |
| 4180 350 6502 | Benennung: Abdeckung | 30 | 1 |
| 9075 478 3018 | Benennung: Schraube IS-D4x18 | 31 | 2 |

Joost Sparepartts

## Motorgeräte / Hoch-Entaster / HT 102, 103
## Stückliste (3/18): B - Anwerfvorrichtung, Kraftstofftank

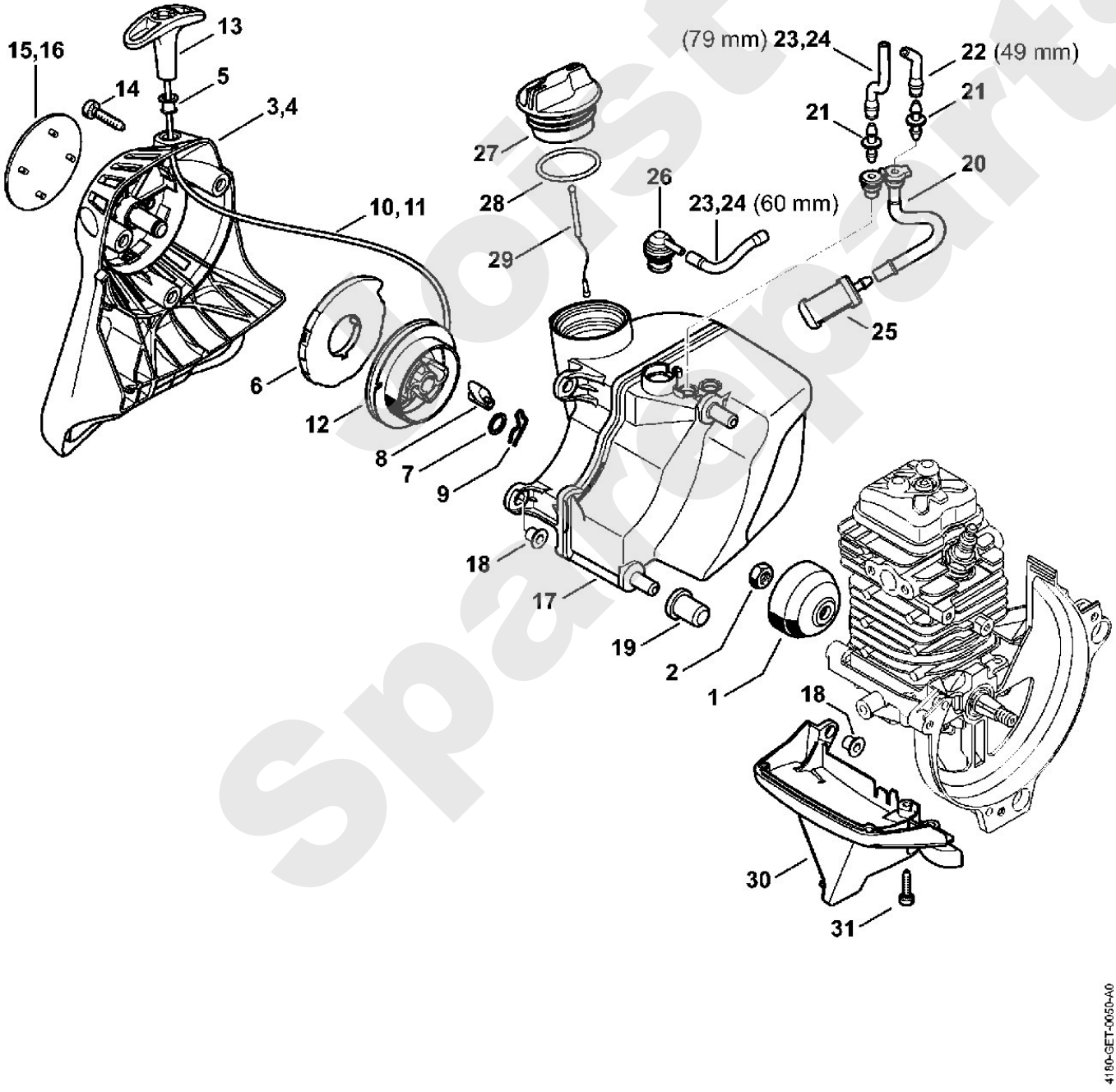

# Motorgeräte / Hoch-Entaster / HT 102, 103
# Stückliste (4/18): O - Getriebe HT 103

| Art.Nr. | Artikel | Bild-Nr. | Stk-Zahl |
|---|---|---|---|
| 4182 640 0152 | Benennung: Getriebe<br>Ausführungsart: HT 103, HT 103-Z | 1 | 1 |
| 4182 640 1400 | Benennung: Gehäuse<br>Ausführungsart: HT 103, HT 103-Z | 2 | 1 |
| 0000 350 0539 | Benennung: Tankverschluss<br>Ausführungsart: HT 103, HT 103-Z | 3 | 1 |
| 9645 948 2470 | Benennung: RDR A 23x3-NBR78<br>Ausführungsart: HT 103, HT 103-Z | 4 | 1 |
| 4182 641 3200 | Benennung: Ölleitung<br>Ausführungsart: HT 103, HT 103-Z | 5 | 1 |
| 0000 664 2412 | Benennung: Bundschraube D8<br>Ausführungsart: HT 103, HT 103-Z | 6 | 1 |
| 0000 664 2415 | Benennung: Bundschraube D9/M8 (B)<br>Ausführungsart: HT 103, HT 103-Z | 7 | 1 |
| 1128 640 9100 | Benennung: Ventil<br>Ausführungsart: HT 103, HT 103-Z | 8 | 1 |
| 4182 640 3400 | Benennung: Ölschlauch<br>Ausführungsart: HT 103, HT 103-Z | 9 | 1 |
| 1123 640 3800 | Benennung: Saugkopf<br>Ausführungsart: HT 103, HT 103-Z | 10 | 1 |
| 9645 945 7552 | Benennung: RDR N 12x2-NBR70<br>Ausführungsart: HT 103, HT 103-Z | 11 | 1 |
| 4182 640 3200 | Benennung: Ölpumpe 0,55<br>Ausführungsart: HT 103, HT 103-Z | 12 | 1 |
| 4182 640 0553 | Benennung: Getriebegehäuse<br>Ausführungsart: HT 103, HT 103-Z | 13 | 1 |
| 4182 640 7315 | Benennung: Ritzelsatz<br>Ausführungsart: HT 103, HT 103-Z | 14 | 1 |
| 4182 007 1004 | Benennung: Satz Kugellager<br>Ausführungsart: HT 103, HT 103-Z | 15 | 2 |
| 4182 640 7100 | Benennung: Schnecke<br>Ausführungsart: HT 103, HT 103-Z | 16 | 1 |
| 9022 371 1073 | Benennung: Schraube IS-M5x32-10.9<br>Ausführungsart: HT 103, HT 103-Z | 17 | 2 |
| 9075 478 4168 | Benennung: Schraube IS-D5x32<br>Ausführungsart: HT 103, HT 103-Z | 18 | 3 |
| 4182 641 1001 | Benennung: Gehäuse<br>Ausführungsart: HT 103, HT 103-Z | 19 | 1 |
| 9485 648 1694 | Benennung: Tellerfeder 28x10,2x1,25<br>Ausführungsart: HT 103, HT 103-Z | 20 | 3 |
| 4182 642 7500 | Benennung: Bundschraube M5<br>Ausführungsart: HT 103, HT 103-Z | 21 | 1 |
| 1123 007 1004 | Benennung: Satz Stirnrad / Spannschraube<br>Ausführungsart: HT 103, HT 103-Z | 22 | 1 |
| 1129 640 1900 | Benennung: Spannschieber<br>Ausführungsart: HT 103, HT 103-Z | 23 | 1 |
| 1123 664 1400 | Benennung: Druckstück<br>Ausführungsart: HT 103, HT 103-Z | 24 | 1 |
| 4182 664 2200 | Benennung: Abdeckung<br>Ausführungsart: HT 103, HT 103-Z | 25 | 1 |
| 4182 664 1001 | Benennung: Seitenblech<br>Ausführungsart: HT 103, HT 103-Z | 26 | 1 |
| 4182 664 1000 | Benennung: Seitenblech<br>Ausführungsart: HT 103, HT 103-Z | 27 | 1 |
| 9104 003 8600 | Benennung: Schraube P3x10<br>Ausführungsart: HT 103, HT 103-Z | 28 | 4 |
| 4182 640 1701 | Benennung: Kettenraddeckel<br>Ausführungsart: HT 103, HT 103-Z | 29 | 1 |
| 0000 995 0800 | Benennung: Bundmutter M8<br>Ausführungsart: HT 103, HT 103-Z | 30 | 1 |
| 0000 967 7337 | Benennung: Warnhinweis Piktogramm HT<br>Ausführungsart: HT 103, HT 103-Z | 31 | 1 |
| 0000 640 2001 | Benennung: Kettenrad 1/4" Picco 8Z<br>Ausführungsart: HT 103, HT 103-Z | 32 | 1 |

Joist Spareparts

# Motorgeräte / Hoch-Entaster / HT 102, 103
## Stückliste (4/18): O - Getriebe HT 103

| Art.Nr. | Artikel | Bild-Nr. | Stk-Zahl |
|---|---|---|---|
| 0000 640 2002 | Benennung: Kettenrad 3/8" Picco 6Z<br>Ausführungsart: HT 103, HT 103-Z | 33 | 1 |
| 0000 640 2003 | Benennung: Kettenrad 3/8" Picco 7Z<br>Ausführungsart: HT 103, HT 103-Z | 34 | 1 |
| 4182 162 8900 | Benennung: Scheibe<br>Ausführungsart: HT 103, HT 103-Z | 35 | 2 |
| 3005 008 3405 | Benennung: Führungsschiene 30cm/12" 1,1mm/0.043" 1/4"P<br>Ausführungsart: HT 103, HT 103-Z | 36 | 1 |
| 3670 000 0064 | Benennung: 71PM3 Kette Picco Micro<br>Ausführungsart: HT 103-Z | 37 | 1 |
| 3670 002 0064 | Benennung: 71PM3 Kette Picco Micro CDN<br>Ausführungsart: HT 103-Z | 38 | 1 |
| 3005 008 3403 | Benennung: Führungsschiene 25 cm 1,1 mm / 1/4" Picco<br>Ausführungsart: HT 103, HT 103-Z | 39 | 1 |
| 3670 000 0056 | Benennung: 71PM3 Kette Picco Micro<br>Ausführungsart: HT 103-Z | 40 | 1 |
| 3670 002 0056 | Benennung: 71PM3 Kette Picco Micro CDN<br>Ausführungsart: HT 103-Z | 41 | 1 |
| 1129 890 3401 | Benennung: Kombischlüssel<br>Ausführungsart: HT 103, HT 103-Z | 42 | 1 |
| 0781 120 1004 | Benennung: Getriebefett 40 g (B)<br>Ausführungsart: HT 103, HT 103-Z | 43 | 1 |

Joist Spareparts

## Motorgeräte / Hoch-Entaster / HT 102, 103
## Stückliste (4/18): O - Getriebe HT 103

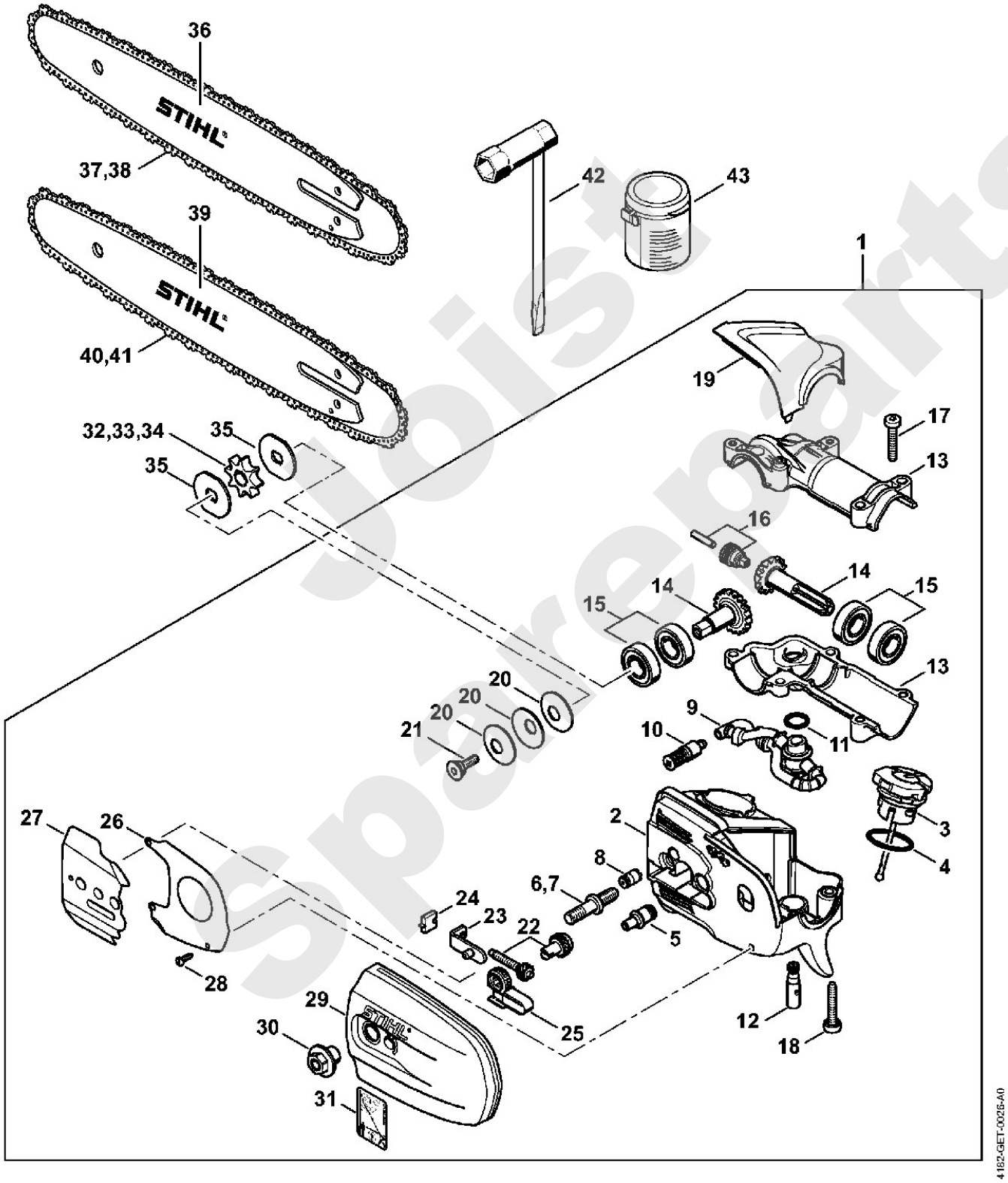


Joist Spareparts

# Motorgeräte / Hoch-Entaster / HT 102, 103
## Stückliste (5/18): C - Schalldämpfer, Luftfilter

| Art.Nr. | Artikel | Bild-Nr. | Stk-Zahl |
|---|---|---|---|
| 4180 140 0603 | Benennung: Schalldämpfer | 1 | 1 |
| 4180 140 0602 | Benennung: Schalldämpfer USA, CDN, AUS, NZ<br>Ausführungsart: HT 102-Z, HT 103-Z | 2 | 1 |
| 4180 141 9001 | Benennung: Gitter USA, CDN, AUS, NZ<br>Ausführungsart: HT 102-Z, HT 103-Z | 3 | 1 |
| 9039 448 0656 | Benennung: Gewindeformschraube M4x9,6 USA, CDN, AUS, NZ<br>Ausführungsart: HT 102-Z, HT 103-Z | 4 | 1 |
| 9075 478 4159 | Benennung: Schraube IS-D5x24 | 5 | 3 |
| 4180 149 0600 | Benennung: Schalldämpferdichtung | 6 | 1 |
| 4180 140 1009 | Benennung: Filterdeckel | 7 | 1 |
| 0000 951 1114 | Benennung: Schraube M5X12 | 8 | 2 |
| 4180 141 0300 | Benennung: Luftfilter | 9 | 1 |
| 4180 140 2807 | Benennung: Filtergehäuse | 10 | 1 |
| 4134 123 7500 | Benennung: Tülle | 11 | 1 |
| 9216 261 0700 | Benennung: Mutter EN1664-M5-8 | 12 | 2 |
| 4114 149 1205 | Benennung: Dichtung | 13 | 1 |
| 4180 120 0615 | Benennung: Vergaser | 14 | 1 |
| 4180 180 9500 | Benennung: Drehknopf | 15 | 1 |
| 4180 182 2800 | Benennung: Hebel | 16 | 1 |
| 4180 182 1500 | Benennung: Gasgestänge | 17 | 1 |
| 4180 141 8602 | Benennung: Impulsschlauch | 18 | 1 |
| 4180 129 0907 | Benennung: Dichtung | 19 | 1 |
| 9007 319 1135 | Benennung: Sechskantschraube DIN931-M5x65-8.8 | 20 | 2 |
| 4180 121 1607 | Benennung: Zwischenflansch | 21 | 1 |
| 4180 182 9600 | Benennung: Masseblech | 22 | 1 |
| 9075 478 4175 | Benennung: Schraube IS-D5x28 | 23 | 2 |
| 4180 129 0900 | Benennung: Dichtung | 24 | 1 |
| 4180 080 1606 | Benennung: Haube<br>Ausführungsart: HT 102, HT 103, HT 103-Z | 25 | 1 |
| 4180 080 1609 | Benennung: Haube USA<br>Ausführungsart: HT 102-Z, HT 103-Z | 26 | 1 |
| 0000 967 7289 | Benennung: Warnhinweis Piktogramm Tankdeckel USA<br>Ausführungsart: HT 102-Z, HT 103-Z | 27 | 1 |
| 4180 080 0401 | Benennung: Abdeckung | 28 | 1 |
| 0000 951 1114 | Benennung: Schraube M5X12 | 29 | 1 |
| 9075 478 4159 | Benennung: Schraube IS-D5x24 | 30 | 3 |
| 4180 007 1036 | Benennung: Dichtungssatz | 31 | 1 |

Spareparts ist

# Motorgeräte / Hoch-Entaster / HT 102, 103
## Stückliste (5/18): C - Schalldämpfer, Luftfilter

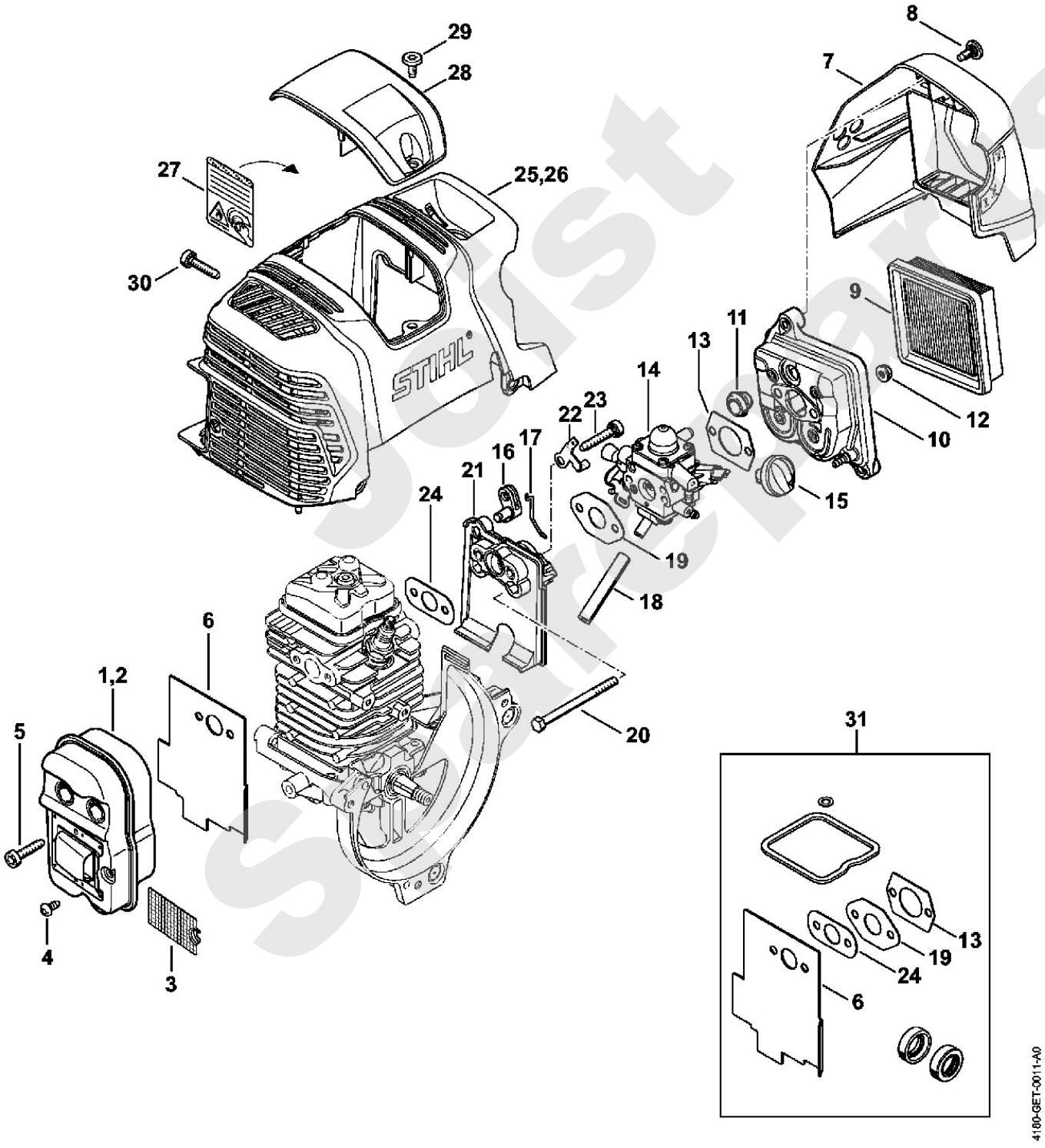

# Motorgeräte / Hoch-Entaster / HT 102, 103
## Stückliste (6/18): P - Getriebe HT 103

| Art.Nr. | Artikel | Bild-Nr. | Stk-Zahl |
|---|---|---|---|
| 4182 640 0152 | Benennung: Getriebe<br>Ausführungsart: HT 103-Z | 1 | 1 |
| 4182 640 1402 | Benennung: Gehäuse<br>Ausführungsart: HT 103-Z | 2 | 1 |
| 0000 350 0539 | Benennung: Tankverschluss<br>Ausführungsart: HT 103-Z | 3 | 1 |
| 9645 948 2470 | Benennung: RDR A 23x3-NBR78<br>Ausführungsart: HT 103-Z | 4 | 1 |
| 4182 641 3200 | Benennung: Ölleitung<br>Ausführungsart: HT 103-Z | 5 | 1 |
| 0000 664 2412 | Benennung: Bundschraube D8<br>Ausführungsart: HT 103-Z | 6 | 1 |
| 0000 664 2415 | Benennung: Bundschraube D9/M8 (B)<br>Ausführungsart: HT 103-Z | 7 | 1 |
| 1128 640 9100 | Benennung: Ventil<br>Ausführungsart: HT 103-Z | 8 | 1 |
| 4182 640 3400 | Benennung: Ölschlauch<br>Ausführungsart: HT 103-Z | 9 | 1 |
| 1123 640 3800 | Benennung: Saugkopf<br>Ausführungsart: HT 103-Z | 10 | 1 |
| 9645 945 7552 | Benennung: RDR N 12x2-NBR70<br>Ausführungsart: HT 103-Z | 11 | 1 |
| 4182 640 3200 | Benennung: Ölpumpe 0,55<br>Ausführungsart: HT 103-Z | 12 | 1 |
| 4182 640 0553 | Benennung: Getriebegehäuse<br>Ausführungsart: HT 103-Z | 13 | 1 |
| 4182 640 7315 | Benennung: Ritzelsatz<br>Ausführungsart: HT 103-Z | 14 | 1 |
| 4182 007 1004 | Benennung: Satz Kugellager<br>Ausführungsart: HT 103-Z | 15 | 2 |
| 4182 640 7100 | Benennung: Schnecke<br>Ausführungsart: HT 103-Z | 16 | 1 |
| 9022 371 1073 | Benennung: Schraube IS-M5x32-10.9<br>Ausführungsart: HT 103-Z | 17 | 2 |
| 9075 478 4168 | Benennung: Schraube IS-D5x32<br>Ausführungsart: HT 103-Z | 18 | 3 |
| 4182 641 1001 | Benennung: Gehäuse<br>Ausführungsart: HT 103-Z | 19 | 1 |
| 9485 648 1694 | Benennung: Tellerfeder 28x10,2x1,25<br>Ausführungsart: HT 103-Z | 20 | 3 |
| 4182 642 7500 | Benennung: Bundschraube M5<br>Ausführungsart: HT 103-Z | 21 | 1 |
| 1123 007 1004 | Benennung: Satz Stirnrad / Spannschraube<br>Ausführungsart: HT 103-Z | 22 | 1 |
| 1129 640 1900 | Benennung: Spannschieber<br>Ausführungsart: HT 103-Z | 23 | 1 |
| 1123 664 1400 | Benennung: Druckstück<br>Ausführungsart: HT 103-Z | 24 | 1 |
| 4182 664 2200 | Benennung: Abdeckung<br>Ausführungsart: HT 103-Z | 25 | 1 |
| 4182 664 1001 | Benennung: Seitenblech<br>Ausführungsart: HT 103-Z | 26 | 1 |
| 4182 664 1000 | Benennung: Seitenblech<br>Ausführungsart: HT 103-Z | 27 | 1 |
| 9104 003 8600 | Benennung: Schraube P3x10<br>Ausführungsart: HT 103-Z | 28 | 4 |
| 4182 640 1701 | Benennung: Kettenraddeckel<br>Ausführungsart: HT 103-Z | 29 | 1 |
| 0000 995 0800 | Benennung: Bundmutter M8<br>Ausführungsart: HT 103-Z | 30 | 1 |
| 0000 967 7337 | Benennung: Warnhinweis Piktogramm HT<br>Ausführungsart: HT 103-Z | 31 | 1 |
| 0000 967 7507 | Benennung: Warnhinweis<br>Ausführungsart: HT 103-Z | 32 | 1 |

ist spareparts

# Motorgeräte / Hoch-Entaster / HT 102, 103
## Stückliste (6/18): P - Getriebe HT 103

| Art.Nr. | Artikel | Bild-Nr. | Stk-Zahl |
|---|---|---|---|
| 0000 640 2001 | Benennung: Kettenrad 1/4" Picco 8Z<br>Ausführungsart: HT 103-Z | 33 | 1 |
| 0000 640 2002 | Benennung: Kettenrad 3/8" Picco 6Z<br>Ausführungsart: HT 103-Z | 34 | 1 |
| 0000 640 2003 | Benennung: Kettenrad 3/8" Picco 7Z<br>Ausführungsart: HT 103-Z | 35 | 1 |
| 4182 162 8900 | Benennung: Scheibe<br>Ausführungsart: HT 103-Z | 36 | 2 |
| 3005 008 3405 | Benennung: Führungsschiene 30cm/12" 1,1mm/0.043" 1/4"P<br>Ausführungsart: HT 103-Z | 37 | 1 |
| 3670 005 0064 | Benennung: 71PM3 Kette Picco Micro<br>Ausführungsart: HT 103-Z | 38 | 1 |
| 3005 008 3403 | Benennung: Führungsschiene 25 cm 1,1 mm / 1/4" Picco<br>Ausführungsart: HT 103-Z | 39 | 1 |
| 3670 005 0056 | Benennung: 71PM3 Kette Picco Micro<br>Ausführungsart: HT 103-Z | 40 | 1 |
| 1129 890 3401 | Benennung: Kombischlüssel<br>Ausführungsart: HT 103-Z | 41 | 1 |
| 0781 120 1004 | Benennung: Getriebefett 40 g (B)<br>Ausführungsart: HT 103-Z | 42 | 1 |

Joist Spareparts

## *Motorgeräte / Hoch-Entaster / HT 102, 103*
## *Stückliste (6/18): P - Getriebe HT 103*

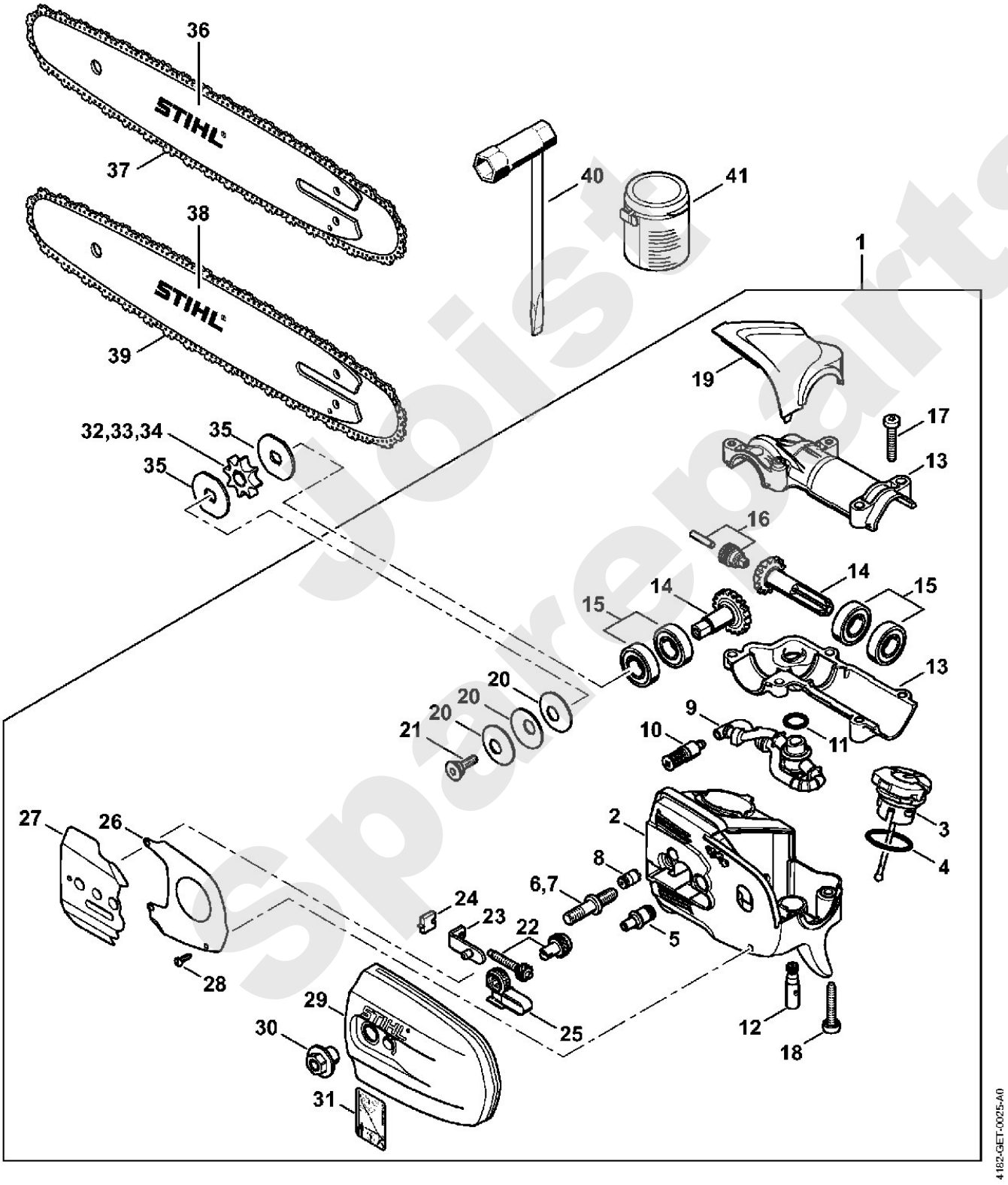


Joist Spareparts

# Motorgeräte / Hoch-Entaster / HT 102, 103
## Stückliste (7/18): D - Zündanlage

| Art.Nr. | Artikel | Bild-Nr. | Stk-Zahl |
|---|---|---|---|
| 4180 400 1200 | Benennung: Schwungrad<br>TI: (25.2005) | 1 | 1 |
| 9210 261 1140 | Benennung: Mutter DIN934-M8x1-10 | 2 | 1 |
| 4180 400 1313 | Benennung: Zündmodul | 3 | 1 |
| 0000 998 0604 | Benennung: Schenkelfeder | 4 | 1 |
| 0000 405 1005 | Benennung: Zündleitungsstecker | 5 | 1 |
| 4180 405 8000 | Benennung: Isolierstück | 6 | 1 |
| 9075 478 3018 | Benennung: Schraube IS-D4x18 | 7 | 2 |
| 9291 021 0100 | Benennung: Scheibe DIN125-A4,3 | 8 | 2 |
| 0000 400 7009 | Benennung: Zündkerze Bosch USR7AC | 9 | 1 |

Joist Spareparts

# Motorgeräte / Hoch-Entaster / HT 102, 103
## Stückliste (7/18): D - Zündanlage

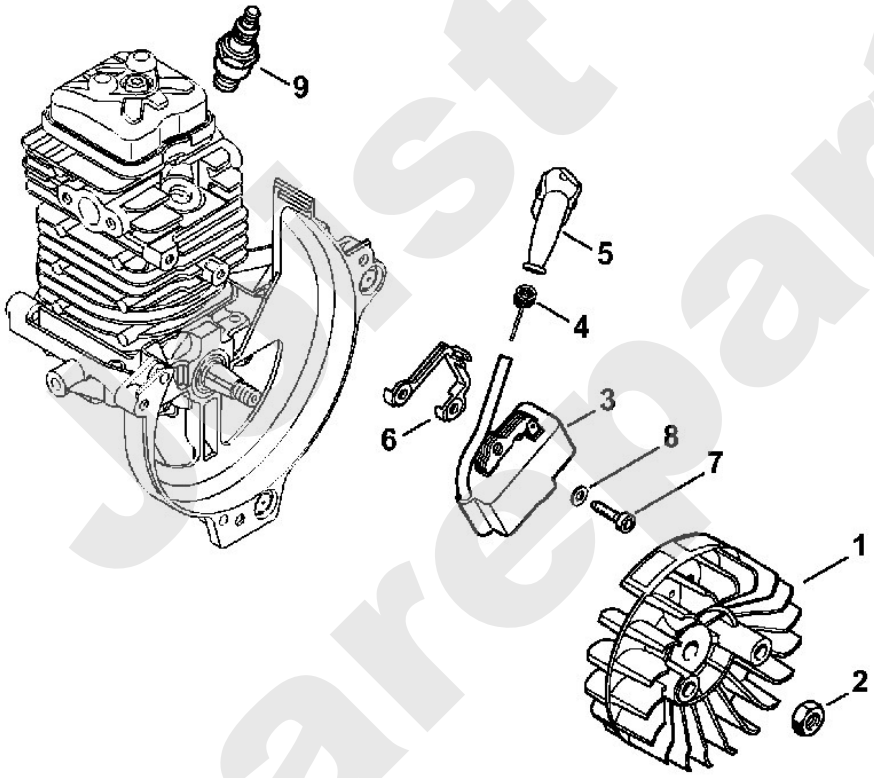


4180-GET-0005-A0

Just Spareparts

# Motorgeräte / Hoch-Entaster / HT 102, 103
## Stückliste (8/18): Q - Maschinennummer

| Art.Nr. | Artikel | Bild-Nr. | Stk-Zahl |
|---|---|---|---|
| | Benennung: Position der Maschinennummer (D) | 1 | 1 |

Joist Sparepart

# Motorgeräte / Hoch-Entaster / HT 102, 103
## Stückliste (8/18): Q - Maschinennummer

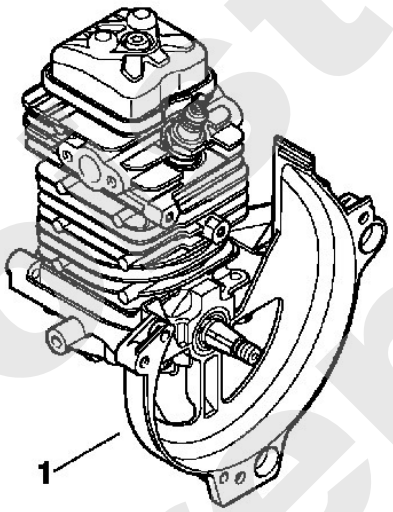


4180-GET-0016-A0

Just Spareparts

# Motorgeräte / Hoch-Entaster / HT 102, 103
## Stückliste (9/18): E - Vergaser

| Art.Nr. | Artikel | Bild-Nr. | Stk-Zahl |
|---|---|---|---|
| 4180 120 0615 | Benennung: Vergaser | 1 | 1 |
| 4180 120 7107 | Benennung: Drosselwelle mit Hebel | 2 | 1 |
| 4180 122 3007 | Benennung: Feder | 3 | 1 |
| 4180 121 8601 | Benennung: Scheibe | 4 | 2 |
| 4180 122 3601 | Benennung: Dichtring | 5 | 1 |
| 4180 121 3300 | Benennung: Drosselklappe | 6 | 1 |
| 1125 122 7403 | Benennung: Halbrundschraube | 7 | 2 |
| 1125 122 9001 | Benennung: Sicherungsscheibe | 8 | 1 |
| 4180 180 9500 | Benennung: Drehknopf | 9 | 1 |
| 0000 997 3101 | Benennung: Druckfeder | 10 | 1 |
| 4144 122 7100 | Benennung: Schraube | 11 | 1 |
| 4180 121 3005 | Benennung: Startwelle | 12 | 1 |
| 4282 122 9000 | Benennung: Sicherungsring | 13 | 1 |
| 4180 121 6601 | Benennung: Hebel | 14 | 1 |
| 4180 121 2901 | Benennung: Startklappe | 15 | 1 |
| 4180 122 3601 | Benennung: Dichtring | 16 | 1 |
| 4180 122 3008 | Benennung: Feder | 17 | 1 |
| 4147 122 9001 | Benennung: Sicherungsring | 18 | 1 |
| 4180 122 6202 | Benennung: Leerlaufanschlagschraube | 19 | 1 |
| 1125 122 4200 | Benennung: Klemmstück | 20 | 1 |
| 4180 122 6706 | Benennung: Hauptstellschraube | 21 | 1 |
| 4180 122 6805 | Benennung: Leerlaufstellschraube | 22 | 1 |
| 1123 121 7800 | Benennung: Sieb | 23 | 1 |
| 4180 121 4802 | Benennung: Pumpenmembrane | 24 | 1 |
| 4180 129 0908 | Benennung: Dichtung | 25 | 1 |
| 4180 121 8602 | Benennung: Scheibe | 26 | 1 |
| 4180 122 3006 | Benennung: Feder | 27 | 1 |
| 4180 121 0803 | Benennung: Abschlussdeckel | 28 | 1 |
| 4242 122 7100 | Benennung: Schraube | 29 | 1 |
| 4116 121 5100 | Benennung: Einlassnadel | 30 | 1 |
| 1120 122 3004 | Benennung: Feder | 31 | 1 |
| 4229 121 5000 | Benennung: Einlassregelhebel | 32 | 1 |
| 1120 121 9200 | Benennung: Achse | 33 | 1 |
| 0000 122 7101 | Benennung: Schraube | 34 | 1 |
| 1141 129 0900 | Benennung: Dichtung | 35 | 1 |
| 1141 121 4730 | Benennung: Regelmembrane | 36 | 1 |
| 4180 120 2209 | Benennung: Flansch | 37 | 1 |
| 4226 121 2700 | Benennung: Kappe | 38 | 1 |
| 4140 121 0800 | Benennung: Abschlussdeckel | 39 | 1 |
| 4140 122 7100 | Benennung: Schraube | 40 | 4 |
| 4180 120 9704 | Benennung: Satz Pumpenkolben | 41 | 1 |
| 4180 007 1035 | Benennung: Satz Vergaserteile (B) | 42 | 1 |

Poist Sparepart's

## Motorgeräte / Hoch-Entaster / HT 102, 103
## Stückliste (9/18): E - Vergaser

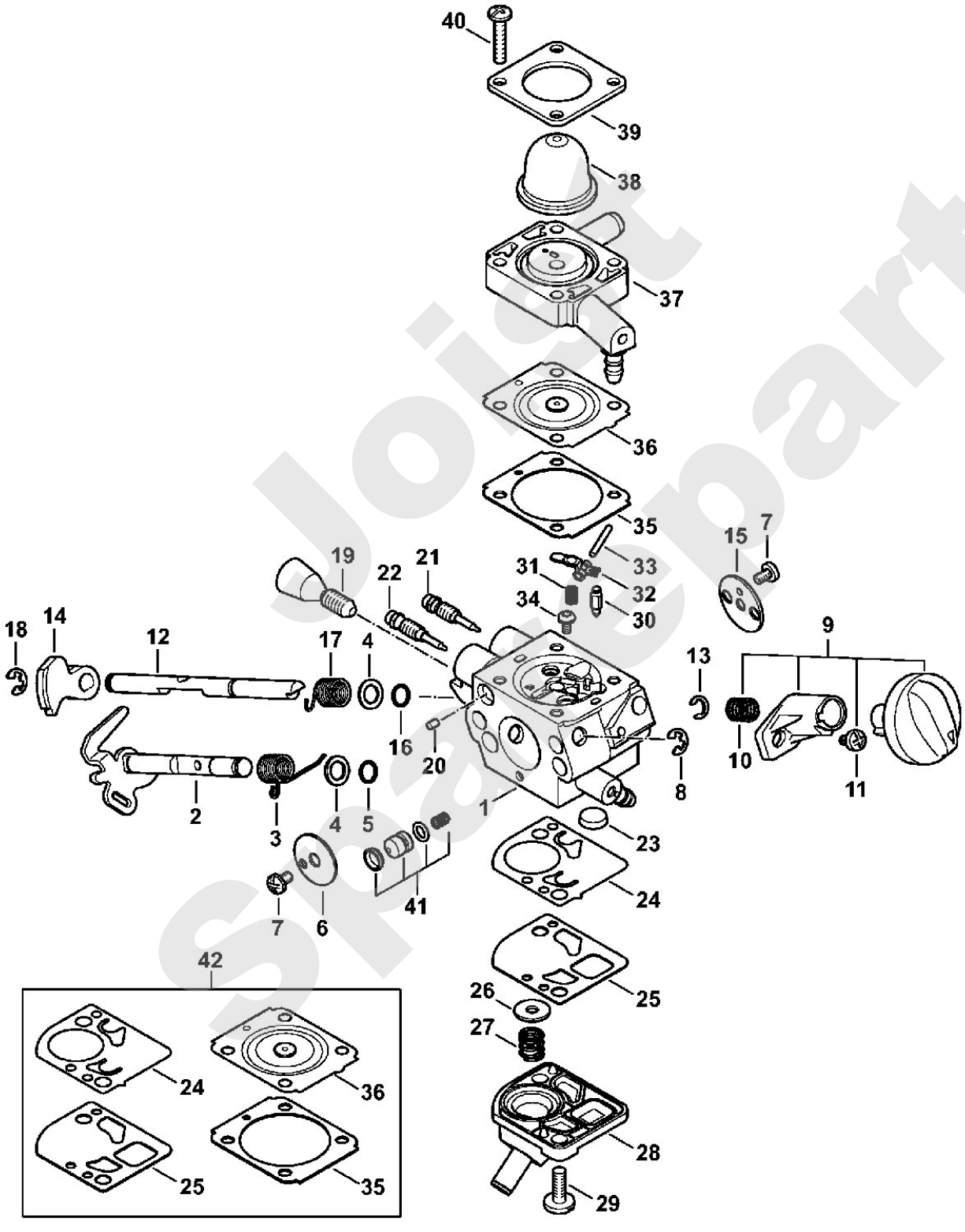

# Motorgeräte / Hoch-Entaster / HT 102, 103
## Stückliste (10/18): R - Anziehdrehmomente

| Art.Nr. | Artikel | Bild-Nr. | Stk-Zahl |
|---|---|---|---|
| 9075 478 4159 | Benennung: Schraube IS-D5x24 Sperrverzahnung | 1 | 7 |
| 4180 038 1700 | Benennung: Bundschraube M5 | 2 | 2 |
| 9022 346 1070 | Benennung: Schraube IS-M5x30x22-10.9 | 3 | 1 |
| 9075 478 3018 | Benennung: Schraube IS-D4x18 Sperrverzahnung | 4 | 4 |
| 9074 478 2970 | Benennung: Schraube IS-P4x10 | 5 | 1 |
| 9039 448 0656 | Benennung: Gewindeformschraube M4x9,6 | 6 | 1 |
| 9075 478 4175 | Benennung: Schraube IS-D5x28 Sperrverzahnung | 7 | 1 |
| 9075 478 4175 | Benennung: Schraube IS-D5x28 Sperrverzahnung | 8 | 1 |
| 9216 261 0700 | Benennung: Mutter EN1664-M5-8 | 9 | 2 |
| 0000 951 1114 | Benennung: Schraube M5X12 | 10 | 3 |
| 9075 478 4159 | Benennung: Schraube IS-D5x24 Sperrverzahnung | 11 | 4 |
| 0000 400 7009 | Benennung: Zündkerze Bosch USR7AC | 12 | 1 |
| 9210 261 1140 | Benennung: Mutter DIN934-M8x1-10 | 13 | 2 |
| 0000 951 0600 | Benennung: Sechskantschraube M6 | 14 | 1 |
| 9075 478 3018 | Benennung: Schraube IS-D4x18 Sperrverzahnung | 15 | 2 |

Joist Spareparts

## Motorgeräte / Hoch-Entaster / HT 102, 103
## Stückliste (10/18): R - Anziehdrehmomente

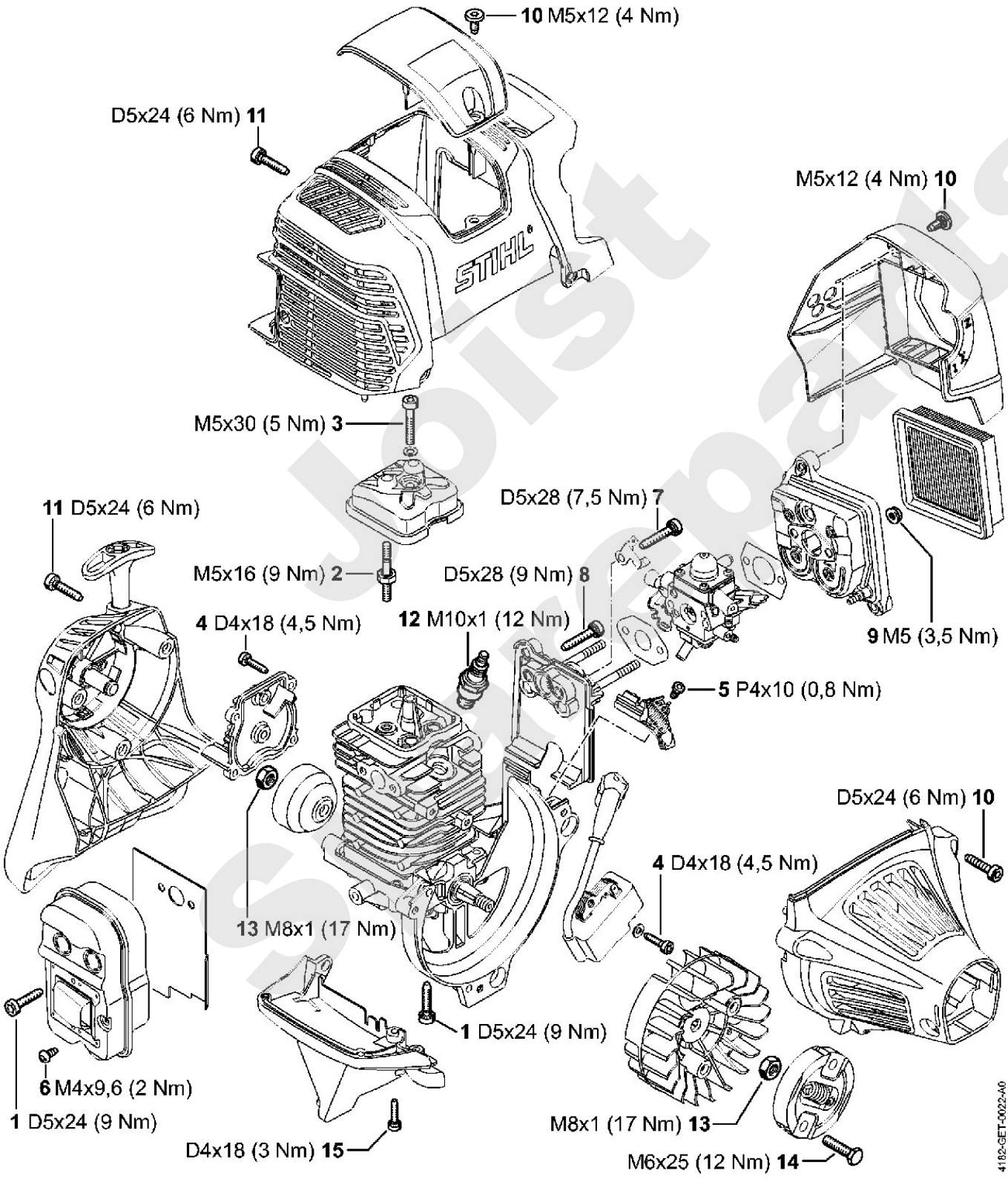


Joist Spareparts

# Motorgeräte / Hoch-Entaster / HT 102, 103
## Stückliste (11/18): F - Kupplung, Lüftergehäuse

| Art.Nr. | Artikel | Bild-Nr. | Stk-Zahl |
|---|---|---|---|
| 4149 160 2000 | Benennung: Kupplung | 1 | 1 |
| 0000 997 6101 | Benennung: Zugfeder | 2 | 1 |
| 0000 961 0601 | Benennung: Ring | 3 | 2 |
| 4180 162 1000 | Benennung: Abdeckscheibe | 4 | 2 |
| 0000 958 1000 | Benennung: Scheibe 16x10x0,5 | 5 | 2 |
| 0000 951 0600 | Benennung: Sechskantschraube M6 | 6 | 2 |
| 4180 080 1811 | Benennung: Lüftergehäuse | 7 | 1 |
| 9455 621 1130 | Benennung: Sicherungsring DIN471-12x1 | 8 | 1 |
| 4149 160 2902 | Benennung: Kupplungstrommel | 9 | 1 |
| 4180 791 9302 | Benennung: Gummielement | 10 | 1 |
| 4180 791 9403 | Benennung: Spannschelle | 11 | 1 |
| 9291 021 0140 | Benennung: Scheibe DIN125-A6,4 | 12 | 1 |
| 9075 478 4718 | Benennung: Schraube IS-D6x32 | 13 | 1 |
| 9457 621 4482 | Benennung: Sicherungsring | 14 | 1 |
| 9075 478 4159 | Benennung: Schraube IS-D5x24 | 15 | 3 |

Joist Spareparts

## Motorgeräte / Hoch-Entaster / HT 102, 103
## Stückliste (11/18): F - Kupplung, Lüftergehäuse

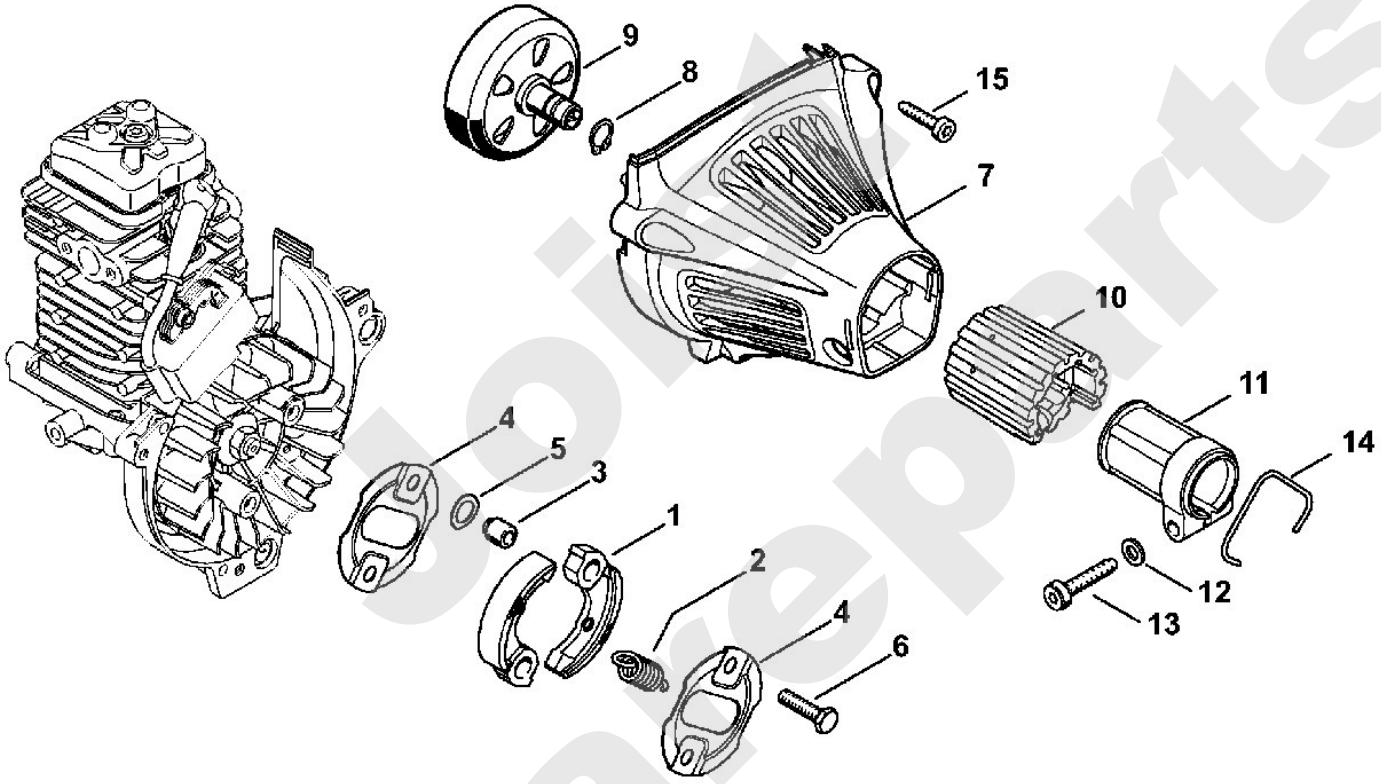


Spareparts

# Motorgeräte / Hoch-Entaster / HT 102, 103
## Stückliste (12/18): S - Anziehdrehmomente

| Art.Nr. | Artikel | Bild-Nr. | Stk-Zahl |
|---|---|---|---|
| 9075 478 4168 | Benennung: Schraube IS-D5x32 | 1 | 3 |
| 9022 371 1073 | Benennung: Schraube IS-M5x32-10.9 | 2 | 2 |
| 4182 642 7500 | Benennung: Bundschraube M5 | 3 | 1 |
| 9104 003 8600 | Benennung: Schraube P3x10 | 4 | 4 |

Joist Sparepart

## Motorgeräte / Hoch-Entaster / HT 102, 103
## Stückliste (12/18): S - Anziehdrehmomente

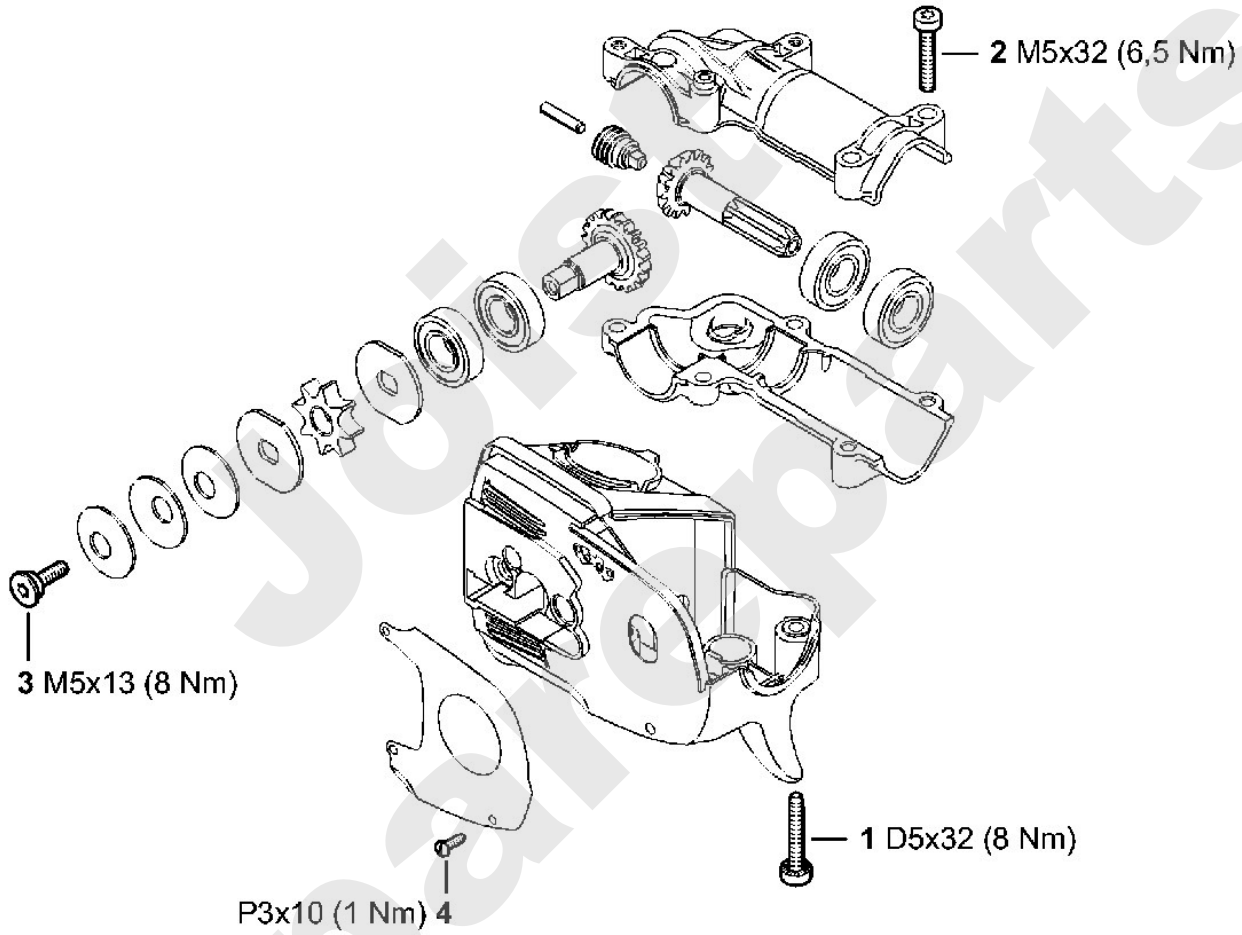


Joist Spareparts

# Motorgeräte / Hoch-Entaster / HT 102, 103
## Stückliste (13/18): G - Handgriff

| Art.Nr. | Artikel | Bild-Nr. | Stk-Zahl |
|---|---|---|---|
| 4180 790 1314 | Benennung: Bedienungsgriff | 1 | 1 |
| 4180 790 0301 | Benennung: Handgriff | 2 | 1 |
| 4144 791 9400 | Benennung: Spannschelle | 3 | 2 |
| 9022 341 0960 | Benennung: Schraube IS-M5x12-10.9 | 4 | 2 |
| 4149 182 4500 | Benennung: Schenkelfeder | 5 | 1 |
| 4149 182 1000 | Benennung: Gashebel | 6 | 1 |
| 9074 478 2967 | Benennung: Schraube IS-P4x10 | 7 | 1 |
| 4149 182 0800 | Benennung: Sperrhebel | 8 | 1 |
| 4128 182 4501 | Benennung: Schenkelfeder | 9 | 1 |
| 4149 182 2801 | Benennung: Hebel | 10 | 1 |
| 4149 182 2800 | Benennung: Hebel | 11 | 1 |
| 4149 442 1600 | Benennung: Kontaktfeder | 12 | 1 |
| 4149 442 1601 | Benennung: Kontaktfeder | 13 | 1 |
| 9074 478 3025 | Benennung: Schraube IS-P4x16 | 14 | 4 |
| 4180 180 1110 | Benennung: Gaszug | 15 | 1 |

Joist Spareparts

## Motorgeräte / Hoch-Entaster / HT 102, 103
## Stückliste (13/18): G - Handgriff

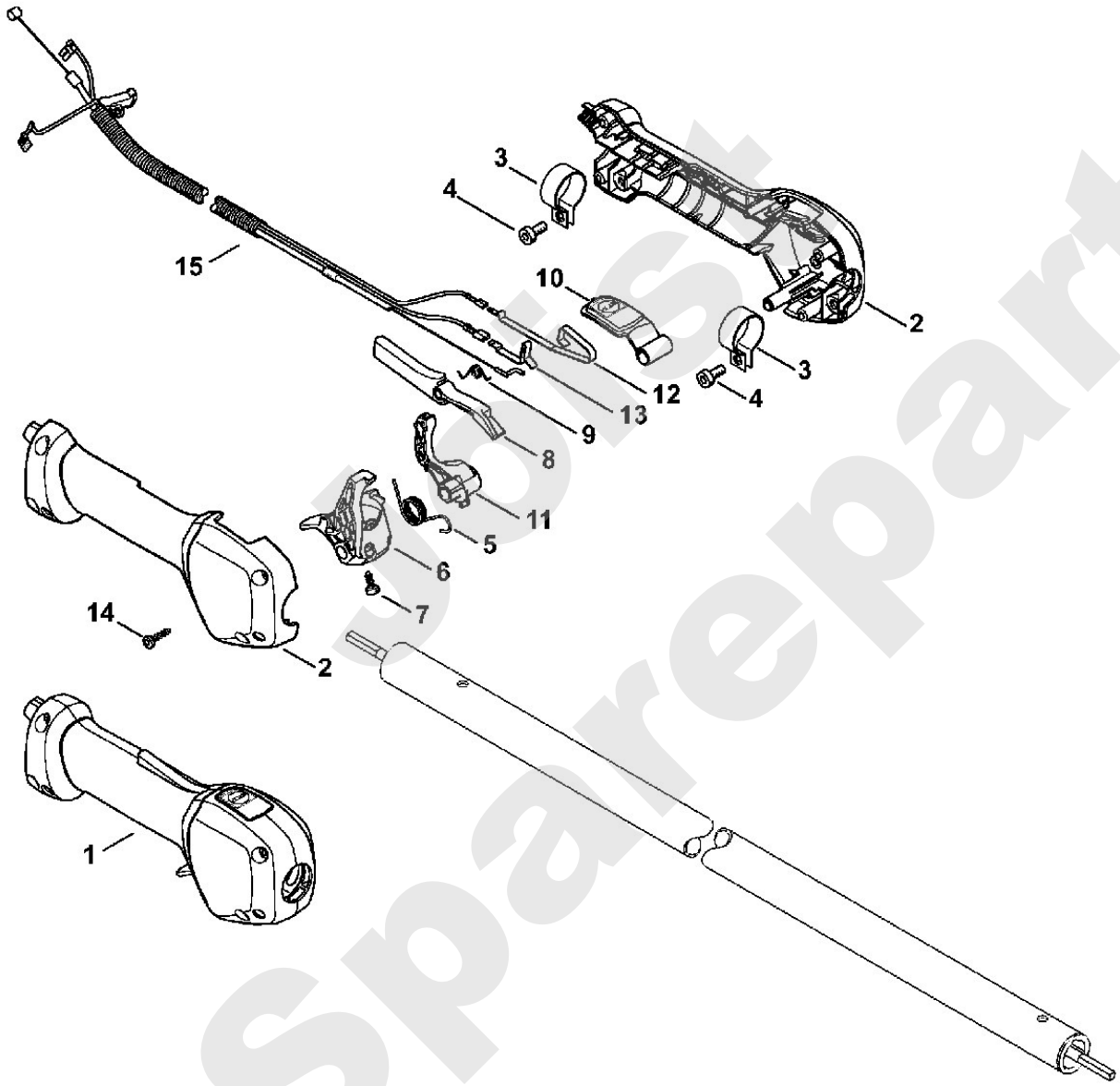


4182-GET-0008-A0

Spareparts

# Motorgeräte / Hoch-Entaster / HT 102, 103
## Stückliste (14/18): H - Schaft HT 102

| Art.Nr. | Artikel | Bild-Nr. | Stk-Zahl |
|---|---|---|---|
| 4182 710 7116 | Benennung: Schaft Ø 25,4 mm<br>Ausführungsart: HT 102 | 1 | 1 |
| 4182 710 7117 | Benennung: Schaft Ø 25,4 mm USA<br>Ausführungsart: HT 102-Z | 2 | 1 |
| 4138 791 2010 | Benennung: Griffschlauch<br>Ausführungsart: HT 102, HT 102-Z | 3 | 2 |
| 4137 711 7300 | Benennung: Lagerrohr 1455 mm<br>Ausführungsart: HT 102, HT 102-Z | 4 | 1 |
| 4137 711 3202 | Benennung: Antriebswelle 1538 mm<br>Ausführungsart: HT 102, HT 102-Z | 5 | 1 |
| 0000 967 7319 | Benennung: Warnhinweis Piktogramm HT<br>Ausführungsart: HT 102 | 6 | 1 |
| 0000 967 7347 | Benennung: Warnhinweis Piktogramm HT USA<br>Ausführungsart: HT 102-Z | 7 | 1 |
| 4137 711 2101 | Benennung: Stopfen<br>Ausführungsart: HT 102, HT 102-Z | 8 | 2 |
| 4133 717 2000 | Benennung: Kappe<br>Ausführungsart: HT 102, HT 102-Z | 9 | 2 |
| 0000 790 8801 | Benennung: Tragöse<br>Ausführungsart: HT 102, HT 102-Z | 10 | 1 |
| 9022 341 0980 | Benennung: Schraube IS-M5x16-12.9<br>Ausführungsart: HT 102, HT 102-Z | 11 | 1 |
| 9210 261 0700 | Benennung: Mutter DIN934-M5-10<br>Ausführungsart: HT 102, HT 102-Z | 12 | 1 |

Jolst Sparepart

# Motorgeräte / Hoch-Entaster / HT 102, 103
## Stückliste (14/18): H - Schaft HT 102

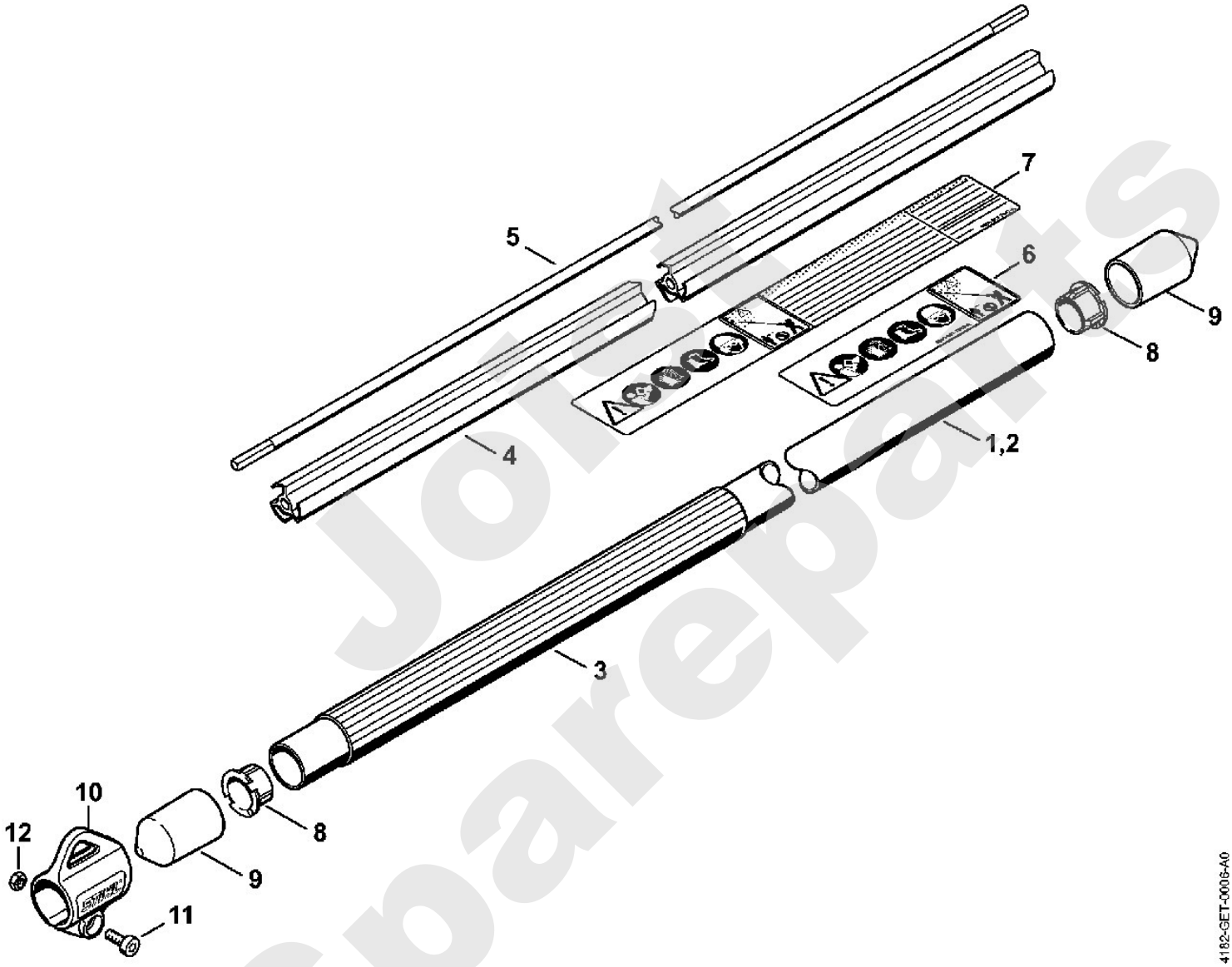


Joint Sparepaints

# Motorgeräte / Hoch-Entaster / HT 102, 103
## Stückliste (15/18): J - Schaft HT 103

| Art.Nr. | Artikel | Bild-Nr. | Stk-Zahl |
|---|---|---|---|
| 4182 710 7131 | Benennung: Schaft<br>Ausführungsart: HT 103, HT 103-Z | 1 | 1 |
| 4182 710 7132 | Benennung: Schaft USA<br>Ausführungsart: HT 103-Z | 2 | 1 |
| 4182 710 7123 | Benennung: Schaft Ø 38 mm<br>Ausführungsart: HT 103, HT 103-Z | 3 | 1 |
| 4182 710 7124 | Benennung: Schaft Ø 38 mm USA<br>Ausführungsart: HT 103-Z | 4 | 1 |
| 0000 967 7319 | Benennung: Warnhinweis Piktogramm HT<br>Ausführungsart: HT 103, HT 103-Z | 5 | 1 |
| 0000 967 7347 | Benennung: Warnhinweis Piktogramm HT USA<br>Ausführungsart: HT 103-Z | 6 | 1 |
| 4182 740 3722 | Benennung: Klemmstück<br>Ausführungsart: HT 103, HT 103-Z | 7 | 1 |
| 9440 003 1852 | Benennung: Blindniet ISO15979 3,0x6-ST/ST Form A<br>Ausführungsart: HT 103, HT 103-Z | 8 | 2 |
| 4182 716 0320 | Benennung: Mutter<br>Ausführungsart: HT 103, HT 103-Z | 9 | 1 |
| 4182 716 1920 | Benennung: Dichtring<br>Ausführungsart: HT 103, HT 103-Z | 10 | 1 |
| 4182 007 1005 | Benennung: Satz Federscheibe 8 Stück<br>Ausführungsart: HT 103, HT 103-Z | 11 | 1 |
| 4182 710 7127 | Benennung: Schaft Ø 25,4 mm<br>Ausführungsart: HT 103, HT 103-Z<br>TI: (042.2017) | 12 | 1 |
| 4182 710 7350 | Benennung: Hülse<br>Ausführungsart: HT 103, HT 103-Z<br>TI: (042.2017) | 13 | 1 |
| 9440 794 2435 | Benennung: Blindniet A4,8x6-Al/St FH<br>Ausführungsart: HT 103, HT 103-Z<br>TI: (042.2017) | 14 | 1 |
| 4857 716 6501 | Benennung: Klemmstück<br>Ausführungsart: HT 103, HT 103-Z | 15 | 1 |
| 9022 341 1370 | Benennung: Schraube IS-M6x30-10.9<br>Ausführungsart: HT 103, HT 103-Z | 16 | 2 |
| 9294 021 0140 | Benennung: Scheibe DIN433-6,4<br>Ausführungsart: HT 103, HT 103-Z | 17 | 2 |
| 9210 319 0900 | Benennung: Mutter DIN934-M6-10<br>Ausführungsart: HT 103, HT 103-Z | 18 | 2 |
| 4138 711 9100 | Benennung: Feder<br>Ausführungsart: HT 103, HT 103-Z | 19 | 4 |
| 4182 740 3215 | Benennung: Lager<br>Ausführungsart: HT 103, HT 103-Z | 20 | 3 |
| 4182 710 7125 | Benennung: Schaft Ø 33 mm<br>Ausführungsart: HT 103, HT 103-Z | 21 | 1 |
| 4182 711 7322 | Benennung: Lagerrohr<br>Ausführungsart: HT 103, HT 103-Z | 22 | 1 |
| 4182 711 9822 | Benennung: Distanzring<br>Ausführungsart: HT 103, HT 103-Z | 23 | 1 |
| 4182 710 7322 | Benennung: Hülse<br>Ausführungsart: HT 103, HT 103-Z | 24 | 1 |
| 4182 710 3211 | Benennung: Antriebswelle<br>Ausführungsart: HT 103, HT 103-Z | 25 | 1 |
| 9455 621 1520 | Benennung: Sicherungsring DIN471-15x1<br>Ausführungsart: HT 103, HT 103-Z | 26 | 1 |
| 4182 711 7321 | Benennung: Lagerrohr<br>Ausführungsart: HT 103, HT 103-Z | 27 | 1 |
| 4182 711 2524 | Benennung: Hülse<br>Ausführungsart: HT 103, HT 103-Z | 28 | 1 |
| 4182 711 2523 | Benennung: Hülse<br>Ausführungsart: HT 103, HT 103-Z | 29 | 1 |
| 4133 717 2000 | Benennung: Kappe<br>Ausführungsart: HT 103, HT 103-Z | 30 | 1 |
| 4182 717 2000 | Benennung: Kappe<br>Ausführungsart: HT 103, HT 103-Z | 31 | 1 |

eurospareparts

# Motorgeräte / Hoch-Entaster / HT 102, 103
## Stückliste (15/18): J - Schaft HT 103

| Art.Nr. | Artikel | Bild-Nr. | Stk-Zahl |
|---|---|---|---|
| 0000 790 8600 | Benennung: Klammer HT<br>Ausführungsart: HT 103, HT 103-Z | 32 | 1 |
| 0000 791 3110 | Benennung: Feder<br>Ausführungsart: HT 103, HT 103-Z | 33 | 2 |

Joist Sparepart

## Motorgeräte / Hoch-Entaster / HT 102, 103
## Stückliste (15/18): J - Schaft HT 103

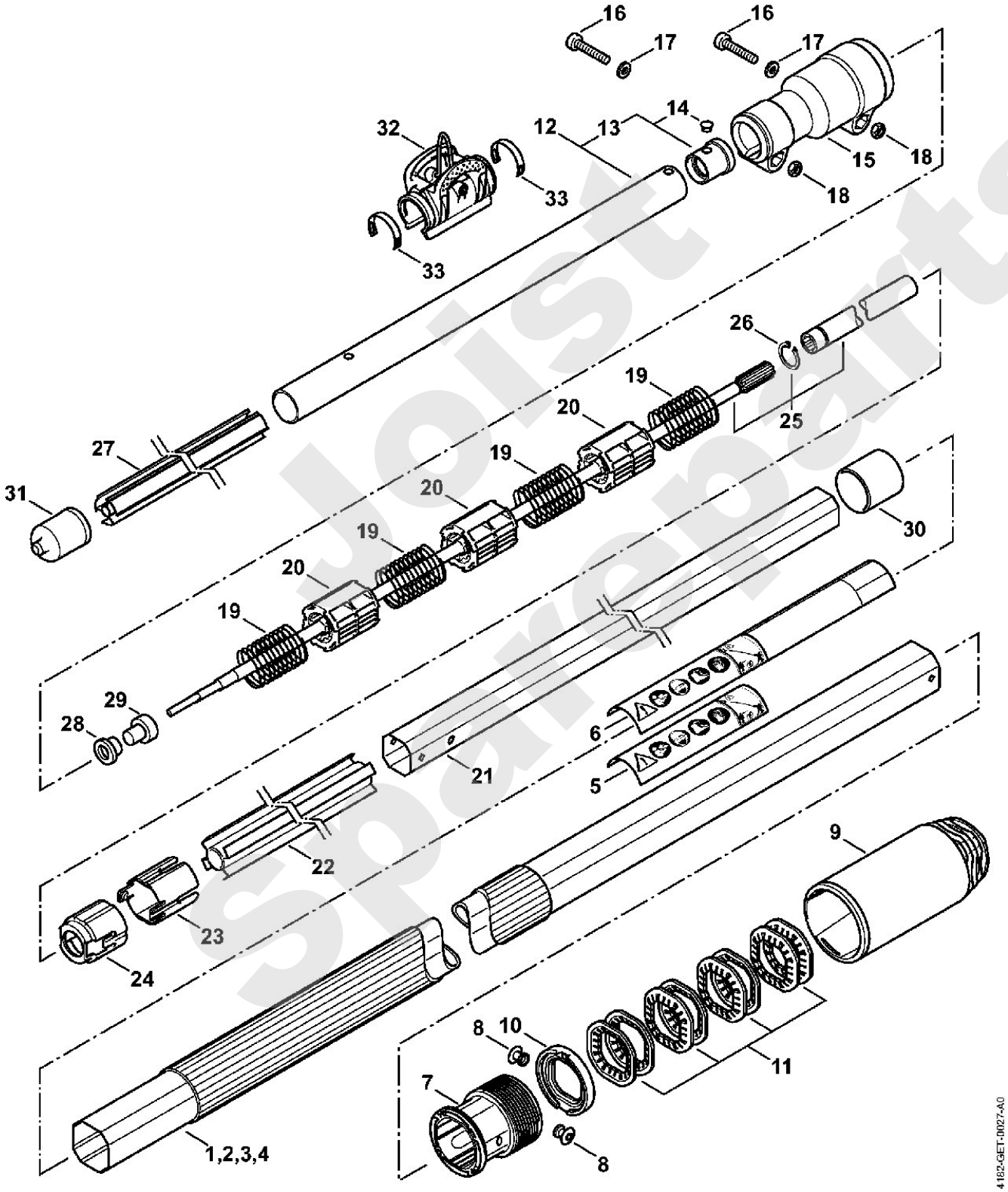


Joist Spareparts

# Motorgeräte / Hoch-Entaster / HT 102, 103
## Stückliste (16/18): K - Winkelgetriebe

| Art.Nr. | Artikel | Bild-Nr. | Stk-Zahl |
|---|---|---|---|
| 4182 640 0200 | Benennung: Winkelgetriebe (B) | 1 | 1 |
| 4182 640 0554 | Benennung: Getriebegehäuse (B) | 2 | 1 |
| 4182 007 1004 | Benennung: Satz Kugellager (B) | 3 | 2 |
| 0000 988 6115 | Benennung: Stopfen (B) | 4 | 2 |
| 4182 710 7126 | Benennung: Schaft (B) | 5 | 1 |
| 9455 621 1520 | Benennung: Sicherungsring DIN471-15x1 (B) | 6 | 1 |
| 9075 478 4175 | Benennung: Schraube IS-D5x28 (B) | 7 | 6 |
| 9022 371 1050 | Benennung: Schraube IS-M5x25-12.9 (B) | 8 | 2 |
| 0812 370 1000 | Benennung: Schraubendreher T27x120x70 (B) | 9 | 1 |
| 0783 830 2000 | Benennung: Silikondichtmasse HT rot (B) | 10 | 1 |
| 0781 120 1118 | Benennung: Getriebefett 225 g (B) | 11 | 1 |

Joist Spareparts

## Motorgeräte / Hoch-Entaster / HT 102, 103
## Stückliste (16/18): K - Winkelgetriebe

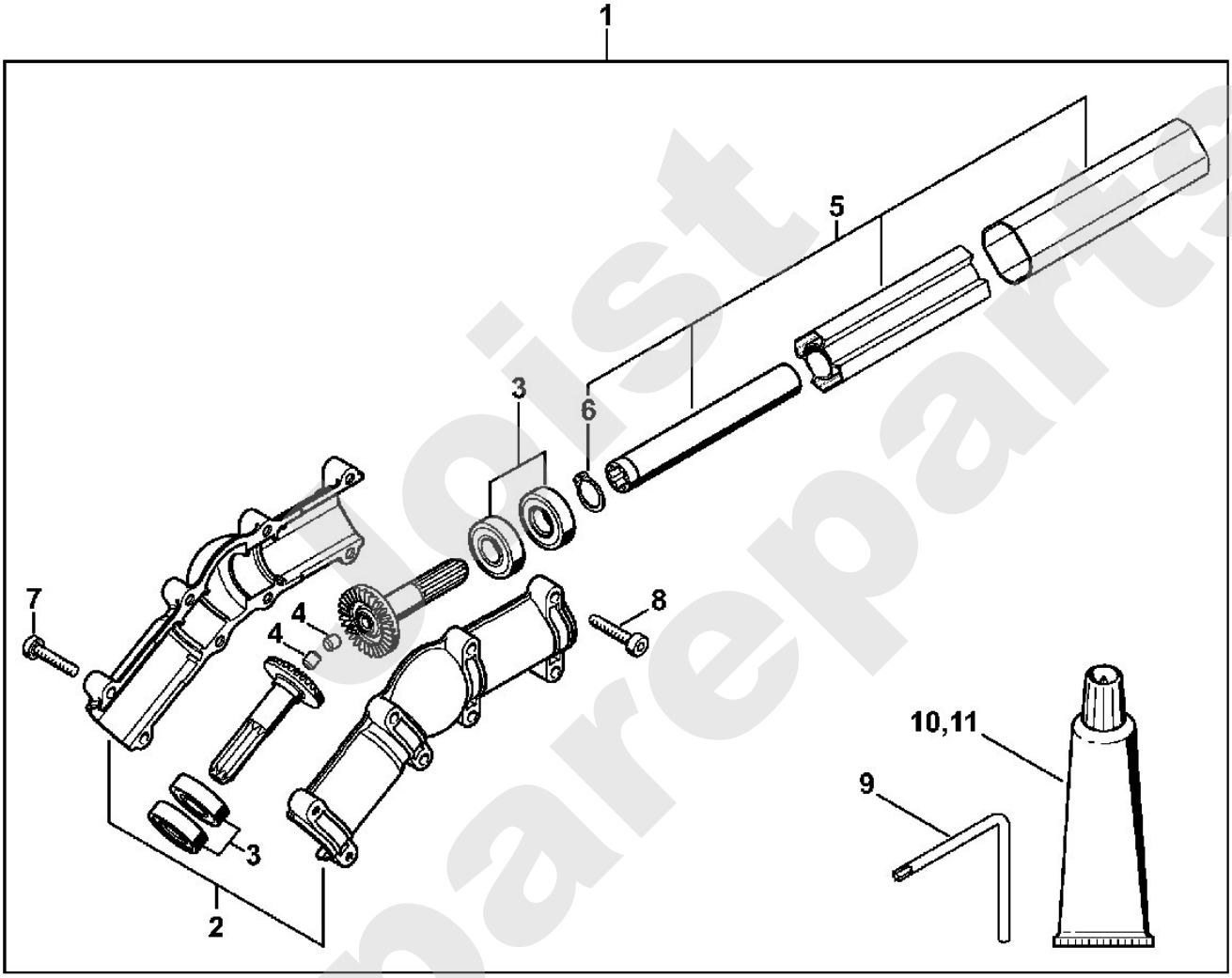


Jocist Spareparts

# Motorgeräte / Hoch-Entaster / HT 102, 103
## Stückliste (17/18): L - Winkelgetriebe

| Art.Nr. | Artikel | Bild-Nr. | Stk-Zahl |
|---|---|---|---|
| 4138 640 0201 | Benennung: Winkelgetriebe (B) | | 1 |
| 4138 641 0302 | Benennung: Getriebegehäuse (B) | 1 | 1 |
| 4138 641 0303 | Benennung: Getriebegehäuse (B) | 2 | 1 |
| 4138 640 7304 | Benennung: Ritzelsatz (B) | 3 | 1 |
| | Benennung: Welle (B,D) | 4 | 1 |
| 9503 003 5040 | Benennung: Kugellager DIN625-6000-RS (B) | 5 | 2 |
| 9503 003 0120 | Benennung: Kugellager DIN625-6000-2Z (B) | 6 | 2 |
| 9455 621 0850 | Benennung: Sicherungsring DIN471-10x1 (B) | 7 | 2 |
| 4138 711 0201 | Benennung: Führungsrohr (B) | 8 | 1 |
| 4137 711 2101 | Benennung: Stopfen (B) | 9 | 1 |
| 9022 371 1050 | Benennung: Schraube IS-M5x25-12.9 (B) | 10 | 8 |
| 9291 021 0120 | Benennung: Scheibe DIN125-A5,3 (B) | 11 | 4 |
| 0812 370 1000 | Benennung: Schraubendreher T27x120x70 (B) | 12 | 1 |
| 0783 830 2000 | Benennung: Silikondichtmasse HT rot (B) | 13 | 1 |
| 0781 120 1118 | Benennung: Getriebefett 225 g (A,B) | | 1 |

Joist Spareparts

## Motorgeräte / Hoch-Entaster / HT 102, 103
## Stückliste (17/18): L - Winkelgetriebe

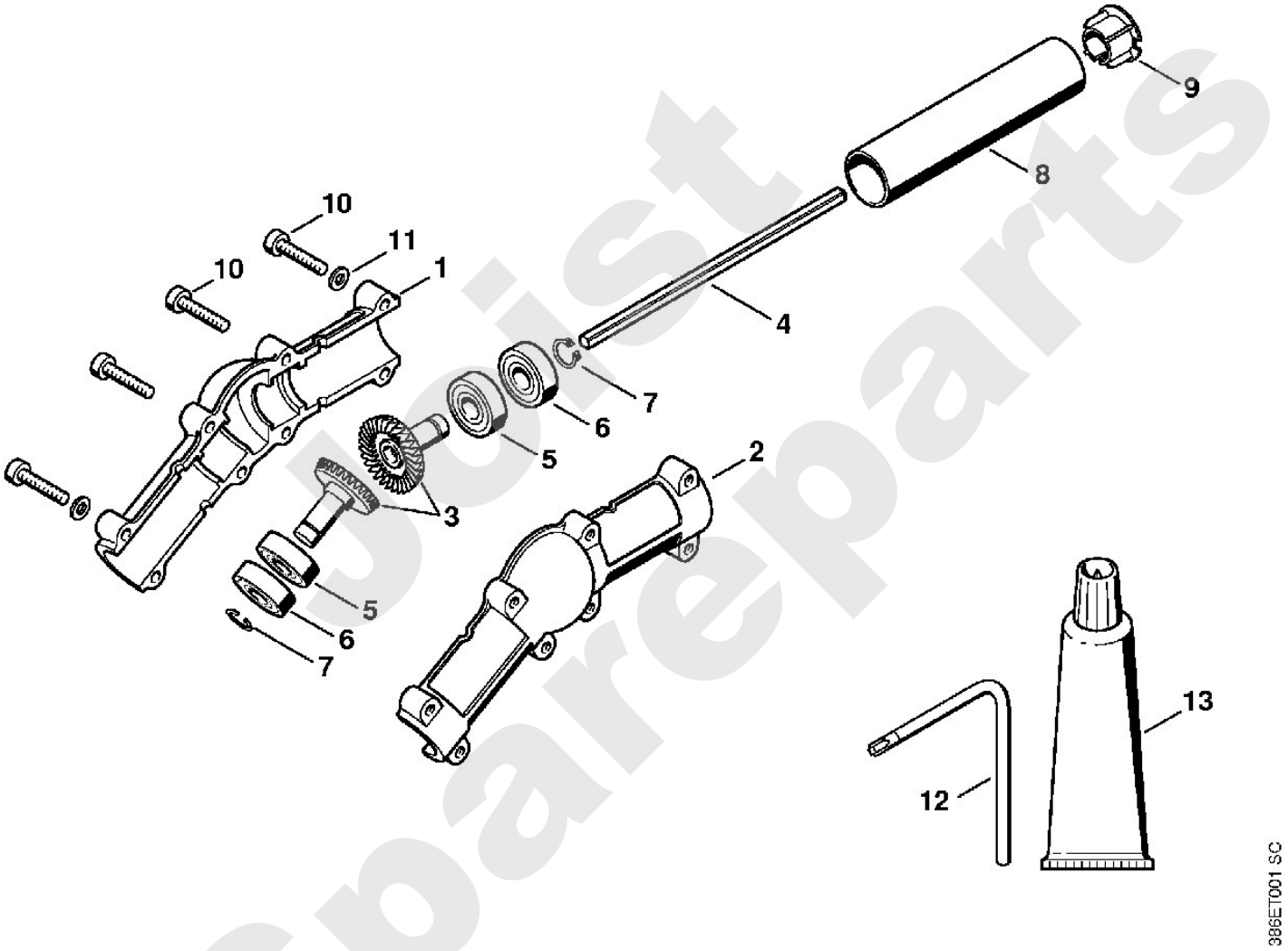


Spareparts

# Stihl

## Motorgeräte / Hoch-Entaster / HT 102, 103
## Stückliste (18/18): M - Getriebe HT 102

| Art.Nr. | Artikel | Bild-Nr. | Stk-Zahl |
|---|---|---|---|
| 4182 640 0150 | Benennung: Getriebe<br>Ausführungsart: HT 102 | 1 | 1 |
| 4182 640 1400 | Benennung: Gehäuse<br>Ausführungsart: HT 102 | 2 | 1 |
| 4182 640 0151 | Benennung: Getriebe USA<br>Ausführungsart: HT 102-Z | 2 | 1 |
| 0000 350 0539 | Benennung: Tankverschluss<br>Ausführungsart: HT 102, HT 102-Z | 3 | 1 |
| 9645 948 2470 | Benennung: RDR A 23x3-NBR78<br>Ausführungsart: HT 102, HT 102-Z | 4 | 1 |
| 4182 640 1402 | Benennung: Gehäuse USA<br>Ausführungsart: HT 102-Z | 4 | 1 |
| 4182 641 3200 | Benennung: Ölleitung<br>Ausführungsart: HT 102, HT 102-Z | 5 | 1 |
| 0000 664 2412 | Benennung: Bundschraube D8<br>Ausführungsart: HT 102, HT 102-Z | 6 | 1 |
| 0000 664 2415 | Benennung: Bundschraube D9/M8 (B)<br>Ausführungsart: HT 102, HT 102-Z | 7 | 1 |
| 1128 640 9100 | Benennung: Ventil<br>Ausführungsart: HT 102, HT 102-Z | 8 | 1 |
| 4182 640 3400 | Benennung: Ölschlauch<br>Ausführungsart: HT 102, HT 102-Z | 9 | 1 |
| 1123 640 3800 | Benennung: Saugkopf<br>Ausführungsart: HT 102, HT 102-Z | 10 | 1 |
| 9645 945 7552 | Benennung: RDR N 12x2-NBR70<br>Ausführungsart: HT 102, HT 102-Z | 11 | 1 |
| 4182 640 3200 | Benennung: Ölpumpe 0,55<br>Ausführungsart: HT 102, HT 102-Z | 12 | 1 |
| 4182 640 0552 | Benennung: Getriebegehäuse<br>Ausführungsart: HT 102, HT 102-Z | 13 | 1 |
| 4182 640 7314 | Benennung: Ritzelsatz<br>Ausführungsart: HT 102, HT 102-Z | 14 | 1 |
| 4182 007 1004 | Benennung: Satz Kugellager<br>Ausführungsart: HT 102, HT 102-Z | 15 | 2 |
| 4182 640 7100 | Benennung: Schnecke<br>Ausführungsart: HT 102, HT 102-Z | 16 | 1 |
| 9022 371 1073 | Benennung: Schraube IS-M5x32-10.9<br>Ausführungsart: HT 102, HT 102-Z | 17 | 2 |
| 9075 478 4168 | Benennung: Schraube IS-D5x32<br>Ausführungsart: HT 102, HT 102-Z | 18 | 3 |
| 4182 641 1001 | Benennung: Gehäuse<br>Ausführungsart: HT 102, HT 102-Z | 19 | 1 |
| 9485 648 1694 | Benennung: Tellerfeder 28x10,2x1,25<br>Ausführungsart: HT 102, HT 102-Z | 20 | 3 |
| 4182 642 7500 | Benennung: Bundschraube M5<br>Ausführungsart: HT 102, HT 102-Z | 21 | 1 |
| 1123 007 1004 | Benennung: Satz Stirnrad / Spannschraube<br>Ausführungsart: HT 102, HT 102-Z | 22 | 1 |
| 1129 640 1900 | Benennung: Spannschieber<br>Ausführungsart: HT 102, HT 102-Z | 23 | 1 |
| 1123 664 1400 | Benennung: Druckstück<br>Ausführungsart: HT 102, HT 102-Z | 24 | 1 |
| 4182 664 2200 | Benennung: Abdeckung<br>Ausführungsart: HT 102, HT 102-Z | 25 | 1 |
| 4182 664 1001 | Benennung: Seitenblech<br>Ausführungsart: HT 102, HT 102-Z | 26 | 1 |
| 4182 664 1000 | Benennung: Seitenblech<br>Ausführungsart: HT 102, HT 102-Z | 27 | 1 |
| 9104 003 8600 | Benennung: Schraube P3x10<br>Ausführungsart: HT 102, HT 102-Z | 28 | 4 |
| 4182 640 1701 | Benennung: Kettenraddeckel<br>Ausführungsart: HT 102, HT 102-Z | 29 | 1 |
| 0000 995 0800 | Benennung: Bundmutter M8<br>Ausführungsart: HT 102, HT 102-Z | 30 | 1 |

Joist Spareparts

# Motorgeräte / Hoch-Entaster / HT 102, 103
## Stückliste (18/18): M - Getriebe HT 102

| Art.Nr. | Artikel | Bild-Nr. | Stk-Zahl |
|---|---|---|---|
| 0000 967 7337 | Benennung: Warnhinweis Piktogramm HT<br>Ausführungsart: HT 102 | 31 | 1 |
| 0000 640 2001 | Benennung: Kettenrad 1/4" Picco 8Z<br>Ausführungsart: HT 102, HT 102-Z | 32 | 1 |
| 0000 640 2002 | Benennung: Kettenrad 3/8" Picco 6Z<br>Ausführungsart: HT 102, HT 102-Z | 33 | 1 |
| 0000 640 2003 | Benennung: Kettenrad 3/8" Picco 7Z<br>Ausführungsart: HT 102, HT 102-Z | 34 | 1 |
| 0000 967 7507 | Benennung: Warnhinweis USA<br>Ausführungsart: HT 102-Z | 34 | 1 |
| 4182 162 8900 | Benennung: Scheibe<br>Ausführungsart: HT 102, HT 102-Z | 35 | 2 |
| 3005 008 3405 | Benennung: Führungsschiene 30cm/12" 1,1mm/0.043" 1/4"P<br>Ausführungsart: HT 102, HT 102-Z | 36 | 1 |
| 3670 000 0064 | Benennung: 71PM3 Kette Picco Micro<br>Ausführungsart: HT 102 | 37 | 1 |
| 3670 002 0064 | Benennung: 71PM3 Kette Picco Micro CDN<br>Ausführungsart: HT 102 | 38 | 1 |
| 3005 008 3403 | Benennung: Führungsschiene 25 cm 1,1 mm / 1/4" Picco<br>Ausführungsart: HT 102, HT 102-Z | 39 | 1 |
| 3670 000 0056 | Benennung: 71PM3 Kette Picco Micro<br>Ausführungsart: HT 102 | 40 | 1 |
| 3670 002 0056 | Benennung: 71PM3 Kette Picco Micro CDN<br>Ausführungsart: HT 102 | 41 | 1 |
| 3670 005 0064 | Benennung: 71PM3 Kette Picco Micro USA<br>Ausführungsart: HT 102-Z | 41 | 1 |
| 1129 890 3401 | Benennung: Kombischlüssel<br>Ausführungsart: HT 102, HT 102-Z | 42 | 1 |
| 0781 120 1004 | Benennung: Getriebefett 40 g (B)<br>Ausführungsart: HT 102, HT 102-Z | 43 | 1 |
| 3670 005 0056 | Benennung: 71PM3 Kette Picco Micro USA<br>Ausführungsart: HT 102-Z | 45 | 1 |

Josist Spareparts

## *Motorgeräte / Hoch-Entaster / HT 102, 103*
## *Stückliste (18/18): M - Getriebe HT 102*

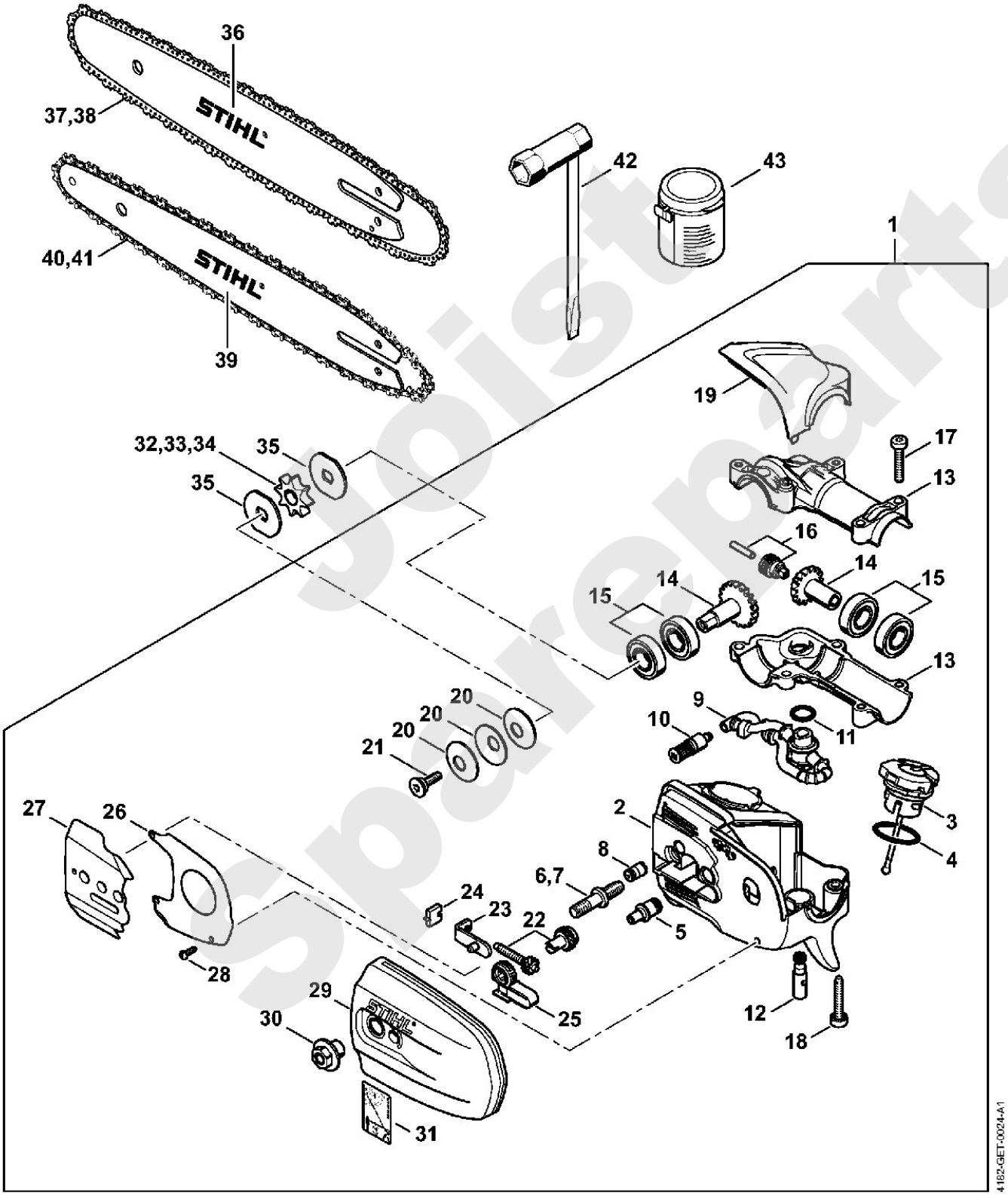


Joist Spareparts