Freischneider / Elektro-Motorsensen / FSE 71
Stückliste (1/4): A - Gehäuse, Elektromotor

Art.Nr.	Artikel	Bild-Nr.	Stk-Zahl
4809 790 1405	Benennung: Gehäuse TI: (031.2017)	1	1
4809 600 0202	Benennung: Elektromotor 230 V/50 Hz	2	1
6440 007 1000	Benennung: Satz Kohlebürsten	3	1
6440 607 3005	Benennung: Lüfterrad	4	1
4810 710 7600	Benennung: Adapter	5	1
6440 600 2700	Benennung: * Satz Kohlebürsten	6	1
6440 440 2001	Benennung: Anschlussleitung Europa	7	1
6440 440 2002	Benennung: Anschlussleitung CH, I	8	1
6440 440 2005	Benennung: Anschlussleitung AUS, NZ	9	1
6440 440 2004	Benennung: Anschlussleitung GB	10	1
1204 431 2500	Benennung: Kabelschelle	11	1
9074 478 3075	Benennung: Schraube IS-P4x19	12	2
6440 430 0500	Benennung: Schalter	13	1
6440 440 1901	Benennung: Leitung 230 V	14	1
4808 435 2400	Benennung: Schalthebel	15	1
4137 182 0801	Benennung: Sperrhebel	16	1
4808 791 8200	Benennung: Schenkelfeder	17	1
4809 448 1300	Benennung: Zugentlastung	18	1
9074 478 4409	Benennung: Schraube IS-P6x15	19	1
9104 007 4289	Benennung: Schraube IS-P5x20	20	8
6440 716 5500	Benennung: Gummiring	21	1
4809 967 1500	Benennung: Typenschild FSE 71	22	1

Joist Spareparts

Freischneider / Elektro-Motorsensen / FSE 71
Stückliste (1/4): A - Gehäuse, Elektromotor

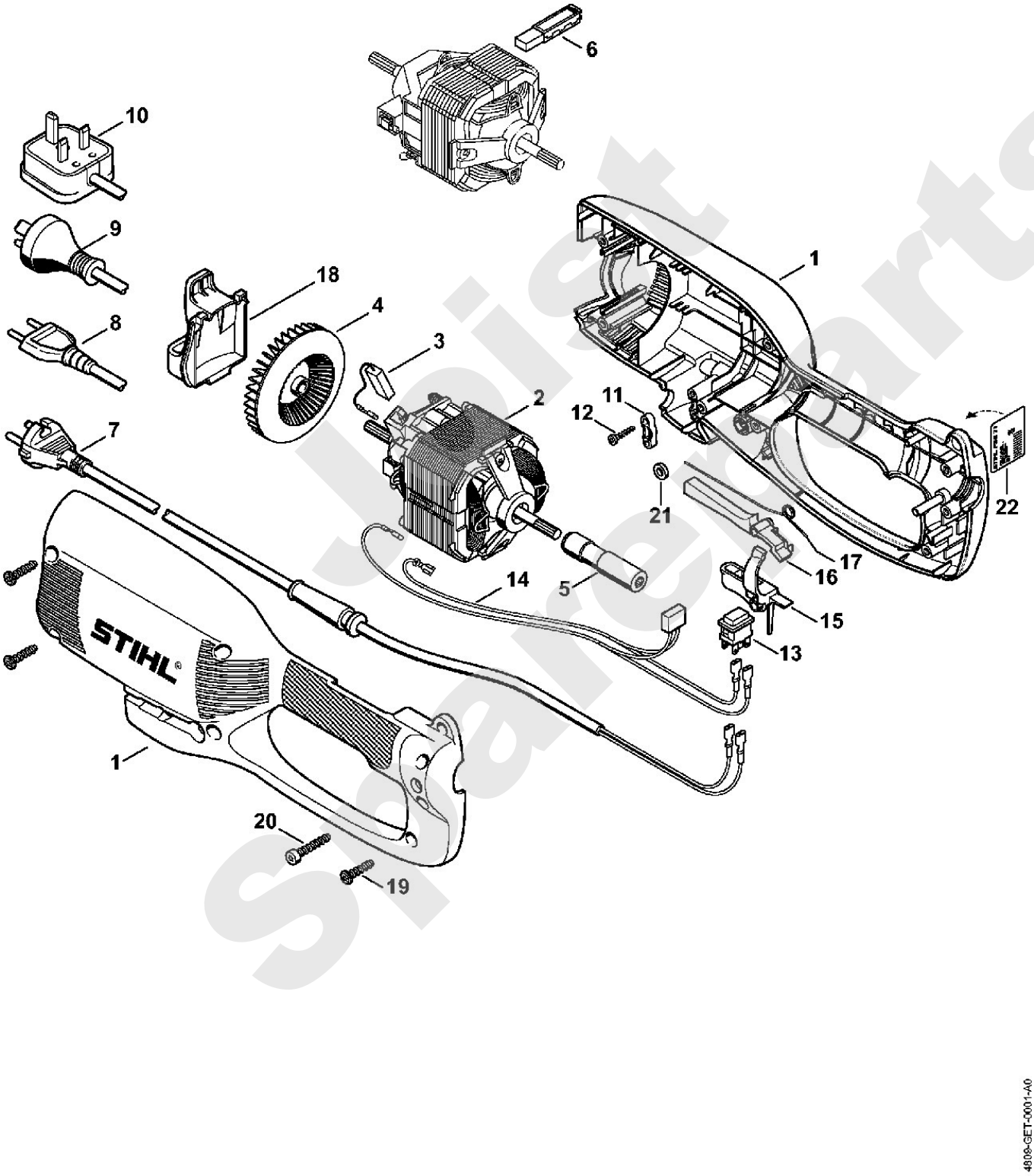

Spist Spareparts

Freischneider / Elektro-Motorsensen / FSE 71
Stückliste (2/4): B - Schaft

Art.Nr.	Artikel	Bild-Nr.	Stk-Zahl
4809 710 1704	Benennung: Schaft	1	1
4144 640 5900	Benennung: Abtrieb nicht für USA	2	1
4130 711 3200	Benennung: Antriebswelle	3	1
0000 967 7205	Benennung: Warnhinweis Piktogramm FSE	4	1
4140 716 6200	Benennung: Spannschelle	5	1
9022 313 0930	Benennung: Schraube IS-M5x8-8.8	6	1
4809 710 8100	Benennung: Schutz	7	1
9022 341 1370	Benennung: Schraube IS-M6x30-10.9	8	1
9212 260 0900	Benennung: Mutter DIN985-M6-8	9	1
4130 713 4100	Benennung: Ablängmesser	10	1
9074 478 4405	Benennung: Schraube IS-P6x14	11	1
4140 791 2300	Benennung: Bügelgriff	12	1
9291 021 0140	Benennung: Scheibe DIN125-A6,4	13	1
9022 341 1400	Benennung: Schraube IS-M6x40-10.9	14	1
9210 319 0900	Benennung: Mutter DIN934-M6-10	15	1
0781 120 1110	Benennung: Mehrzweckfett 225 g (B)	16	1

Joist Spareparts

Freischneider / Elektro-Motorsensen / FSE 71
Stückliste (2/4): B - Schaft

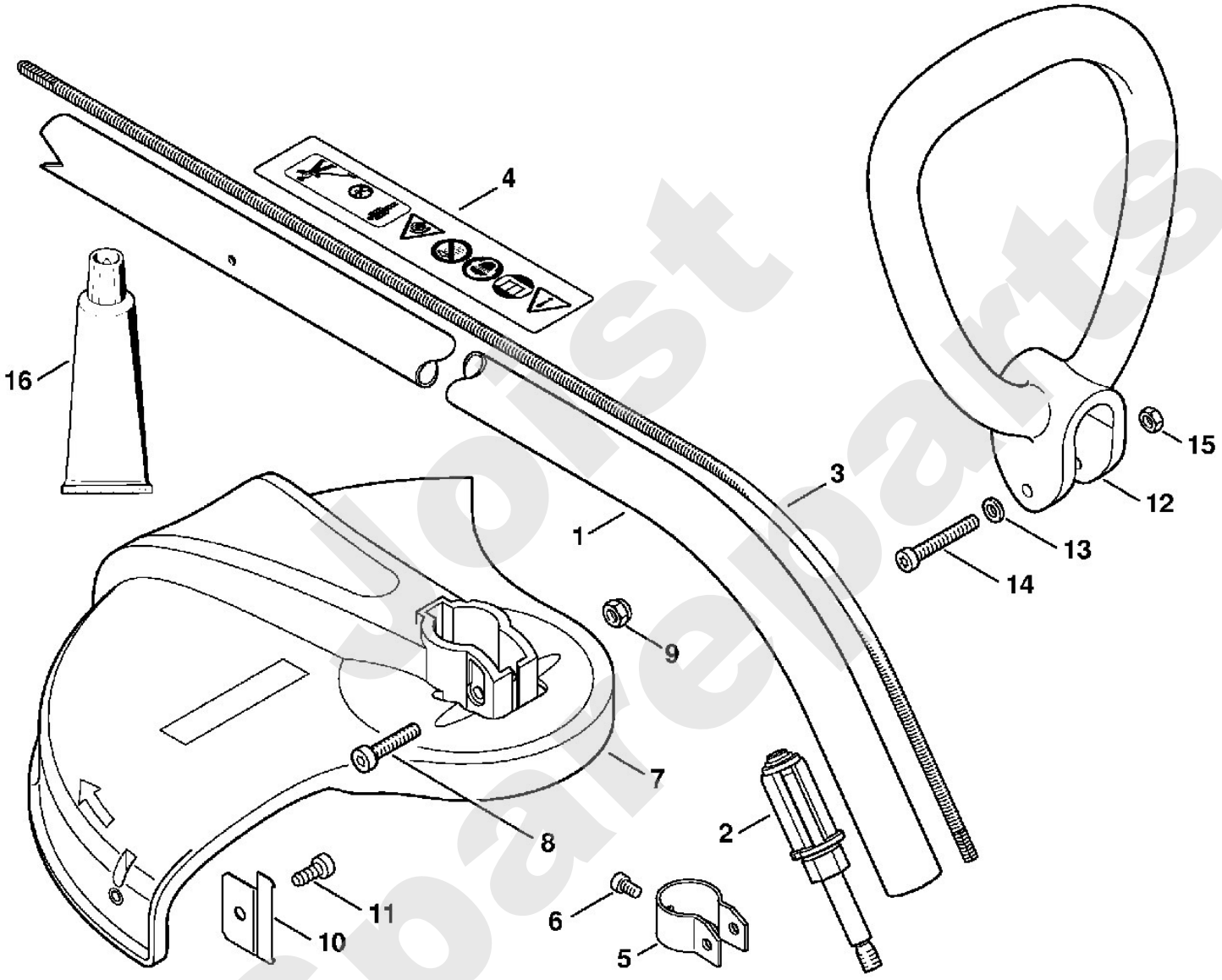

Joist Spareparts

Freischneider / Elektro-Motorsensen / FSE 71
Stückliste (3/4): C - Werkzeug, Sonderzubehör

Art.Nr.	Artikel	Bild-Nr.	Stk-Zahl
0812 370 1001	Benennung: Schraubendreher T27x75x75	1	1
4130 710 9000	Benennung: Traggurt (B)	2	1
0000 884 0307	Benennung: Schutzbrille	3	1
4809 710 0600	Benennung: Stützrad (B)	4	1

Joist Spareparts

Freischneider / Elektro-Motorsensen / FSE 71
Stückliste (3/4): C - Werkzeug, Sonderzubehör

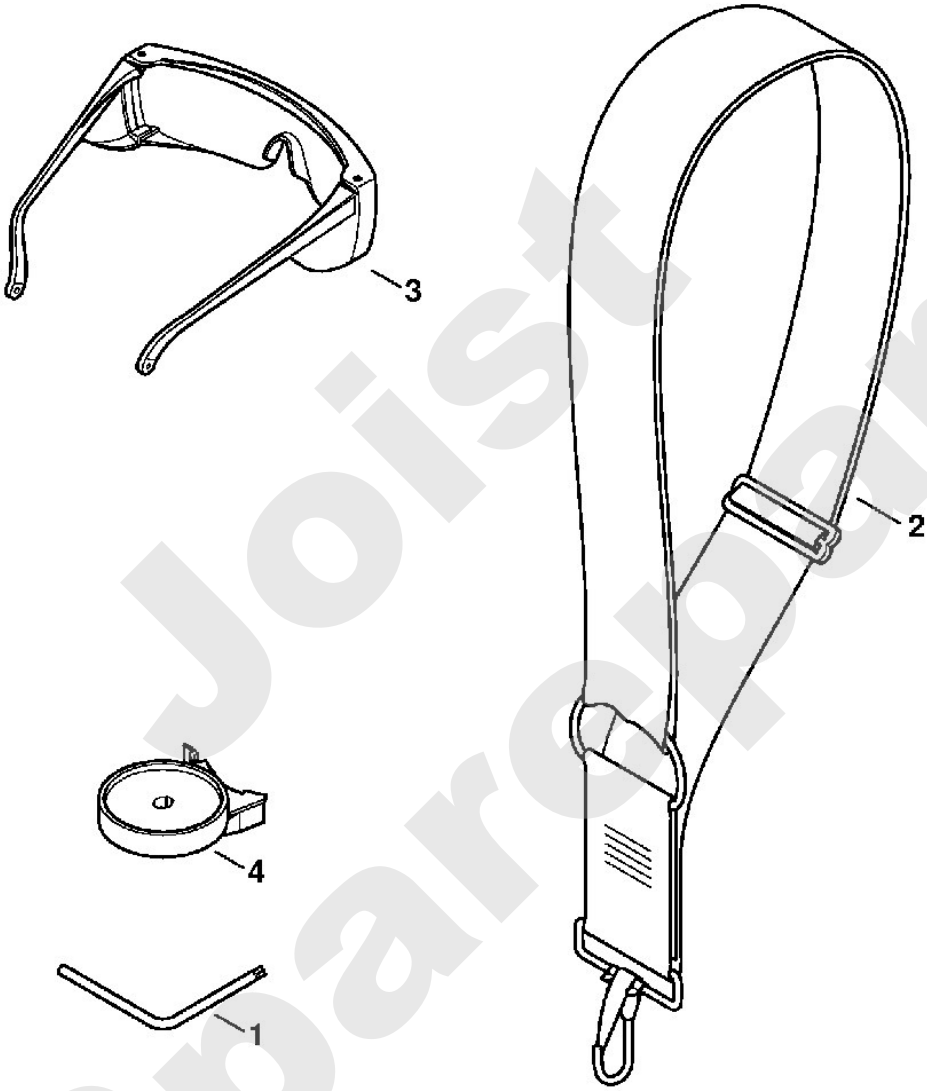

Joist Spareparts

Freischneider / Elektro-Motorsensen / FSE 71
Stückliste (4/4): D - Maschinennummer

Art.Nr.	Artikel	Bild-Nr.	Stk-Zahl
	Benennung: Position der Maschinennummer	1	1
0000 I00 0919	Benennung: Position der Maschinennummer	1	1

Joist Sparepart

Freischneider / Elektro-Motorsensen / FSE 71
Stückliste (4/4): D - Maschinennummer

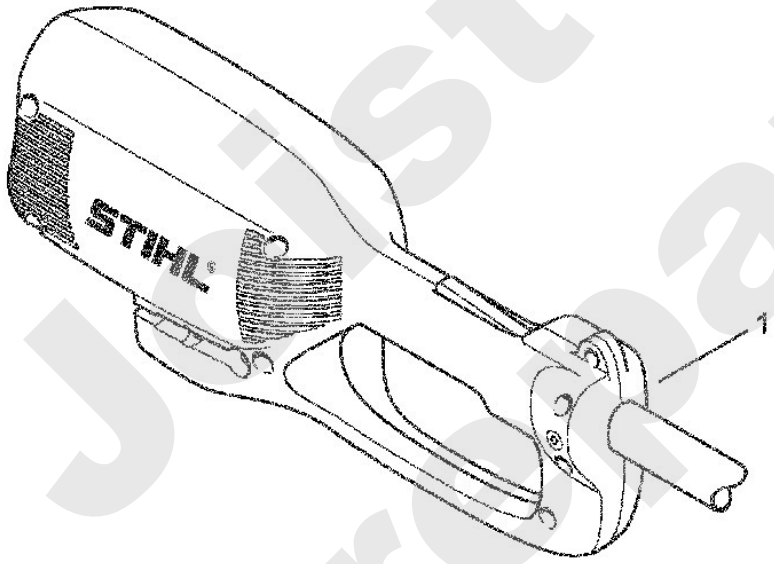

238ET017 SC

Joist Spareparts