Freischneider / Elektro-Motorsensen / FSE 52
Stückliste (1/4): A - Griffgehäuse

Art.Nr.	Artikel	Bild-Nr.	Stk-Zahl
4816 790 1000	Benennung: Griffgehäuse	1	1
4816 435 6300	Benennung: Schalthebelsperre	2	1
4812 435 2100	Benennung: Schenkelfeder	3	1
4816 435 2400	Benennung: Schalthebel	4	1
6421 435 0300	Benennung: Schalter	5	1
6421 605 1000	Benennung: Kondensator 0,1 µF	6	1
6010 440 2010	Benennung: Anschlussleitung EUR	7	1
6010 440 2011	Benennung: Anschlussleitung CH, I	8	1
6010 440 2014	Benennung: Anschlussleitung AUS, NZ	9	1
0000 440 2001	Benennung: Anschlussleitung AR	10	1
6010 440 2012	Benennung: Anschlussleitung GB	11	1
6010 431 2400	Benennung: Kabelschutz	12	1
4816 967 1800	Benennung: Leistungsschild FSE 52	13	1
4816 967 1801	Benennung: Leistungsschild FSE 52 AR	14	1
9104 003 8736	Benennung: Schraube P4x16	15	11
4816 790 1200	Benennung: Bügelgriff	16	1
9007 319 1450	Benennung: Sechskantschraube DIN931-M6x60-8.8	17	1
4138 716 1200	Benennung: Flügelmutter	18	1

Joist Spareparts

Freischneider / Elektro-Motorsensen / FSE 52
Stückliste (1/4): A - Griffgehäuse

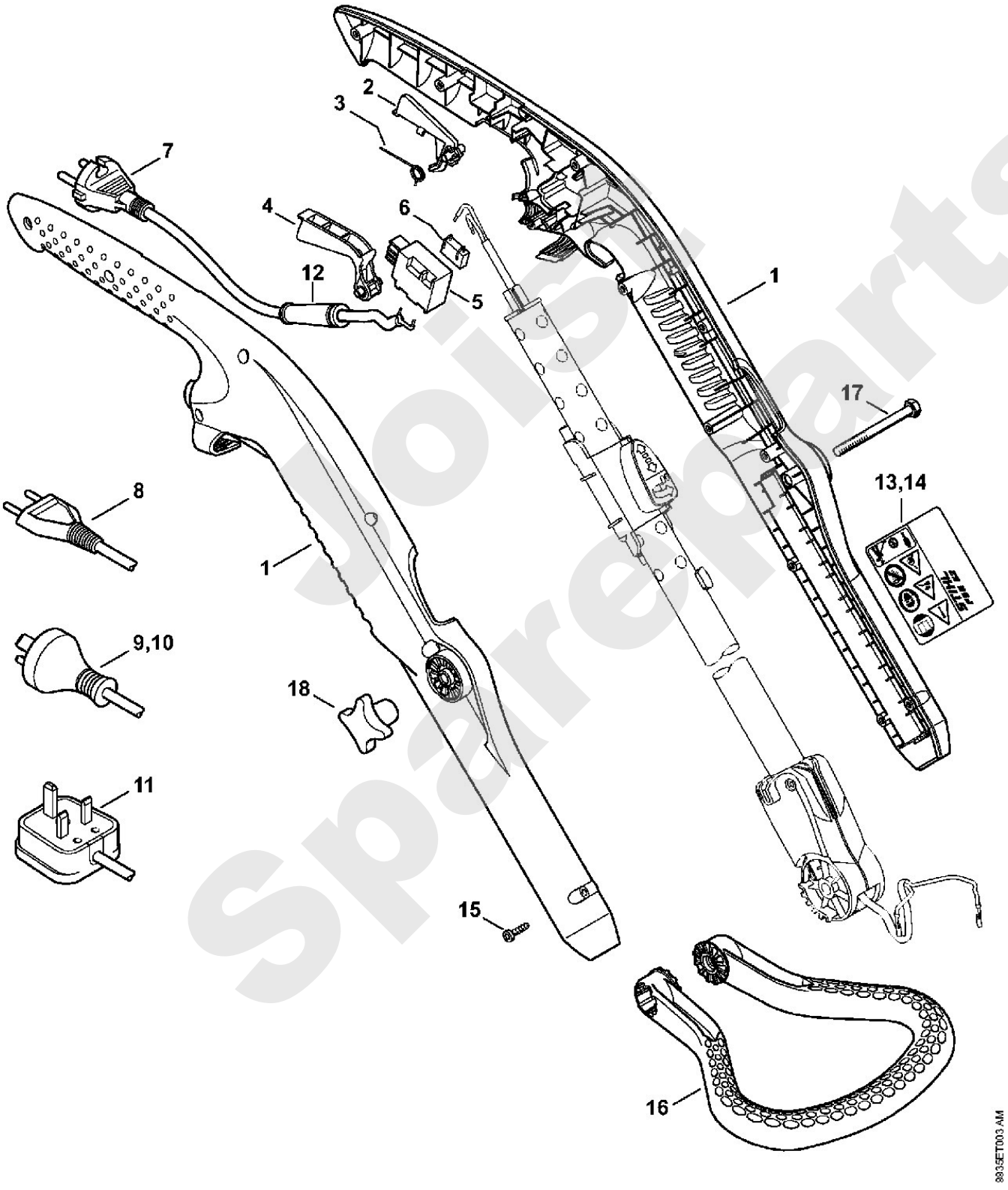

Joist Spareparts

Freischneider / Elektro-Motorsensen / FSE 52
Stückliste (2/4): B - Schaft

Art.Nr.	Artikel	Bild-Nr.	Stk-Zahl
4816 710 7101	Benennung: Schaft	1	1
4816 716 7300	Benennung: Führungsstück	2	1
4816 716 3600	Benennung: Buchse	3	1
4816 740 5500	Benennung: Rastknopf	4	1
4816 440 1900	Benennung: Leitung	5	1
4816 820 0800	Benennung: Gelenk	6	1
9104 003 8736	Benennung: Schraube P4x16	7	3

Joist Sparepart

Freischneider / Elektro-Motorsensen / FSE 52
Stückliste (2/4): B - Schaft

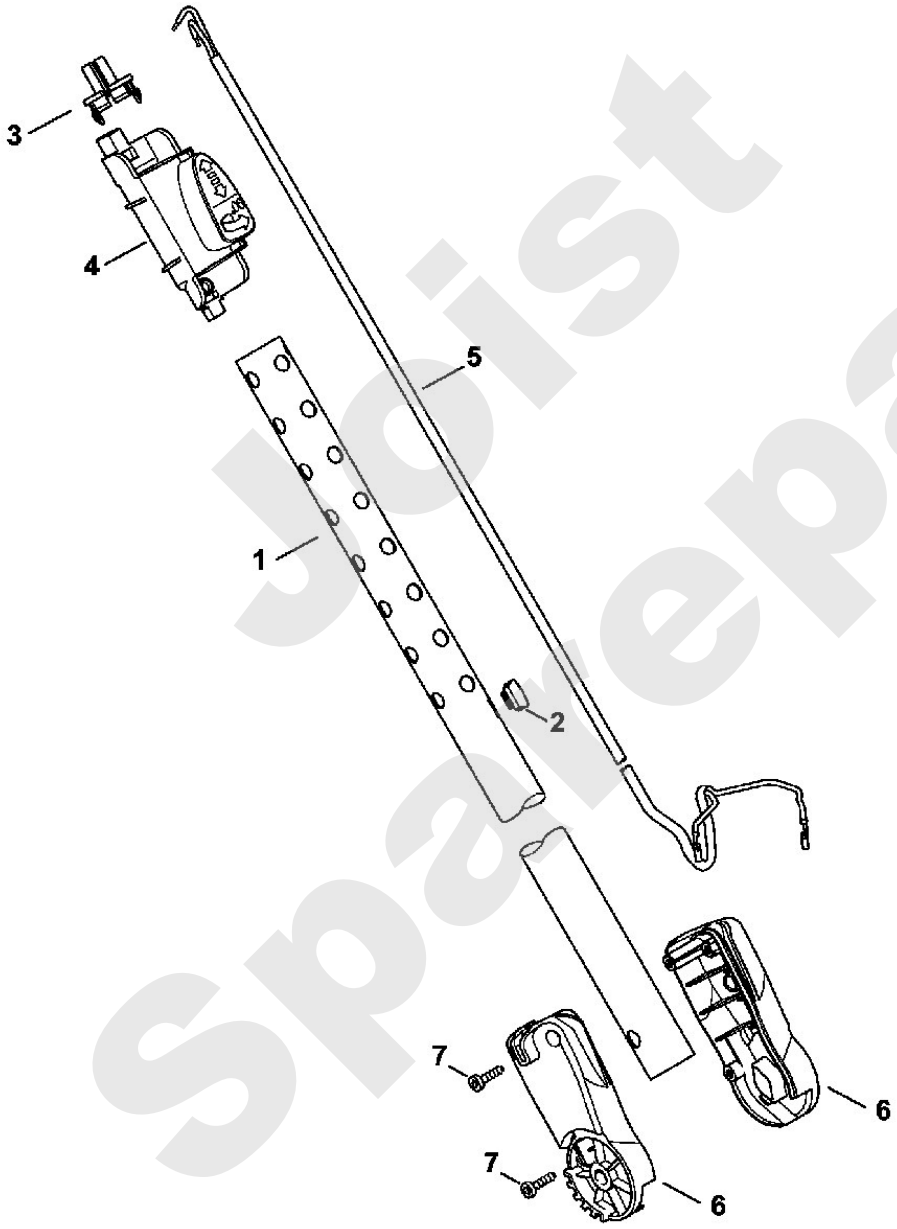

Joist Spareparts

Freischneider / Elektro-Motorsensen / FSE 52
Stückliste (3/4): C - Elektromotor, Mähkopf

Art.Nr.	Artikel	Bild-Nr.	Stk-Zahl
4816 600 0201	Benennung: Elektromotor 230 V/50 Hz	1	1
4816 600 0203	Benennung: Elektromotor 230 V/50 Hz	1	1
4816 600 2701	Benennung: Satz Kohlebürsten 2 Stück	2	1
4816 600 2700	Benennung: * Satz Kohlebürsten 2 Stück	3	1
4816 997 2000	Benennung: Druckfeder	4	1
4816 711 3800	Benennung: Hebel	5	1
4816 640 2400	Benennung: Abtriebswelle	6	1
4816 600 0800	Benennung: Motorgehäuse	7	1
9104 003 8736	Benennung: Schraube P4x16	8	9
4008 710 2100	Benennung: Mähkopf AutoCut 2-2	9	1
4008 710 3600	Benennung: Spulengehäuse	10	1
9455 621 0570	Benennung: Sicherungsring DIN471-8x0,8	11	1
6235 997 2200	Benennung: Feder	12	1
4008 710 4300	Benennung: Spuleneinsatz mit Faden Ø 1,6 mm (B)	13	1
	Benennung: Mähfaden rund leise Ø 1,6 mm x 4 m (D)	13	2
4008 710 4301	Benennung: Spuleneinsatz mit Faden Ø 2,0 mm (B)	14	1
0000 930 2415	Benennung: Mähfaden rund leise Ø 1,6 mm x 20 m (B)	15	1
0000 930 2416	Benennung: Mähfaden rund leise Ø 2 mm x 15,3 m (B)	16	2
4008 713 7000	Benennung: Deckel	17	1
4816 710 8100	Benennung: Schutz	18	1
4130 713 4100	Benennung: Ablängmesser	19	1
9074 478 4380	Benennung: Schraube IS-P6x10	20	1
9074 478 3028	Benennung: Schraube IS-P4x16	21	2
4816 713 3400	Benennung: Abstandhalter	22	1
0000 884 0307	Benennung: Schutzbrille nicht für AR	23	1

Jolst Spareparts

Freischneider / Elektro-Motorsensen / FSE 52
Stückliste (3/4): C - Elektromotor, Mähkopf

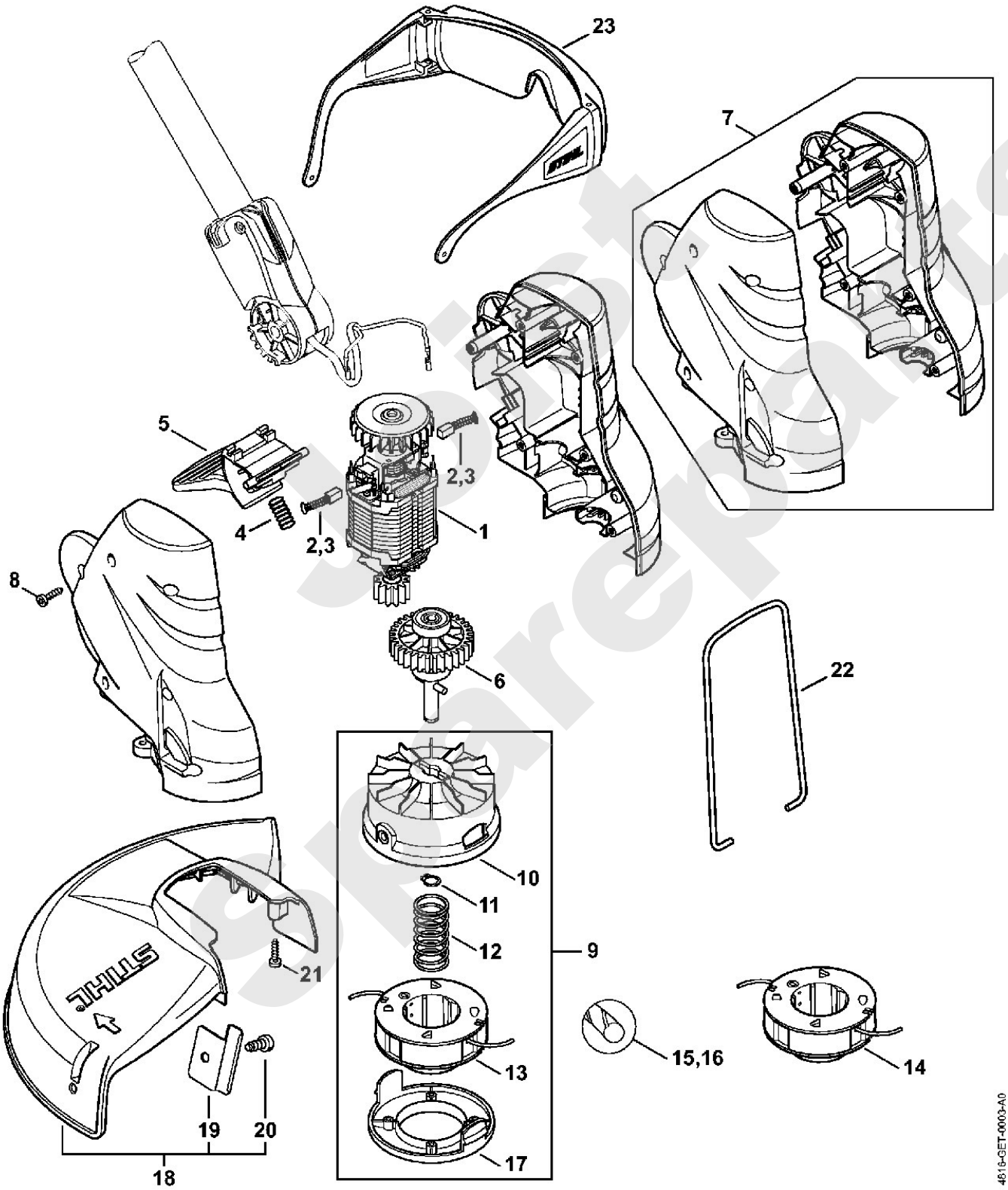

jbist spareparts

Freischneider / Elektro-Motorsensen / FSE 52
Stückliste (4/4): D - Maschinennummer

Art.Nr.	Artikel	Bild-Nr.	Stk-Zahl
	Benennung: Position der Maschinennummer	1	1

Joist Sparepart

Freischneider / Elektro-Motorsensen / FSE 52
Stückliste (4/4): D - Maschinennummer

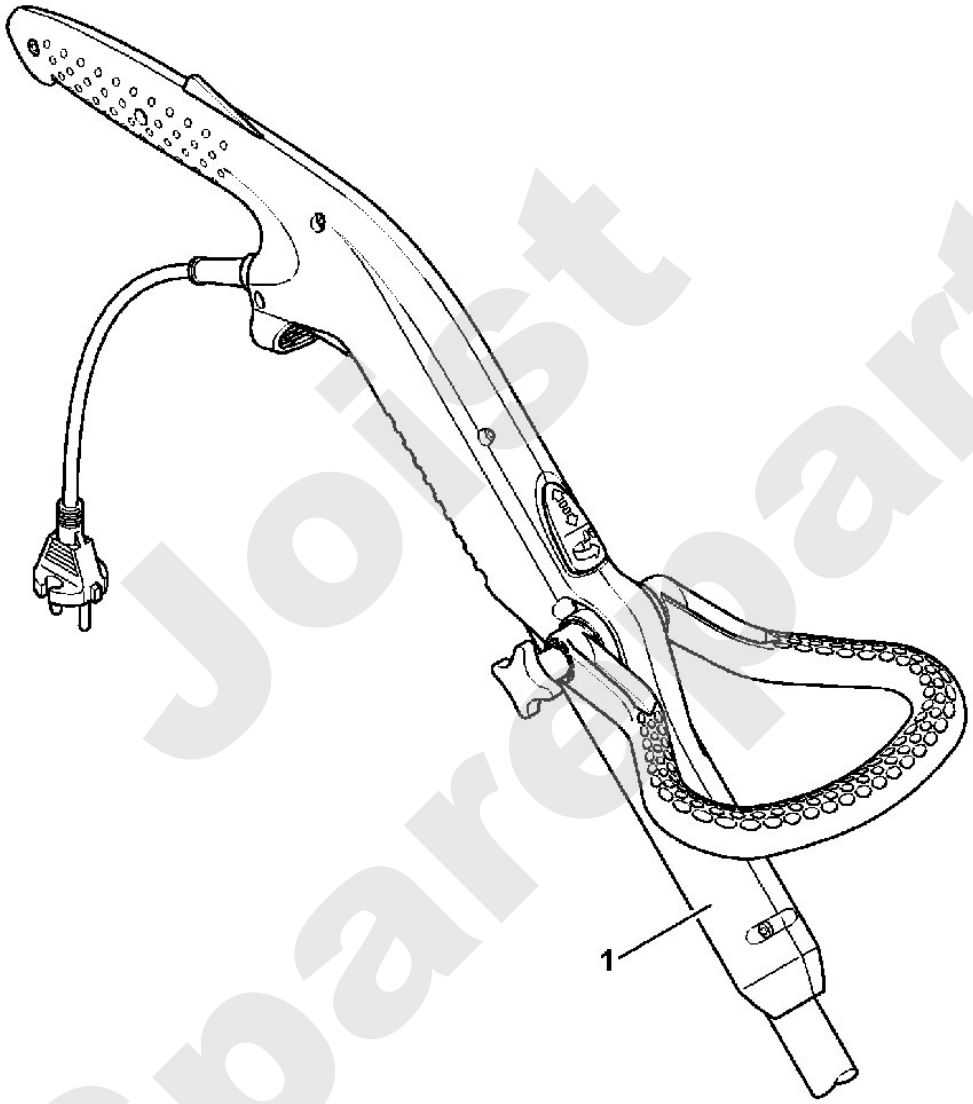

9835ET005 SC

Jolst Spareparts