Freischneider / Elektro-Motorsensen / FSE 31, FSE 41
Stückliste (1/4): A - Griffgehäuse

Art.Nr.	Artikel	Bild-Nr.	Stk-Zahl
4815 790 1000	Benennung: Griffgehäuse	1	1
6421 790 1200	Benennung: Bügelgriff	2	1
6421 792 1800	Benennung: Rastsegment	3	1
6421 792 8800	Benennung: Schalthebel	4	1
6421 791 6000	Benennung: Bolzen	5	1
6421 791 9200	Benennung: Kappe	6	1
6421 792 3500	Benennung: Rastknopf	7	1
4815 792 1900	Benennung: Rastleiste Ausführungsart: FSE 31	8	1
6421 792 1910	Benennung: Rastleiste Ausführungsart: FSE 41	9	1
6421 997 2000	Benennung: Druckfeder	10	1
6421 440 1900	Benennung: Leitung	11	1
6421 605 1000	Benennung: Kondensator 0,1 µF	12	1
6010 440 2010	Benennung: Anschlussleitung EUR Ausführungsart: FSE 31, FSE 41	13	1
6010 440 2011	Benennung: Anschlussleitung CH, I Ausführungsart: FSE 31, FSE 41	14	1
6010 440 2014	Benennung: Anschlussleitung AUS, NZ Ausführungsart: FSE 31, FSE 41	15	1
0000 440 2001	Benennung: Anschlussleitung AR Ausführungsart: FSE 31	16	1
6010 440 2012	Benennung: Anschlussleitung GB Ausführungsart: FSE 31, FSE 41	17	1
0000 440 2000	Benennung: Anschlussleitung BR Ausführungsart: FSE 41	18	1
0000 440 2002	Benennung: Anschlussleitung MEX Ausführungsart: FSE 41	19	1
6010 431 2400	Benennung: Kabelschutz	20	1
6421 435 0300	Benennung: Schalter	21	1
9104 003 8736	Benennung: Schraube P4x16	22	10

Jolist Spareparts

Freischneider / Elektro-Motorsensen / FSE 31, FSE 41
Stückliste (1/4): A - Griffgehäuse

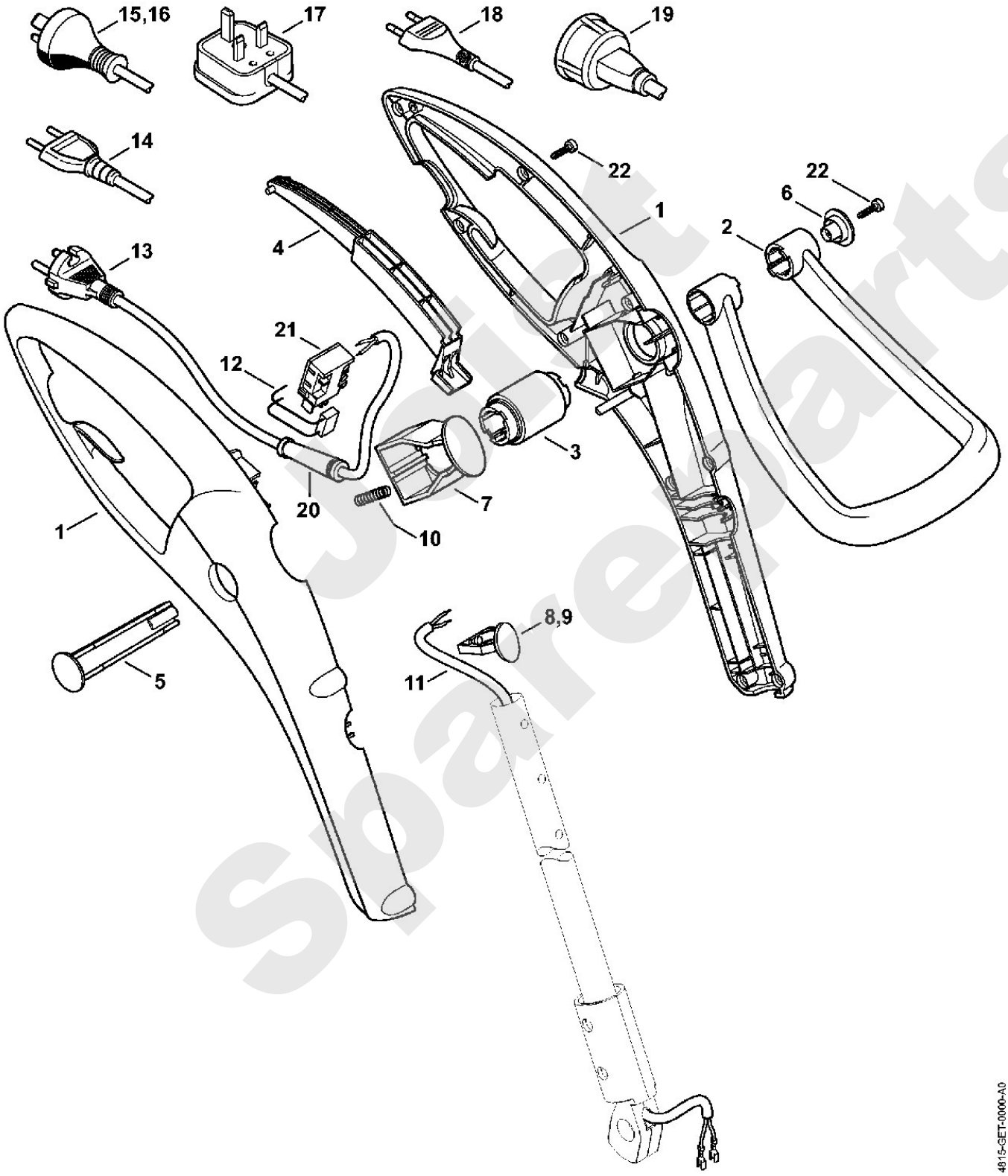

Stihl Spareparts

Freischneider / Elektro-Motorsensen / FSE 31, FSE 41
Stückliste (2/4): B - Schaft

Art.Nr.	Artikel	Bild-Nr.	Stk-Zahl
4815 710 7103	Benennung: Schaft	1	1
6421 711 5100	Benennung: Scharnierstück	2	1
6421 716 3600	Benennung: Buchse Ausführungsart: FSE 41	3	1
6421 716 7300	Benennung: Führungsstück Ausführungsart: FSE 41	4	1
6421 711 0300	Benennung: Rohr	5	1
9104 003 8736	Benennung: Schraube P4x16	6	4
0000 967 7207	Benennung: Warnhinweis Piktogramm FSE	7	1
0000 967 7233	Benennung: Warnhinweis Piktogramm FSE BR Ausführungsart: FSE 41	8	1
4815 967 1801	Benennung: Leistungsschild FSE 31 Ausführungsart: FSE 31	9	1
4815 967 1805	Benennung: Leistungsschild FSE 31 230 V AR Ausführungsart: FSE 31	10	1
4815 967 1807	Benennung: Leistungsschild FSE 31 AUS, NZ Ausführungsart: FSE 31	11	1
4815 967 1802	Benennung: Leistungsschild FSE 41 Ausführungsart: FSE 41	12	1
4815 967 1800	Benennung: Leistungsschild FSE 41 AUS, NZ Ausführungsart: FSE 41	13	1
4815 967 1804	Benennung: Leistungsschild FSE 41 230 V BR Ausführungsart: FSE 41	14	1
4815 967 1803	Benennung: Leistungsschild FSE 41 120 V BR Ausführungsart: FSE 41	15	1
4815 967 1806	Benennung: Leistungsschild FSE 41 120 V / 60 Hz MEX Ausführungsart: FSE 41	16	1

Joist Spareparts

Freischneider / Elektro-Motorsensen / FSE 31, FSE 41
Stückliste (2/4): B - Schaft

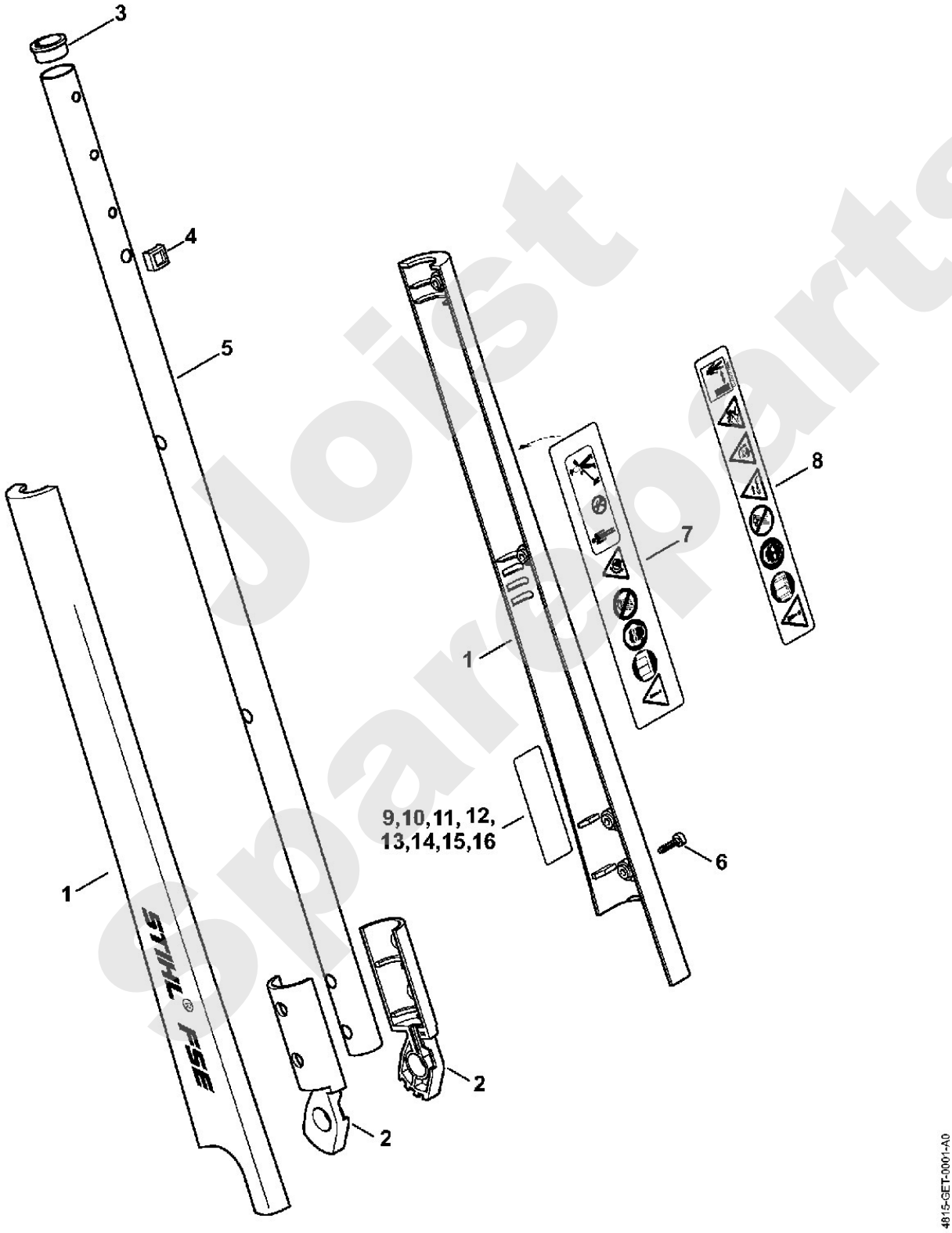

Joist spareparts

Freischneider / Elektro-Motorsensen / FSE 31, FSE 41
Stückliste (3/4): C - Elektromotor, Mähkopf

Art.Nr.	Artikel	Bild-Nr.	Stk-Zahl
4815 600 0205	Benennung: Elektromotor 230 V/50 Hz Ausführungsart: FSE 31	1	1
4815 600 0210	Benennung: Elektromotor 230 V/50 Hz Ausführungsart: FSE 41	2	1
4815 600 0209	Benennung: Elektromotor 120 V/60 Hz BR 120 V/60 Hz, MEX Ausführungsart: FSE 41	3	1
6421 600 0800	Benennung: Motorgehäuse	4	1
6421 711 8500	Benennung: Bolzen	5	1
6421 711 1800	Benennung: Kappe	6	1
6421 711 3800	Benennung: Hebel	7	1
6421 997 2000	Benennung: Druckfeder	8	1
9104 003 8736	Benennung: Schraube P4x16	9	4
	Benennung: Mitnehmer (D)	10	1
6235 997 1700	Benennung: Feder Ausführungsart: FSE 31	11	1
6235 997 2200	Benennung: Feder Ausführungsart: FSE 41	12	1
6421 710 4300	Benennung: Spuleneinsatz mit Faden Ausführungsart: FSE 31	13	1
6235 710 4305	Benennung: Spuleneinsatz mit Faden Ausführungsart: FSE 41	14	1
	Benennung: Mähfaden rund Ø 1,4 mm x 3,5 m (D)	15	2
0000 930 2284	Benennung: Mähfaden rund Ø 1,4 mm x 16 m (A, B)		1
6421 713 7000	Benennung: Deckel Ausführungsart: FSE 31	16	1
4008 713 7000	Benennung: Deckel Ausführungsart: FSE 41	17	1
4815 710 8101	Benennung: Schutz Ausführungsart: FSE 31	18	1
4815 710 8102	Benennung: Schutz Ausführungsart: FSE 41	19	1
4815 717 1300	Benennung: Begrenzungsteil Ausführungsart: FSE 41	20	1
9104 003 8637	Benennung: Schraube P3,5x12 Ausführungsart: FSE 41	21	2
9104 003 8735	Benennung: Schraube P4x16	22	1
0000 884 0307	Benennung: Schutzbrille nicht für AR	23	1

Holst Sparepart

Freischneider / Elektro-Motorsensen / FSE 31, FSE 41
Stückliste (3/4): C - Elektromotor, Mähkopf

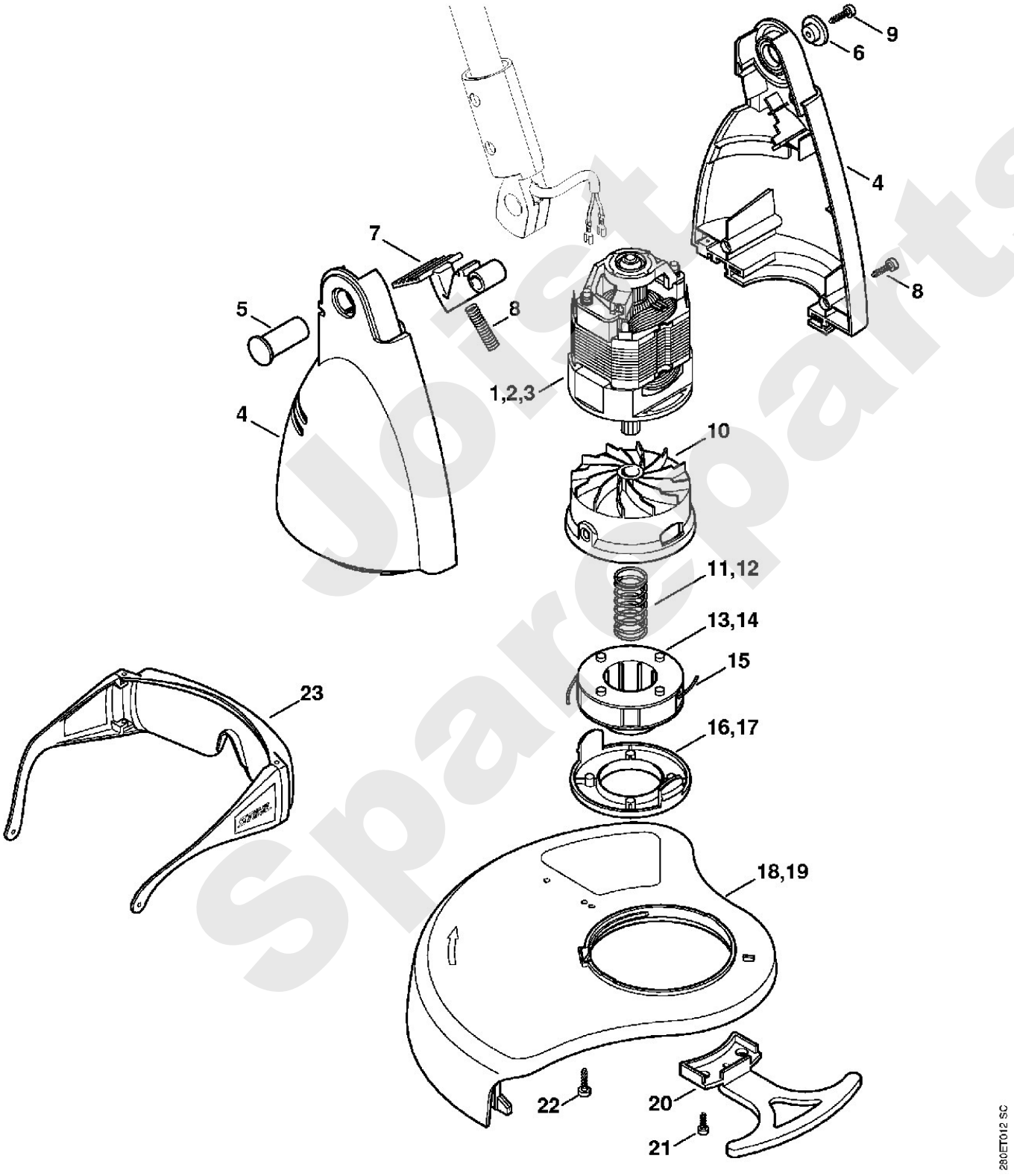

Jo's Spareparts

Freischneider / Elektro-Motorsensen / FSE 31, FSE 41
Stückliste (4/4): D - Maschinennummer

Art.Nr.	Artikel	Bild-Nr.	Stk-Zahl
	Benennung: Position der Maschinennummer	1	1

Joist Sparepart

Freischneider / Elektro-Motorsensen / FSE 31, FSE 41
Stückliste (4/4): D - Maschinennummer

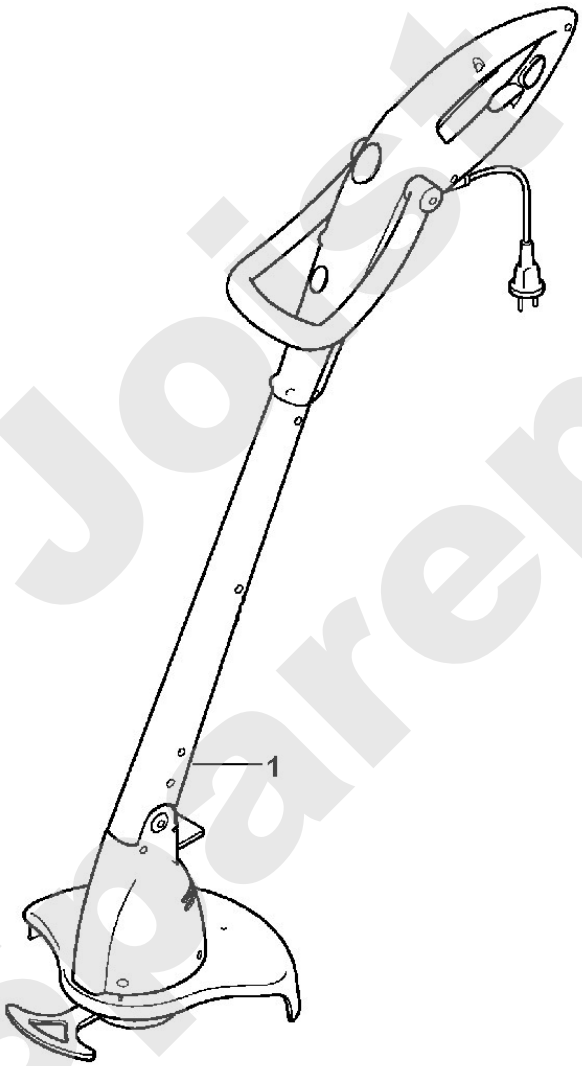

4815-GET-0002-A0

Joist Spareparts