Freischneider / Freischneider / FS 400, 450, 480
Stückliste (1/22): A - Kurbelgehäuse, Zylinder

Art.Nr.	Artikel	Bild-Nr.	Stk-Zahl
4128 020 2600	Benennung: Kurbelgehäusehälfte, Lüfterseite Ausführungsart: FS 400, FS 400-K, FS 400-L, FS 450, FS 450-K, FS	1	1
0000 988 8600	Benennung: Hülse Ausführungsart: FS 400, FS 400-K, FS 400-L, FS 450, FS 450-K, FS	2	4
9503 003 0242	Benennung: Kugellager DIN625-6201 Ausführungsart: FS 400, FS 400-K, FS 400-L, FS 450, FS 450-K, FS	3	2
4128 020 2900	Benennung: Kurbelgehäusehälfte	4	1
9640 003 1195	Benennung: WDR DIN3760-BS12x22x5	5	2
4128 030 0400	Benennung: Kurbelwelle TI: (25.2005)	6	1
9075 478 4175	Benennung: Schraube IS-D5x28	7	8
9512 003 2250	Benennung: Nadelkranz 10x13x12,5 Ausführungsart: FS 400, FS 400-K, FS 400-L, FS 450, FS 450-K, FS	8	1
9512 003 2251	Benennung: Nadelkranz 10x13x12,5 Ausführungsart: FS 480, FS 480-K, FS 480-KW, FS 480-KWZ, FS 480-K	9	1
4128 029 2300	Benennung: Zylinderdichtung	10	1
4128 020 1201	Benennung: Zylinder mit Kolben Ø 40 mm Ausführungsart: FS 400, FS 400-K, FS 400-L	11	1
4128 020 1211	Benennung: Zylinder mit Kolben Ø 42 mm Ausführungsart: FS 450, FS 450-K, FS 450-KZ, FS 450-L, FS 450-Z	12	1
4128 020 1202	Benennung: Zylinder mit Kolben Ø 44 mm Ausführungsart: FS 480, FS 480-K, FS 480-KW, FS 480-KWZ, FS 480-K	13	1
1123 030 2019	Benennung: Kolben Ø 40 mm Ausführungsart: FS 400, FS 400-K, FS 400-L	14	1
4128 030 2005	Benennung: Kolben Ø 42 mm Ausführungsart: FS 450, FS 450-K, FS 450-KZ, FS 450-L, FS 450-Z	15	1
4128 030 2002	Benennung: Kolben Ø 44 mm Ausführungsart: FS 480, FS 480-K, FS 480-KW, FS 480-KWZ, FS 480-K	16	1
1123 034 3005	Benennung: Verdichtungsring Ø 40x1,2 mm Ausführungsart: FS 400, FS 400-K, FS 400-L	17	2
1123 034 3003	Benennung: Verdichtungsring Ø 42x1,2 mm Ausführungsart: FS 450, FS 450-K, FS 450-KZ, FS 450-L, FS 450-Z	18	2
1133 034 3000	Benennung: Verdichtungsring Ø 44x1,2 mm Ausführungsart: FS 480, FS 480-K, FS 480-KW, FS 480-KWZ, FS 480-K	19	2
4119 034 1500	Benennung: Kolbenbolzen 10x6,5x28 Ausführungsart: FS 400, FS 400-K, FS 400-L, FS 450, FS 450-K, FS	20	1
4128 034 1500	Benennung: Kolbenbolzen 10x6,5x28 Ausführungsart: FS 480, FS 480-K, FS 480-KW, FS 480-KWZ, FS 480-K	21	1
9463 650 1000	Benennung: Sprengring DIN73130-C10	22	2
0000 400 7000	Benennung: Zündkerze NGK BPMR7A	23	1
1110 400 7005	Benennung: Zündkerze Bosch WSR 6 F	23	1
4128 020 9400	Benennung: Dekompressionsventil	24	1
4128 149 0600	Benennung: Schalldämpferdichtung	25	1
0783 830 2000	Benennung: Silikondichtmasse HT rot (B)	26	1
4128 007 1050	Benennung: Dichtungssatz		1

Spareparts

Freischneider / Freischneider / FS 400, 450, 480
Stückliste (1/22): A - Kurbelgehäuse, Zylinder

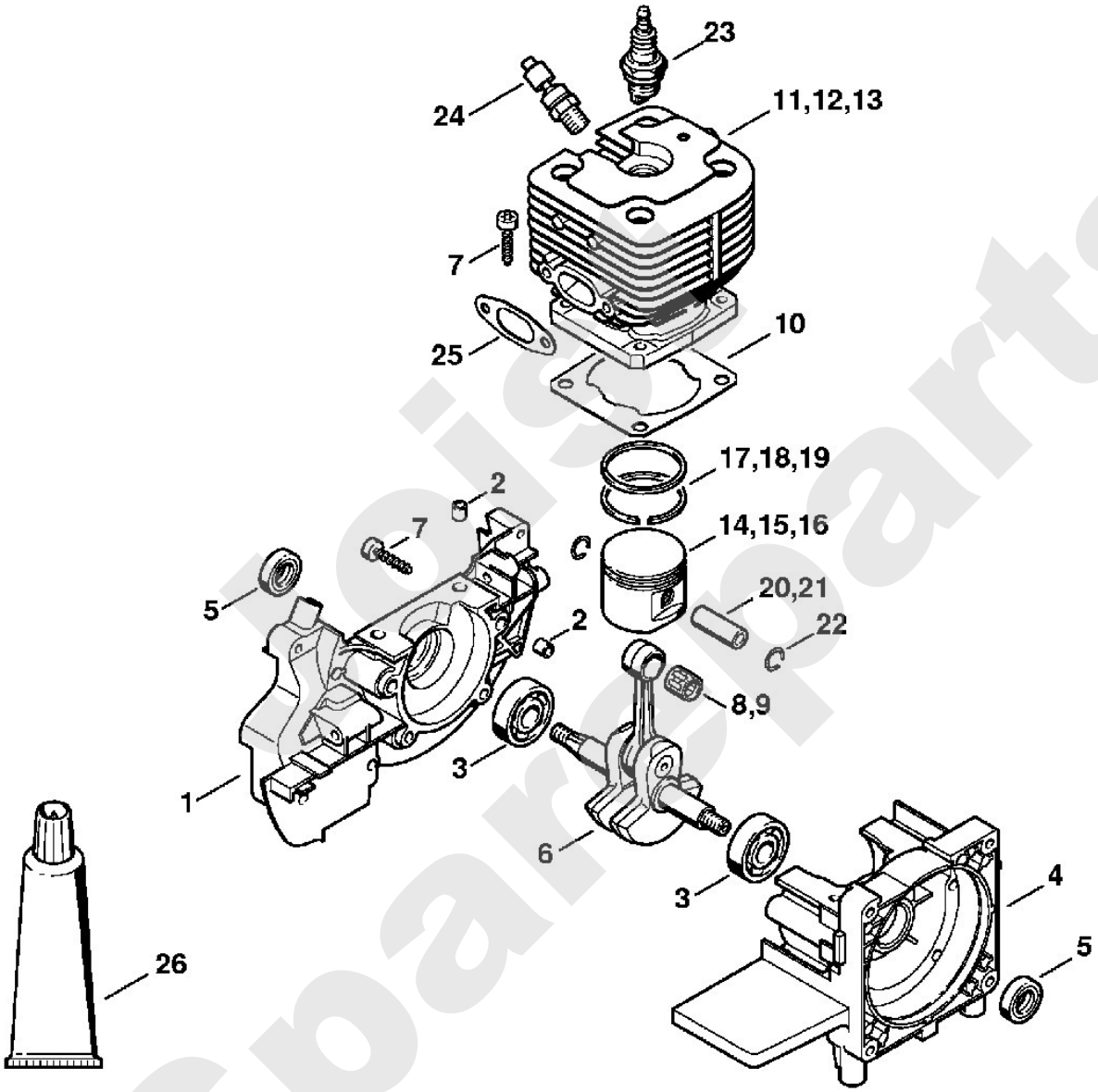

Spareparts

Freischneider / Freischneider / FS 400, 450, 480
Stückliste (2/22): B - Anwerfvorrichtung

Art.Nr.	Artikel	Bild-Nr.	Stk-Zahl
4128 080 2101	Benennung: Lüftergehäuse mit Anwerfvorrichtung		1
4128 080 1801	Benennung: Lüftergehäuse	1	1
1110 084 9102	Benennung: Buchse	2	1
4134 190 0601	Benennung: Rückholfeder	3	1
4128 195 0400	Benennung: Seilrolle	4	1
0000 190 3405	Benennung: Griff ElastoStart Ø 3 mm	5	1
0000 195 7000	Benennung: Kappe	6	1
0000 195 8203	Benennung: Anwerfseil Ø 3x850 mm	7	1
0000 195 7200	Benennung: Klinke	8	1
0000 958 0923	Benennung: Scheibe	9	1
1118 195 3500	Benennung: Feder	10	1
9104 003 0410	Benennung: Schraube P3x6	11	2
4223 084 5600	Benennung: Nutschraube	12	1
4134 190 0600	Benennung: * Rückholfeder Ausführungsart: FS 400, FS 400-K, FS 400-L, FS 450, FS 450-K, FS TI: (05.2003)	13	1
0000 190 3400	Benennung: * Griff ElastoStart Ø 3 mm Ausführungsart: FS 400, FS 400-K, FS 400-L, FS 450, FS 450-K, FS TI: (05.2003)	14	1
0000 195 8200	Benennung: * Anwerfseil Ø 3x800 mm Ausführungsart: FS 400, FS 400-K, FS 400-L, FS 450, FS 450-K, FS TI: (05.2003)	15	1
4116 195 7200	Benennung: * Klinke Ausführungsart: FS 400, FS 400-K, FS 400-L, FS 450, FS 450-K, FS TI: (05.2003)	16	1
9099 021 2330	Benennung: * Blechschraube DIN7971-3,5x6,5 Ausführungsart: FS 400, FS 400-K, FS 400-L, FS 450, FS 450-K, FS TI: (05.2003)	17	1
0000 967 1500	Benennung: Firmenzeichen STIHL	18	1
4128 967 1505	Benennung: Typenschild FS 400 Ausführungsart: FS 400, FS 400-K, FS 400-L	19	1
4128 967 1506	Benennung: Typenschild FS 450 Ausführungsart: FS 450, FS 450-K, FS 450-KZ, FS 450-L, FS 450-Z	20	1
4128 967 1510	Benennung: Typenschild FS 480 Ausführungsart: FS 480, FS 480-K, FS 480-KW, FS 480-KWZ, FS 480-K	21	1
0000 951 1100	Benennung: Schraube IS-D5x20	22	4

Sparepart

Freischneider / Freischneider / FS 400, 450, 480
Stückliste (2/22): B - Anwerfvorrichtung

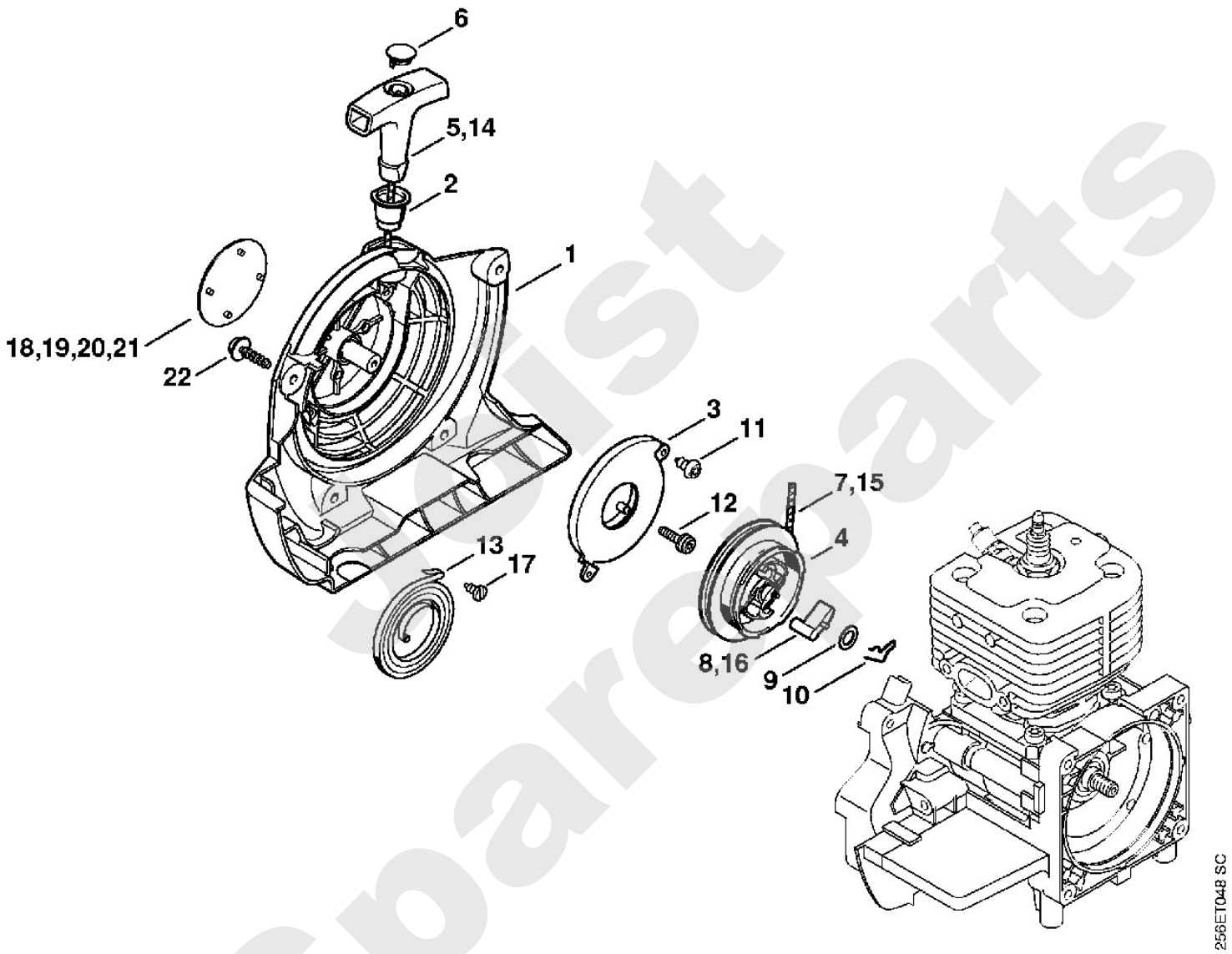

Joist Spareparts

Freischneider / Freischneider / FS 400, 450, 480
Stückliste (3/22): C - Schalldämpfer, Haube

Art.Nr.	Artikel	Bild-Nr.	Stk-Zahl
4128 140 0602	Benennung: Schalldämpfer Europa	1	1
4128 140 0601	Benennung: Schalldämpfer USA, AUS, CDN	2	1
4140 140 6900	Benennung: Stutzen mit Gitter USA, AUS, CDN	3	1
4128 149 0600	Benennung: Schalldämpferdichtung	4	1
9075 478 4159	Benennung: Schraube IS-D5x24	5	3
4128 084 0909	Benennung: Haube Europa	6	1
4128 080 1650	Benennung: * Haube Europa TI: (46.2003)	7	1
4128 084 0908	Benennung: Haube USA, CDN, AUS, NZ	8	1
4128 080 1651	Benennung: * Haube USA, AUS, CDN TI: (46.2003)	9	1
4128 967 1508	Benennung: * Typenschild TI: (46.2003)	10	1
4128 967 1500	Benennung: * Typenschild FS 400 Ausführungsart: FS 400, FS 400-L TI: (05.2003)	11	1
4128 967 1502	Benennung: * Typenschild FS 450 Ausführungsart: FS 450, FS 450-L, FS 450-Z TI: (05.2003)	11	1
4128 967 1501	Benennung: * Typenschild FS 400 K Ausführungsart: FS 400-K TI: (05.2003)	12	1
4128 967 1503	Benennung: * Typenschild FS 450 K Ausführungsart: FS 450-K, FS 450-KZ TI: (05.2003)	12	1
0000 951 1100	Benennung: Schraube IS-D5x20	13	2
4128 141 2600	Benennung: Bügel USA, CDN, AUS, NZ	14	1
9104 003 3002	Benennung: Schraube IS-P4x12 USA, CDN, AUS, NZ	15	1
9307 021 0100	Benennung: Scheibe DIN9021-A4,3 USA, CDN, AUS, NZ	16	1
4128 140 0652	Benennung: * Schalldämpfer Europa Bis. Masch. Nr.: 144681188 TI: (46.2003)		1
4128 140 0651	Benennung: * Schalldämpfer USA, AUS, CDN Bis. Masch. Nr.: 144681188 TI: (46.2003)		1
4128 141 9000	Benennung: * Gitter Bis. Masch. Nr.: 144681188 TI: (46.2003)	17	1
9099 021 0810	Benennung: * Blechschraube DIN7971-4,2x9,5 Bis. Masch. Nr.: 144681188 TI: (46.2003)	18	1

Spareparts

Freischneider / Freischneider / FS 400, 450, 480
Stückliste (3/22): C - Schalldämpfer, Haube

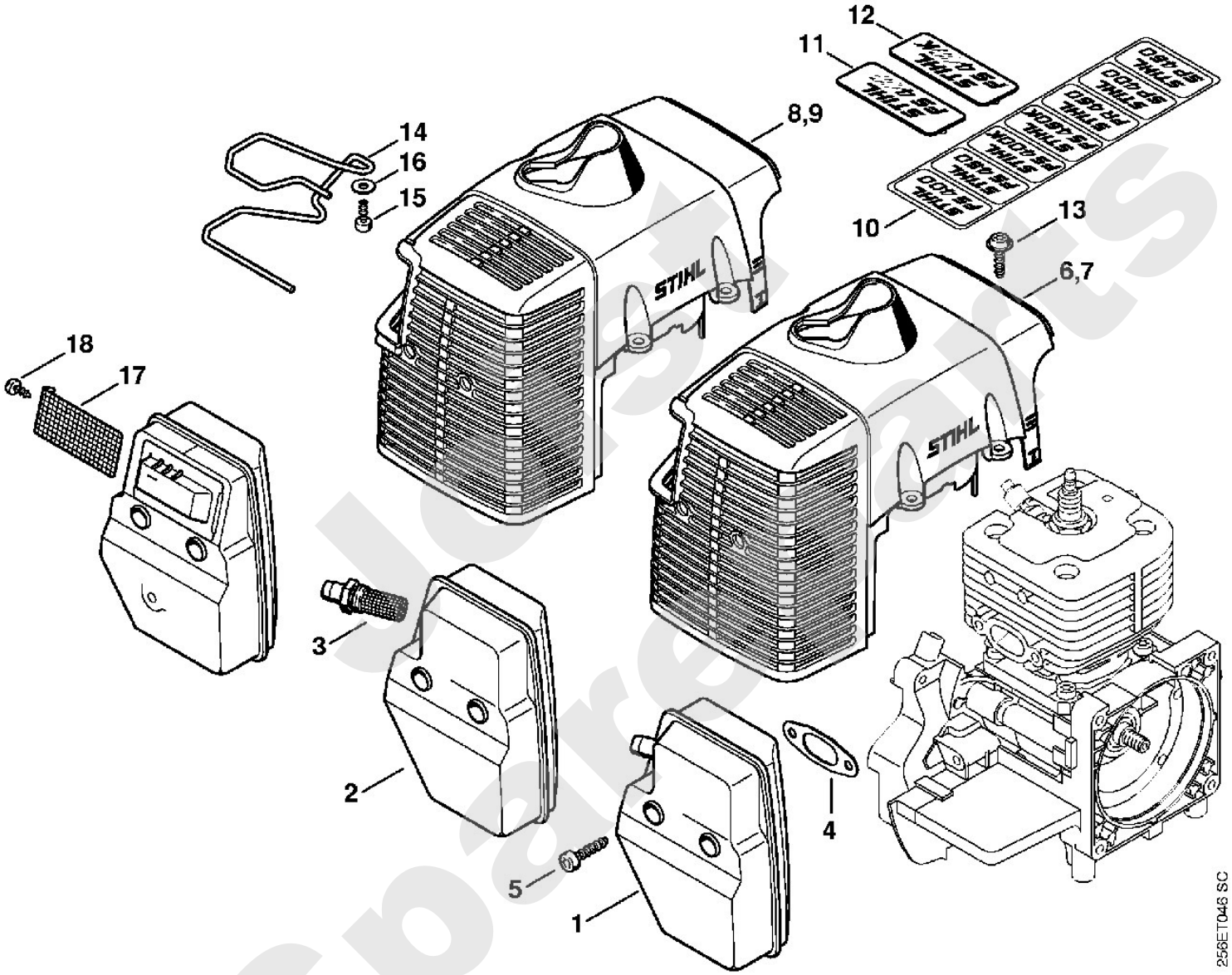

Used Spare Parts

Freischneider / Freischneider / FS 400, 450, 480
Stückliste (4/22): D - Zündanlage, Kupplung

Art.Nr.	Artikel	Bild-Nr.	Stk-Zahl
4128 400 1200	Benennung: Schwungrad Ausführungsart: FS 400, FS 400-K, FS 400-L, FS 450, FS 450-K, FS TI: (25.2005)	1	1
9220 260 1100	Benennung: Mutter DIN6923-M8-8	2	1
4128 400 1306	Benennung: Zündmodul	3	1
	Benennung: Zündleitung 305 mm (D)	4	1
0000 405 0600	Benennung: Zündleitung 1 m (A,B)		1
0000 930 2251	Benennung: Zündleitung 10 m (A,B)		1
0000 989 1010	Benennung: Schutztülle	5	1
4128 440 1101	Benennung: Kurzschließleitung Ausführungsart: FS 400, FS 400-K, FS 400-L, FS 450, FS 450-K, FS	6	1
4128 440 1105	Benennung: * Kurzschließleitung Ausführungsart: FS 400, FS 400-K, FS 400-L, FS 450, FS 450-K, FS TI: (05.2003)	7	1
0000 989 0804	Benennung: Regenschutztülle Ausführungsart: FS 400, FS 400-K, FS 400-L, FS 450, FS 450-K, FS	8	2
4128 448 1202	Benennung: Kabelhalter	9	1
9075 478 4159	Benennung: Schraube IS-D5x24	10	2
4128 448 1200	Benennung: Kabelhalter	11	1
0000 998 0604	Benennung: Schenkelfeder	12	1
4128 405 1000	Benennung: Zündleitungsstecker	13	1
4128 160 2001	Benennung: Kupplung	14	1
	Benennung: Fliehgewicht (D)	15	2
0000 961 0608	Benennung: Ring	16	2
0000 997 5519	Benennung: Zugfeder	17	2
4128 162 1000	Benennung: Abdeckscheibe	18	1
0000 951 0606	Benennung: Sechskantschraube	19	2
0000 958 1000	Benennung: Scheibe 16x10x0,5	20	2
4128 160 2900	Benennung: Kupplungstrommel	21	1
9456 621 3860	Benennung: Sicherungsring DIN472-35x1,5	22	1
9503 003 7450	Benennung: Rillenkugellager DIN625-6202-2RS	23	1
9455 621 1520	Benennung: Sicherungsring DIN471-15x1	24	1
9075 478 4159	Benennung: Schraube IS-D5x24	25	4
4128 160 0601	Benennung: Kupplungsgehäuse	26	1

Spareparts

Freischneider / Freischneider / FS 400, 450, 480
Stückliste (4/22): D - Zündanlage, Kupplung

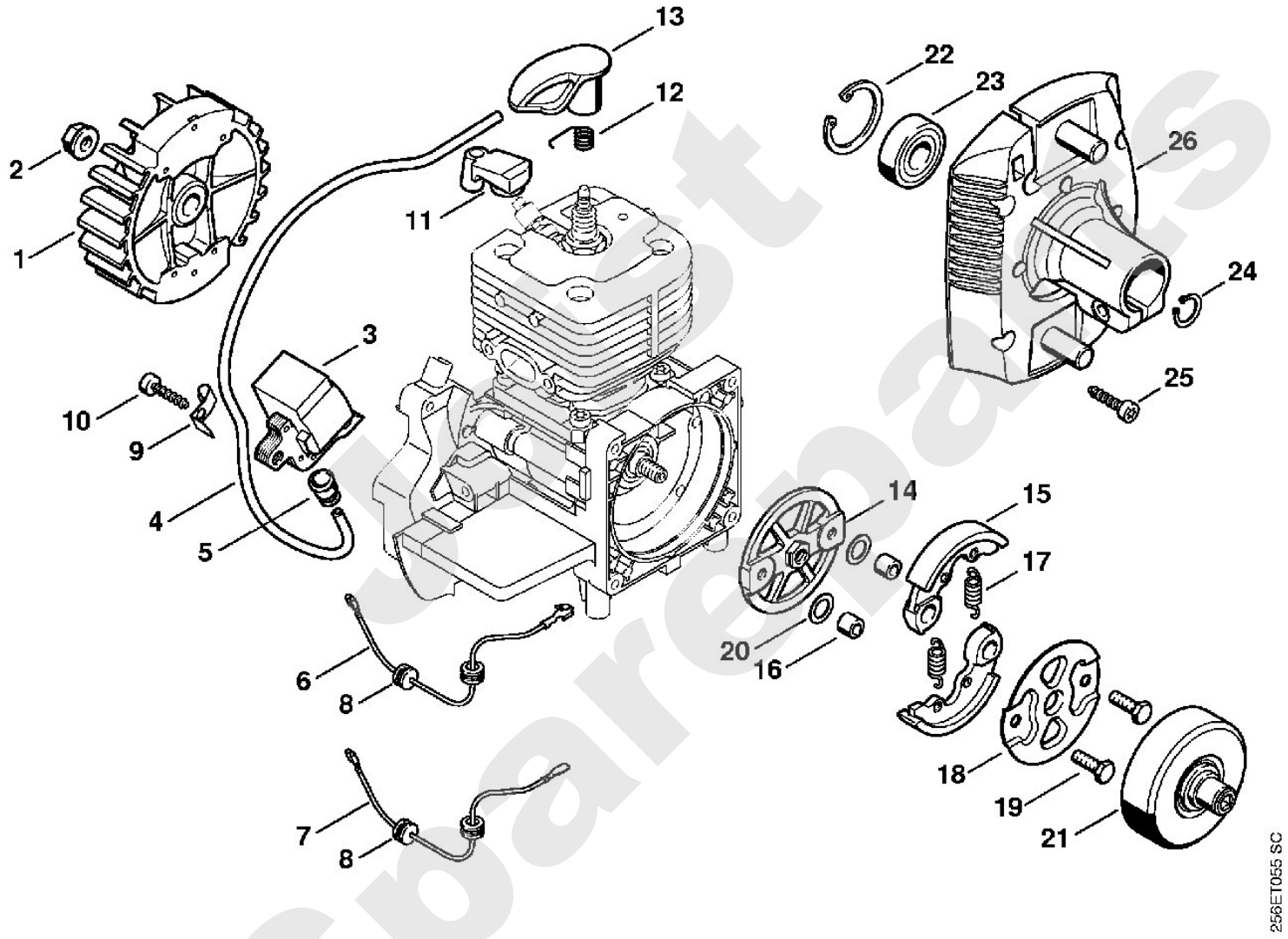

Just Spareparts

Freischneider / Freischneider / FS 400, 450, 480
Stückliste (5/22): E - Kraftstofftank

Art.Nr.	Artikel	Bild-Nr.	Stk-Zahl
4128 350 0401	Benennung: Kraftstofftank	1	1
4128 358 0800	Benennung: Schlauch	2	1
0000 350 3502	Benennung: Saugkopf	3	1
0000 989 0516	Benennung: Tülle	4	1
	Benennung: Schlauch 2,2x5,4x155 mm, R1 (D)	5	1
0000 930 2802	Benennung: Schlauch 2,2x5,4 mm x 1 m, R1 (A,B)		1
0000 351 3200	Benennung: Hülse	6	4
1125 084 8900	Benennung: Tülle	7	4
4128 021 2800	Benennung: Einlage	8	1
4128 350 0505	Benennung: Tankverschluss	9	1
0000 350 0900	Benennung: Seil	10	1
0000 353 0800	Benennung: Verliersicherung	11	1
4128 352 6500	Benennung: Schutzplatte	12	1
0000 951 1102	Benennung: Schraube IS-D5x26	13	4
0000 967 7239	Benennung: Warnhinweis Piktogramm Tankdeckel USA	14	1

Joist Spareparts

Freischneider / Freischneider / FS 400, 450, 480
Stückliste (5/22): E - Kraftstofftank

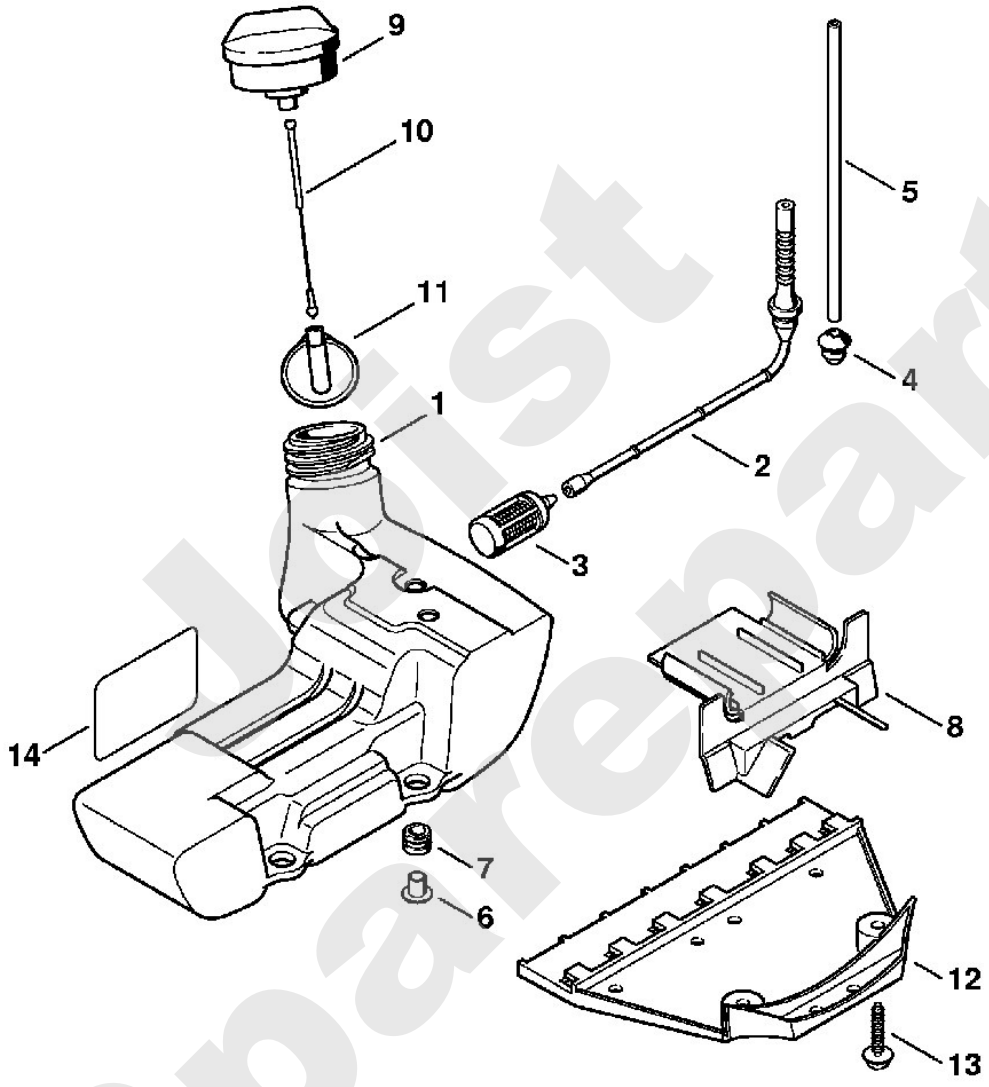

Jetist Sparenparts

Freischneider / Freischneider / FS 400, 450, 480
Stückliste (6/22): F - Vergasergehäuse, Luftfilter

Art.Nr.	Artikel	Bild-Nr.	Stk-Zahl
4128 120 0103	Benennung: Vergasergehäuse	1	1
4128 120 0150	Benennung: * Vergasergehäuse TI: (06.2009)		1
4128 120 0152	Benennung: * Vergasergehäuse Ausführungsart: FS 400, FS 400-K, FS 400-L, FS 450, FS 450-K, FS TI: (06.2009) ,(46.2003)	2	1
4128 120 0151	Benennung: * Vergasergehäuse Ausführungsart: FS 400, FS 400-K, FS 400-L, FS 450, FS 450-K, FS TI: (05.2003) ,(06.2009)	3	1
0000 963 1401	Benennung: * Buchse TI: (46.2003)	4	1
4134 122 6601	Benennung: * Bundschraube Ausführungsart: FS 400, FS 400-K, FS 400-L, FS 450, FS 450-K, FS TI: (46.2003)	5	2
4128 182 0700	Benennung: Tülle	6	1
4134 129 3000	Benennung: Dichtring	7	1
0000 951 1100	Benennung: Schraube IS-D5x20	8	4
0000 350 6201	Benennung: Kraftstoffpumpe	9	1
4130 350 6200	Benennung: * Kraftstoffpumpe TI: (06.2009)	10	1
	Benennung: Schlauch 2,2x5,4x67 mm, R1 (D)	11	1
0000 930 2802	Benennung: Schlauch 2,2x5,4 mm x 1 m, R1 (A,B)		1
4128 129 0900	Benennung: Dichtung	12	1
4128 120 0607	Benennung: Vergaser C1Q-S154A Ausführungsart: FS 400, FS 400-K, FS 400-L, FS 450, FS 450-K, FS	13	1
4128 120 0609	Benennung: Vergaser C1Q-S156 Ausführungsart: FS 480-KW, FS 480-KWZ, FS 480-W	13	1
	Benennung: * Vergaser C1Q-S113 Ausführungsart: FS 480-KW, FS 480-KWZ, FS 480-W TI: (23.2007)	14	1
4128 120 0651	Benennung: * Vergaser C1Q-S34H Ausführungsart: FS 400, FS 400-K, FS 400-L, FS 450, FS 450-K, FS TI: (46.2003)	14	1
4128 182 9500	Benennung: Drehknopf	15	1
4128 123 7502	Benennung: * Tülle Ausführungsart: FS 400, FS 400-K, FS 400-L, FS 450, FS 450-K, FS TI: (46.2003)	16	1
4128 140 2800	Benennung: Filtergehäuse	17	1
9210 260 0700	Benennung: Mutter DIN934-M5-8	18	1
4134 123 7500	Benennung: Tülle	19	1
9216 261 0700	Benennung: Mutter EN1664-M5-8	20	2
4134 141 0300	Benennung: Luftfilter	21	1
4128 140 1000	Benennung: Filterdeckel	22	1
4128 141 8000	Benennung: Verschlussschraube	23	1
4128 007 1001	Benennung: Anbausatz Ansaugluftvorwärmung (B)		1
4128 141 2500	Benennung: Abdeckung (B)	24	1
4128 141 0310	Benennung: Luftfilter (B)	25	1
4128 007 1050	Benennung: Dichtungssatz		1
4128 123 7501	Benennung: * Tülle Ausführungsart: FS 400, FS 400-K, FS 400-L, FS 450, FS 450-K, FS TI: (19.1998) ,(46.2003)	40	1
	Benennung: * Vergaser C1Q-S33B (C) Ausführungsart: FS 400, FS 400-K, FS 400-L, FS 450, FS 450-K, FS TI: (19.1998) ,(46.2003)	41	1

Best Spareparts

Freischneider / Freischneider / FS 400, 450, 480
Stückliste (6/22): F - Vergasergehäuse, Luftfilter

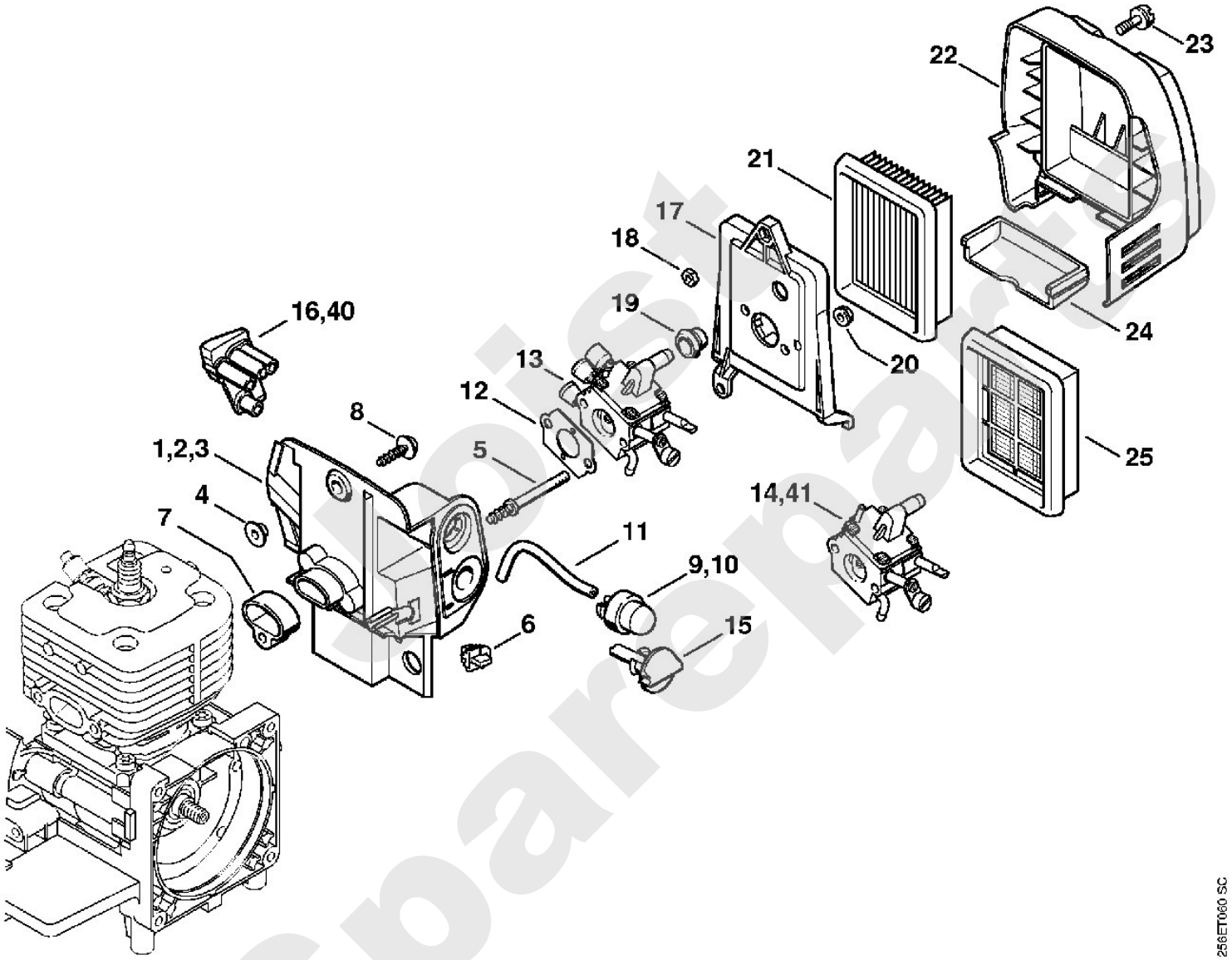

Freischneider / Freischneider / FS 400, 450, 480
Stückliste (7/22): G - Vergaser C1Q-S154, C1Q-S94

Art.Nr.	Artikel	Bild-Nr.	Stk-Zahl
4128 120 0607	Benennung: Vergaser C1Q-S154A Ausführungsart: FS 400, FS 400-K, FS 400-L, FS 450, FS 450-K, FS		1
4128 120 0603	Benennung: * Vergaser C1Q-S94 (C) Ausführungsart: FS 400, FS 400-K, FS 400-L, FS 450, FS 450-K, FS TI: (06.2009)		1
4128 120 7150	Benennung: Drosselwelle mit Hebel Ausführungsart: FS 400, FS 400-K, FS 400-L, FS 450, FS 450-K, FS	1	1
1123 122 3000	Benennung: Feder Ausführungsart: FS 400, FS 400-K, FS 400-L, FS 450, FS 450-K, FS	2	1
4128 121 8901	Benennung: Bolzen Ausführungsart: FS 400, FS 400-K, FS 400-L, FS 450, FS 450-K, FS	3	1
4137 121 8600	Benennung: Scheibe Ausführungsart: FS 400, FS 400-K, FS 400-L, FS 450, FS 450-K, FS	4	1
1120 122 9000	Benennung: Sicherungsring Ausführungsart: FS 400, FS 400-K, FS 400-L, FS 450, FS 450-K, FS	5	1
4134 123 7300	Benennung: Hebel Ausführungsart: FS 400, FS 400-K, FS 400-L, FS 450, FS 450-K, FS	6	1
9079 319 0280	Benennung: Schraube M3x3,5 Ausführungsart: FS 400, FS 400-K, FS 400-L, FS 450, FS 450-K, FS	7	1
1120 122 9000	Benennung: Sicherungsring Ausführungsart: FS 400, FS 400-K, FS 400-L, FS 450, FS 450-K, FS	8	1
4134 121 3000	Benennung: Startwelle Ausführungsart: FS 400, FS 400-K, FS 400-L, FS 450, FS 450-K, FS	9	1
1129 121 4800	Benennung: Pumpenmembrane Ausführungsart: FS 400, FS 400-K, FS 400-L, FS 450, FS 450-K, FS	10	1
1123 129 0905	Benennung: Dichtung Ausführungsart: FS 400, FS 400-K, FS 400-L, FS 450, FS 450-K, FS	11	1
4134 121 0802	Benennung: Abschlussdeckel Ausführungsart: FS 400, FS 400-K, FS 400-L, FS 450, FS 450-K, FS	12	1
1120 122 7800	Benennung: Linsensenkschraube Ausführungsart: FS 400, FS 400-K, FS 400-L, FS 450, FS 450-K, FS	13	1
4116 121 5100	Benennung: Einlassnadel Ausführungsart: FS 400, FS 400-K, FS 400-L, FS 450, FS 450-K, FS	14	1
4128 122 3000	Benennung: Feder Ausführungsart: FS 400, FS 400-K, FS 400-L, FS 450, FS 450-K, FS	15	1
1120 122 3004	Benennung: * Feder Ausführungsart: FS 400, FS 400-K, FS 400-L, FS 450, FS 450-K, FS	16	1
1125 121 5000	Benennung: Einlassregelhebel Ausführungsart: FS 400, FS 400-K, FS 400-L, FS 450, FS 450-K, FS	17	1
1120 121 9200	Benennung: Achse Ausführungsart: FS 400, FS 400-K, FS 400-L, FS 450, FS 450-K, FS	18	1
1120 122 6600	Benennung: Bundschraube Ausführungsart: FS 400, FS 400-K, FS 400-L, FS 450, FS 450-K, FS	19	1
4134 129 0901	Benennung: Dichtung Ausführungsart: FS 400, FS 400-K, FS 400-L, FS 450, FS 450-K, FS	20	1
1129 129 0900	Benennung: * Dichtung Ausführungsart: FS 400, FS 400-K, FS 400-L, FS 450, FS 450-K, FS TI: (06.2009)	21	1
4134 121 4701	Benennung: Regelmembrane Ausführungsart: FS 400, FS 400-K, FS 400-L, FS 450, FS 450-K, FS	22	1
4129 121 4700	Benennung: * Regelmembrane Ausführungsart: FS 400, FS 400-K, FS 400-L, FS 450, FS 450-K, FS TI: (06.2009)	23	1
4134 121 0803	Benennung: Abschlussdeckel Ausführungsart: FS 400, FS 400-K, FS 400-L, FS 450, FS 450-K, FS	24	1
4134 121 0801	Benennung: * Abschlussdeckel Ausführungsart: FS 400, FS 400-K, FS 400-L, FS 450, FS 450-K, FS TI: (06.2009)	25	1
1120 122 6601	Benennung: Bundschraube Ausführungsart: FS 400, FS 400-K, FS 400-L, FS 450, FS 450-K, FS	26	4
4134 122 6701	Benennung: Hauptstellschraube Ausführungsart: FS 400, FS 400-K, FS 400-L, FS 450, FS 450-K, FS	27	1
4128 122 6801	Benennung: Leerlaufstellschraube Ausführungsart: FS 400, FS 400-K, FS 400-L, FS 450, FS 450-K, FS	28	1

Cost Spareparts

Freischneider / Freischneider / FS 400, 450, 480
Stückliste (7/22): G - Vergaser C1Q-S154, C1Q-S94

Art.Nr.	Artikel	Bild-Nr.	Stk-Zahl
1123 121 7800	Benennung: Sieb Ausführungsart: FS 400, FS 400-K, FS 400-L, FS 450, FS 450-K, FS	29	1
4180 122 6200	Benennung: Leerlaufanschlagschraube Ausführungsart: FS 400, FS 400-K, FS 400-L, FS 450, FS 450-K, FS	30	1
1125 122 7403	Benennung: Halbrundschraube Ausführungsart: FS 400, FS 400-K, FS 400-L, FS 450, FS 450-K, FS	31	1
4128 121 3301	Benennung: Drosselklappe Ausführungsart: FS 400, FS 400-K, FS 400-L, FS 450, FS 450-K, FS	32	1
1125 122 4200	Benennung: Klemmstück Ausführungsart: FS 400, FS 400-K, FS 400-L, FS 450, FS 450-K, FS	33	1
4119 122 3002	Benennung: Feder Ausführungsart: FS 400, FS 400-K, FS 400-L, FS 450, FS 450-K, FS	34	1
4119 122 4200	Benennung: Kugel Ausführungsart: FS 400, FS 400-K, FS 400-L, FS 450, FS 450-K, FS	35	1
4128 121 2900	Benennung: Startklappe Ausführungsart: FS 400, FS 400-K, FS 400-L, FS 450, FS 450-K, FS	36	1
1125 122 7403	Benennung: Halbrundschraube Ausführungsart: FS 400, FS 400-K, FS 400-L, FS 450, FS 450-K, FS	37	1
4229 121 2701	Benennung: Kappe Ausführungsart: FS 400, FS 400-K, FS 400-L, FS 450, FS 450-K, FS	38	1
4137 121 5601	Benennung: Festdüse 0.42 Ausführungsart: FS 400, FS 400-K, FS 400-L, FS 450, FS 450-K, FS	39	1
4128 007 1060	Benennung: Satz Vergaserteile Ausführungsart: FS 400, FS 400-K, FS 400-L, FS 450, FS 450-K, FS		1
1129 007 1062	Benennung: * Satz Vergaserteile Ausführungsart: FS 400, FS 400-K, FS 400-L, FS 450, FS 450-K, FS TI: (06.2009)		1

Joist Spareparts

Freischneider / Freischneider / FS 400, 450, 480
Stückliste (7/22): G - Vergaser C1Q-S154, C1Q-S94

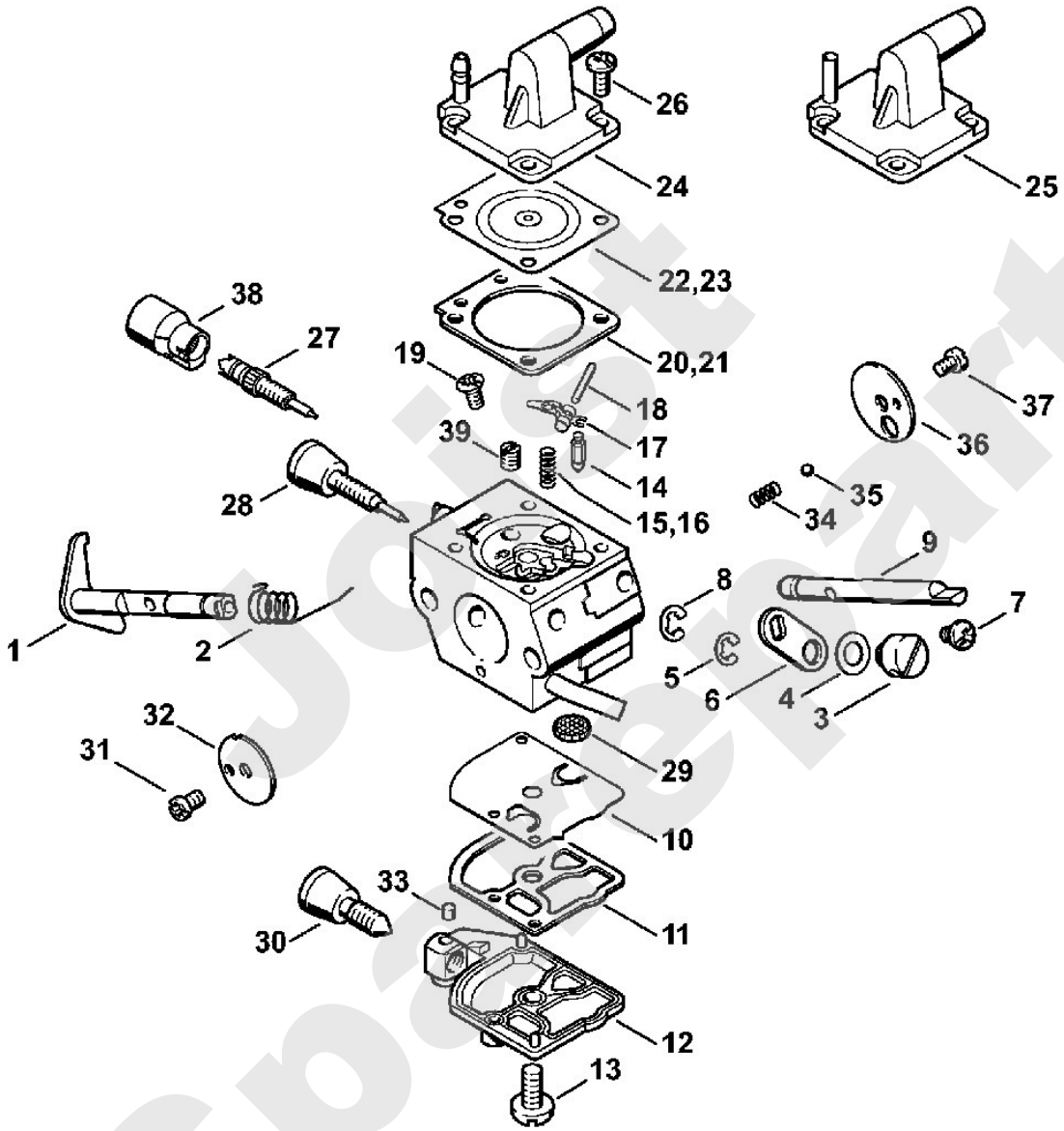

Just Spareparts

Stihl

Freischneider / Freischneider / FS 400, 450, 480
Stückliste (8/22): H - Vergaser C1Q-S156, C1Q-S117

Art.Nr.	Artikel	Bild-Nr.	Stk-Zahl
4128 120 0609	Benennung: Vergaser C1Q-S156 Ausführungsart: FS 480-KW, FS 480-KWZ, FS 480-W		1
4128 120 0605	Benennung: * Vergaser C1Q-S117 (C) Ausführungsart: FS 480-KW, FS 480-KWZ, FS 480-W TI: (06.2009)		1
4128 120 7150	Benennung: Drosselwelle mit Hebel Ausführungsart: FS 480-KW, FS 480-KWZ, FS 480-W	1	1
1123 122 3000	Benennung: Feder Ausführungsart: FS 480-KW, FS 480-KWZ, FS 480-W	2	1
4128 121 8901	Benennung: Bolzen Ausführungsart: FS 480-KW, FS 480-KWZ, FS 480-W	3	1
4137 121 8600	Benennung: Scheibe Ausführungsart: FS 480-KW, FS 480-KWZ, FS 480-W	4	1
1120 122 9000	Benennung: Sicherungsring Ausführungsart: FS 480-KW, FS 480-KWZ, FS 480-W	5	1
4134 123 7300	Benennung: Hebel Ausführungsart: FS 480-KW, FS 480-KWZ, FS 480-W	6	1
9079 319 0280	Benennung: Schraube M3x3,5 Ausführungsart: FS 480-KW, FS 480-KWZ, FS 480-W	7	1
1120 122 9000	Benennung: Sicherungsring Ausführungsart: FS 480-KW, FS 480-KWZ, FS 480-W	8	1
4134 121 3000	Benennung: Startwelle Ausführungsart: FS 480-KW, FS 480-KWZ, FS 480-W	9	1
1129 121 4800	Benennung: Pumpenmembrane Ausführungsart: FS 480-KW, FS 480-KWZ, FS 480-W	10	1
1123 129 0905	Benennung: Dichtung Ausführungsart: FS 480-KW, FS 480-KWZ, FS 480-W	11	1
4134 121 0802	Benennung: Abschlussdeckel Ausführungsart: FS 480-KW, FS 480-KWZ, FS 480-W	12	1
1120 122 7800	Benennung: Linsensenkschraube Ausführungsart: FS 480-KW, FS 480-KWZ, FS 480-W	13	1
4116 121 5100	Benennung: Einlassnadel Ausführungsart: FS 480-KW, FS 480-KWZ, FS 480-W	14	1
1128 122 3000	Benennung: Feder Ausführungsart: FS 480-KW, FS 480-KWZ, FS 480-W	15	1
1125 121 5000	Benennung: Einlassregelhebel Ausführungsart: FS 480-KW, FS 480-KWZ, FS 480-W	16	1
1120 121 9200	Benennung: Achse Ausführungsart: FS 480-KW, FS 480-KWZ, FS 480-W	17	1
1120 122 6600	Benennung: Bundschraube Ausführungsart: FS 480-KW, FS 480-KWZ, FS 480-W	18	1
4134 129 0901	Benennung: Dichtung Ausführungsart: FS 480-KW, FS 480-KWZ, FS 480-W	19	1
1129 129 0900	Benennung: * Dichtung Ausführungsart: FS 480-KW, FS 480-KWZ, FS 480-W TI: (06.2009)	20	1
4134 121 4701	Benennung: Regelmembrane Ausführungsart: FS 480-KW, FS 480-KWZ, FS 480-W	21	1
4129 121 4700	Benennung: * Regelmembrane Ausführungsart: FS 480-KW, FS 480-KWZ, FS 480-W TI: (06.2009)	22	1
4134 121 0803	Benennung: Abschlussdeckel Ausführungsart: FS 480-KW, FS 480-KWZ, FS 480-W	23	1
4134 121 0801	Benennung: * Abschlussdeckel Ausführungsart: FS 480-KW, FS 480-KWZ, FS 480-W TI: (06.2009)	24	1
1120 122 6601	Benennung: Bundschraube Ausführungsart: FS 480-KW, FS 480-KWZ, FS 480-W	25	4
4134 122 6701	Benennung: Hauptstellschraube Ausführungsart: FS 480-KW, FS 480-KWZ, FS 480-W	26	1
4128 122 6802	Benennung: Leerlaufstellschraube Ausführungsart: FS 480-KW, FS 480-KWZ, FS 480-W	27	1
1123 121 7800	Benennung: Sieb Ausführungsart: FS 480-KW, FS 480-KWZ, FS 480-W	28	1

Freischneider / Freischneider / FS 400, 450, 480
Stückliste (8/22): H - Vergaser C1Q-S156, C1Q-S117

Art.Nr.	Artikel	Bild-Nr.	Stk-Zahl
4180 122 6200	Benennung: Leerlaufanschlagschraube Ausführungsart: FS 480-KW, FS 480-KWZ, FS 480-W	29	1
1125 122 7403	Benennung: Halbrundschraube Ausführungsart: FS 480-KW, FS 480-KWZ, FS 480-W	30	1
4128 121 3302	Benennung: Drosselklappe Ausführungsart: FS 480-KW, FS 480-KWZ, FS 480-W	31	1
1125 122 4200	Benennung: Klemmstück Ausführungsart: FS 480-KW, FS 480-KWZ, FS 480-W	32	1
4119 122 3002	Benennung: Feder Ausführungsart: FS 480-KW, FS 480-KWZ, FS 480-W	33	1
4119 122 4200	Benennung: Kugel Ausführungsart: FS 480-KW, FS 480-KWZ, FS 480-W	34	1
4128 121 2900	Benennung: Startklappe Ausführungsart: FS 480-KW, FS 480-KWZ, FS 480-W	35	1
1125 122 7403	Benennung: Halbrundschraube Ausführungsart: FS 480-KW, FS 480-KWZ, FS 480-W	36	1
4229 121 2701	Benennung: Kappe Ausführungsart: FS 480-KW, FS 480-KWZ, FS 480-W	37	1
4228 121 5600	Benennung: Festdüse 0.43 Ausführungsart: FS 480-KW, FS 480-KWZ, FS 480-W	38	1
4128 007 1060	Benennung: Satz Vergaserteile Ausführungsart: FS 480-KW, FS 480-KWZ, FS 480-W		1
1129 007 1062	Benennung: * Satz Vergaserteile Ausführungsart: FS 480-KW, FS 480-KWZ, FS 480-W TI: (06.2009)		1

Joist Spareparts

Freischneider / Freischneider / FS 400, 450, 480
Stückliste (8/22): H - Vergaser C1Q-S156, C1Q-S117

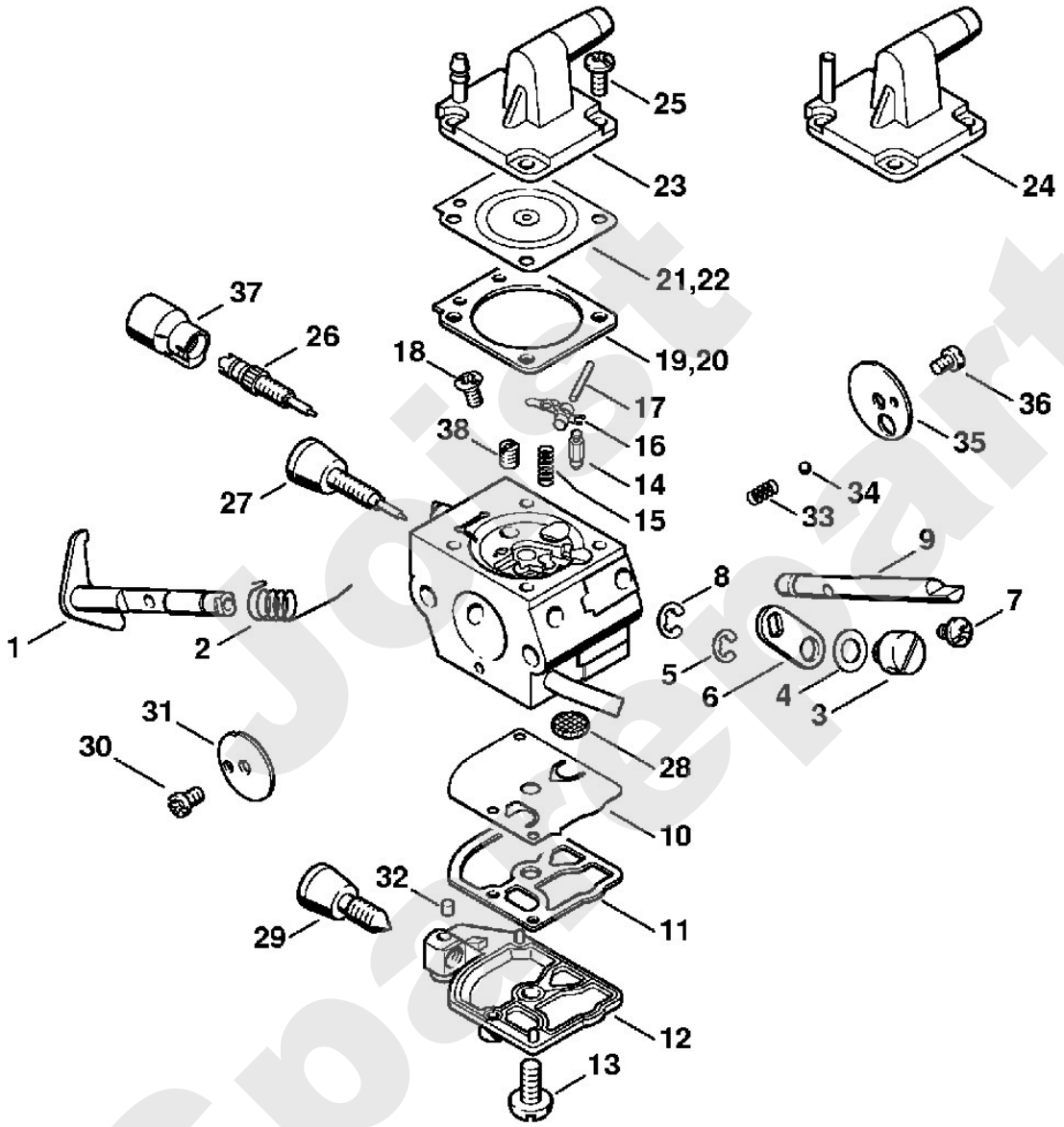

Joist Spareparts

Stihl

Freischneider / Freischneider / FS 400, 450, 480
Stückliste (9/22): J - Vergaser C1Q-S113 (f. ältere Bauart)

Art.Nr.	Artikel	Bild-Nr.	Stk-Zahl
	Benennung: * Vergaser C1Q-S113 Ausführungsart: FS 480-KW, FS 480-KWZ, FS 480-W TI: (23.2007)		1
4128 120 7150	Benennung: * Drosselwelle mit Hebel Ausführungsart: FS 480-KW, FS 480-KWZ, FS 480-W TI: (23.2007)	1	1
1123 122 3000	Benennung: * Feder Ausführungsart: FS 480-KW, FS 480-KWZ, FS 480-W TI: (23.2007)	2	1
4128 121 8901	Benennung: * Bolzen Ausführungsart: FS 480-KW, FS 480-KWZ, FS 480-W TI: (23.2007)	3	1
4137 121 8600	Benennung: * Scheibe Ausführungsart: FS 480-KW, FS 480-KWZ, FS 480-W TI: (23.2007)	4	1
1120 122 9000	Benennung: * Sicherungsring Ausführungsart: FS 480-KW, FS 480-KWZ, FS 480-W TI: (23.2007)	5	1
4134 123 7300	Benennung: * Hebel Ausführungsart: FS 480-KW, FS 480-KWZ, FS 480-W TI: (23.2007)	6	1
9079 319 0280	Benennung: * Schraube M3x3,5 Ausführungsart: FS 480-KW, FS 480-KWZ, FS 480-W TI: (23.2007)	7	1
1120 122 9000	Benennung: * Sicherungsring Ausführungsart: FS 480-KW, FS 480-KWZ, FS 480-W TI: (23.2007)	8	1
4134 121 3000	Benennung: * Startwelle Ausführungsart: FS 480-KW, FS 480-KWZ, FS 480-W TI: (23.2007)	9	1
1129 121 4800	Benennung: * Pumpenmembrane Ausführungsart: FS 480-KW, FS 480-KWZ, FS 480-W TI: (23.2007)	10	1
1123 129 0905	Benennung: * Dichtung Ausführungsart: FS 480-KW, FS 480-KWZ, FS 480-W TI: (23.2007)	11	1
4134 121 0802	Benennung: * Abschlussdeckel Ausführungsart: FS 480-KW, FS 480-KWZ, FS 480-W TI: (23.2007)	12	1
1120 122 7800	Benennung: * Linsensenkschraube Ausführungsart: FS 480-KW, FS 480-KWZ, FS 480-W TI: (23.2007)	13	1
4116 121 5100	Benennung: * Einlassnadel Ausführungsart: FS 480-KW, FS 480-KWZ, FS 480-W TI: (23.2007)	14	1
4128 122 3000	Benennung: * Feder Ausführungsart: FS 480-KW, FS 480-KWZ, FS 480-W TI: (23.2007)	15	1
1125 121 5000	Benennung: * Einlassregelhebel Ausführungsart: FS 480-KW, FS 480-KWZ, FS 480-W TI: (23.2007)	16	1
1120 121 9200	Benennung: * Achse Ausführungsart: FS 480-KW, FS 480-KWZ, FS 480-W TI: (23.2007)	17	1
1120 122 6600	Benennung: * Bundschraube Ausführungsart: FS 480-KW, FS 480-KWZ, FS 480-W TI: (23.2007)	18	1
1129 129 0900	Benennung: * Dichtung Ausführungsart: FS 480-KW, FS 480-KWZ, FS 480-W TI: (23.2007)	19	1
4129 121 4700	Benennung: * Regelmembrane Ausführungsart: FS 480-KW, FS 480-KWZ, FS 480-W TI: (23.2007)	20	1
4134 121 0801	Benennung: * Abschlussdeckel Ausführungsart: FS 480-KW, FS 480-KWZ, FS 480-W TI: (23.2007)	21	1

Joist Spareparts

Freischneider / Freischneider / FS 400, 450, 480
Stückliste (9/22): J - Vergaser C1Q-S113 (f. ältere Bauart)

Art.Nr.	Artikel	Bild-Nr.	Stk-Zahl
1120 122 6601	Benennung: * Bundschraube Ausführungsart: FS 480-KW, FS 480-KWZ, FS 480-W TI: (23.2007)	22	4
4134 122 6701	Benennung: * Hauptstellschraube Ausführungsart: FS 480-KW, FS 480-KWZ, FS 480-W TI: (23.2007)	23	1
4128 122 6801	Benennung: * Leerlaufstellschraube Ausführungsart: FS 480-KW, FS 480-KWZ, FS 480-W TI: (23.2007)	24	1
1123 121 7800	Benennung: * Sieb Ausführungsart: FS 480-KW, FS 480-KWZ, FS 480-W TI: (23.2007)	25	1
4180 122 6200	Benennung: * Leerlaufanschlagschraube Ausführungsart: FS 480-KW, FS 480-KWZ, FS 480-W TI: (23.2007)	26	1
1125 122 7403	Benennung: * Halbrundschraube Ausführungsart: FS 480-KW, FS 480-KWZ, FS 480-W TI: (23.2007)	27	1
4128 121 3301	Benennung: * Drosselklappe Ausführungsart: FS 480-KW, FS 480-KWZ, FS 480-W TI: (23.2007)	28	1
1125 122 4200	Benennung: * Klemmstück Ausführungsart: FS 480-KW, FS 480-KWZ, FS 480-W TI: (23.2007)	29	1
4119 122 3002	Benennung: * Feder Ausführungsart: FS 480-KW, FS 480-KWZ, FS 480-W TI: (23.2007)	30	1
4119 122 4200	Benennung: * Kugel Ausführungsart: FS 480-KW, FS 480-KWZ, FS 480-W TI: (23.2007)	31	1
4128 121 2900	Benennung: * Startklappe Ausführungsart: FS 480-KW, FS 480-KWZ, FS 480-W TI: (23.2007)	32	1
1125 122 7403	Benennung: * Halbrundschraube Ausführungsart: FS 480-KW, FS 480-KWZ, FS 480-W TI: (23.2007)	33	1
4229 121 2701	Benennung: * Kappe Ausführungsart: FS 480-KW, FS 480-KWZ, FS 480-W TI: (23.2007)	34	1
4137 121 5601	Benennung: * Festdüse 0.42 Ausführungsart: FS 480-KW, FS 480-KWZ, FS 480-W TI: (23.2007)	35	1
1129 007 1062	Benennung: * Satz Vergaserteile Ausführungsart: FS 480-KW, FS 480-KWZ, FS 480-W TI: (23.2007)		1

Voist Sparepart

Freischneider / Freischneider / FS 400, 450, 480
Stückliste (9/22): J - Vergaser C1Q-S113 (f. ältere Bauart)

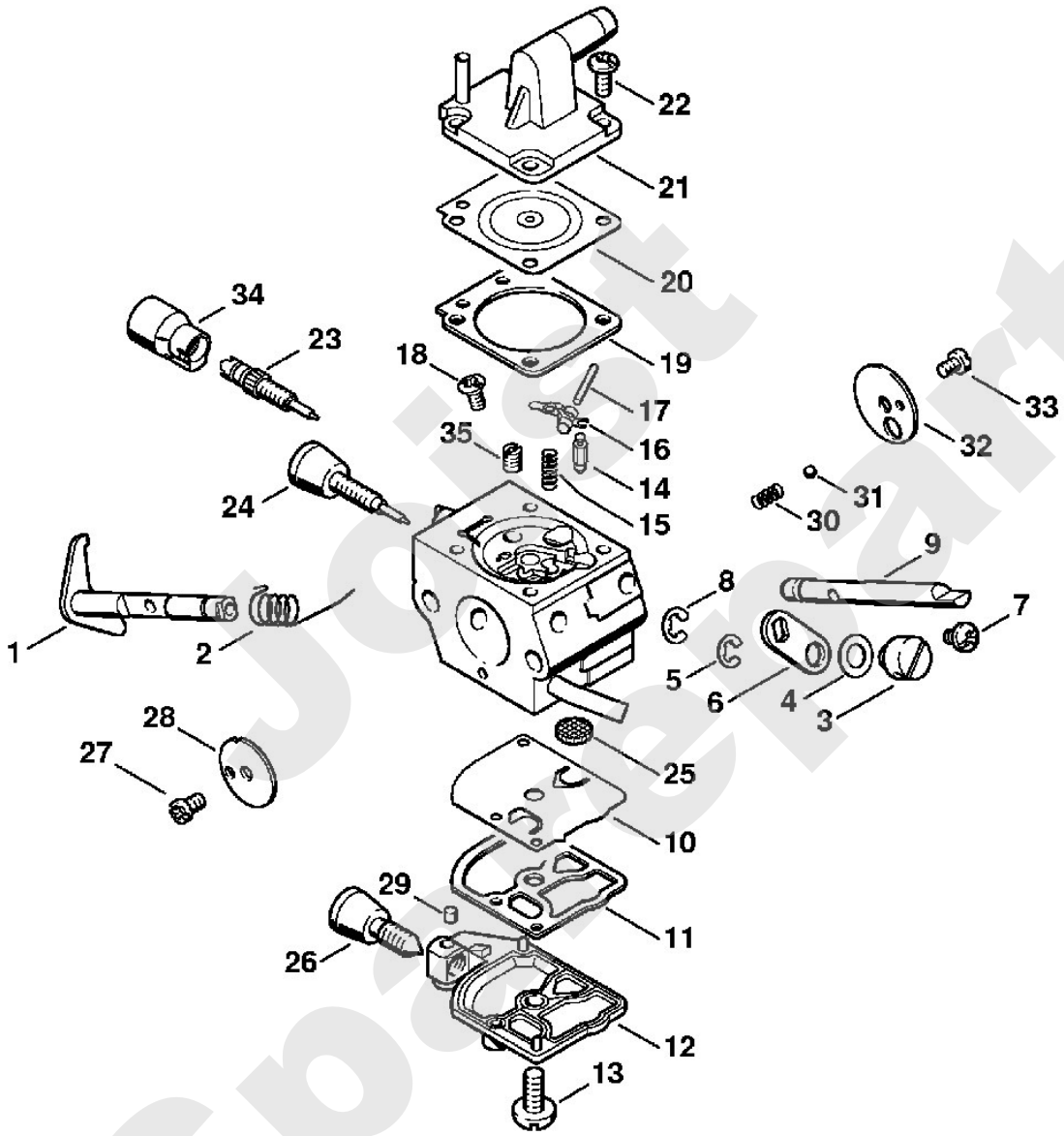

Joist Spareparts

Stihl

Freischneider / Freischneider / FS 400, 450, 480
Stückliste (10/22): K - Vergaser C1Q-S34 (f. ältere Bauart)

Art.Nr.	Artikel	Bild-Nr.	Stk-Zahl
4128 120 0651	Benennung: * Vergaser C1Q-S34H Ausführungsart: FS 400, FS 400-K, FS 400-L, FS 450, FS 450-K, FS TI: (46.2003)		1
4116 121 5100	Benennung: * Einlassnadel Ausführungsart: FS 400, FS 400-K, FS 400-L, FS 450, FS 450-K, FS TI: (46.2003)	1	1
1120 122 3004	Benennung: * Feder Ausführungsart: FS 400, FS 400-K, FS 400-L, FS 450, FS 450-K, FS TI: (46.2003)	2	1
1120 121 9200	Benennung: * Achse Ausführungsart: FS 400, FS 400-K, FS 400-L, FS 450, FS 450-K, FS TI: (46.2003)	3	1
1125 121 5000	Benennung: * Einlassregelhebel Ausführungsart: FS 400, FS 400-K, FS 400-L, FS 450, FS 450-K, FS TI: (46.2003)	4	1
1120 122 6600	Benennung: * Bundschraube Ausführungsart: FS 400, FS 400-K, FS 400-L, FS 450, FS 450-K, FS TI: (46.2003)	5	1
4128 121 5401	Benennung: * Ventildüse 0.53 Ausführungsart: FS 400, FS 400-K, FS 400-L, FS 450, FS 450-K, FS TI: (46.2003)	6	1
4119 121 0700	Benennung: * Verschlussplatte Ausführungsart: FS 400, FS 400-K, FS 400-L, FS 450, FS 450-K, FS TI: (46.2003)	7	1
4129 121 0700	Benennung: * Verschlussplatte Ausführungsart: FS 400, FS 400-K, FS 400-L, FS 450, FS 450-K, FS TI: (46.2003)	8	1
4129 129 0902	Benennung: * Dichtung Ausführungsart: FS 400, FS 400-K, FS 400-L, FS 450, FS 450-K, FS TI: (46.2003)	9	1
4129 121 4700	Benennung: * Regelmembrane Ausführungsart: FS 400, FS 400-K, FS 400-L, FS 450, FS 450-K, FS TI: (46.2003)	10	1
4134 121 0801	Benennung: * Abschlussdeckel Ausführungsart: FS 400, FS 400-K, FS 400-L, FS 450, FS 450-K, FS TI: (46.2003)	11	1
1120 122 6601	Benennung: * Bundschraube Ausführungsart: FS 400, FS 400-K, FS 400-L, FS 450, FS 450-K, FS TI: (46.2003)	12	4
4128 122 6300	Benennung: * Leerlaufdrehzahlschraube Ausführungsart: FS 400, FS 400-K, FS 400-L, FS 450, FS 450-K, FS TI: (46.2003)	13	1
1123 122 3000	Benennung: * Feder Ausführungsart: FS 400, FS 400-K, FS 400-L, FS 450, FS 450-K, FS TI: (46.2003)	14	1
4128 120 7150	Benennung: * Drosselwelle mit Hebel Ausführungsart: FS 400, FS 400-K, FS 400-L, FS 450, FS 450-K, FS TI: (46.2003)	15	1
1120 122 9000	Benennung: * Sicherungsring Ausführungsart: FS 400, FS 400-K, FS 400-L, FS 450, FS 450-K, FS TI: (46.2003)	16	1
4134 123 7300	Benennung: * Hebel Ausführungsart: FS 400, FS 400-K, FS 400-L, FS 450, FS 450-K, FS TI: (46.2003)	17	1
4128 121 8901	Benennung: * Bolzen Ausführungsart: FS 400, FS 400-K, FS 400-L, FS 450, FS 450-K, FS TI: (46.2003)	18	1
4137 121 8600	Benennung: * Scheibe Ausführungsart: FS 400, FS 400-K, FS 400-L, FS 450, FS 450-K, FS TI: (46.2003)	19	1
1120 122 9000	Benennung: * Sicherungsring Ausführungsart: FS 400, FS 400-K, FS 400-L, FS 450, FS 450-K, FS TI: (46.2003)	20	1
9079 319 0280	Benennung: * Schraube M3x3,5 Ausführungsart: FS 400, FS 400-K, FS 400-L, FS 450, FS 450-K, FS TI: (46.2003)	21	1

Joist Spareparts

Freischneider / Freischneider / FS 400, 450, 480
Stückliste (10/22): K - Vergaser C1Q-S34 (f. ältere Bauart)

Art.Nr.	Artikel	Bild-Nr.	Stk-Zahl
1123 121 3300	Benennung: * Drosselklappe Ausführungsart: FS 400, FS 400-K, FS 400-L, FS 450, FS 450-K, FS TI: (46.2003)	22	1
1120 122 7400	Benennung: * Halbrundschraube Ausführungsart: FS 400, FS 400-K, FS 400-L, FS 450, FS 450-K, FS TI: (46.2003)	23	1
1123 121 7800	Benennung: * Sieb Ausführungsart: FS 400, FS 400-K, FS 400-L, FS 450, FS 450-K, FS TI: (46.2003)	24	1
1129 121 4800	Benennung: * Pumpenmembrane Ausführungsart: FS 400, FS 400-K, FS 400-L, FS 450, FS 450-K, FS TI: (46.2003)	25	1
1123 129 0905	Benennung: * Dichtung Ausführungsart: FS 400, FS 400-K, FS 400-L, FS 450, FS 450-K, FS TI: (46.2003)	26	1
4128 121 0800	Benennung: * Abschlussdeckel Ausführungsart: FS 400, FS 400-K, FS 400-L, FS 450, FS 450-K, FS TI: (46.2003)	27	1
1120 122 7800	Benennung: * Linsensenkschraube Ausführungsart: FS 400, FS 400-K, FS 400-L, FS 450, FS 450-K, FS TI: (46.2003)	28	1
4119 122 3002	Benennung: * Feder Ausführungsart: FS 400, FS 400-K, FS 400-L, FS 450, FS 450-K, FS TI: (46.2003)	29	1
4119 122 4200	Benennung: * Kugel Ausführungsart: FS 400, FS 400-K, FS 400-L, FS 450, FS 450-K, FS TI: (46.2003)	30	1
4134 121 3000	Benennung: * Startwelle Ausführungsart: FS 400, FS 400-K, FS 400-L, FS 450, FS 450-K, FS TI: (46.2003)	31	1
4128 121 2900	Benennung: * Startklappe Ausführungsart: FS 400, FS 400-K, FS 400-L, FS 450, FS 450-K, FS TI: (46.2003)	32	1
1125 122 7403	Benennung: * Halbrundschraube Ausführungsart: FS 400, FS 400-K, FS 400-L, FS 450, FS 450-K, FS TI: (46.2003)	33	1
4134 007 1060	Benennung: * Satz Vergaserteile Ausführungsart: FS 400, FS 400-K, FS 400-L, FS 450, FS 450-K, FS TI: (46.2003)		1
1125 122 9001	Benennung: * Sicherungsscheibe Ausführungsart: FS 400, FS 400-K, FS 400-L, FS 450, FS 450-K, FS Bis. Masch. Nr.: 144682617	34	1

Voist Spareparts

Freischneider / Freischneider / FS 400, 450, 480
Stückliste (10/22): K - Vergaser C1Q-S34 (f. ältere Bauart)

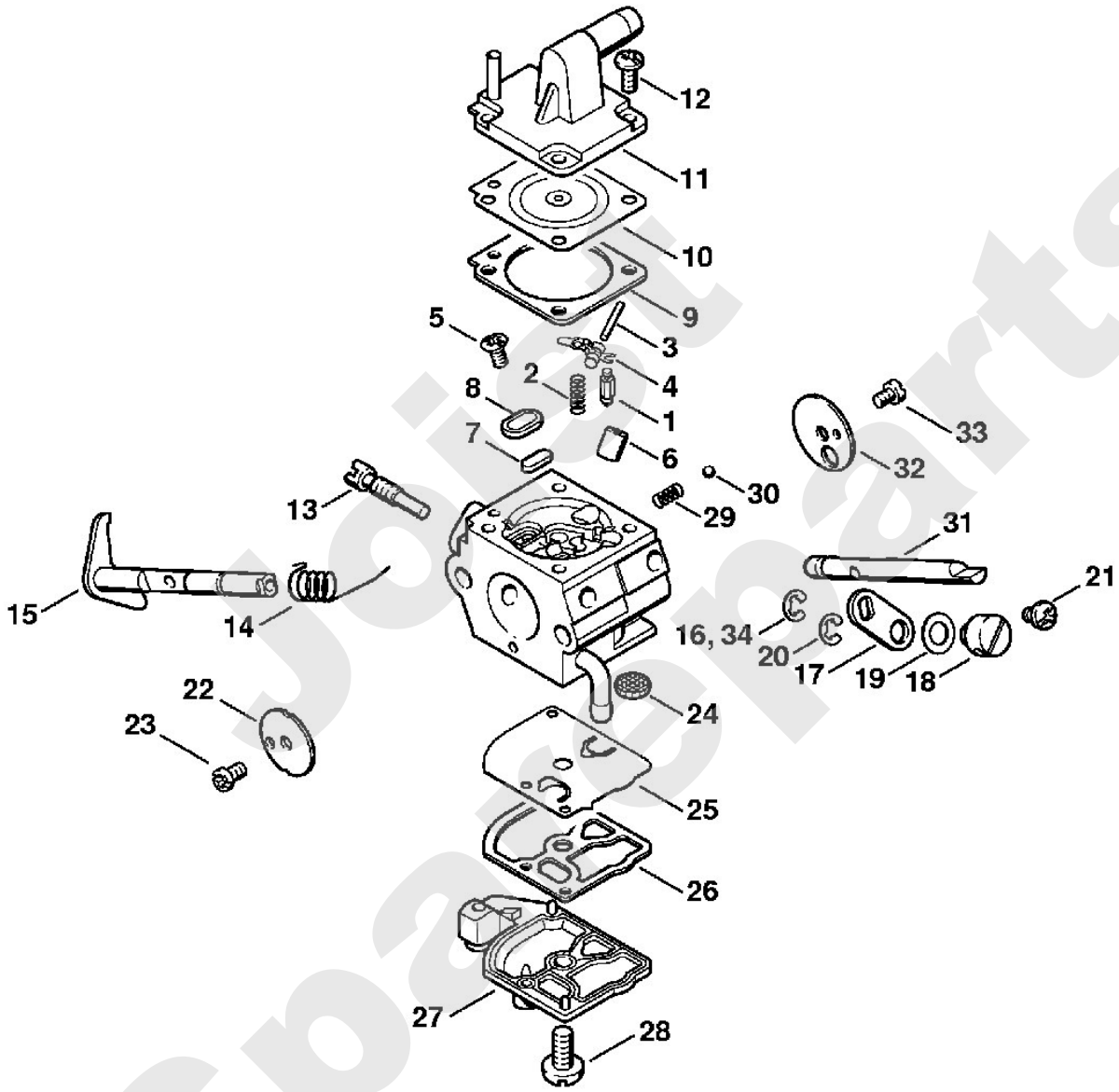

Joist Spareparts

Freischneider / Freischneider / FS 400, 450, 480
Stückliste (11/22): L - Vergaser C1Q-S33 (f. ältere Bauart)

Art.Nr.	Artikel	Bild-Nr.	Stk-Zahl
	Benennung: * Vergaser C1Q-S33B (C) Ausführungsart: FS 400, FS 400-K, FS 400-L, FS 450, FS 450-K, FS TI: (19.1998)		1
4116 121 5100	Benennung: * Einlassnadel Ausführungsart: FS 400, FS 400-K, FS 400-L, FS 450, FS 450-K, FS TI: (19.1998)	1	1
1120 122 3004	Benennung: * Feder Ausführungsart: FS 400, FS 400-K, FS 400-L, FS 450, FS 450-K, FS TI: (19.1998)	2	1
1120 121 9200	Benennung: * Achse Ausführungsart: FS 400, FS 400-K, FS 400-L, FS 450, FS 450-K, FS TI: (19.1998)	3	1
1125 121 5000	Benennung: * Einlassregelhebel Ausführungsart: FS 400, FS 400-K, FS 400-L, FS 450, FS 450-K, FS TI: (19.1998)	4	1
1120 122 6600	Benennung: * Bundschraube Ausführungsart: FS 400, FS 400-K, FS 400-L, FS 450, FS 450-K, FS TI: (19.1998)	5	1
4119 121 5400	Benennung: * Ventildüse Ausführungsart: FS 400, FS 400-K, FS 400-L, FS 450, FS 450-K, FS TI: (19.1998)	6	1
1123 121 0700	Benennung: * Verschlussplatte Ausführungsart: FS 400, FS 400-K, FS 400-L, FS 450, FS 450-K, FS TI: (19.1998)	7	1
4129 129 0902	Benennung: * Dichtung Ausführungsart: FS 400, FS 400-K, FS 400-L, FS 450, FS 450-K, FS TI: (19.1998)	8	1
4129 121 4700	Benennung: * Regelmembrane Ausführungsart: FS 400, FS 400-K, FS 400-L, FS 450, FS 450-K, FS TI: (19.1998)	9	1
4134 121 0801	Benennung: * Abschlussdeckel Ausführungsart: FS 400, FS 400-K, FS 400-L, FS 450, FS 450-K, FS TI: (19.1998)	10	1
1120 122 6601	Benennung: * Bundschraube Ausführungsart: FS 400, FS 400-K, FS 400-L, FS 450, FS 450-K, FS TI: (19.1998)	11	4
1120 122 3005	Benennung: * Feder Ausführungsart: FS 400, FS 400-K, FS 400-L, FS 450, FS 450-K, FS TI: (19.1998)	12	2
4128 122 6700	Benennung: * Hauptstellschraube Ausführungsart: FS 400, FS 400-K, FS 400-L, FS 450, FS 450-K, FS TI: (19.1998)	13	1
4128 122 6800	Benennung: * Leerlaufstellschraube Ausführungsart: FS 400, FS 400-K, FS 400-L, FS 450, FS 450-K, FS TI: (19.1998)	14	1
1123 122 3000	Benennung: * Feder Ausführungsart: FS 400, FS 400-K, FS 400-L, FS 450, FS 450-K, FS TI: (19.1998)	15	1
4128 120 7100	Benennung: * Drosselwelle mit Hebel Ausführungsart: FS 400, FS 400-K, FS 400-L, FS 450, FS 450-K, FS TI: (19.1998)	16	1
1125 122 9001	Benennung: * Sicherungsscheibe Ausführungsart: FS 400, FS 400-K, FS 400-L, FS 450, FS 450-K, FS TI: (19.1998)	17	1
4134 123 7300	Benennung: * Hebel Ausführungsart: FS 400, FS 400-K, FS 400-L, FS 450, FS 450-K, FS TI: (19.1998)	18	1
4128 121 8900	Benennung: * Bolzen Ausführungsart: FS 400, FS 400-K, FS 400-L, FS 450, FS 450-K, FS TI: (19.1998)	19	1
4137 121 8600	Benennung: * Scheibe Ausführungsart: FS 400, FS 400-K, FS 400-L, FS 450, FS 450-K, FS TI: (19.1998)	20	1
1120 122 9000	Benennung: * Sicherungsring Ausführungsart: FS 400, FS 400-K, FS 400-L, FS 450, FS 450-K, FS TI: (19.1998)	21	1

boist spareparts

Freischneider / Freischneider / FS 400, 450, 480
Stückliste (11/22): L - Vergaser C1Q-S33 (f. ältere Bauart)

Art.Nr.	Artikel	Bild-Nr.	Stk-Zahl
9079 319 0280	Benennung: * Schraube M3x3,5 Ausführungsart: FS 400, FS 400-K, FS 400-L, FS 450, FS 450-K, FS TI: (19.1998)	22	1
4128 121 3300	Benennung: * Drosselklappe Ausführungsart: FS 400, FS 400-K, FS 400-L, FS 450, FS 450-K, FS TI: (19.1998)	23	1
1120 122 7400	Benennung: * Halbrundschraube Ausführungsart: FS 400, FS 400-K, FS 400-L, FS 450, FS 450-K, FS TI: (19.1998)	24	1
1123 121 7800	Benennung: * Sieb Ausführungsart: FS 400, FS 400-K, FS 400-L, FS 450, FS 450-K, FS TI: (19.1998)	25	1
1129 121 4800	Benennung: * Pumpenmembrane Ausführungsart: FS 400, FS 400-K, FS 400-L, FS 450, FS 450-K, FS TI: (19.1998)	26	1
1123 129 0905	Benennung: * Dichtung Ausführungsart: FS 400, FS 400-K, FS 400-L, FS 450, FS 450-K, FS TI: (19.1998)	27	1
1123 121 0800	Benennung: * Abschlussdeckel Ausführungsart: FS 400, FS 400-K, FS 400-L, FS 450, FS 450-K, FS TI: (19.1998)	28	1
1120 122 7800	Benennung: * Linsensenkschraube Ausführungsart: FS 400, FS 400-K, FS 400-L, FS 450, FS 450-K, FS TI: (19.1998)	29	1
1123 122 6200	Benennung: * Leerlaufanschlagschraube Ausführungsart: FS 400, FS 400-K, FS 400-L, FS 450, FS 450-K, FS TI: (19.1998)	30	1
1125 122 4200	Benennung: * Klemmstück Ausführungsart: FS 400, FS 400-K, FS 400-L, FS 450, FS 450-K, FS TI: (19.1998)	31	1
4119 122 3002	Benennung: * Feder Ausführungsart: FS 400, FS 400-K, FS 400-L, FS 450, FS 450-K, FS TI: (19.1998)	32	1
4119 122 4200	Benennung: * Kugel Ausführungsart: FS 400, FS 400-K, FS 400-L, FS 450, FS 450-K, FS TI: (19.1998)	33	1
4134 121 3000	Benennung: * Startwelle Ausführungsart: FS 400, FS 400-K, FS 400-L, FS 450, FS 450-K, FS TI: (19.1998)	34	1
4128 121 2900	Benennung: * Startklappe Ausführungsart: FS 400, FS 400-K, FS 400-L, FS 450, FS 450-K, FS TI: (19.1998)	35	1
1125 122 7403	Benennung: * Halbrundschraube Ausführungsart: FS 400, FS 400-K, FS 400-L, FS 450, FS 450-K, FS TI: (19.1998)	36	1
4134 007 1060	Benennung: * Satz Vergaserteile Ausführungsart: FS 400, FS 400-K, FS 400-L, FS 450, FS 450-K, FS TI: (19.1998)		1

Horst Spareparts

Freischneider / Freischneider / FS 400, 450, 480
Stückliste (11/22): L - Vergaser C1Q-S33 (f. ältere Bauart)

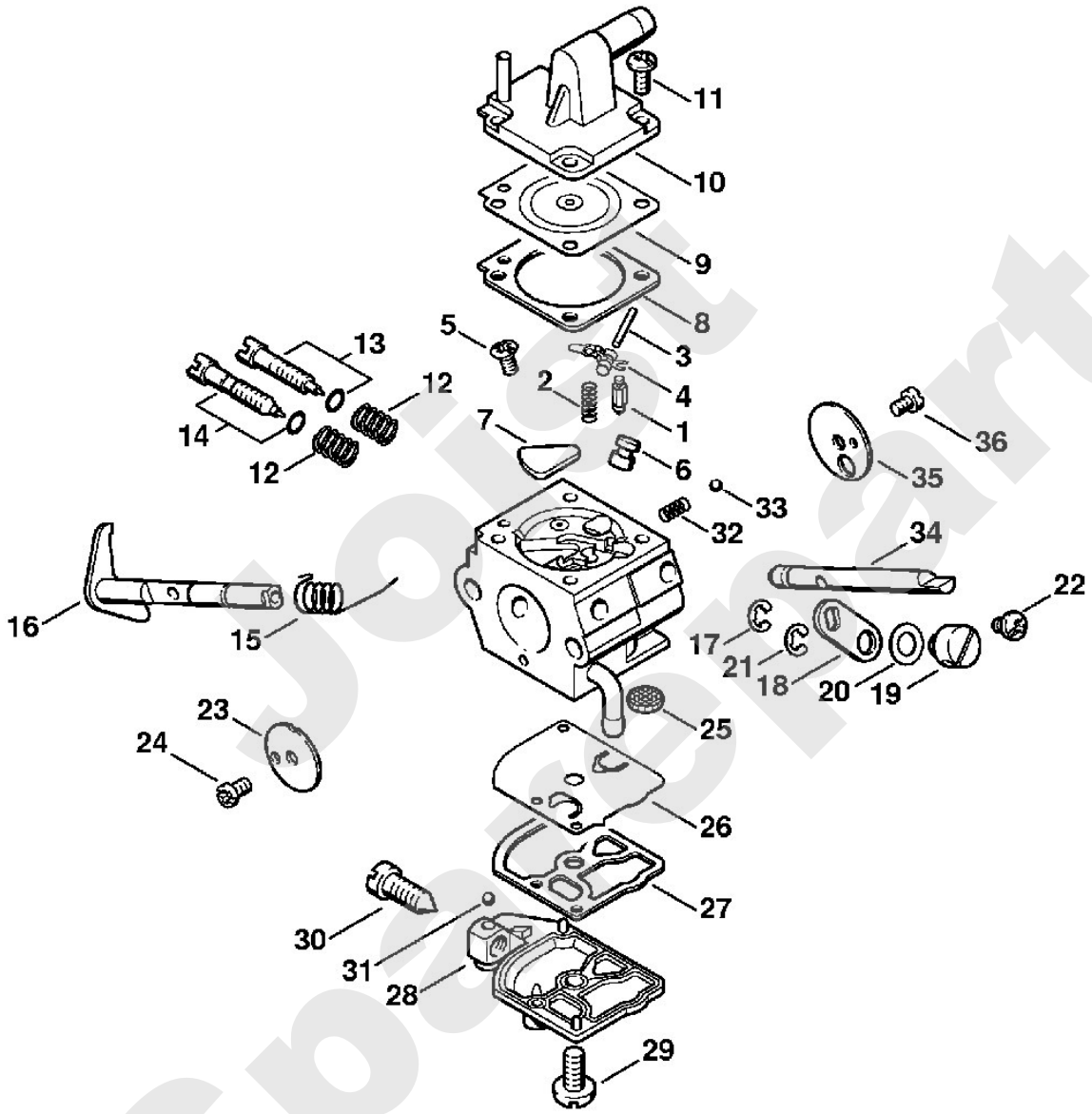

Joist Spareparts

Freischneider / Freischneider / FS 400, 450, 480
Stückliste (12/22): M - Schaft

Art.Nr.	Artikel	Bild-Nr.	Stk-Zahl
4128 710 7108	Benennung: Schaft Ø 28 mm x 1,49 m Ausführungsart: FS 400, FS 450, FS 450-Z, FS 480, FS 480-W, FS 48	1	1
4128 710 7117	Benennung: Schaft Ø 28 mm x 1,36 m Ausführungsart: FS 400-K, FS 450-K, FS 480-K, FS 480-KW	2	1
4128 710 7113	Benennung: Schaft Ø 28 mm x 1,36 m USA Ausführungsart: FS 450-KZ, FS 480-KWZ, FS 480-KZ	3	1
4128 710 7106	Benennung: Schaft Ø 28 mm x 1,55 m Ausführungsart: FS 400-L, FS 450-L, FS 480-L	4	1
	Benennung: Lagerrohr 1365 mm (D) Ausführungsart: FS 400, FS 450, FS 450-Z, FS 480, FS 480-W, FS 48	5	1
0000 967 7253	Benennung: Warnhinweis Piktogramm FS	6	1
9451 621 2933	Benennung: Zackenring 24x0,5	7	1
4128 711 7310	Benennung: Lagerrohr 1235 mm Ausführungsart: FS 400-K, FS 450-K, FS 450-KZ, FS 480-K, FS 480-K	8	1
0000 967 7254	Benennung: Warnhinweis Piktogramm FS USA Ausführungsart: FS 450-KZ, FS 480-KWZ, FS 480-KZ	9	1
	Benennung: Lagerrohr 1425 mm (D) Ausführungsart: FS 400-L, FS 450-L, FS 480-L	10	1
4128 711 7301	Benennung: Lagerrohr 1425 mm (A,B)		1
4128 711 7301	Benennung: Lagerrohr 1425 mm (A,B)		1
4128 711 3200	Benennung: Antriebswelle Ausführungsart: FS 400, FS 450, FS 450-Z, FS 480, FS 480-W, FS 48	11	1
4128 711 3210	Benennung: Antriebswelle Ausführungsart: FS 400-K, FS 450-K, FS 450-KZ, FS 480-K, FS 480-K	12	1
4128 711 3202	Benennung: Antriebswelle Ausführungsart: FS 400-L, FS 450-L, FS 480-L	13	1
0781 120 1110	Benennung: Mehrzweckfett 225 g (A,B)		1
4128 790 0950	Benennung: AV-Gehäuse	14	1
4128 791 9800	Benennung: Vierkantmutter	15	1
4128 792 9300	Benennung: Gummipuffer	16	4
4128 790 7650	Benennung: Stütze	17	1
9022 341 1010	Benennung: Schraube IS-M5x18-10.9	18	1
4128 710 6700	Benennung: Spannschelle	19	1
9291 021 0140	Benennung: Scheibe DIN125-A6,4	20	1
9075 478 4718	Benennung: Schraube IS-D6x32	21	1
4128 791 7500	Benennung: Abdeckung	22	1
4128 792 2400	Benennung: Kabelhalter	23	2
9022 341 1350	Benennung: * Schraube IS-M6x25-10.9 Ausführungsart: FS 400, FS 400-K, FS 400-L, FS 450, FS 450-K, FS Bis. Masch. Nr.: 142780794	24	1
9214 320 0900	Benennung: * Sicherungsmutter DIN980-V M6-10 Ausführungsart: FS 400, FS 400-K, FS 400-L, FS 450, FS 450-K, FS Bis. Masch. Nr.: 142780794	25	1
9291 021 0140	Benennung: * Scheibe DIN125-A6,4 Ausführungsart: FS 400, FS 400-K, FS 400-L, FS 450, FS 450-K, FS Bis. Masch. Nr.: 142780794	26	1

Spareparts

Freischneider / Freischneider / FS 400, 450, 480
Stückliste (12/22): M - Schaft

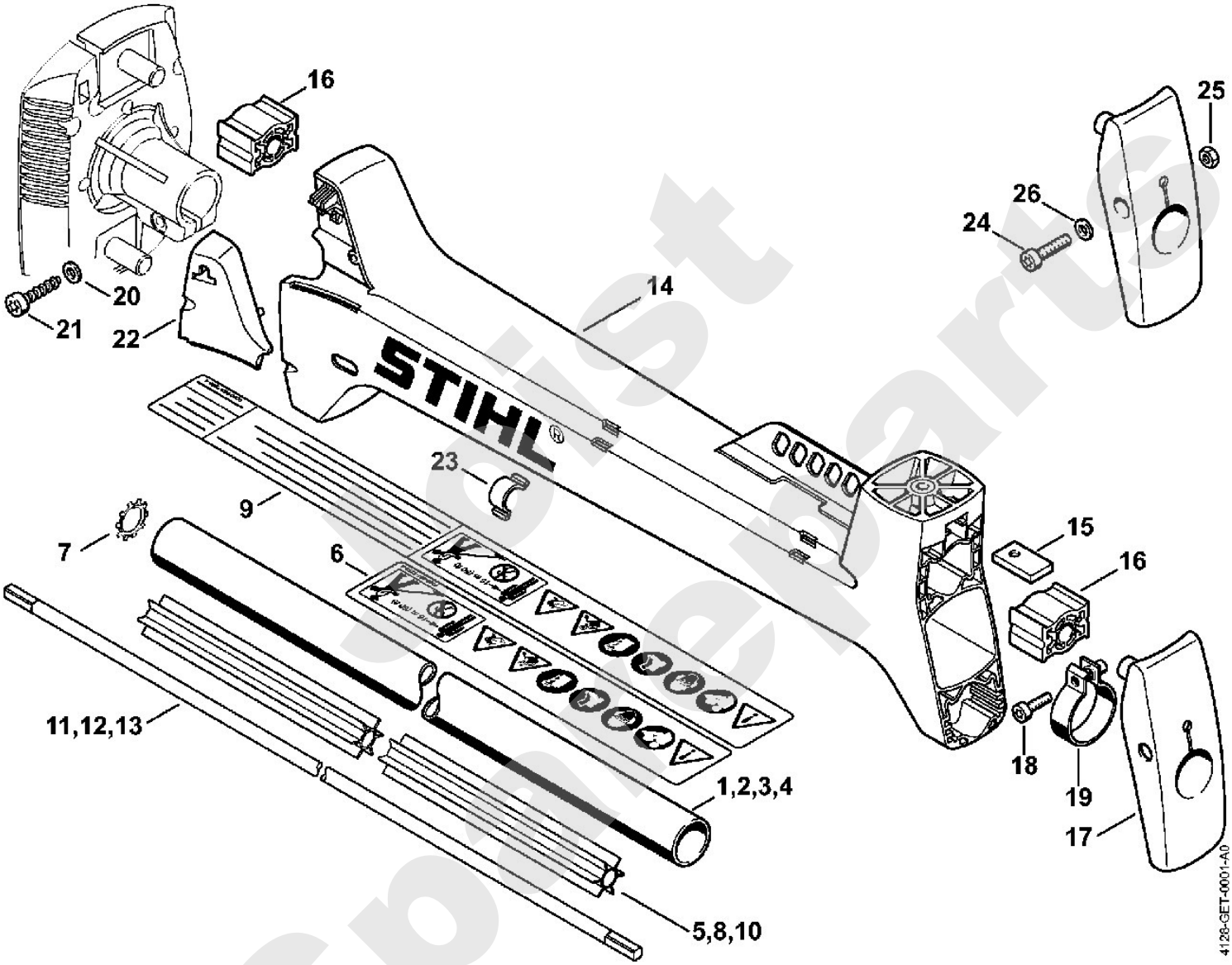

Jetzt Spareparte

Freischneider / Freischneider / FS 400, 450, 480
Stückliste (13/22): N - Bedienungsgriff

Art.Nr.	Artikel	Bild-Nr.	Stk-Zahl
4128 790 1309	Benennung: Bedienungsgriff Ausführungsart: FS 400, FS 400-K, FS 400-L, FS 450, FS 450-K, FS		1
4128 790 1352	Benennung: * Bedienungsgriff Ausführungsart: FS 400, FS 400-K, FS 400-L, FS 450, FS 450-K, FS TI: (06.2009) ,(28.2005) ,(37.2006)		1
4128 790 0304	Benennung: Handgriff rechts Ausführungsart: FS 400, FS 400-K, FS 400-L, FS 450, FS 450-K, FS	1	1
9074 478 3025	Benennung: Schraube IS-P4x16 Ausführungsart: FS 400, FS 400-K, FS 400-L, FS 450, FS 450-K, FS	2	3
4128 182 1700	Benennung: Kombischieber Ausführungsart: FS 400, FS 400-K, FS 400-L, FS 450, FS 450-K, FS	3	1
4128 182 4201	Benennung: Rastfeder Ausführungsart: FS 400, FS 400-K, FS 400-L, FS 450, FS 450-K, FS	4	1
4128 182 6200	Benennung: Bundschraube Ausführungsart: FS 400, FS 400-K, FS 400-L, FS 450, FS 450-K, FS	5	1
4128 182 4502	Benennung: Schenkelfeder Ausführungsart: FS 400, FS 400-K, FS 400-L, FS 450, FS 450-K, FS	6	1
4128 182 4501	Benennung: Schenkelfeder Ausführungsart: FS 400, FS 400-K, FS 400-L, FS 450, FS 450-K, FS	7	1
4128 182 1000	Benennung: Gashebel Ausführungsart: FS 400, FS 400-K, FS 400-L, FS 450, FS 450-K, FS	8	1
4128 182 4504	Benennung: Schenkelfeder Ausführungsart: FS 400, FS 400-K, FS 400-L, FS 450, FS 450-K, FS	9	1
4128 182 4500	Benennung: * Schenkelfeder Ausführungsart: FS 400, FS 400-K, FS 400-L, FS 450, FS 450-K, FS TI: (37.2006)	10	1
4128 182 0800	Benennung: Sperrhebel Ausführungsart: FS 400, FS 400-K, FS 400-L, FS 450, FS 450-K, FS	11	1
4128 793 3000	Benennung: Schieber Ausführungsart: FS 400, FS 400-K, FS 400-L, FS 450, FS 450-K, FS	12	1
4128 791 3100	Benennung: Feder Ausführungsart: FS 400, FS 400-K, FS 400-L, FS 450, FS 450-K, FS	13	1
9022 346 1070	Benennung: Schraube IS-M5x30x22-10.9 Ausführungsart: FS 400, FS 400-K, FS 400-L, FS 450, FS 450-K, FS	14	1
9214 320 0700	Benennung: Sicherungsmutter DIN980-V M5-10 Ausführungsart: FS 400, FS 400-K, FS 400-L, FS 450, FS 450-K, FS	15	1
9291 021 0120	Benennung: * Scheibe DIN125-A5,3 Ausführungsart: FS 400, FS 400-K, FS 400-L, FS 450, FS 450-K, FS	16	1
4128 180 1112	Benennung: Gaszug Ausführungsart: FS 400, FS 400-K, FS 400-L, FS 450, FS 450-K, FS	17	1
4128 182 3203	Benennung: Gaszug Ausführungsart: FS 400, FS 400-K, FS 400-L, FS 450, FS 450-K, FS	18	1
4134 182 2104	Benennung: Halter unten Ausführungsart: FS 400, FS 400-K, FS 400-L, FS 450, FS 450-K, FS	19	1
4134 180 6702	Benennung: Halter Ausführungsart: FS 400, FS 400-K, FS 400-L, FS 450, FS 450-K, FS	20	1
9075 478 4159	Benennung: Schraube IS-D5x24 Ausführungsart: FS 400, FS 400-K, FS 400-L, FS 450, FS 450-K, FS	21	1
9291 021 0120	Benennung: Scheibe DIN125-A5,3 Ausführungsart: FS 400, FS 400-K, FS 400-L, FS 450, FS 450-K, FS	22	1

Stihl Spareparts

Freischneider / Freischneider / FS 400, 450, 480
Stückliste (13/22): N - Bedienungsgriff

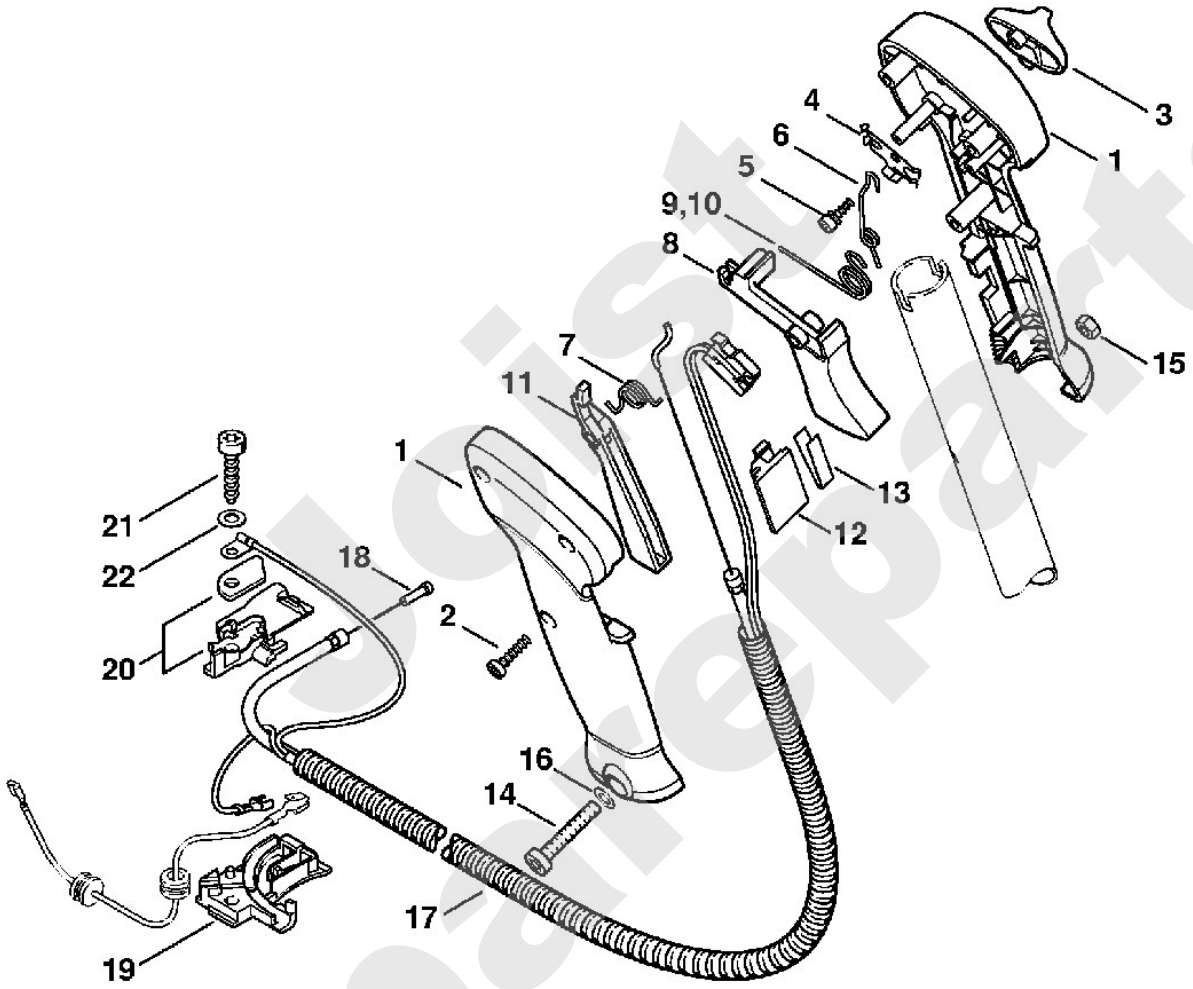

Leistu Spareparts

Freischneider / Freischneider / FS 400, 450, 480
Stückliste (14/22): O - Griffrohr, Bedienungsgriff

Art.Nr.	Artikel	Bild-Nr.	Stk-Zahl
4128 790 1701	Benennung: Griffrohr Ausführungsart: FS 400, FS 400-L, FS 450, FS 450-L, FS 450-Z, FS	1	1
4128 790 1715	Benennung: Griffrohr Ausführungsart: FS 400-K, FS 450-K, FS 450-KZ, FS 480-K, FS 480-K	2	1
4128 791 0300	Benennung: Handgriff links Ausführungsart: FS 400, FS 400-K, FS 400-L, FS 450, FS 450-K, FS	3	1
4128 791 2710	Benennung: Rohr Ausführungsart: FS 400-K, FS 450-K, FS 450-KZ, FS 480-K, FS 480-K	4	1
4116 791 0600	Benennung: Klemmschale oben Ausführungsart: FS 400-K, FS 450-K, FS 450-KZ, FS 480-K, FS 480-K	5	1
4116 791 0615	Benennung: Klemmschale unten Ausführungsart: FS 400-K, FS 450-K, FS 450-KZ, FS 480-K, FS 480-K	6	1
9022 371 0710	Benennung: Schraube IS-M4x20-12.9 Ausführungsart: FS 400-K, FS 450-K, FS 450-KZ, FS 480-K, FS 480-K	7	4
4128 790 4800	Benennung: Klemmschale	8	1
0000 997 1304	Benennung: Druckfeder	9	1
4128 790 7501	Benennung: Knebelschraube	10	1
9291 021 0140	Benennung: * Scheibe DIN125-A6,4	11	1
0000 997 1701	Benennung: Druckfeder	12	1
4128 790 1300	Benennung: * Bedienungsgriff Ausführungsart: FS 400, FS 400-K, FS 400-L, FS 450, FS 450-K, FS TI: (05.2003)		1
4128 790 0300	Benennung: * Handgriff rechts Ausführungsart: FS 400, FS 400-K, FS 400-L, FS 450, FS 450-K, FS TI: (05.2003)	13	1
4128 182 4501	Benennung: * Schenkelfeder Ausführungsart: FS 400, FS 400-K, FS 400-L, FS 450, FS 450-K, FS TI: (05.2003)	14	1
4128 182 0800	Benennung: * Sperrhebel Ausführungsart: FS 400, FS 400-K, FS 400-L, FS 450, FS 450-K, FS TI: (05.2003)	15	1
4128 182 1700	Benennung: * Kombischieber Ausführungsart: FS 400, FS 400-K, FS 400-L, FS 450, FS 450-K, FS TI: (05.2003)	16	1
4128 182 4200	Benennung: * Rastfeder Ausführungsart: FS 400, FS 400-K, FS 400-L, FS 450, FS 450-K, FS TI: (05.2003)	17	1
4128 442 1605	Benennung: * Kontaktfeder Ausführungsart: FS 400, FS 400-K, FS 400-L, FS 450, FS 450-K, FS TI: (05.2003)	18	1
4128 182 6200	Benennung: * Bundschraube Ausführungsart: FS 400, FS 400-K, FS 400-L, FS 450, FS 450-K, FS TI: (05.2003)	19	1
4128 442 1600	Benennung: * Kontaktfeder Ausführungsart: FS 400, FS 400-K, FS 400-L, FS 450, FS 450-K, FS TI: (05.2003)	20	1
4128 182 4500	Benennung: * Schenkelfeder Ausführungsart: FS 400, FS 400-K, FS 400-L, FS 450, FS 450-K, FS TI: (05.2003)	21	1
4128 182 1000	Benennung: * Gashebel Ausführungsart: FS 400, FS 400-K, FS 400-L, FS 450, FS 450-K, FS TI: (05.2003)	22	1
9074 478 3025	Benennung: * Schraube IS-P4x16 Ausführungsart: FS 400, FS 400-K, FS 400-L, FS 450, FS 450-K, FS TI: (05.2003)	23	3
9214 320 0700	Benennung: * Sicherungsmutter DIN980-V M5-10 Ausführungsart: FS 400, FS 400-K, FS 400-L, FS 450, FS 450-K, FS TI: (05.2003)	24	1
9291 021 0120	Benennung: * Scheibe DIN125-A5,3 Ausführungsart: FS 400, FS 400-K, FS 400-L, FS 450, FS 450-K, FS TI: (05.2003)	25	1
9022 346 1070	Benennung: * Schraube IS-M5x30x22-10.9 Ausführungsart: FS 400, FS 400-K, FS 400-L, FS 450, FS 450-K, FS TI: (05.2003)	26	1

Joist Spareparts

Freischneider / Freischneider / FS 400, 450, 480
Stückliste (14/22): O - Griffrohr, Bedienungsgriff

Art.Nr.	Artikel	Bild-Nr.	Stk-Zahl
4128 180 1102	Benennung: * Gaszug Ausführungsart: FS 400, FS 400-K, FS 400-L, FS 450, FS 450-K, FS TI: (05.2003)	27	1
	Benennung: * Schlauch 690 mm (D) Ausführungsart: FS 400, FS 400-K, FS 400-L, FS 450, FS 450-K, FS TI: (05.2003)	28	1
4203 711 7201	Benennung: * Schlauch 960 mm (A,B) Ausführungsart: FS 400, FS 400-K, FS 400-L, FS 450, FS 450-K, FS TI: (05.2003)		1
4134 180 6700	Benennung: * Halter Ausführungsart: FS 400, FS 400-K, FS 400-L, FS 450, FS 450-K, FS TI: (05.2003)		1
4134 182 2105	Benennung: * Halter unten Ausführungsart: FS 400, FS 400-K, FS 400-L, FS 450, FS 450-K, FS TI: (05.2003)	29	1
4134 180 6701	Benennung: * Halter Ausführungsart: FS 400, FS 400-K, FS 400-L, FS 450, FS 450-K, FS TI: (05.2003)	30	1
9075 478 4159	Benennung: * Schraube IS-D5x24 Ausführungsart: FS 400, FS 400-K, FS 400-L, FS 450, FS 450-K, FS TI: (05.2003)	31	1
0000 951 1100	Benennung: * Schraube IS-D5x20 Ausführungsart: FS 400, FS 400-K, FS 400-L, FS 450, FS 450-K, FS	32	1

Joist Spareparts

Freischneider / Freischneider / FS 400, 450, 480
Stückliste (14/22): O - Griffrohr, Bedienungsgriff

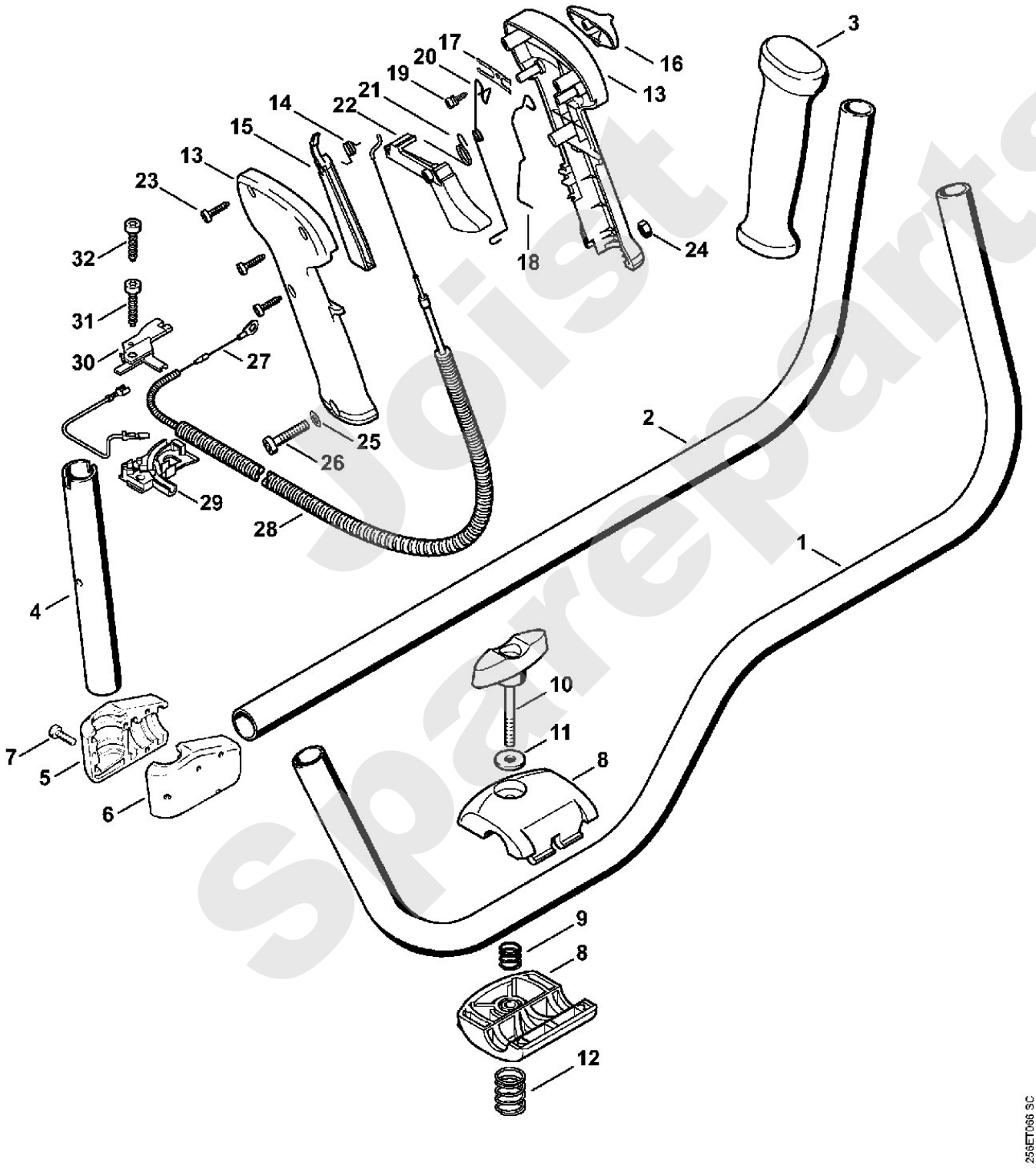

Joist Spareparts

Freischneider / Freischneider / FS 400, 450, 480
Stückliste (15/22): P - Griffheizung

Art.Nr.	Artikel	Bild-Nr.	Stk-Zahl
4128 404 3500	Benennung: Generator Ausführungsart: FS 480-KW, FS 480-KWZ, FS 480-W	1	1
9022 313 0658	Benennung: Schraube IS-M4x12-8.8 Ausführungsart: FS 480-KW, FS 480-KWZ, FS 480-W	2	2
4128 020 2601	Benennung: Kurbelgehäusehälfte, Lüfterseite Ausführungsart: FS 480-KW, FS 480-KWZ, FS 480-W	3	1
0000 988 8600	Benennung: Hülse Ausführungsart: FS 480-KW, FS 480-KWZ, FS 480-W	4	4
9503 003 0242	Benennung: Kugellager DIN625-6201 Ausführungsart: FS 480-KW, FS 480-KWZ, FS 480-W	5	2
4128 400 1201	Benennung: Schwungrad Ausführungsart: FS 480-KW, FS 480-KWZ, FS 480-W TI: (25.2005)	6	1
9220 260 1100	Benennung: Mutter DIN6923-M8-8 Ausführungsart: FS 480-KW, FS 480-KWZ, FS 480-W	7	1
4128 790 1703	Benennung: Griffrohr mit Heizung Ausführungsart: FS 480-KW, FS 480-KWZ, FS 480-W	8	1
4128 430 0505	Benennung: Schalter Ausführungsart: FS 480-KW, FS 480-KWZ, FS 480-W	9	1
4128 790 1318	Benennung: Bedienungsgriff mit Gaszug Ausführungsart: FS 480-KW, FS 480-KWZ, FS 480-W	10	1
4128 182 2103	Benennung: Halter unten Ausführungsart: FS 480-KW, FS 480-KWZ, FS 480-W	11	1
4128 180 6700	Benennung: Halter Ausführungsart: FS 480-KW, FS 480-KWZ, FS 480-W	12	1
9075 478 4159	Benennung: Schraube IS-D5x24 Ausführungsart: FS 480-KW, FS 480-KWZ, FS 480-W	13	1
4128 440 1102	Benennung: Kurzschließleitung Ausführungsart: FS 480-KW, FS 480-KWZ, FS 480-W	14	1
0000 989 0808	Benennung: Regenschutztülle Ausführungsart: FS 480-KW, FS 480-KWZ, FS 480-W	15	2
4128 120 0605	Benennung: Vergaser C1Q-S117 Ausführungsart: FS 480-KW, FS 480-KWZ, FS 480-W	16	1
	Benennung: * Vergaser C1Q-S113 Ausführungsart: FS 480-KW, FS 480-KWZ, FS 480-W TI: (23.2007)	16	1

Spareparts

Freischneider / Freischneider / FS 400, 450, 480
Stückliste (15/22): P - Griffheizung

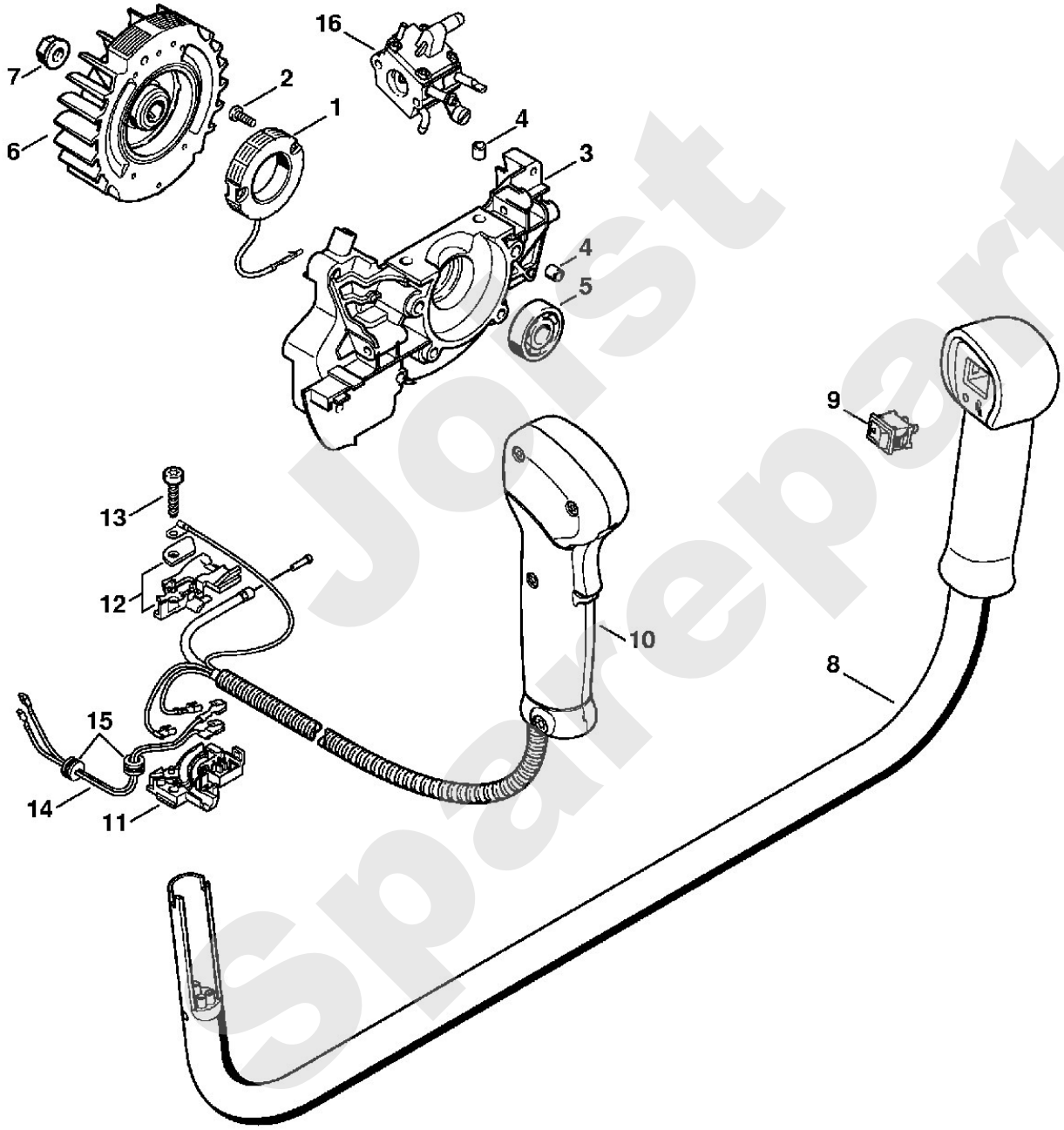

Jorst Spareparts

Freischneider / Freischneider / FS 400, 450, 480
Stückliste (16/22): Q - Getriebe

Art.Nr.	Artikel	Bild-Nr.	Stk-Zahl
4128 640 0101	Benennung: Getriebe		1
4128 641 0351	Benennung: Getriebegehäuse	1	1
9503 003 0210	Benennung: Kugellager DIN625-6001	2	1
9503 003 5180	Benennung: Kugellager DIN625-6001-Z	3	1
9455 621 1130	Benennung: Sicherungsring DIN471-12x1	4	1
4128 640 7302	Benennung: Ritzelsatz		1
	Benennung: Antriebsritzel (D)	5	1
	Benennung: Abtriebswelle (D)	6	1
0000 953 1001	Benennung: Stiftschraube M6	7	1
9503 003 0102	Benennung: Kugellager DIN625-6000	8	1
9503 003 7450	Benennung: Rillenkugellager DIN625-6202-2RS	9	1
4128 717 2704	Benennung: Schutzring	10	1
9022 399 0950	Benennung: Schraube IS-M5x10-10.9	11	3
4147 710 3800	Benennung: Druckteller	12	1
4116 717 2800	Benennung: Schutzscheibe Ø 60 mm	13	1
4119 642 7600	Benennung: Bundsichermutter M12x1,5 links	14	1
4128 713 1600	Benennung: Druckscheibe	15	1
4119 717 2800	Benennung: Schutzscheibe	16	1
4119 713 6500	Benennung: Verschlussschraube	17	1
9291 021 0140	Benennung: Scheibe DIN125-A6,4	18	2
9075 478 4712	Benennung: Schraube IS-D6x28	19	2
4128 717 2707	Benennung: Schutzring	20	1
4119 713 3100	Benennung: Laufteller	21	1
4116 713 3100	Benennung: Laufteller	22	1
4116 717 2702	Benennung: Schutzring (B)	23	1
0781 120 1117	Benennung: Getriebefett 80 g (B)	24	1

Joist Spareparts

Freischneider / Freischneider / FS 400, 450, 480
Stückliste (16/22): Q - Getriebe

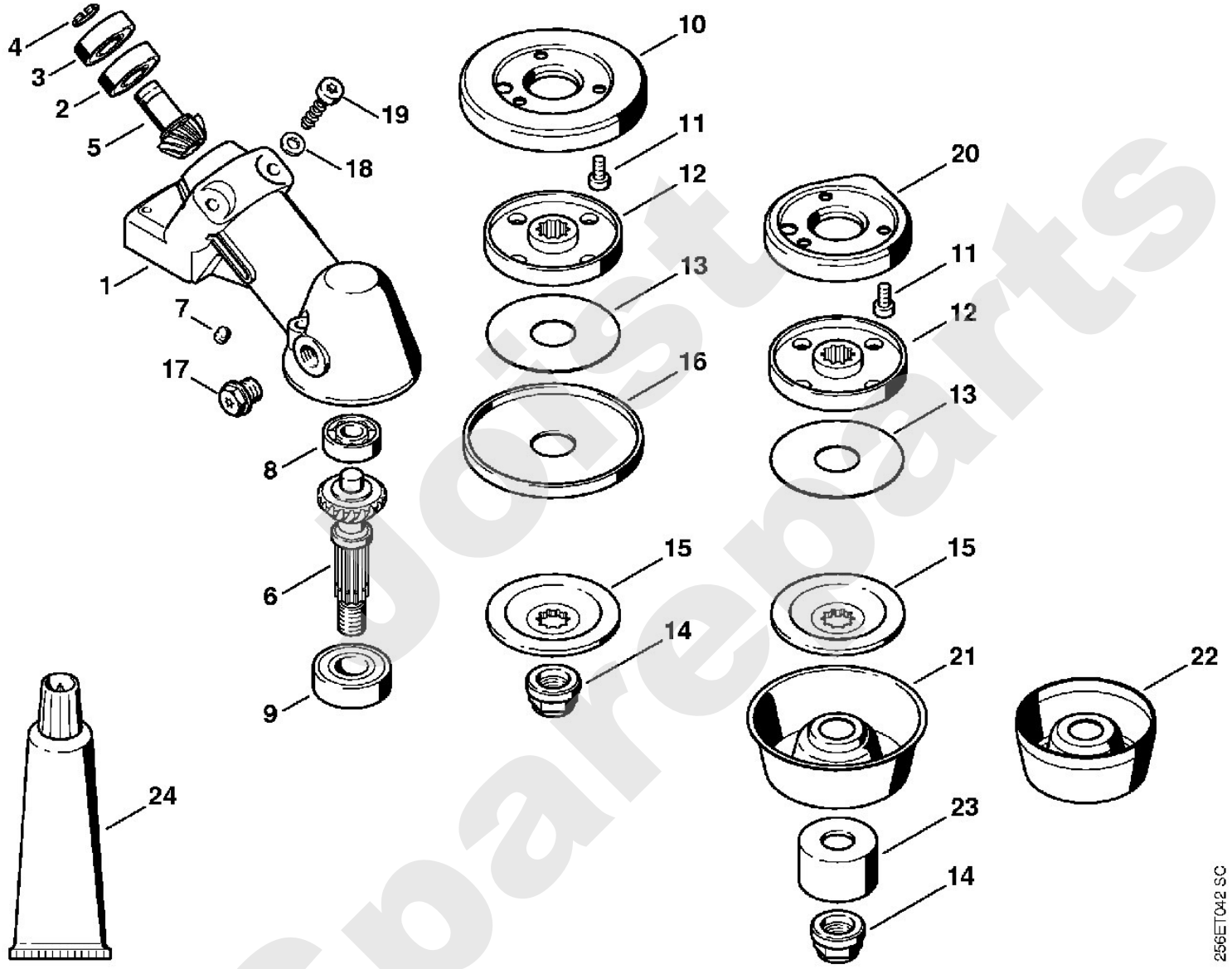

Just Spareparts

Freischneider / Freischneider / FS 400, 450, 480
Stückliste (17/22): R - Getriebe (f. ältere Bauart)

Art.Nr.	Artikel	Bild-Nr.	Stk-Zahl
4128 640 0125	Benennung: * Getriebe Ausführungsart: FS 400, FS 400-K, FS 400-L, FS 450, FS 450-K, FS TI: (05.2003)		1
4128 641 0350	Benennung: * Getriebegehäuse Ausführungsart: FS 400, FS 400-K, FS 400-L, FS 450, FS 450-K, FS TI: (05.2003)	1	1
9503 003 0210	Benennung: * Kugellager DIN625-6001 Ausführungsart: FS 400, FS 400-K, FS 400-L, FS 450, FS 450-K, FS TI: (05.2003)	2	1
9503 003 5180	Benennung: * Kugellager DIN625-6001-Z Ausführungsart: FS 400, FS 400-K, FS 400-L, FS 450, FS 450-K, FS TI: (05.2003)	3	1
9455 621 1130	Benennung: * Sicherungsring DIN471-12x1 Ausführungsart: FS 400, FS 400-K, FS 400-L, FS 450, FS 450-K, FS TI: (05.2003)	4	1
4128 640 7301	Benennung: * Ritzelsatz Ausführungsart: FS 400, FS 400-K, FS 400-L, FS 450, FS 450-K, FS TI: (05.2003)		1
	Benennung: * Antriebsritzel (D) Ausführungsart: FS 400, FS 400-K, FS 400-L, FS 450, FS 450-K, FS TI: (05.2003)	5	1
	Benennung: * Abtriebswelle (D) Ausführungsart: FS 400, FS 400-K, FS 400-L, FS 450, FS 450-K, FS TI: (05.2003)	6	1
9296 021 1681	Benennung: * Scheibe DIN988-P20x28x0,1 (Stückzahl nach Bedarf Ausführungsart: FS 400, FS 400-K, FS 400-L, FS 450, FS 450-K, FS TI: (05.2003)	7	1
9296 021 1685	Benennung: * Scheibe DIN988-P20x28x0,2 (Stückzahl nach Bedarf Ausführungsart: FS 400, FS 400-K, FS 400-L, FS 450, FS 450-K, FS TI: (05.2003)	7	1
9296 021 1687	Benennung: * Scheibe DIN988-P20x28x0,3 (Stückzahl nach Bedarf Ausführungsart: FS 400, FS 400-K, FS 400-L, FS 450, FS 450-K, FS TI: (05.2003)	7	1
9456 621 3100	Benennung: * Sicherungsring DIN472-28x1,2 Ausführungsart: FS 400, FS 400-K, FS 400-L, FS 450, FS 450-K, FS TI: (05.2003)	8	1
9503 003 0102	Benennung: * Kugellager DIN625-6000 Ausführungsart: FS 400, FS 400-K, FS 400-L, FS 450, FS 450-K, FS TI: (05.2003)	9	1
9503 003 7450	Benennung: * Rillenkugellager DIN625-6202-2RS Ausführungsart: FS 400, FS 400-K, FS 400-L, FS 450, FS 450-K, FS TI: (05.2003)	10	1
4128 717 2701	Benennung: * Schutzring Ausführungsart: FS 400, FS 400-K, FS 400-L, FS 450, FS 450-K, FS TI: (05.2003)	11	1
9022 399 0950	Benennung: * Schraube IS-M5x10-10.9 Ausführungsart: FS 400, FS 400-K, FS 400-L, FS 450, FS 450-K, FS TI: (05.2003)	12	3
4147 710 3800	Benennung: * Druckteller Ausführungsart: FS 400, FS 400-K, FS 400-L, FS 450, FS 450-K, FS TI: (05.2003)	13	1
4116 717 2800	Benennung: * Schutzscheibe Ø 60 mm Ausführungsart: FS 400, FS 400-K, FS 400-L, FS 450, FS 450-K, FS TI: (05.2003)	14	1
4119 642 7600	Benennung: * Bundsichermutter M12x1,5 links Ausführungsart: FS 400, FS 400-K, FS 400-L, FS 450, FS 450-K, FS TI: (05.2003)	15	1
4128 713 1600	Benennung: * Druckscheibe Ausführungsart: FS 400, FS 400-K, FS 400-L, FS 450, FS 450-K, FS TI: (05.2003)	16	1
4119 717 2800	Benennung: * Schutzscheibe Ausführungsart: FS 400, FS 400-K, FS 400-L, FS 450, FS 450-K, FS TI: (05.2003)	17	1
4119 713 6500	Benennung: * Verschlussschraube Ausführungsart: FS 400, FS 400-K, FS 400-L, FS 450, FS 450-K, FS TI: (05.2003)	18	1

forest spareparts

Freischneider / Freischneider / FS 400, 450, 480
Stückliste (17/22): R - Getriebe (f. ältere Bauart)

Art.Nr.	Artikel	Bild-Nr.	Stk-Zahl
9291 021 0140	Benennung: * Scheibe DIN125-A6,4 Ausführungsart: FS 400, FS 400-K, FS 400-L, FS 450, FS 450-K, FS TI: (05.2003)	19	2
9075 478 4712	Benennung: * Schraube IS-D6x28 Ausführungsart: FS 400, FS 400-K, FS 400-L, FS 450, FS 450-K, FS TI: (05.2003)	20	2
4128 717 2706	Benennung: * Schutzring Ausführungsart: FS 400, FS 400-K, FS 400-L, FS 450, FS 450-K, FS TI: (05.2003)	21	1
4119 713 3100	Benennung: * Laufteller Ausführungsart: FS 400, FS 400-K, FS 400-L, FS 450, FS 450-K, FS TI: (05.2003)	22	1
4116 713 3100	Benennung: * Laufteller Ausführungsart: FS 400, FS 400-K, FS 400-L, FS 450, FS 450-K, FS TI: (05.2003)	23	1
4116 717 2702	Benennung: * Schutzring (B) Ausführungsart: FS 400, FS 400-K, FS 400-L, FS 450, FS 450-K, FS TI: (05.2003)	24	1
0781 120 1117	Benennung: * Getriebefett 80 g (B) Ausführungsart: FS 400, FS 400-K, FS 400-L, FS 450, FS 450-K, FS TI: (05.2003)	25	1
9075 478 4095	Benennung: * Schraube IS-D5x12 Ausführungsart: FS 400, FS 400-K, FS 400-L, FS 450, FS 450-K, FS Bis. Masch. Nr.: 146095823	30	3

Joist Spareparts

Freischneider / Freischneider / FS 400, 450, 480
Stückliste (17/22): R - Getriebe (f. ältere Bauart)

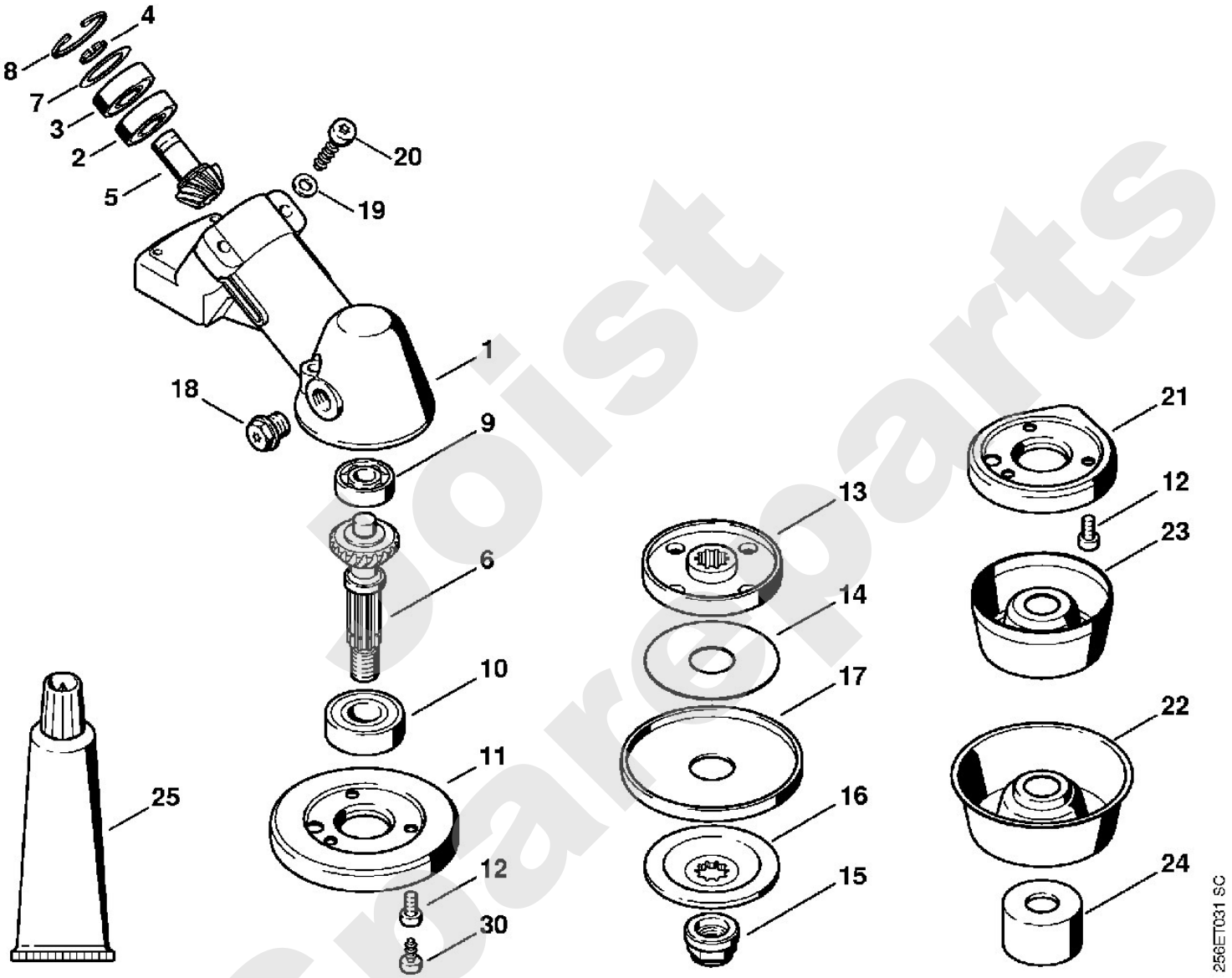

boist Spareparts

Stihl

Freischneider / Freischneider / FS 400, 450, 480
Stückliste (18/22): S - Getriebe (f. ältere Bauart)

Art.Nr.	Artikel	Bild-Nr.	Stk-Zahl
4119 640 0501	Benennung: * Getriebegehäuse Ausführungsart: FS 400, FS 400-K, FS 400-L, FS 450, FS 450-K, FS TI: (20.1998)	1	1
9022 371 1050	Benennung: * Schraube IS-M5x25-12.9 Ausführungsart: FS 400, FS 400-K, FS 400-L, FS 450, FS 450-K, FS TI: (20.1998)	2	2
9022 313 0930	Benennung: * Schraube IS-M5x8-8.8 Ausführungsart: FS 400, FS 400-K, FS 400-L, FS 450, FS 450-K, FS TI: (20.1998)	3	2
4119 713 6500	Benennung: * Verschlussschraube Ausführungsart: FS 400, FS 400-K, FS 400-L, FS 450, FS 450-K, FS TI: (20.1998)	4	1
4119 642 0601	Benennung: * Abtriebswelle Ausführungsart: FS 400, FS 400-K, FS 400-L, FS 450, FS 450-K, FS TI: (20.1998)	5	1
9503 003 7450	Benennung: * Rillenkugellager DIN625-6202-2RS Ausführungsart: FS 400, FS 400-K, FS 400-L, FS 450, FS 450-K, FS TI: (20.1998)	6	1
4119 640 7300	Benennung: * Ritzelsatz Ausführungsart: FS 400, FS 400-K, FS 400-L, FS 450, FS 450-K, FS TI: (20.1998)		1
	Benennung: * Tellerrad (D) Ausführungsart: FS 400, FS 400-K, FS 400-L, FS 450, FS 450-K, FS TI: (20.1998)	7	1
	Benennung: * Antriebsritzel (D) Ausführungsart: FS 400, FS 400-K, FS 400-L, FS 450, FS 450-K, FS TI: (20.1998)	8	1
9503 003 0102	Benennung: * Kugellager DIN625-6000 Ausführungsart: FS 400, FS 400-K, FS 400-L, FS 450, FS 450-K, FS TI: (20.1998)	9	1
9503 003 0210	Benennung: * Kugellager DIN625-6001 Ausführungsart: FS 400, FS 400-K, FS 400-L, FS 450, FS 450-K, FS TI: (20.1998)	10	1
9503 003 5180	Benennung: * Kugellager DIN625-6001-Z Ausführungsart: FS 400, FS 400-K, FS 400-L, FS 450, FS 450-K, FS TI: (20.1998)	11	1
9455 621 1130	Benennung: * Sicherungsring DIN471-12x1 Ausführungsart: FS 400, FS 400-K, FS 400-L, FS 450, FS 450-K, FS TI: (20.1998)	12	1
9456 621 3100	Benennung: * Sicherungsring DIN472-28x1,2 Ausführungsart: FS 400, FS 400-K, FS 400-L, FS 450, FS 450-K, FS TI: (20.1998)	13	1
9456 621 3860	Benennung: * Sicherungsring DIN472-35x1,5 Ausführungsart: FS 400, FS 400-K, FS 400-L, FS 450, FS 450-K, FS TI: (20.1998)	14	1
4119 717 2807	Benennung: * Schutzring Ausführungsart: FS 400, FS 400-K, FS 400-L, FS 450, FS 450-K, FS TI: (20.1998)	15	1
4119 717 2806	Benennung: * Schutzring Ausführungsart: FS 400, FS 400-K, FS 400-L, FS 450, FS 450-K, FS TI: (20.1998)	16	1
4119 717 3100	Benennung: * Abdeckblech Ausführungsart: FS 400, FS 400-K, FS 400-L, FS 450, FS 450-K, FS TI: (20.1998)	17	1
4116 710 3800	Benennung: * Druckteller Ø 60 mm Ausführungsart: FS 400, FS 400-K, FS 400-L, FS 450, FS 450-K, FS TI: (20.1998)	18	1
4116 717 2800	Benennung: * Schutzscheibe Ø 60 mm Ausführungsart: FS 400, FS 400-K, FS 400-L, FS 450, FS 450-K, FS TI: (20.1998)	19	1
4119 717 2800	Benennung: * Schutzscheibe Ausführungsart: FS 400, FS 400-K, FS 400-L, FS 450, FS 450-K, FS TI: (20.1998)	20	1
4116 713 1600	Benennung: * Druckscheibe Ø 60 mm Ausführungsart: FS 400, FS 400-K, FS 400-L, FS 450, FS 450-K, FS TI: (20.1998)	21	1

Joist Spareparts

Freischneider / Freischneider / FS 400, 450, 480
Stückliste (18/22): S - Getriebe (f. ältere Bauart)

Art.Nr.	Artikel	Bild-Nr.	Stk-Zahl
4116 713 3100	Benennung: * Laufteller Ausführungsart: FS 400, FS 400-K, FS 400-L, FS 450, FS 450-K, FS TI: (20.1998)	22	1
4119 713 3100	Benennung: * Laufteller Ausführungsart: FS 400, FS 400-K, FS 400-L, FS 450, FS 450-K, FS TI: (20.1998)	23	1
4119 642 7600	Benennung: * Bundsichermutter M12x1,5 links Ausführungsart: FS 400, FS 400-K, FS 400-L, FS 450, FS 450-K, FS TI: (20.1998)	24	1
0781 120 1117	Benennung: * Getriebefett 80 g (B) Ausführungsart: FS 400, FS 400-K, FS 400-L, FS 450, FS 450-K, FS TI: (20.1998)	25	1

Joist Spareparts

Freischneider / Freischneider / FS 400, 450, 480
Stückliste (18/22): S - Getriebe (f. ältere Bauart)

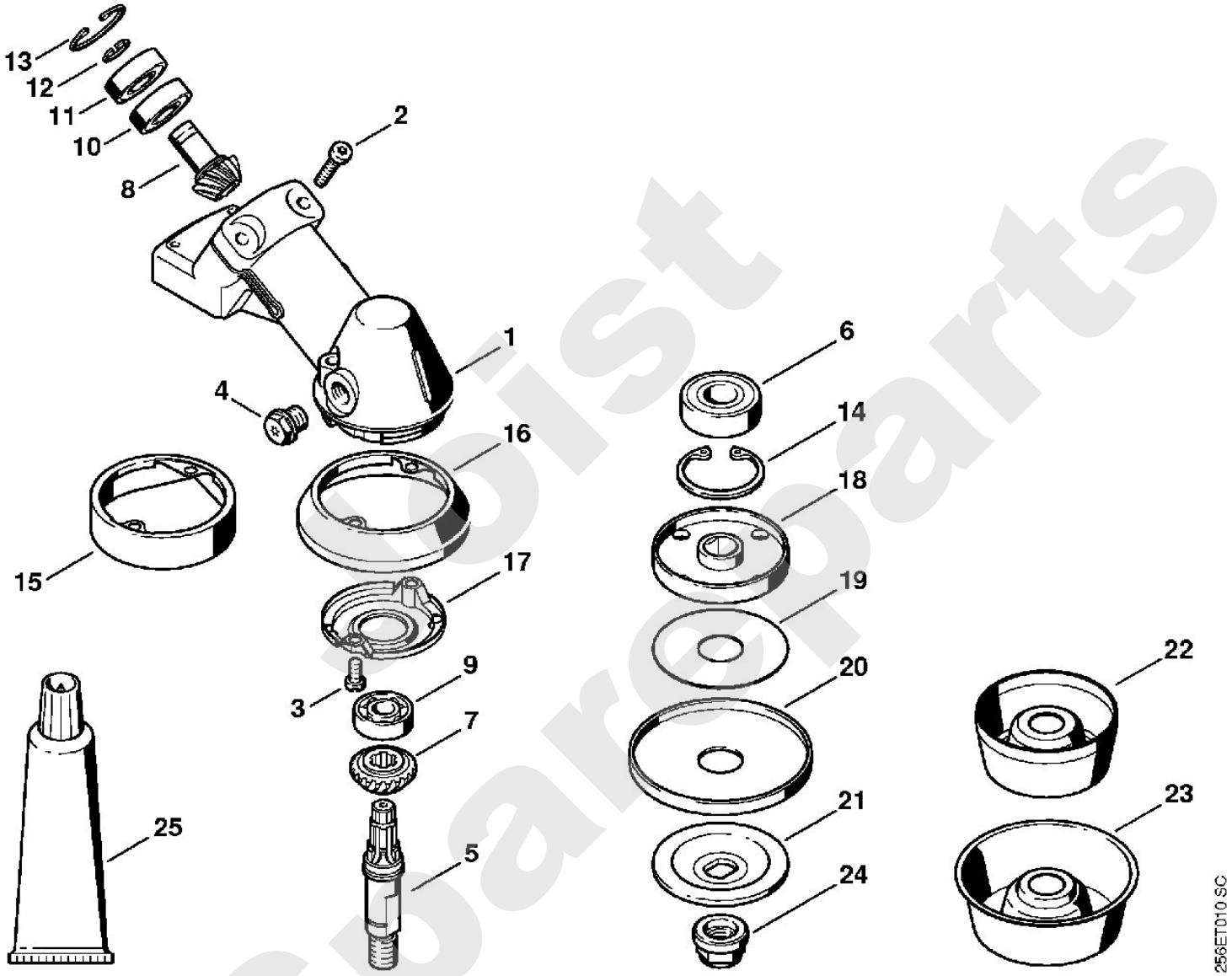

Spareparts

Freischneider / Freischneider / FS 400, 450, 480
Stückliste (19/22): T - Schutz

Art.Nr.	Artikel	Bild-Nr.	Stk-Zahl
4119 007 1027	Benennung: Satz Schutz		1
4119 710 8103	Benennung: Schutz	1	1
0000 716 3101	Benennung: Unterlage	2	1
9022 373 1025	Benennung: Schraube IS-M5x23-12.9	3	4
4119 716 3203	Benennung: Schürze	4	1
4119 710 6000	Benennung: Ablängmesser	5	1
4118 713 4105	Benennung: Ablängmesser	6	1
9074 478 4125	Benennung: Schraube IS-5x14	7	2
0000 007 1300	Benennung: * Satz RDR N 4x2-EPDM70		1
	Benennung: * RDR N 4x2-EPDM70 (D)	8	4
0000 716 3100	Benennung: * Unterlage	9	1
9074 478 2970	Benennung: * Schraube IS-P4x10	10	2
9022 371 1020	Benennung: * Schraube IS-M5x20-12.9	11	4
9022 341 0980	Benennung: * Schraube IS-M5x16-12.9	12	4
4133 007 1007	Benennung: Satz Schutz	13	1
4133 007 1008	Benennung: Satz Schutz AUS, NZ	14	1
4133 713 4110	Benennung: Ablängmesser	15	1
9074 478 4405	Benennung: Schraube IS-P6x14	16	1
4117 710 8200	Benennung: Anschlag Ø 200 mm	17	1
0000 007 1300	Benennung: Satz RDR N 4x2-EPDM70		1
	Benennung: RDR N 4x2-EPDM70 (D)	18	3
9022 371 1020	Benennung: Schraube IS-M5x20-12.9	19	3
9022 341 0980	Benennung: * Schraube IS-M5x16-12.9	20	3
4000 713 3300	Benennung: Anschlag Ø 225 mm	21	1
9022 371 1020	Benennung: Schraube IS-M5x20-12.9	22	4

Jorst Spareparts

Freischneider / Freischneider / FS 400, 450, 480
Stückliste (19/22): T - Schutz

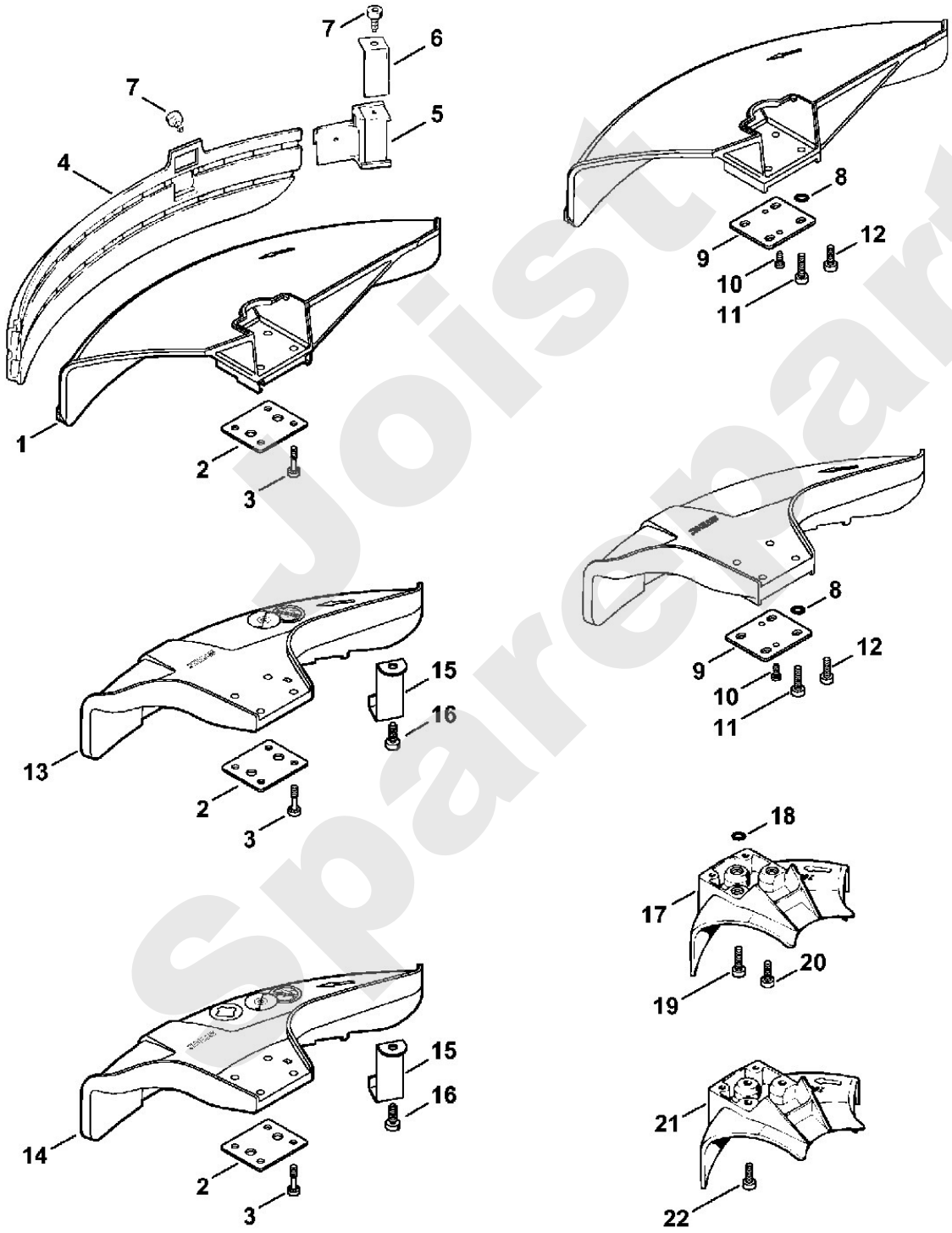

Joist Spareparts

Freischneider / Freischneider / FS 400, 450, 480
Stückliste (20/22): U - Transportschutz, Häckselschutz

Art.Nr.	Artikel	Bild-Nr.	Stk-Zahl
4116 790 3901	Benennung: Transportschutz Ø 350	1	1
4116 792 4300	Benennung: Spannbügel	2	1
4128 007 1007	Benennung: Satz Schutz (B)	3	1
0000 007 1300	Benennung: Satz RDR N 4x2-EPDM70 (B)		1
	Benennung: RDR N 4x2-EPDM70 (B,D)	4	4
0000 716 3100	Benennung: Unterlage (B)	5	1
9074 478 2970	Benennung: Schraube IS-P4x10 (B)	6	2
9022 371 1020	Benennung: Schraube IS-M5x20-12.9 (B)	7	4
9022 341 0980	Benennung: * Schraube IS-M5x16-12.9 (B)	8	4
4119 710 8105	Benennung: * Schutz (B,C)	9	1
4119 711 2100	Benennung: * Stopfen (B)	10	1
4119 716 6400	Benennung: * Druckstück (B,C)	11	1
4119 716 6500	Benennung: * Klemmstück (B)	12	1
9222 068 0900	Benennung: * Mutter DIN557-M6-5 (B)	13	2
9291 021 0140	Benennung: * Scheibe DIN125-A6,4 (B)	14	2
9022 341 1420	Benennung: * Schraube IS-M6x45-10.9 (B)	15	2

Joist Sparepart

Freischneider / Freischneider / FS 400, 450, 480
Stückliste (20/22): U - Transportschutz, Häckselschutz

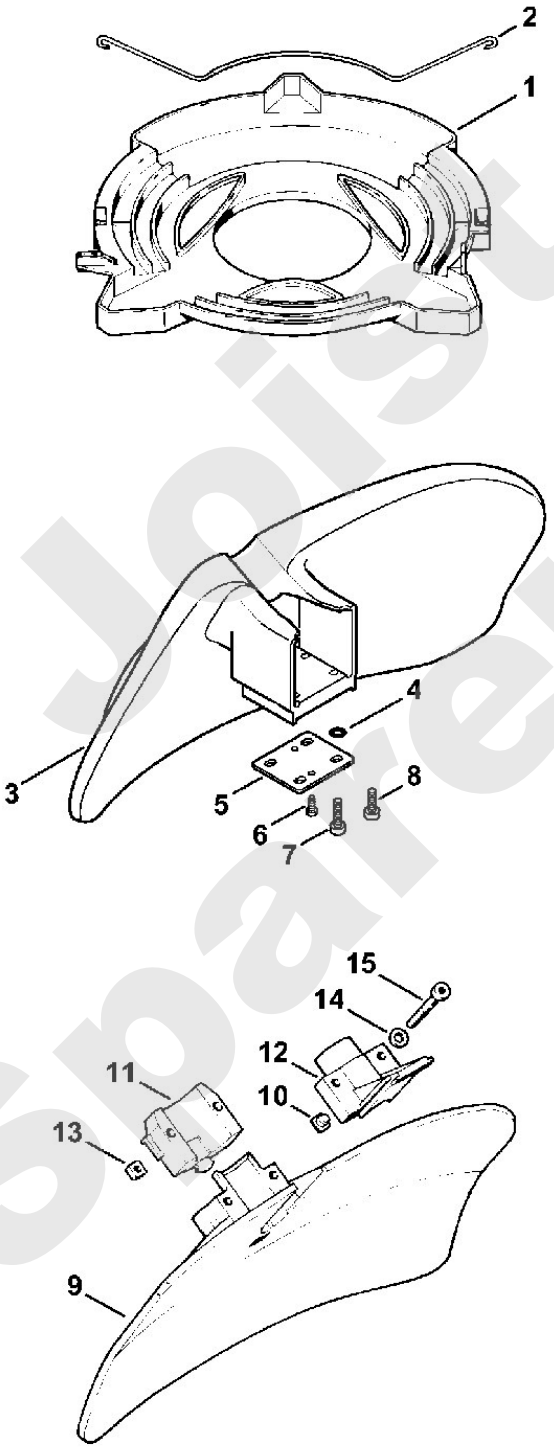

Joist Spareparts

Freischneider / Freischneider / FS 400, 450, 480
Stückliste (21/22): V - Werkzeuge, Doppelschultergurt

Art.Nr.	Artikel	Bild-Nr.	Stk-Zahl
4116 890 1400	Benennung: Satz Werkzeuge		1
4128 890 3400	Benennung: Kombischlüssel	1	1
4130 893 7800	Benennung: Steckdorn	2	1
5910 890 2305	Benennung: Schraubendreher	3	1
4119 710 9001	Benennung: Doppelschultergurt	4	1
	Benennung: Riemen 38x780 mm (D)	5	1
0000 930 2242	Benennung: Gurtband 38 mm x 5 m (A,B)		1
	Benennung: Riemen 25 mm x 1,18 m (D)	6	1
0000 930 2241	Benennung: Gurtband 25 mm x 10 m (A,B)		1
4203 792 7200	Benennung: Klemmschieber	7	3
4119 718 6300	Benennung: Schieber	8	1
4119 718 6310	Benennung: Schieber	9	2
4119 718 7400	Benennung: Schutzplatte	10	1
4147 710 6900	Benennung: Karabinerhaken	11	1
9408 021 4530	Benennung: Nietteil DIN7331-AN4x8x6 (Stückzahl nach Bedarf)	12	1
9409 021 4420	Benennung: Kopfteil DIN7331-K4x8 (Stückzahl nach Bedarf)	13	1
4147 710 9002	Benennung: Universalgurt ADVANCE (B)	14	1
4147 710 9004	Benennung: Universalgurt ADVANCE XXL (B)	15	1
4147 710 9014	Benennung: Universalgurt ADVANCE PLUS (B)	16	1
4147 740 2502	Benennung: Anlagepolster (B)	17	1
4134 710 6401	Benennung: Schloss (B)	18	1
4147 740 2500	Benennung: Anlagepolster Universal (B)	19	1
4147 710 6900	Benennung: Karabinerhaken (B)	20	1
4134 710 6401	Benennung: * Schloss (B)	21	1
4134 718 6300	Benennung: * Schieber (B)	22	1
4203 792 7200	Benennung: * Klemmschieber (B)	23	3
9022 313 0680	Benennung: * Schraube IS-M4x16-12.9 (B)	24	2
9307 021 0100	Benennung: * Scheibe DIN9021-A4,3 (B)	25	2
9214 320 0600	Benennung: * Sicherungsmutter DIN980-V M4-8 (B)	26	2
0000 884 0307	Benennung: Schutzbrille	27	1
0000 891 0810	Benennung: Werkzeugtasche (B)	28	1

Joist Sparepart

Freischneider / Freischneider / FS 400, 450, 480
Stückliste (21/22): V - Werkzeuge, Doppelschultergurt

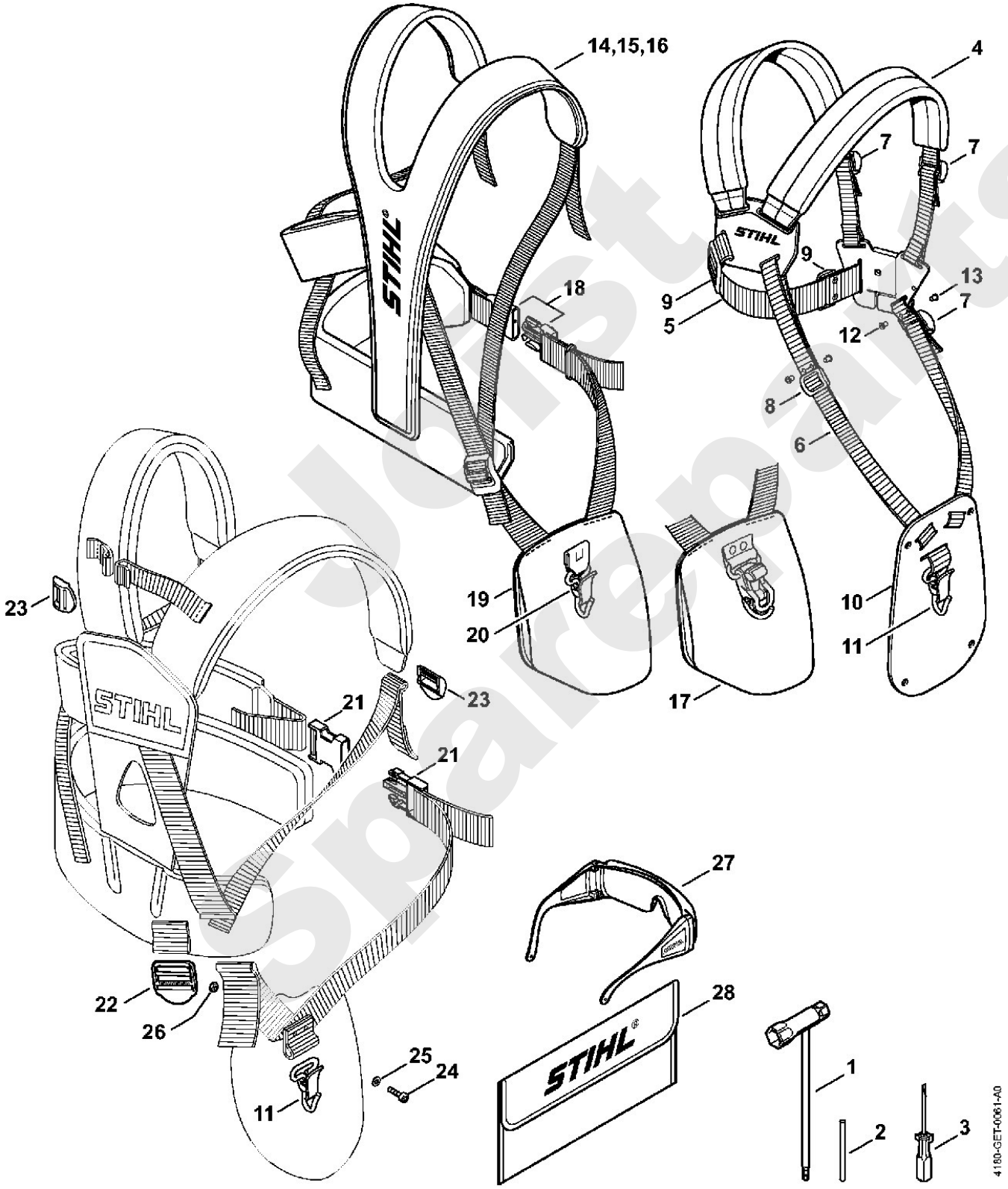

Joist Spareparts

Freischneider / Freischneider / FS 400, 450, 480
Stückliste (22/22): W - Maschinennummer

Art.Nr.	Artikel	Bild-Nr.	Stk-Zahl
	Benennung: Position der Maschinennummer	1	1

Joist Sparepart

Freischneider / Freischneider / FS 400, 450, 480
Stückliste (22/22): W - Maschinennummer

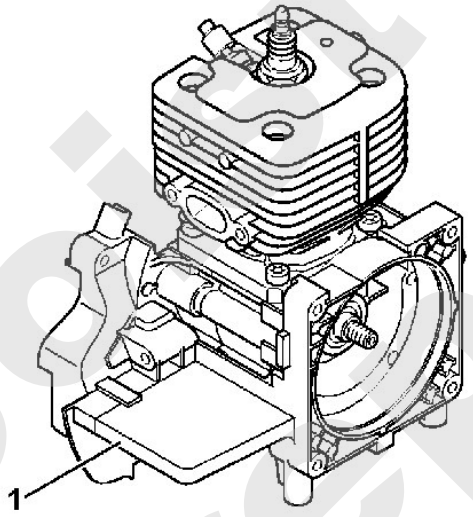

256ET063 SC

Joist Spareparts