Freischneider / Freischneider / FS 360 C, 410 C > ab 2011
Stückliste (1/18): A - Kurbelgehäuse, Zylinder

Art.Nr.	Artikel	Bild-Nr.	Stk-Zahl
4147 020 2602	Benennung: Kurbelgehäusehälfte, Lüfterseite	1	1
9503 003 0310	Benennung: Kugellager DIN625-6002	2	1
0000 988 8600	Benennung: Hülse	3	4
9639 003 1585	Benennung: WDR DIN3760-AS15x25x5	4	1
4147 020 2904	Benennung: Kurbelgehäusehälfte	5	1
9503 003 0242	Benennung: Kugellager DIN625-6201	6	1
9640 003 1195	Benennung: WDR DIN3760-BS12x22x5	7	1
9075 478 4159	Benennung: Schraube IS-D5x24	8	4
4147 030 0403	Benennung: Kurbelwelle TI: (25.2005)	9	1
4147 020 1206	Benennung: Zylinder mit Kolben Ø 40 mm Ausführungsart: FS 360 C-E, FS 360 C-E Z, FS 360 C-EM, FS 360 C-E	10	1
4147 020 1203	Benennung: * Zylinder mit Kolben Ø 40 mm Ausführungsart: FS 360 C-E, FS 360 C-E Z TI: (02.2014)	11	1
4147 030 2003	Benennung: Kolben Ø 40 mm Ausführungsart: FS 360 C-E, FS 360 C-E Z, FS 360 C-EM, FS 360 C-E	12	1
4147 034 3003	Benennung: Verdichtungsring Ø 40x1,2 mm Ausführungsart: FS 360 C-E, FS 360 C-E Z, FS 360 C-EM, FS 360 C-E	13	2
9463 650 1100	Benennung: Sprengring DIN73130-C11	14	2
4147 034 1500	Benennung: Kolbenbolzen 11x7x24 Ausführungsart: FS 360 C-E, FS 360 C-E Z, FS 360 C-EM, FS 360 C-E	15	1
4147 020 1207	Benennung: Zylinder mit Kolben Ø 42 mm Ausführungsart: FS 410 C-E, FS 410 C-E K, FS 410 C-E KZ, FS 410 C	16	1
4147 020 1204	Benennung: * Zylinder mit Kolben Ø 42 mm Ausführungsart: FS 410 C-E, FS 410 C-E K, FS 410 C-E KZ, FS 410 C TI: (14.2013)	17	1
4147 030 2011	Benennung: Kolben Ø 42 mm Ausführungsart: FS 410 C-E, FS 410 C-E K, FS 410 C-E KZ, FS 410 C	18	1
4147 034 3004	Benennung: Verdichtungsring Ø 42x1,2 mm Ausführungsart: FS 410 C-E, FS 410 C-E K, FS 410 C-E KZ, FS 410 C	19	2
4147 034 1501	Benennung: Kolbenbolzen 11x7x28 Ausführungsart: FS 410 C-E, FS 410 C-E K, FS 410 C-E KZ, FS 410 C	20	1
9512 003 2349	Benennung: Nadelkranz 11x14x12,5	21	1
4147 029 2300	Benennung: Zylinderdichtung	22	1
9075 478 4167	Benennung: Schraube IS-D5x32	23	4
0783 830 2000	Benennung: Silikondichtmasse HT rot (B)	24	1
4147 007 1602	Benennung: Dichtungssatz (B) Ausführungsart: FS 360 C-E, FS 360 C-E Z, FS 360 C-EM, FS 360 C-E	25	1
4147 007 1601	Benennung: * Dichtungssatz (B) Ausführungsart: FS 360 C-E, FS 360 C-E Z, FS 410 C-E, FS 410 C-E TI: (02.2014) ,(14.2013)	26	1

Spareparts

Freischneider / Freischneider / FS 360 C, 410 C > ab 2011
Stückliste (1/18): A - Kurbelgehäuse, Zylinder

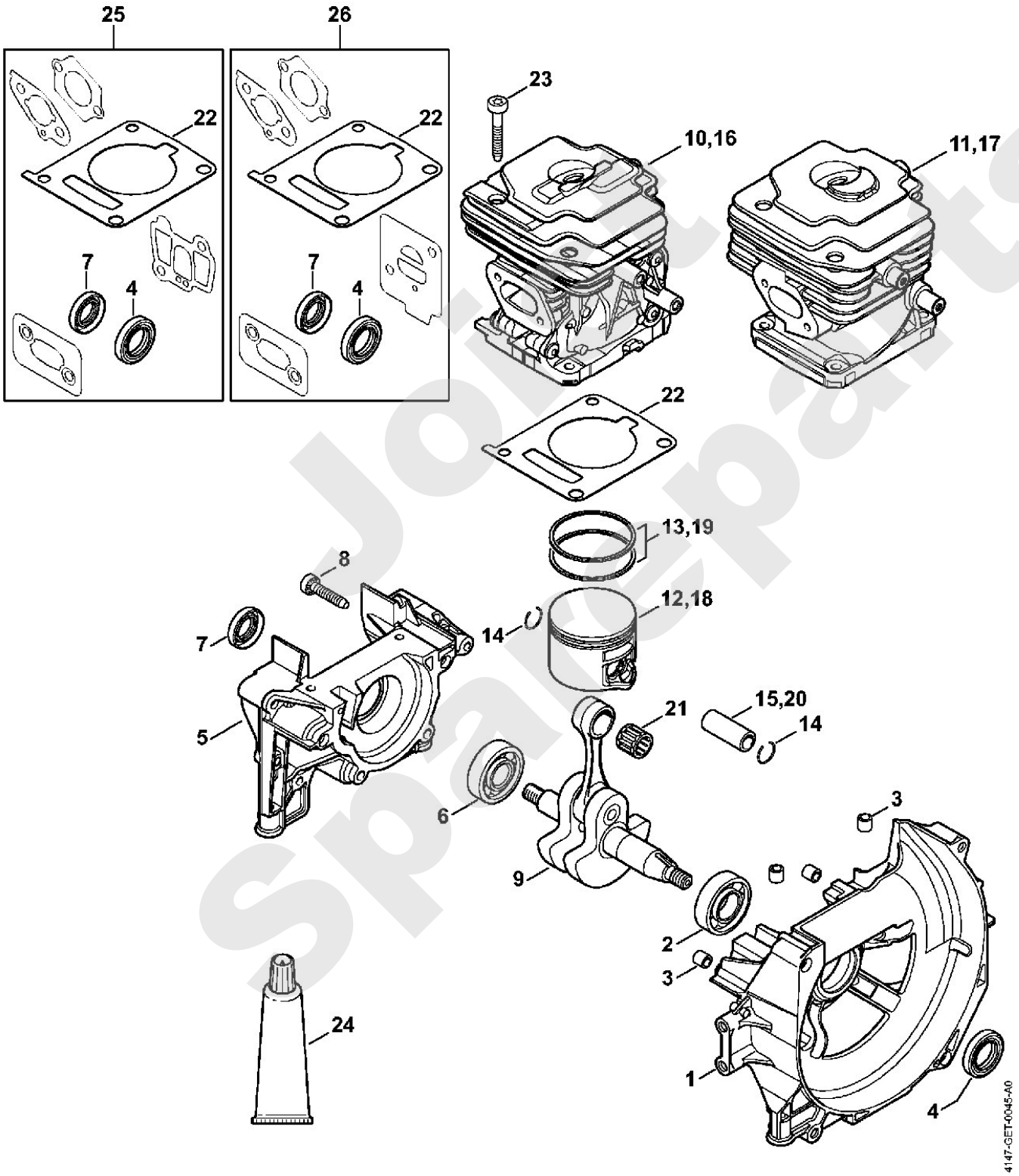

Joint Spareparts

Freischneider / Freischneider / FS 360 C, 410 C > ab 2011
Stückliste (2/18): B - Anwerfvorrichtung

Art.Nr.	Artikel	Bild-Nr.	Stk-Zahl
4147 190 4006	Benennung: Anwerfvorrichtung		1
4148 190 0400	Benennung: Starterdeckel	1	1
1110 084 9102	Benennung: Buchse	2	1
1121 195 3400	Benennung: Griff	3	1
4147 195 8200	Benennung: Anwerfseil Ø 3x1010 mm	4	1
0000 930 2298	Benennung: Anwerfseil Ø 3 mm x 30,5 m (B)		1
4147 190 0600	Benennung: Rückholfeder	5	1
9104 003 0410	Benennung: Schraube P3x6	6	2
4147 190 1011	Benennung: Seilrolle	7	1
4147 195 2000	Benennung: Mitnehmer	8	1
0000 958 0806	Benennung: Scheibe	9	1
9460 624 0600	Benennung: Sicherungsscheibe DIN6799-6	10	1
1118 195 3500	Benennung: Feder	11	1
4116 195 7200	Benennung: Klinke	12	1
0000 195 7200	Benennung: * Klinke Ausführungsart: FS 360 C-E, FS 360 C-E Z, FS 410 C-E, FS 410 C-E	13	2
1128 195 3500	Benennung: * Feder	14	1
4147 967 1507	Benennung: Typenschild FS 360 C Ausführungsart: FS 360 C-E, FS 360 C-E Z, FS 360 C-EM, FS 360 C-E	15	1
4147 967 1508	Benennung: Typenschild FS 410 C Ausführungsart: FS 410 C-E, FS 410 C-E K, FS 410 C-E KZ, FS 410 C	16	1
9075 478 4159	Benennung: Schraube IS-D5x24	17	4
4147 195 0600	Benennung: Starterrad	18	1
0000 955 0802	Benennung: Bundmutter M8x1	19	1
4147 007 1013	Benennung: Satz Abdeckplatte (B)		1
4147 007 1001	Benennung: * Satz Abdeckplatte (B) Ausführungsart: FS 360 C-E, FS 360 C-E Z, FS 410 C-E, FS 410 C-E		1
4147 195 5400	Benennung: Abdeckung (B)	20	1
9074 478 3005	Benennung: Schraube IS-P4x14 (B)	21	2
4147 140 4400	Benennung: Luftfilter (B)	22	1
9645 948 7735	Benennung: * RDR N 25x3,5-FPM75 (B) Ausführungsart: FS 360 C-E, FS 360 C-E Z, FS 410 C-E, FS 410 C-E	23	1
0000 967 4065	Benennung: Warnhinweis Funkenschutzsieb USA Ausführungsart: FS 360 C-E Z	24	1

Spareparts

Freischneider / Freischneider / FS 360 C, 410 C > ab 2011
Stückliste (2/18): B - Anwerfvorrichtung

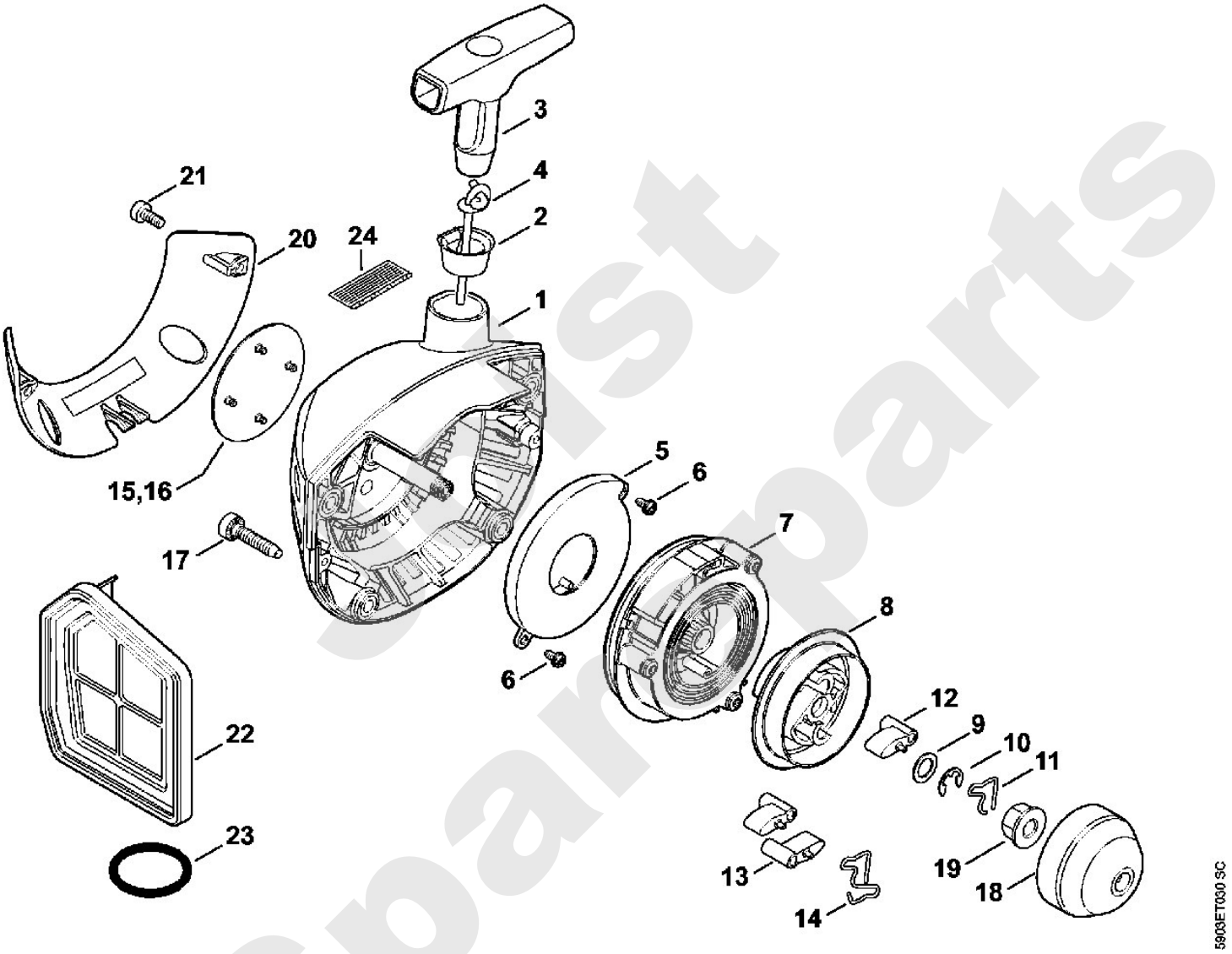

Freischneider / Freischneider / FS 360 C, 410 C > ab 2011
Stückliste (3/18): C - Schalldämpfer, Haube

Art.Nr.	Artikel	Bild-Nr.	Stk-Zahl
4147 140 0602	Benennung: Schalldämpfer (C)	1	1
4147 140 0601	Benennung: Schalldämpfer Ausführungsart: FS 360 C-E, FS 360 C-EM, FS 410 C-E, FS 410 C-E K	1	1
4147 140 0606	Benennung: Schalldämpfer USA, CDN, AUS, NZ Ausführungsart: FS 360 C-E Z, FS 360 C-EM Z, FS 410 C-E KZ, FS 41	2	1
4147 140 0600	Benennung: * Schalldämpfer Ausführungsart: FS 360 C-E, FS 410 C-E, FS 410 C-E K, FS 410 C-E TI: (02.2014) ,(14.2013)	3	1
4147 140 0605	Benennung: * Schalldämpfer USA, CDN, AUS, NZ Ausführungsart: FS 360 C-E Z, FS 410 C-E KZ TI: (02.2014) ,(14.2013)	4	1
4147 140 6900	Benennung: Stutzen mit Gitter USA, CDN, AUS, NZ Ausführungsart: FS 360 C-E Z, FS 410 C-E KZ	5	1
4147 084 6800	Benennung: Distanzstück USA, CDN, AUS, NZ Ausführungsart: FS 360 C-E Z, FS 410 C-E KZ	6	1
9022 341 0983	Benennung: Schraube IS-M5x16-12.9	7	3
4147 149 0601	Benennung: Schalldämpferdichtung	8	1
4147 141 3201	Benennung: Kühlblech	9	1
4147 141 3200	Benennung: * Kühlblech Ausführungsart: FS 360 C-E, FS 360 C-E Z, FS 410 C-E, FS 410 C-E TI: (02.2014) ,(14.2013)	10	1
4147 020 4000	Benennung: Einlage	11	1
9022 341 0983	Benennung: Schraube IS-M5x16-12.9	12	1
4147 080 1600	Benennung: Haube Ausführungsart: FS 360 C-E, FS 360 C-E Z, FS 410 C-E, FS 410 C-E	13	1
4147 080 1601	Benennung: Haube Ausführungsart: FS 360 C-EM, FS 360 C-EM Z, FS 410 C-EM, FS 410 C	14	1
9075 478 4159	Benennung: Schraube IS-D5x24	15	2
4147 084 4102	Benennung: Schieber	16	1
4147 080 1605	Benennung: Haube (C)	16	1
9074 478 3005	Benennung: Schraube IS-P4x14	17	1
4147 084 1601	Benennung: Abdeckung (C)	17	1
4147 080 0400	Benennung: Abdeckung	18	1
9022 319 0981	Benennung: Schraube IS-M5x17	19	1
4147 007 1602	Benennung: Dichtungssatz (B) Ausführungsart: FS 360 C-E, FS 360 C-E Z, FS 360 C-EM, FS 360 C-E	20	1
4147 007 1601	Benennung: * Dichtungssatz (B) Ausführungsart: FS 360 C-E, FS 360 C-E Z, FS 410 C-E, FS 410 C-E TI: (02.2014) ,(14.2013)	21	1

Sparepartsist

Freischneider / Freischneider / FS 360 C, 410 C > ab 2011
Stückliste (3/18): C - Schalldämpfer, Haube

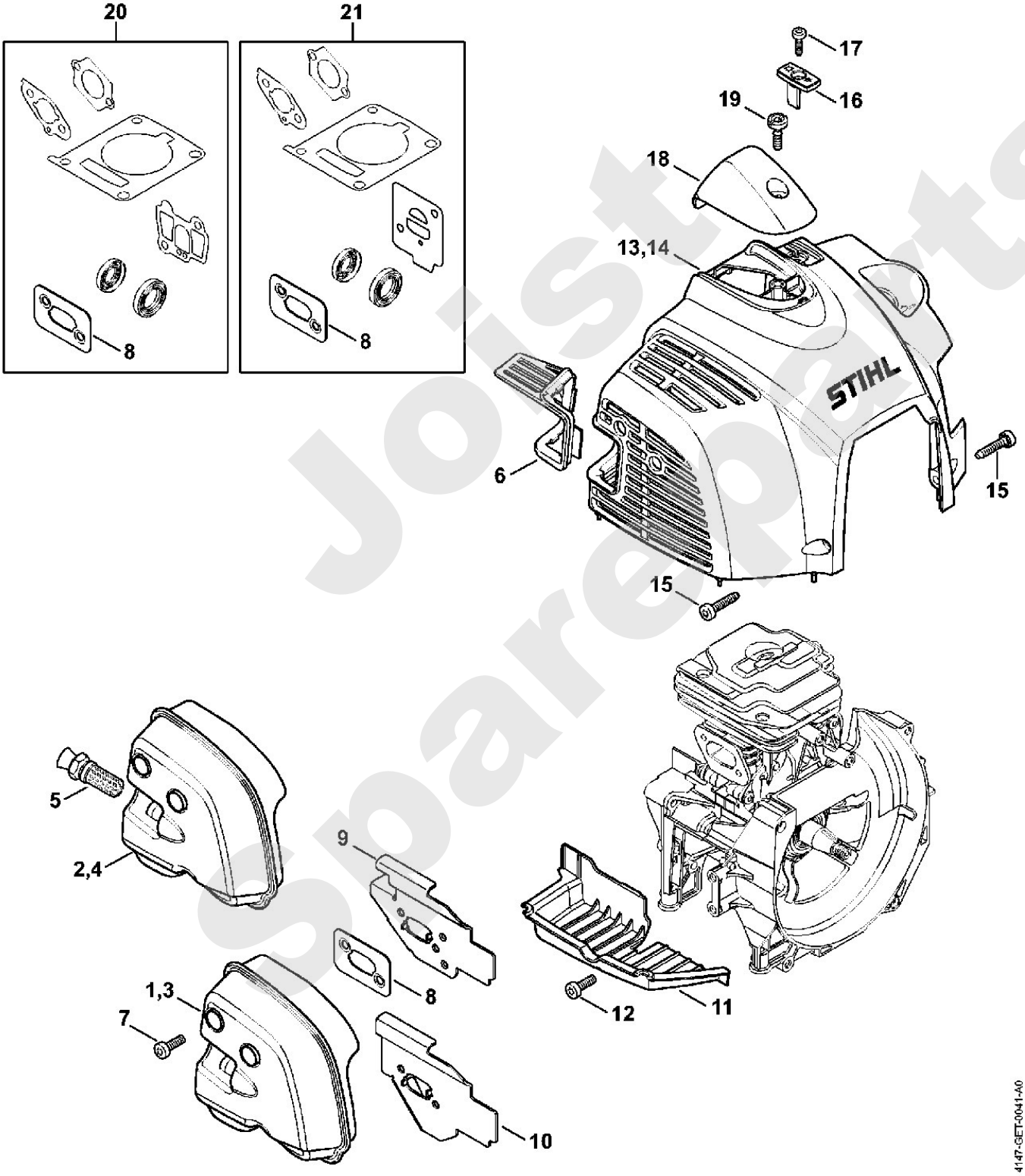

Joist Spareparts

Freischneider / Freischneider / FS 360 C, 410 C > ab 2011
Stückliste (4/18): D - Kraftstofftank

Art.Nr.	Artikel	Bild-Nr.	Stk-Zahl
4147 350 0404	Benennung: Kraftstofftank TI: (18.2012)	1	1
4147 350 5802	Benennung: Tanklüftung	2	1
4223 353 9201	Benennung: Tülle	3	1
4147 358 0803	Benennung: Schlauch	4	1
4224 122 3900	Benennung: Winkelstutzen	5	1
	Benennung: Schlauch 3,1x5,7x53 mm, R5 (D)	6	1
	Benennung: * Schlauch 3,1x5,7x85 mm, R5 (D) Ausführungsart: FS 360 C-E, FS 360 C-E Z, FS 410 C-E, FS 410 C-E Bis. Masch. Nr.: 174501159 TI: (18.2012)	7	1
0000 937 5004	Benennung: Schlauch 3,1x5,7 mm x 1 m, R5 (B)		1
	Benennung: Schlauch 3,1x5,7x60 mm, R3 (D)	8	1
0000 930 2803	Benennung: Schlauch 3,1x5,7 mm x 1 m, R3 (B)		1
0712 923 8004	Benennung: Schlauch 3,1x5,7 mm x 10 m, R3 (B)		1
4147 358 0800	Benennung: Schlauch	9	1
0000 350 3521	Benennung: Saugkopf	10	1
0000 350 0527	Benennung: Tankverschluss	11	1
9645 951 3890	Benennung: RDR A 35x3-FPM 80	12	1
0000 350 0900	Benennung: Seil	13	1
0000 350 0533	Benennung: * Tankverschluss Ausführungsart: FS 360 C-E, FS 360 C-E Z, FS 410 C-E, FS 410 C-E Bis. Masch. Nr.: 174501159 TI: (18.2012)	14	1
9645 948 7734	Benennung: * RDR N 25x3,5 Ausführungsart: FS 360 C-E, FS 360 C-E Z, FS 410 C-E, FS 410 C-E Bis. Masch. Nr.: 174501159 TI: (18.2012)	15	1
9645 948 7735	Benennung: RDR N 25x3,5-FPM75 (B)	16	1
9075 478 4159	Benennung: Schraube IS-D5x24	17	1
4147 350 6600	Benennung: Schutzplatte	18	1
9075 478 4167	Benennung: Schraube IS-D5x32	19	4

Solist Spareparts

Freischneider / Freischneider / FS 360 C, 410 C > ab 2011
Stückliste (4/18): D - Kraftstofftank

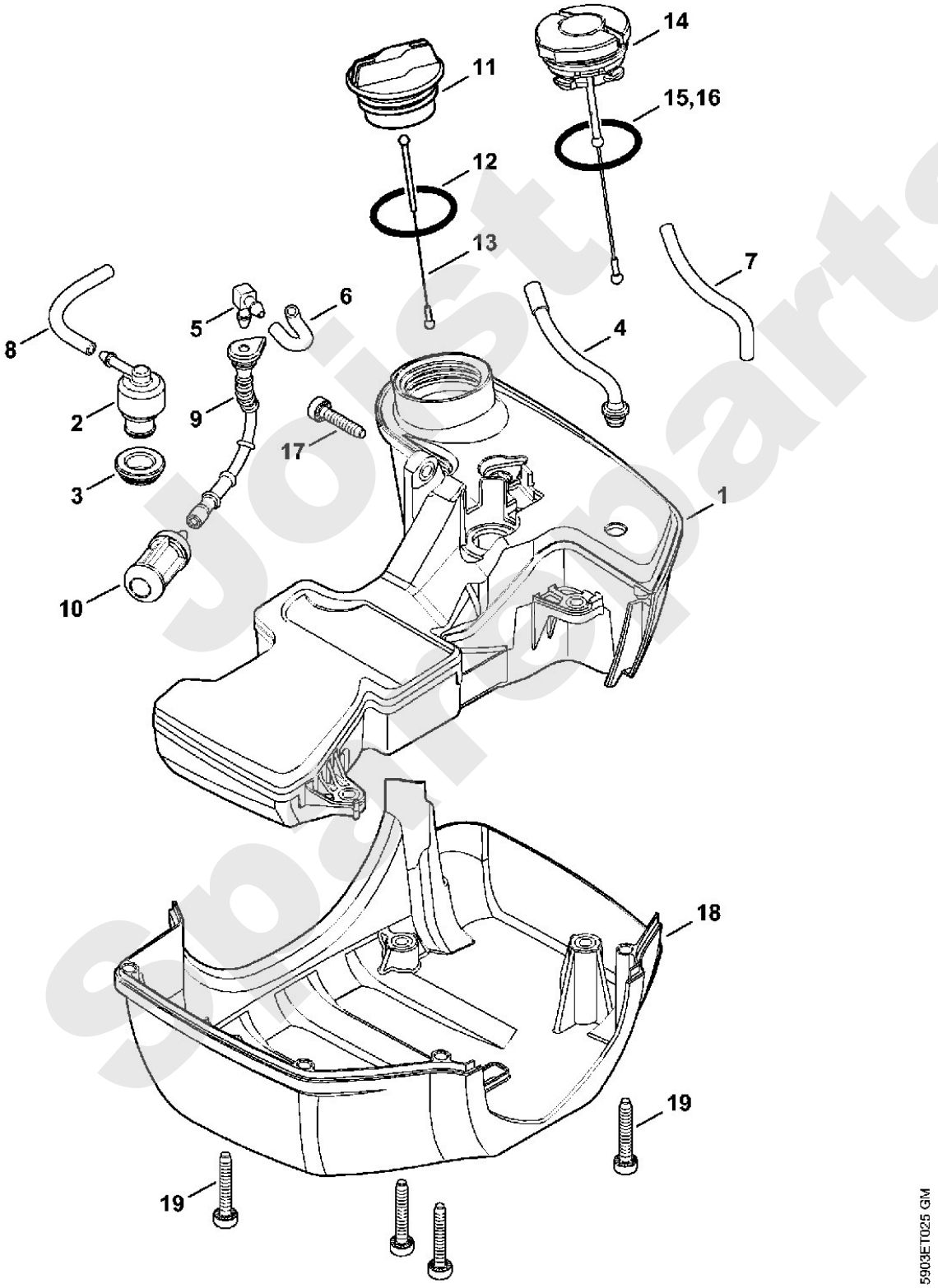

Joist Spareparts

Freischneider / Freischneider / FS 360 C, 410 C > ab 2011
Stückliste (5/18): E - Zwischenflansch, Luftfilter

Art.Nr.	Artikel	Bild-Nr.	Stk-Zahl
4147 120 2301	Benennung: Zwischenflansch Ausführungsart: FS 360 C-E, FS 360 C-E Z, FS 360 C-EM, FS 360 C-E	1	1
4147 129 0903	Benennung: Dichtung Ausführungsart: FS 360 C-E, FS 360 C-E Z, FS 360 C-EM, FS 360 C-E	2	1
4147 120 2300	Benennung: * Zwischenflansch Ausführungsart: FS 360 C-E, FS 360 C-E Z, FS 410 C-E, FS 410 C-E TI: (02.2014) ,(14.2013)	3	1
4147 129 0900	Benennung: * Dichtung Ausführungsart: FS 360 C-E, FS 360 C-E Z, FS 410 C-E, FS 410 C-E TI: (02.2014) ,(14.2013)	4	1
9022 341 1045	Benennung: Schraube IS-M5x24-10.9	5	3
4147 182 2800	Benennung: Hebel	6	1
9460 624 0400	Benennung: Sicherungsscheibe DIN6799-4	7	1
4147 182 1500	Benennung: Gasgestänge	8	1
4147 129 0901	Benennung: Dichtung	9	1
4147 120 0621	Benennung: Vergaser Ausführungsart: FS 410 C-EM, FS 410 C-EM K, FS 410 C-EM KZ, FS 41	10	1
4147 120 0622	Benennung: Vergaser Ausführungsart: FS 360 C-EM, FS 360 C-EM Z	11	1
4147 120 0625	Benennung: * Vergaser Ausführungsart: FS 360 C-E, FS 360 C-E Z	12	1
4147 120 0600	Benennung: * Vergaser WTF-5A Ausführungsart: FS 360 C-E, FS 360 C-E Z TI: (02.2014)	13	1
4147 120 0624	Benennung: * Vergaser Ausführungsart: FS 410 C-E, FS 410 C-E K, FS 410 C-E KZ, FS 410 C	14	1
4147 120 0601	Benennung: * Vergaser WTF-6A Ausführungsart: FS 410 C-E, FS 410 C-E K, FS 410 C-E KZ, FS 410 C TI: (14.2013)	15	1
0000 997 0842	Benennung: Druckfeder	16	1
4147 182 2803	Benennung: Hebel	17	1
4147 182 2802	Benennung: Hebel	18	1
4147 141 9802	Benennung: Tülle Ausführungsart: FS 360 C-EM, FS 360 C-EM Z, FS 410 C-EM, FS 410 C	19	1
4147 141 9800	Benennung: Tülle Ausführungsart: FS 360 C-E, FS 360 C-E Z, FS 410 C-E, FS 410 C-E	20	1
9074 478 3005	Benennung: Schraube IS-P4x14	21	2
4147 129 0902	Benennung: Dichtung	22	1
4147 140 2802	Benennung: Filtergehäuse	23	1
4134 123 7500	Benennung: Tülle	24	1
9216 261 0700	Benennung: Mutter EN1664-M5-8	25	2
4147 141 0300	Benennung: Luftfilter	26	1
4147 140 4400	Benennung: Luftfilter (B)	27	1
4147 140 1000	Benennung: Filterdeckel Ausführungsart: FS 360 C-E, FS 360 C-E Z, FS 360 C-EM, FS 360 C-E TI: (18.2012)	28	1
4147 140 1001	Benennung: Filterdeckel USA Ausführungsart: FS 360 C-E Z, FS 360 C-EM Z TI: (18.2012)	29	1
9022 319 1027	Benennung: Schraube IS-M5x21	30	2
4241 967 7200	Benennung: Warnhinweis Piktogramm Tankdeckel USA Ausführungsart: FS 360 C-E Z, FS 360 C-EM Z TI: (18.2012)	31	1
0000 967 7241	Benennung: * Warnhinweis Piktogramm Tankdeckel USA Ausführungsart: FS 360 C-E Z, FS 360 C-EM Z Bis. Masch. Nr.: 174501159 TI: (18.2012)	32	1
4147 007 1602	Benennung: Dichtungssatz (B) Ausführungsart: FS 360 C-E, FS 360 C-E Z, FS 360 C-EM, FS 360 C-E	33	1
4147 007 1601	Benennung: * Dichtungssatz (B) Ausführungsart: FS 360 C-E, FS 360 C-E Z, FS 410 C-E, FS 410 C-E TI: (02.2014) ,(14.2013)	34	1

boist spareparts

Freischneider / Freischneider / FS 360 C, 410 C > ab 2011
Stückliste (5/18): E - Zwischenflansch, Luftfilter

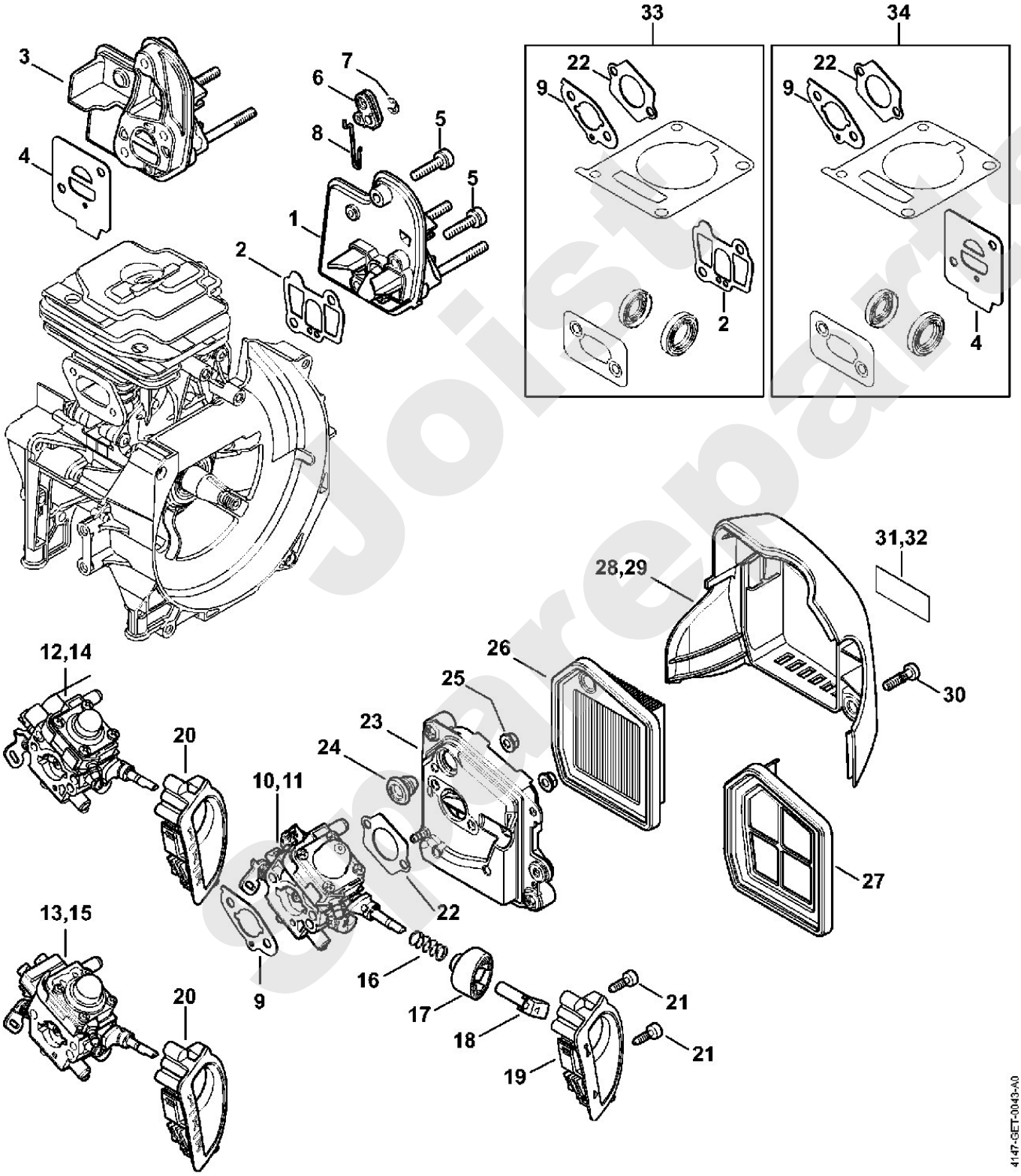

Freischneider / Freischneider / FS 360 C, 410 C > ab 2011
Stückliste (6/18): F - Vergaser

Art.Nr.	Artikel	Bild-Nr.	Stk-Zahl
4147 120 0621	Benennung: Vergaser Ausführungsart: FS 410 C-EM, FS 410 C-EM K, FS 410 C-EM KZ, FS 41	1	1
4147 120 0622	Benennung: Vergaser Ausführungsart: FS 360 C-EM, FS 360 C-EM Z	2	1
4116 121 5100	Benennung: Einlassnadel Ausführungsart: FS 360 C-EM, FS 360 C-EM Z, FS 410 C-EM, FS 410 C	3	1
1128 122 3000	Benennung: Feder Ausführungsart: FS 410 C-EM, FS 410 C-EM K, FS 410 C-EM KZ, FS 41	4	1
1145 122 3000	Benennung: Feder Ausführungsart: FS 360 C-EM, FS 360 C-EM Z	5	1
4229 121 5000	Benennung: Einlassregelhebel Ausführungsart: FS 360 C-EM, FS 360 C-EM Z, FS 410 C-EM, FS 410 C	6	1
1120 121 9200	Benennung: Achse Ausführungsart: FS 360 C-EM, FS 360 C-EM Z, FS 410 C-EM, FS 410 C	7	1
0000 122 7101	Benennung: Schraube Ausführungsart: FS 360 C-EM, FS 360 C-EM Z, FS 410 C-EM, FS 410 C	8	1
4147 129 0906	Benennung: Dichtung Ausführungsart: FS 360 C-EM, FS 360 C-EM Z, FS 410 C-EM, FS 410 C	9	1
4147 121 4701	Benennung: Regelmembrane Ausführungsart: FS 360 C-EM, FS 360 C-EM Z, FS 410 C-EM, FS 410 C	10	1
4147 120 2202	Benennung: Flansch Ausführungsart: FS 360 C-EM, FS 360 C-EM Z, FS 410 C-EM, FS 410 C	11	1
4147 121 2702	Benennung: Kappe Ausführungsart: FS 360 C-EM, FS 360 C-EM Z, FS 410 C-EM, FS 410 C	12	1
4147 121 0800	Benennung: Abschlussdeckel Ausführungsart: FS 360 C-EM, FS 360 C-EM Z, FS 410 C-EM, FS 410 C	13	1
4140 122 7100	Benennung: Schraube Ausführungsart: FS 360 C-EM, FS 360 C-EM Z, FS 410 C-EM, FS 410 C	14	4
1120 121 7800	Benennung: Sieb Ausführungsart: FS 360 C-EM, FS 360 C-EM Z, FS 410 C-EM, FS 410 C	15	1
1129 121 4800	Benennung: Pumpenmembrane Ausführungsart: FS 360 C-EM, FS 360 C-EM Z, FS 410 C-EM, FS 410 C	16	1
1123 129 0905	Benennung: Dichtung Ausführungsart: FS 360 C-EM, FS 360 C-EM Z, FS 410 C-EM, FS 410 C	17	1
1139 120 0800	Benennung: Abschlussdeckel Ausführungsart: FS 360 C-EM, FS 360 C-EM Z, FS 410 C-EM, FS 410 C	18	1
1120 122 7800	Benennung: Linsensenkschraube Ausführungsart: FS 360 C-EM, FS 360 C-EM Z, FS 410 C-EM, FS 410 C	19	1
4147 121 3501	Benennung: Drosselhebel Ausführungsart: FS 360 C-EM, FS 360 C-EM Z, FS 410 C-EM, FS 410 C	20	1
4132 122 6600	Benennung: Bundschraube Ausführungsart: FS 360 C-EM, FS 360 C-EM Z, FS 410 C-EM, FS 410 C	21	1
4147 122 3201	Benennung: Schenkelfeder Ausführungsart: FS 360 C-EM, FS 360 C-EM Z, FS 410 C-EM, FS 410 C	22	1
4147 122 9001	Benennung: Sicherungsring Ausführungsart: FS 360 C-EM, FS 360 C-EM Z, FS 410 C-EM, FS 410 C	23	1
4147 121 6604	Benennung: Hebel Ausführungsart: FS 360 C-EM, FS 360 C-EM Z, FS 410 C-EM, FS 410 C	24	1
0000 120 5110	Benennung: Magnetventil Ausführungsart: FS 360 C-EM, FS 360 C-EM Z, FS 410 C-EM, FS 410 C	25	1
0000 121 2301	Benennung: Halter Ausführungsart: FS 360 C-EM, FS 360 C-EM Z, FS 410 C-EM, FS 410 C	26	1
0000 122 7103	Benennung: Schraube Ausführungsart: FS 360 C-EM, FS 360 C-EM Z, FS 410 C-EM, FS 410 C	27	1
4147 007 1701	Benennung: Satz Vergaserteile Ausführungsart: FS 360 C-EM, FS 360 C-EM Z, FS 410 C-EM, FS 410 C	28	1

Oldt Spareparts

Freischneider / Freischneider / FS 360 C, 410 C > ab 2011
Stückliste (6/18): F - Vergaser

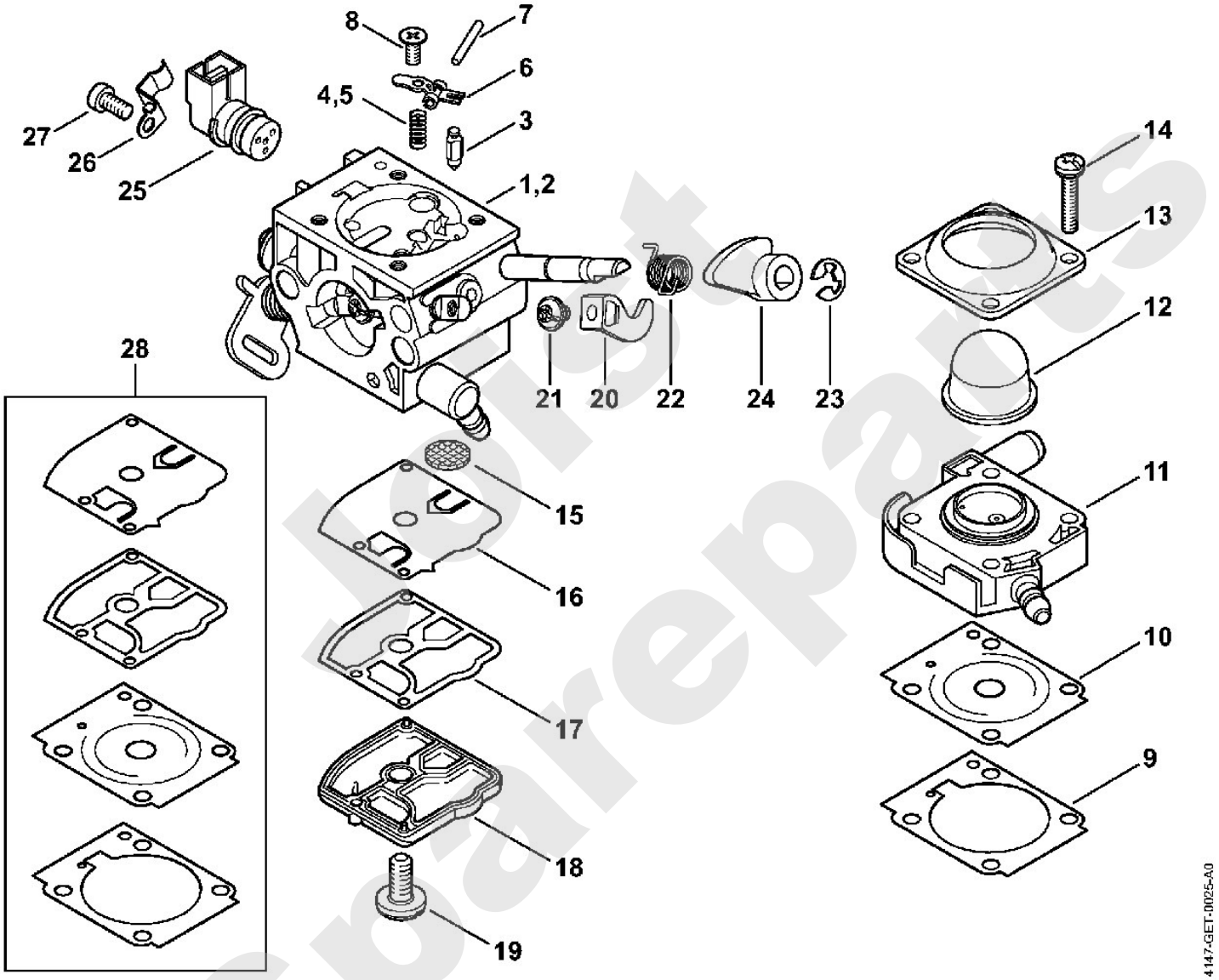

Forst Spareparts

Freischneider / Freischneider / FS 360 C, 410 C > ab 2011
Stückliste (7/18): G - Vergaser

Art.Nr.	Artikel	Bild-Nr.	Stk-Zahl
4147 120 0624	Benennung: Vergaser Ausführungsart: FS 410 C-E, FS 410 C-E K, FS 410 C-E KZ, FS 410 C	1	1
4147 120 0625	Benennung: Vergaser Ausführungsart: FS 360 C-E, FS 360 C-E Z	2	1
1132 121 5640	Benennung: Festdüse 0.40 Ausführungsart: FS 410 C-E, FS 410 C-E K, FS 410 C-E KZ, FS 410 C	3	1
4137 121 5601	Benennung: Festdüse 0.42 Ausführungsart: FS 360 C-E, FS 360 C-E Z	4	1
4116 121 5100	Benennung: Einlassnadel Ausführungsart: FS 360 C-E, FS 360 C-E Z, FS 410 C-E, FS 410 C-E	5	1
4128 122 3000	Benennung: Feder Ausführungsart: FS 360 C-E, FS 360 C-E Z, FS 410 C-E, FS 410 C-E	6	1
4229 121 5000	Benennung: Einlassregelhebel Ausführungsart: FS 360 C-E, FS 360 C-E Z, FS 410 C-E, FS 410 C-E	7	1
1120 121 9200	Benennung: Achse Ausführungsart: FS 360 C-E, FS 360 C-E Z, FS 410 C-E, FS 410 C-E	8	1
0000 122 7101	Benennung: Schraube Ausführungsart: FS 360 C-E, FS 360 C-E Z, FS 410 C-E, FS 410 C-E	9	1
4147 129 0907	Benennung: Dichtung Ausführungsart: FS 360 C-E, FS 360 C-E Z, FS 410 C-E, FS 410 C-E	10	1
4147 121 4701	Benennung: Regelmembrane Ausführungsart: FS 360 C-E, FS 360 C-E Z, FS 410 C-E, FS 410 C-E	11	1
4147 120 2202	Benennung: Flansch Ausführungsart: FS 360 C-E, FS 360 C-E Z, FS 410 C-E, FS 410 C-E	12	1
4147 121 2702	Benennung: Kappe Ausführungsart: FS 360 C-E, FS 360 C-E Z, FS 410 C-E, FS 410 C-E	13	1
4147 121 0800	Benennung: Abschlussdeckel Ausführungsart: FS 360 C-E, FS 360 C-E Z, FS 410 C-E, FS 410 C-E	14	1
4140 122 7100	Benennung: Schraube Ausführungsart: FS 360 C-E, FS 360 C-E Z, FS 410 C-E, FS 410 C-E	15	4
1120 121 7800	Benennung: Sieb Ausführungsart: FS 360 C-E, FS 360 C-E Z, FS 410 C-E, FS 410 C-E	16	1
1129 121 4800	Benennung: Pumpenmembrane Ausführungsart: FS 360 C-E, FS 360 C-E Z, FS 410 C-E, FS 410 C-E	17	1
1123 129 0905	Benennung: Dichtung Ausführungsart: FS 360 C-E, FS 360 C-E Z, FS 410 C-E, FS 410 C-E	18	1
1139 120 0800	Benennung: Abschlussdeckel Ausführungsart: FS 360 C-E, FS 360 C-E Z, FS 410 C-E, FS 410 C-E	19	1
1120 122 7800	Benennung: Linsensenkschraube Ausführungsart: FS 360 C-E, FS 360 C-E Z, FS 410 C-E, FS 410 C-E	20	1
4147 121 3501	Benennung: Drosselhebel Ausführungsart: FS 360 C-E, FS 360 C-E Z, FS 410 C-E, FS 410 C-E	21	1
4132 122 6600	Benennung: Bundschraube Ausführungsart: FS 360 C-E, FS 360 C-E Z, FS 410 C-E, FS 410 C-E	22	1
4147 122 3201	Benennung: Schenkelfeder Ausführungsart: FS 360 C-E, FS 360 C-E Z, FS 410 C-E, FS 410 C-E	23	1
4147 122 9001	Benennung: Sicherungsring Ausführungsart: FS 360 C-E, FS 360 C-E Z, FS 410 C-E, FS 410 C-E	24	1
4147 121 6605	Benennung: Hebel Ausführungsart: FS 360 C-E, FS 360 C-E Z, FS 410 C-E, FS 410 C-E	25	1
4147 122 6702	Benennung: Hauptstellschraube Ausführungsart: FS 360 C-E, FS 360 C-E Z, FS 410 C-E, FS 410 C-E	26	1
4147 122 6802	Benennung: Leerlaufstellschraube Ausführungsart: FS 360 C-E, FS 360 C-E Z, FS 410 C-E, FS 410 C-E	27	1
1139 122 6200	Benennung: Leerlaufanschlagschraube Ausführungsart: FS 360 C-E, FS 360 C-E Z, FS 410 C-E, FS 410 C-E	28	1
1125 122 4200	Benennung: Klemmstück Ausführungsart: FS 360 C-E, FS 360 C-E Z, FS 410 C-E, FS 410 C-E	29	1
4147 007 1702	Benennung: Satz Vergaserteile Ausführungsart: FS 360 C-E, FS 360 C-E Z, FS 410 C-E, FS 410 C-E	30	1

Not for sale spareparts

Freischneider / Freischneider / FS 360 C, 410 C > ab 2011
Stückliste (7/18): G - Vergaser

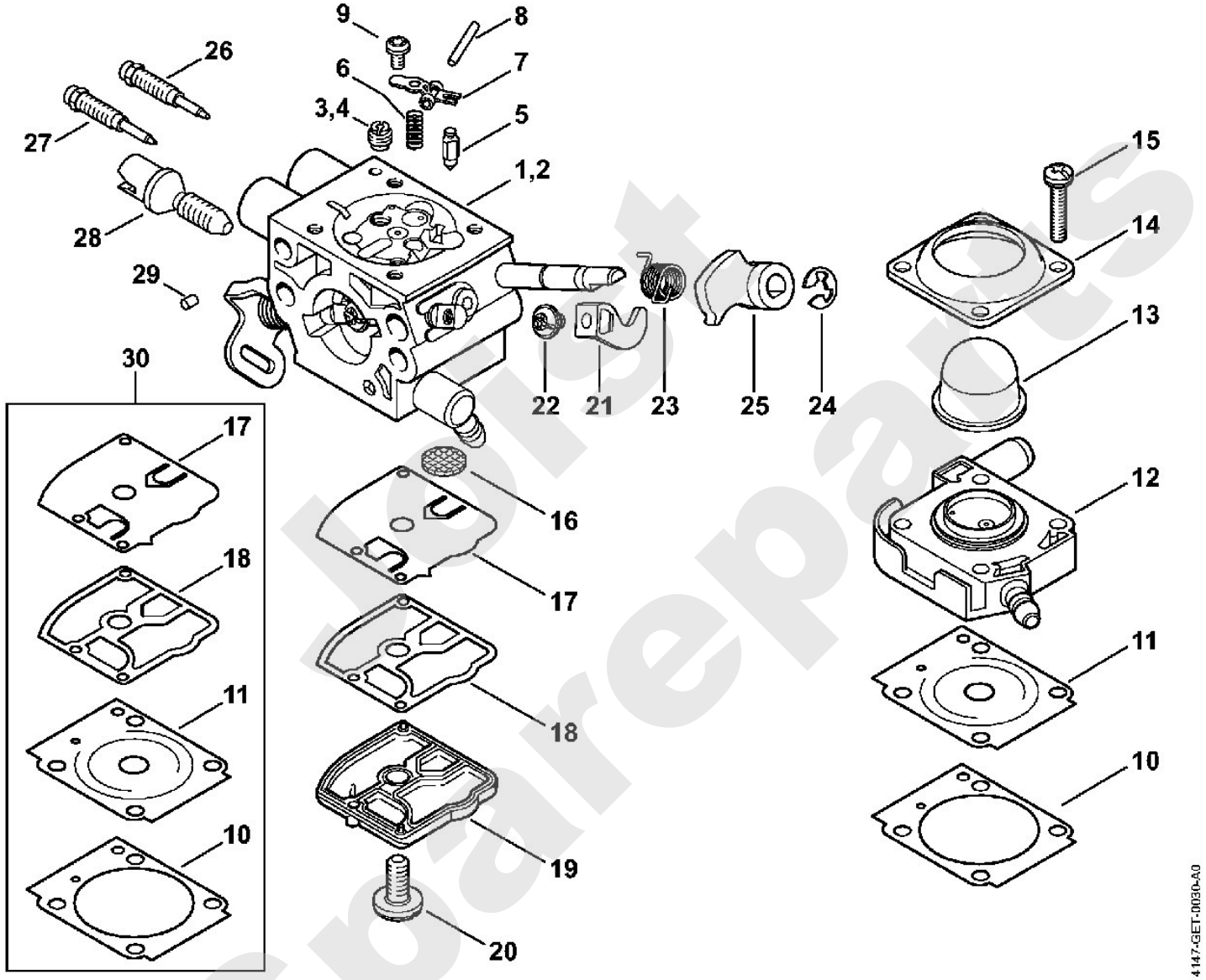

Forst Spareparts

Freischneider / Freischneider / FS 360 C, 410 C > ab 2011
Stückliste (8/18): H - Vergaser WTF-10, WTF-11, WTF-5, WTF-6

Art.Nr.	Artikel	Bild-Nr.	Stk-Zahl
4147 120 0605	Benennung: Vergaser WTF-10A (C) Ausführungsart: FS 360 C-E, FS 360 C-E Z		1
4147 120 0607	Benennung: Vergaser WTF-11A (C) Ausführungsart: FS 410 C-E, FS 410 C-E K, FS 410 C-E KZ, FS 410 C		1
4147 120 0600	Benennung: * Vergaser WTF-5A Ausführungsart: FS 360 C-E, FS 360 C-E Z TI: (02.2014)		1
4147 120 0601	Benennung: * Vergaser WTF-6A Ausführungsart: FS 410 C-E, FS 410 C-E K, FS 410 C-E KZ, FS 410 C TI: (14.2013)		1
4116 121 5100	Benennung: Einlassnadel Ausführungsart: FS 360 C-E, FS 360 C-E Z, FS 410 C-E, FS 410 C-E	1	1
4147 122 3000	Benennung: Feder Ausführungsart: FS 360 C-E, FS 360 C-E Z, FS 410 C-E, FS 410 C-E	2	1
1121 121 5000	Benennung: Einlassregelhebel Ausführungsart: FS 360 C-E, FS 360 C-E Z, FS 410 C-E, FS 410 C-E	3	1
1113 121 9200	Benennung: Achse Ausführungsart: FS 360 C-E, FS 360 C-E Z, FS 410 C-E, FS 410 C-E	4	1
1121 122 7103	Benennung: Halbrundschraube Ausführungsart: FS 360 C-E, FS 360 C-E Z, FS 410 C-E, FS 410 C-E	5	1
4133 129 0901	Benennung: Dichtung Ausführungsart: FS 360 C-E, FS 360 C-E Z, FS 410 C-E, FS 410 C-E	6	1
4147 121 4700	Benennung: Regelmembrane Ausführungsart: FS 360 C-E, FS 360 C-E Z, FS 410 C-E, FS 410 C-E	7	1
4147 120 2201	Benennung: Flansch Ausführungsart: FS 360 C-E, FS 360 C-E Z, FS 410 C-E, FS 410 C-E	8	1
4133 121 2700	Benennung: Kappe Ausführungsart: FS 360 C-E, FS 360 C-E Z, FS 410 C-E, FS 410 C-E	9	1
4133 121 0801	Benennung: Abschlussdeckel Ausführungsart: FS 360 C-E, FS 360 C-E Z, FS 410 C-E, FS 410 C-E	10	1
4147 122 7100	Benennung: Schraube Ausführungsart: FS 360 C-E, FS 360 C-E Z, FS 410 C-E, FS 410 C-E	11	4
1114 121 7800	Benennung: Sieb Ausführungsart: FS 360 C-E, FS 360 C-E Z, FS 410 C-E, FS 410 C-E	12	1
1121 121 4801	Benennung: Pumpenmembrane Ausführungsart: FS 360 C-E, FS 360 C-E Z, FS 410 C-E, FS 410 C-E	13	1
4147 129 0904	Benennung: Dichtung Ausführungsart: FS 360 C-E, FS 360 C-E Z, FS 410 C-E, FS 410 C-E	14	1
1143 120 2600	Benennung: Pumpendeckel Ausführungsart: FS 360 C-E, FS 360 C-E Z, FS 410 C-E, FS 410 C-E	15	1
1114 122 7100	Benennung: Schraube Ausführungsart: FS 360 C-E, FS 360 C-E Z, FS 410 C-E, FS 410 C-E	16	1
4147 121 3500	Benennung: Drosselhebel Ausführungsart: FS 360 C-E, FS 360 C-E Z, FS 410 C-E, FS 410 C-E	17	1
1121 122 7102	Benennung: Halbrundschraube Ausführungsart: FS 360 C-E, FS 360 C-E Z, FS 410 C-E, FS 410 C-E	18	1
4147 122 3200	Benennung: Schenkelfeder Ausführungsart: FS 360 C-E, FS 360 C-E Z, FS 410 C-E, FS 410 C-E	19	1
1117 122 9000	Benennung: Sicherungsscheibe Ausführungsart: FS 360 C-E, FS 360 C-E Z, FS 410 C-E, FS 410 C-E	20	1
4147 122 6200	Benennung: Leerlaufanschlagschraube Ausführungsart: FS 360 C-E, FS 360 C-E Z, FS 410 C-E, FS 410 C-E	21	1
1122 121 7700	Benennung: Klemmstück Ausführungsart: FS 360 C-E, FS 360 C-E Z, FS 410 C-E, FS 410 C-E	22	1
4147 122 6700	Benennung: Hauptstellschraube Ausführungsart: FS 360 C-E, FS 360 C-E Z, FS 410 C-E, FS 410 C-E	23	1
4147 122 6800	Benennung: Leerlaufstellschraube Ausführungsart: FS 360 C-E, FS 360 C-E Z	24	1
4147 122 6801	Benennung: Leerlaufstellschraube Ausführungsart: FS 410 C-E, FS 410 C-E K, FS 410 C-E KZ, FS 410 C	25	1
4147 121 6602	Benennung: Hebel Ausführungsart: FS 360 C-E, FS 360 C-E Z, FS 410 C-E, FS 410 C-E	26	1
4147 121 6600	Benennung: * Hebel Ausführungsart: FS 360 C-E, FS 360 C-E Z, FS 410 C-E, FS 410 C-E TI: (02.2014) ,(14.2013)	27	1

Postfast spareparts

Freischneider / Freischneider / FS 360 C, 410 C > ab 2011
Stückliste (8/18): H - Vergaser WTF-10, WTF-11, WTF-5, WTF-6

Art.Nr.	Artikel	Bild-Nr.	Stk-Zahl
4147 007 1700	Benennung: Satz Vergaserteile		1

Joist Sparepart

Freischneider / Freischneider / FS 360 C, 410 C > ab 2011
Stückliste (8/18): H - Vergaser WTF-10, WTF-11, WTF-5, WTF-6

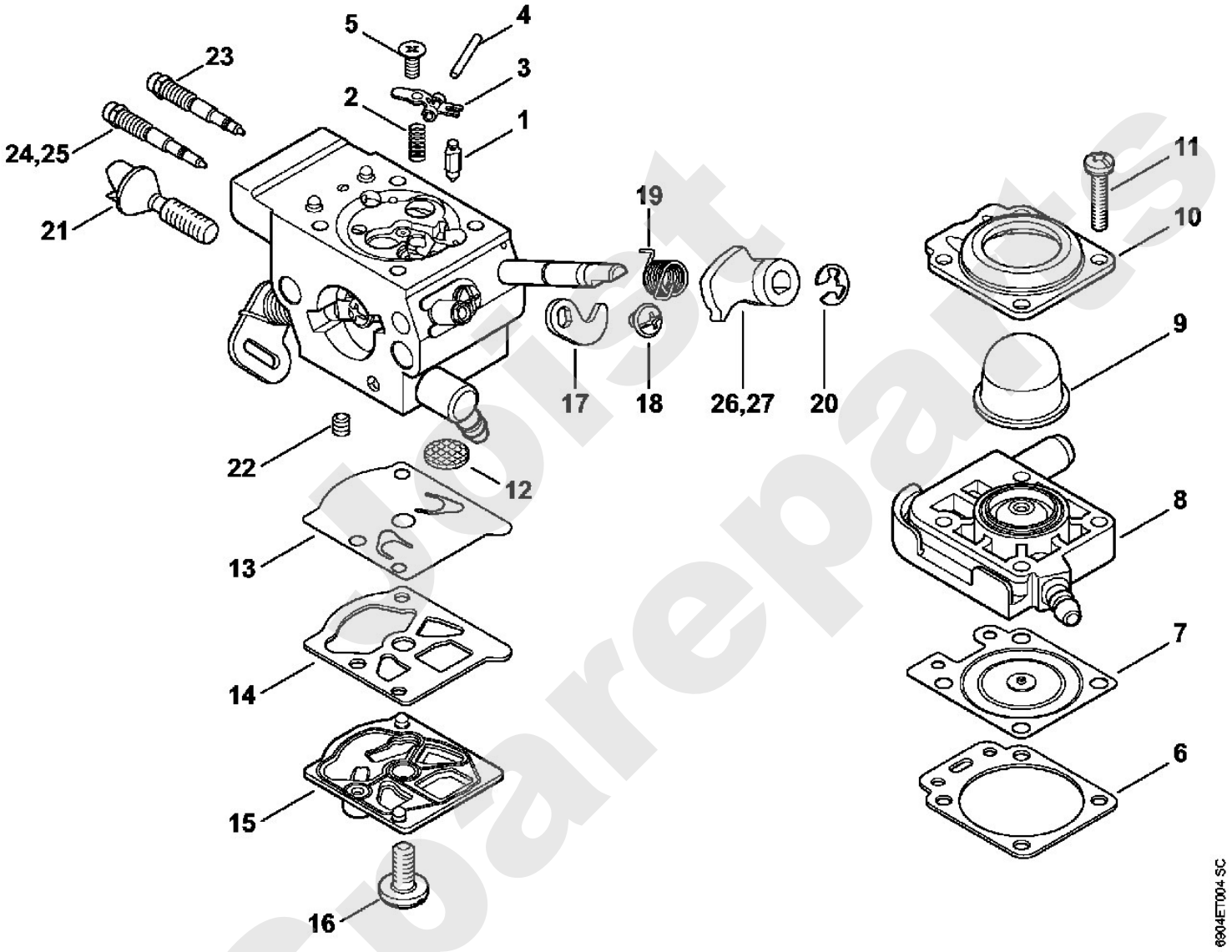

Horst Sparepart

Freischneider / Freischneider / FS 360 C, 410 C > ab 2011
Stückliste (9/18): J - Zündanlage

Art.Nr.	Artikel	Bild-Nr.	Stk-Zahl
4147 400 1313	Benennung: Zündmodul Ausführungsart: FS 360 C-E, FS 360 C-E Z, FS 410 C-E, FS 410 C-E	1	1
4147 400 4716	Benennung: Steuergerät Ausführungsart: FS 360 C-EM, FS 360 C-EM Z	2	1
4147 400 4715	Benennung: Steuergerät Ausführungsart: FS 410 C-EM, FS 410 C-EM K, FS 410 C-EM KZ, FS 41	3	1
4147 400 4717	Benennung: Steuergerät (C)	4	1
0000 998 0604	Benennung: Schenkelfeder	4	1
0000 405 1005	Benennung: Zündleitungsstecker	5	1
4241 405 8000	Benennung: * Isolierstück Bis. Masch. Nr.: 178262347 TI: (02.2014) ,(14.2013)	6	1
9291 021 0100	Benennung: Scheibe DIN125-A4,3	7	2
9075 478 3019	Benennung: Schraube IS-D4x18	8	2
4147 400 1200	Benennung: Schwungrad TI: (25.2005)	9	1
0000 955 0802	Benennung: Bundmutter M8x1	10	1
4147 430 1003	Benennung: Schaltgerät Ausführungsart: FS 360 C-EM, FS 360 C-EM Z, FS 410 C-EM, FS 410 C	11	1
9076 478 0210	Benennung: Schraube A2,5x16 Ausführungsart: FS 360 C-EM, FS 360 C-EM Z, FS 410 C-EM, FS 410 C	12	1
9074 478 2970	Benennung: Schraube IS-P4x10 Ausführungsart: FS 360 C-EM, FS 360 C-EM Z, FS 410 C-EM, FS 410 C	13	1
4147 440 3003	Benennung: Kabelbaum Ausführungsart: FS 360 C-EM, FS 360 C-EM Z, FS 410 C-EM, FS 410 C	14	1
9022 319 0340	Benennung: Schraube IS-M3x8 Ausführungsart: FS 360 C-EM, FS 360 C-EM Z, FS 410 C-EM, FS 410 C	15	1
4147 448 1205	Benennung: Kabelhalter	16	1
9075 478 4159	Benennung: Schraube IS-D5x24	17	2
9074 478 2970	Benennung: Schraube IS-P4x10	18	1
9074 478 2970	Benennung: Schraube IS-P4x10 Ausführungsart: FS 360 C-EM, FS 360 C-EM Z, FS 410 C-EM, FS 410 C	19	1
4147 448 1202	Benennung: Kabelhalter	20	1
0000 400 7011	Benennung: Zündkerze NGK CMR6H	21	1

Solist Spareparts

Freischneider / Freischneider / FS 360 C, 410 C > ab 2011
Stückliste (9/18): J - Zündanlage

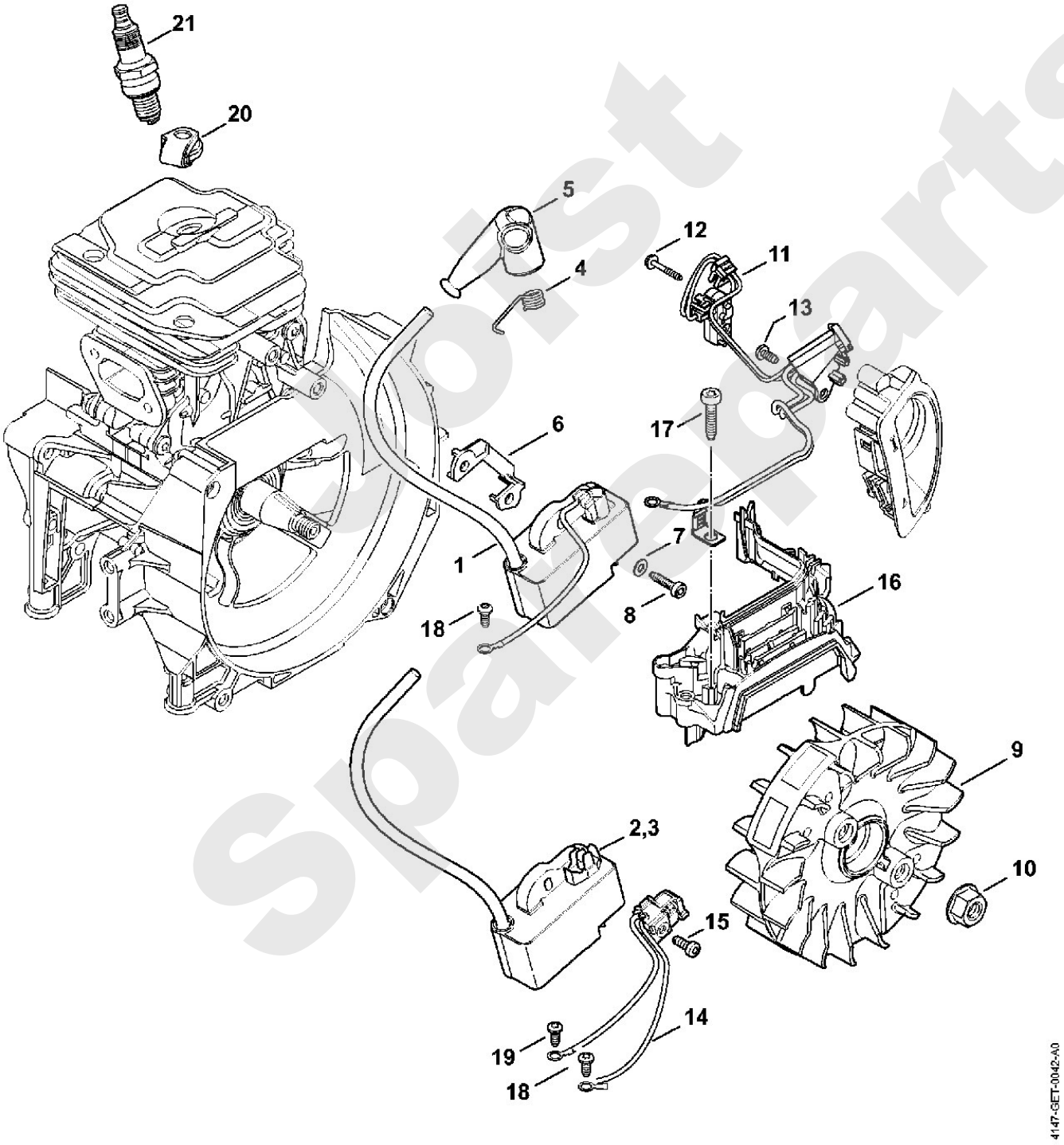

Horst Spareparts

Freischneider / Freischneider / FS 360 C, 410 C > ab 2011
Stückliste (10/18): K - Kupplung, Kupplungsgehäuse

Art.Nr.	Artikel	Bild-Nr.	Stk-Zahl
4147 160 2002	Benennung: Kupplung		1
4147 160 2000	Benennung: Kupplung	1	1
0000 997 5519	Benennung: Zugfeder	2	2
4147 160 3000	Benennung: Abdeckscheibe	3	1
0000 958 1000	Benennung: Scheibe 16x10x0,5	4	2
4128 162 1000	Benennung: Abdeckscheibe	5	1
0000 951 0600	Benennung: Sechskantschraube M6	6	2
4147 160 0615	Benennung: Kupplungsgehäuse	7	1
9503 003 7452	Benennung: Kugellager DIN625-6202-2RS	8	1
9456 621 3860	Benennung: Sicherungsring DIN472-35x1,5	9	1
0000 988 8600	Benennung: Hülse	10	2
4147 160 2902	Benennung: Kupplungstrommel	11	1
9455 621 1520	Benennung: Sicherungsring DIN471-15x1	12	1
9291 021 0140	Benennung: Scheibe DIN125-A6,4	13	1
9075 478 4720	Benennung: Schraube IS-D6x35	14	1
9075 478 4159	Benennung: Schraube IS-D5x24	15	4

Joist Spareparts

Freischneider / Freischneider / FS 360 C, 410 C > ab 2011
Stückliste (10/18): K - Kupplung, Kupplungsgehäuse

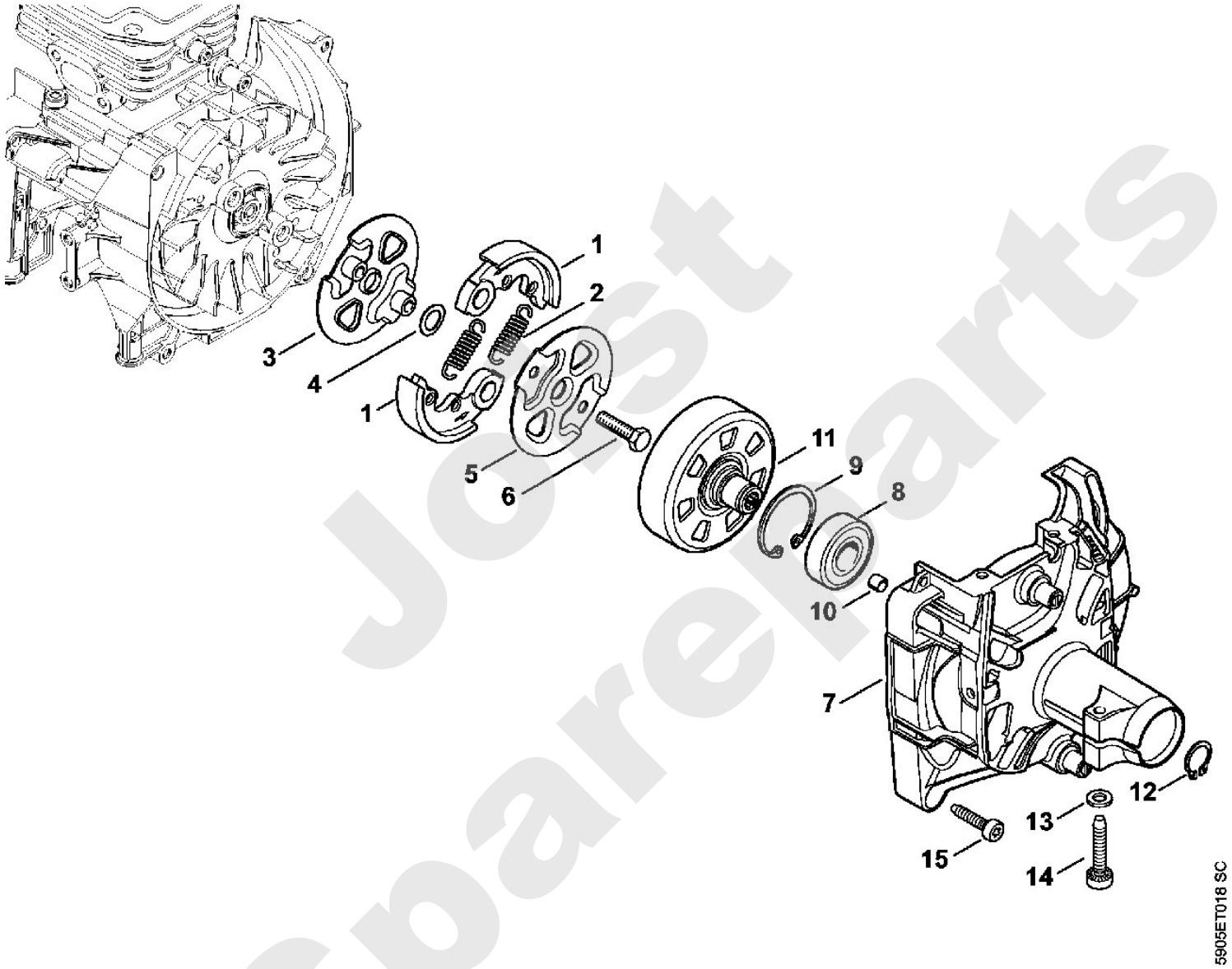

Jost Spareparts

Stihl

Freischneider / Freischneider / FS 360 C, 410 C > ab 2011
Stückliste (11/18): L - AV-System

Art.Nr.	Artikel	Bild-Nr.	Stk-Zahl
4147 790 0906	Benennung: AV-Gehäuse	1	1
4147 790 0903	Benennung: * AV-Gehäuse TI: (006.2016)	2	1
9799 003 0410	Benennung: * Gewindeeinsatz M6x15,4 TI: (006.2016)	3	1
9074 478 4125	Benennung: Schraube IS-5x14	4	1
4147 791 4300	Benennung: Schutz	5	1
9286 620 9821	Benennung: Blechmutter 4,8	6	1
9799 003 0500	Benennung: Gewindeeinsatz M8x16,4	7	1
9286 620 9810	Benennung: * Blechmutter 4,2	8	1
4147 792 9301	Benennung: Gummipuffer	9	2
4147 790 8301	Benennung: AV-Feder	10	1
4147 790 8300	Benennung: AV-Feder	11	1
4128 710 6700	Benennung: Spannschelle	12	1
9022 341 1010	Benennung: Schraube IS-M5x18-10.9	13	1
9417 003 7512	Benennung: Federmutter 4x9,6x1,8	14	2
4147 791 2801	Benennung: Ringpuffer	15	2
4147 791 7600	Benennung: Stütze	16	1
9074 478 4425	Benennung: Schraube IS-P6x19	17	2
0000 997 1701	Benennung: Druckfeder	18	1
9022 341 0980	Benennung: Schraube IS-M5x16-12.9	19	2
4147 791 0901	Benennung: Klemmschale	20	1
4147 791 0904	Benennung: Klemmschale	21	1
4147 790 7503	Benennung: Knebelschraube	22	1
9646 945 0490	Benennung: RDR DIN3770-B7x1,5	23	1
4147 790 4800	Benennung: * Klemmschale TI: (006.2016)	24	1
9211 260 1150	Benennung: * Mutter DIN936-M8x1LH-05 TI: (006.2016)	25	1
9451 621 2925	Benennung: * Zackenring 24x0,5 TI: (006.2016)	26	1
4147 790 7501	Benennung: * Knebelschraube TI: (006.2016)	27	1

Jo's Sparepartes

Freischneider / Freischneider / FS 360 C, 410 C > ab 2011
Stückliste (11/18): L - AV-System

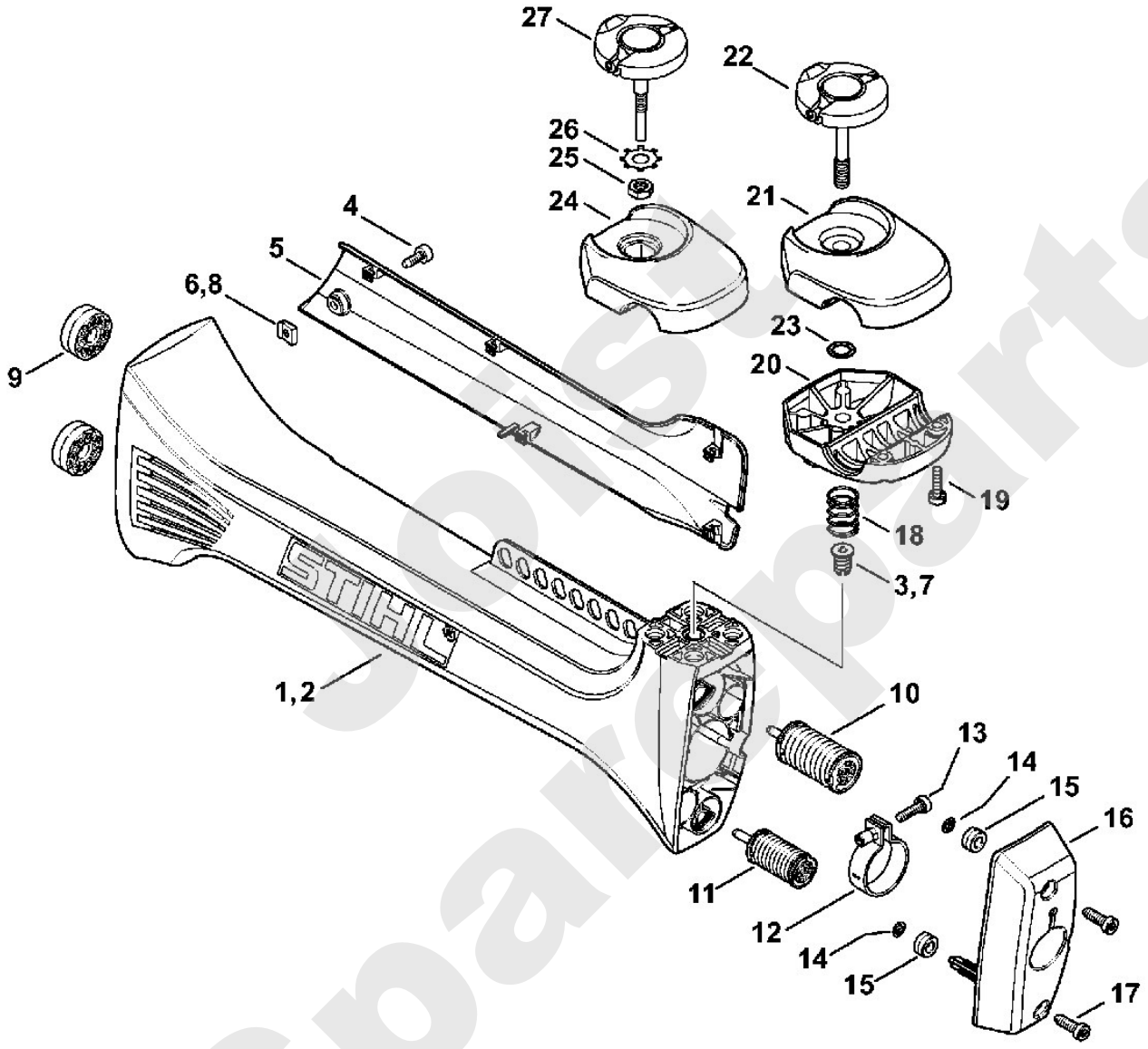

Jetist Spareparts

Freischneider / Freischneider / FS 360 C, 410 C > ab 2011
Stückliste (12/18): M - Schaft

Art.Nr.	Artikel	Bild-Nr.	Stk-Zahl
4147 710 7106	Benennung: Schaft Ø 28 mm x 1,36 m Ausführungsart: FS 410 C-E K, FS 410 C-E KZ, FS 410 C-EM K, FS 41	1	1
4147 710 7105	Benennung: Schaft Ø 28 mm Ausführungsart: FS 360 C-E, FS 360 C-E Z, FS 360 C-EM, FS 360 C-E	2	1
4147 710 7108	Benennung: Schaft Ø 28 mm USA Ausführungsart: FS 360 C-E Z, FS 360 C-EM Z	3	1
4147 710 7107	Benennung: Schaft Ø 28 mm x 1,53 m Ausführungsart: FS 410 C-E L, FS 410 C-EM L	4	1
0000 967 7253	Benennung: Warnhinweis Piktogramm FS Ausführungsart: FS 360 C-E, FS 360 C-E Z, FS 360 C-EM, FS 360 C-E	5	1
9451 621 2933	Benennung: Zackenring 24x0,5	6	1
	Benennung: Lagerrohr 1235 mm (D) Ausführungsart: FS 410 C-E K, FS 410 C-E KZ, FS 410 C-EM K, FS 41	7	1
	Benennung: Lagerrohr 1360 mm (D) Ausführungsart: FS 410 C-E L, FS 410 C-EM L	8	1
	Benennung: Lagerrohr 1420 mm (D) Ausführungsart: FS 410 C-E L, FS 410 C-EM L	9	1
4128 711 7301	Benennung: Lagerrohr 1425 mm (A,B)		1
4148 711 3204	Benennung: Antriebswelle 1,408 m Ausführungsart: FS 410 C-E K, FS 410 C-E KZ, FS 410 C-EM K, FS 41	10	1
4147 711 3205	Benennung: Antriebswelle 1,523 m Ausführungsart: FS 360 C-E, FS 360 C-E Z, FS 360 C-EM, FS 360 C-E	11	1
4147 711 3206	Benennung: Antriebswelle 1,583 m Ausführungsart: FS 410 C-E L, FS 410 C-EM L	12	1
0000 967 7254	Benennung: Warnhinweis Piktogramm FS USA Ausführungsart: FS 360 C-E Z, FS 360 C-EM Z	13	1
0781 120 1109	Benennung: Mehrzweckfett 80 g (B)	14	1
0781 120 1110	Benennung: Mehrzweckfett 225 g (B)	15	1

Joest Spareparts

Freischneider / Freischneider / FS 360 C, 410 C > ab 2011
Stückliste (12/18): M - Schaft

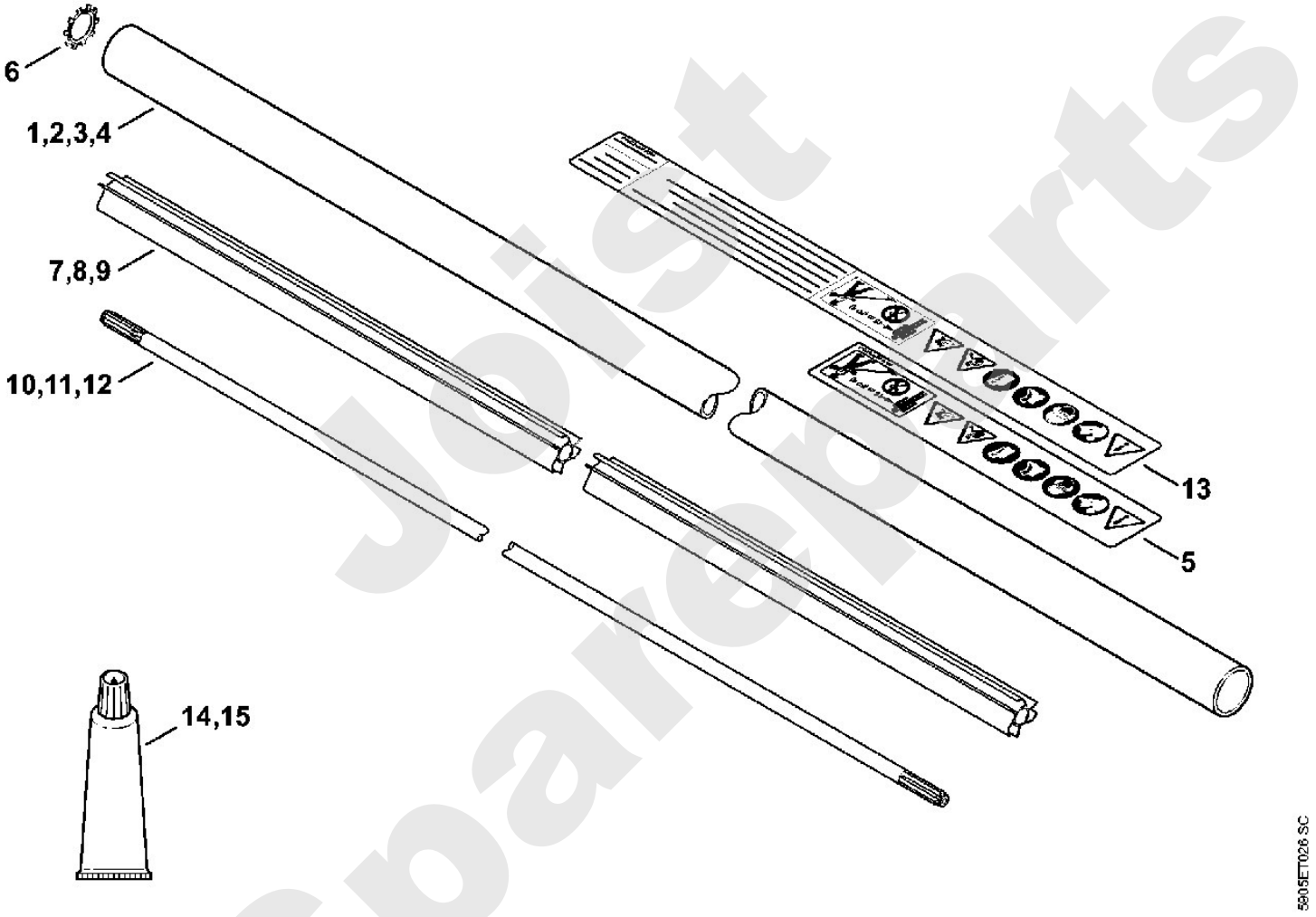

Joist Spareparts

Freischneider / Freischneider / FS 360 C, 410 C > ab 2011
Stückliste (13/18): N - Zweihandgriff

Art.Nr.	Artikel	Bild-Nr.	Stk-Zahl
4147 790 1702	Benennung: Griffrohr Ausführungsart: FS 360 C-E, FS 360 C-E Z, FS 360 C-EM, FS 360 C-E TI: (02.2014) ,(14.2013)	1	1
4147 791 0301	Benennung: Handgriff Ausführungsart: FS 360 C-E, FS 360 C-E Z, FS 360 C-EM, FS 360 C-E TI: (02.2014) ,(14.2013)	2	1
4147 791 1700	Benennung: Griffrohr Ausführungsart: FS 410 C-E K, FS 410 C-E KZ, FS 410 C-EM K, FS 41	3	1
4147 790 0300	Benennung: Handgriff Ausführungsart: FS 410 C-E K, FS 410 C-E KZ, FS 410 C-EM K, FS 41	4	1
4147 790 0300	Benennung: * Handgriff Ausführungsart: FS 360 C-E, FS 360 C-E Z, FS 360 C-EM, FS 360 C-E TI: (02.2014) ,(14.2013)	4	1
4147 791 7500	Benennung: Abdeckung	5	1
9214 320 0700	Benennung: Sicherungsmutter DIN980-V M5-10	6	1
9022 341 1220	Benennung: Schraube IS-M5x48x22-10.9	7	1
4148 790 1303	Benennung: Bedienungsgriff		1
4148 790 0301	Benennung: Handgriff	8	1
4147 442 1600	Benennung: Kontaktfeder	9	1
4147 182 2801	Benennung: Hebel	10	1
4147 182 4502	Benennung: Schenkelfeder	11	1
9371 470 2683	Benennung: Stift DIN7-5m6x28	12	1
4144 180 1501	Benennung: Gashebel	13	1
0000 953 0808	Benennung: Stiftschraube	14	1
4144 182 2801	Benennung: Hebel	15	1
4144 182 4500	Benennung: Schenkelfeder	16	1
4144 182 0800	Benennung: Sperrhebel	17	1
4128 182 4501	Benennung: Schenkelfeder	18	1
9074 478 3025	Benennung: Schraube IS-P4x16	19	3
9022 341 1220	Benennung: Schraube IS-M5x48x22-10.9	20	1
9214 320 0700	Benennung: Sicherungsmutter DIN980-V M5-10	21	1
4147 180 1100	Benennung: Gaszug	22	1
4147 790 9102	Benennung: Handschutz (B) Ausführungsart: FS 360 C-E, FS 360 C-E Z, FS 360 C-EM, FS 360 C-E		1
4147 790 9100	Benennung: Handschutz (B) Ausführungsart: FS 360 C-E, FS 360 C-E Z, FS 360 C-EM, FS 360 C-E	23	1
4147 790 9101	Benennung: Handschutz (B) Ausführungsart: FS 360 C-E, FS 360 C-E Z, FS 360 C-EM, FS 360 C-E	24	1
9771 021 2245	Benennung: Schlauchschelle (B) Ausführungsart: FS 360 C-E, FS 360 C-E Z, FS 360 C-EM, FS 360 C-E	25	2
	Benennung: Klettverschluss (B,D) Ausführungsart: FS 360 C-E, FS 360 C-E Z, FS 360 C-EM, FS 360 C-E	26	2
4147 790 5001	Benennung: Klettverschluss 10 Stück (B) Ausführungsart: FS 360 C-E, FS 360 C-E Z, FS 360 C-EM, FS 360 C-E		1

spoist sparepart

Freischneider / Freischneider / FS 360 C, 410 C > ab 2011
Stückliste (13/18): N - Zweihandgriff

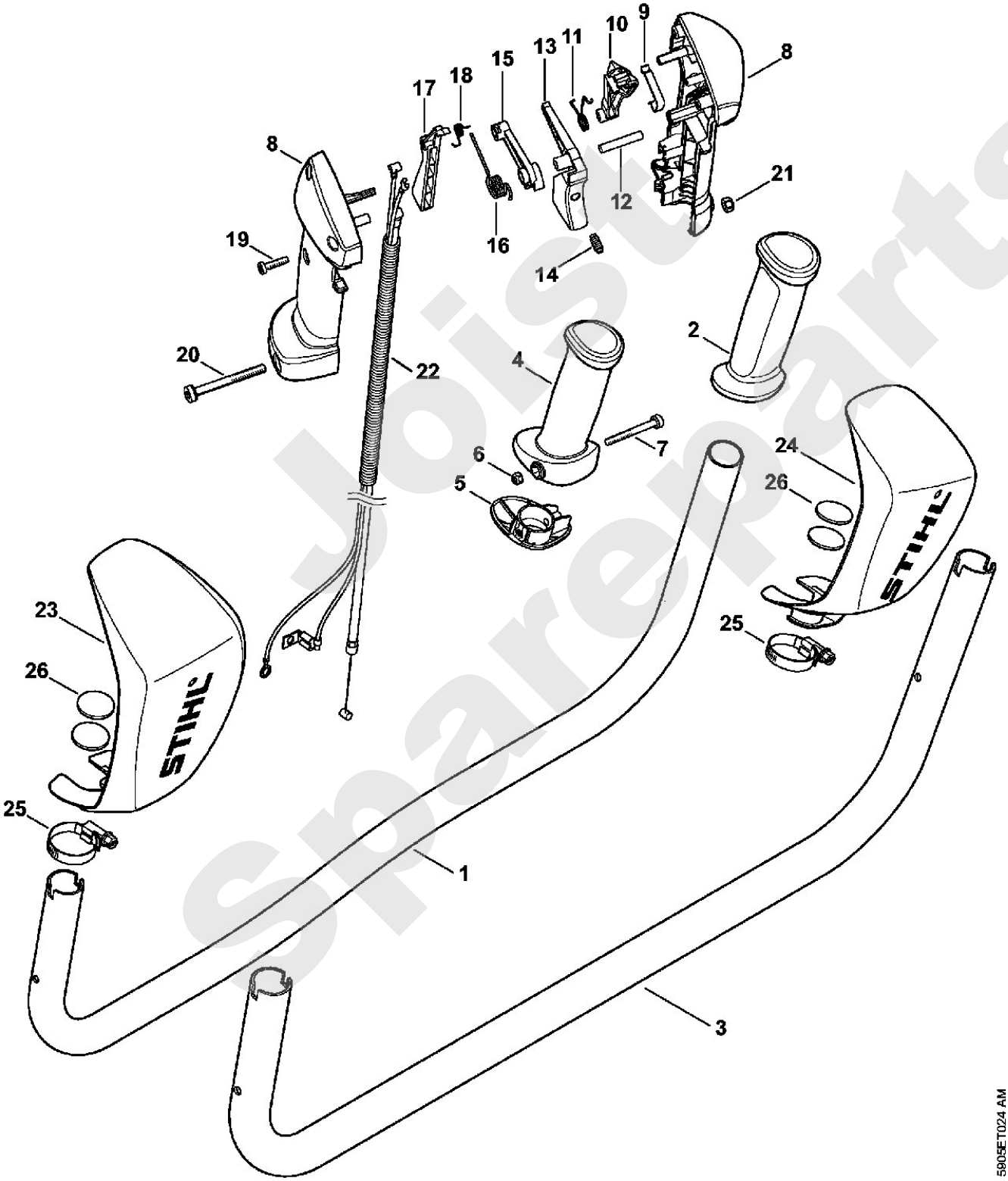

Joist Spareparts

Freischneider / Freischneider / FS 360 C, 410 C > ab 2011
Stückliste (14/18): O - Getriebe

Art.Nr.	Artikel	Bild-Nr.	Stk-Zahl
4147 640 0104	Benennung: Getriebe Ausführungsart: FS 360 C-E, FS 360 C-E Z, FS 360 C-EM, FS 360 C-E	1	1
4147 640 0112	Benennung: Getriebe Ausführungsart: FS 410 C-E K, FS 410 C-E KZ, FS 410 C-EM K, FS 41	2	1
4147 641 0300	Benennung: Getriebegehäuse Ausführungsart: FS 360 C-E, FS 360 C-E Z, FS 360 C-EM, FS 360 C-E	3	1
4147 640 7302	Benennung: Ritzelsatz Ausführungsart: FS 360 C-E, FS 360 C-E Z, FS 360 C-EM, FS 360 C-E	4	1
4147 642 9500	Benennung: Schleuderscheibe	5	1
4147 641 0310	Benennung: Getriebegehäuse Ausführungsart: FS 410 C-E K, FS 410 C-E KZ, FS 410 C-EM K, FS 41	6	1
4147 640 7303	Benennung: Ritzelsatz Ausführungsart: FS 410 C-E K, FS 410 C-E KZ, FS 410 C-EM K, FS 41	7	1
9503 003 0103	Benennung: Kugellager DIN625-6000	8	1
9503 003 7450	Benennung: Rillenkugellager DIN625-6202-2RS	9	1
9503 003 5160	Benennung: Kugellager DIN625-6001-2Z	10	2
4147 642 8501	Benennung: Distanzhülse Ausführungsart: FS 360 C-E, FS 360 C-E Z, FS 360 C-EM, FS 360 C-E	11	1
9455 021 1131	Benennung: Sicherungsring JIS B2804-12x1	12	1
0000 953 1001	Benennung: Stiftschraube M6	13	1
4147 641 0800	Benennung: Sicherungsstopfen	14	1
4128 717 2704	Benennung: Schutzring Ausführungsart: FS 360 C-E, FS 360 C-E Z, FS 360 C-EM, FS 360 C-E	15	1
9022 399 0950	Benennung: Schraube IS-M5x10-10.9	16	3
0000 790 6105	Benennung: Kombischraube M6	17	1
4147 642 8511	Benennung: Distanzhülse Ausführungsart: FS 410 C-E K, FS 410 C-E KZ, FS 410 C-EM K, FS 41	18	1
4147 717 2701	Benennung: Schutzring Ausführungsart: FS 410 C-E K, FS 410 C-E KZ, FS 410 C-EM K, FS 41	19	1
4147 710 3800	Benennung: Druckteller	20	1
4119 717 2800	Benennung: Schutzscheibe Ausführungsart: FS 360 C-E, FS 360 C-E Z, FS 360 C-EM, FS 360 C-E	21	1
4128 713 1600	Benennung: Druckscheibe	22	1
4119 713 3100	Benennung: Laufteller Ausführungsart: FS 360 C-E, FS 360 C-E Z, FS 360 C-EM, FS 360 C-E	23	1
4119 642 7600	Benennung: Bundsichermutter M12x1,5 links	24	1
4116 713 3100	Benennung: Laufteller Ausführungsart: FS 410 C-E K, FS 410 C-E KZ, FS 410 C-EM K, FS 41	25	1
4116 717 2702	Benennung: Schutzring (B) Ausführungsart: FS 410 C-E K, FS 410 C-E KZ, FS 410 C-EM K, FS 41	26	1
0781 120 1117	Benennung: Getriebefett 80 g (B)	27	1
0781 120 1118	Benennung: Getriebefett 225 g (B)	28	1

Spareparts

Freischneider / Freischneider / FS 360 C, 410 C > ab 2011
Stückliste (14/18): O - Getriebe

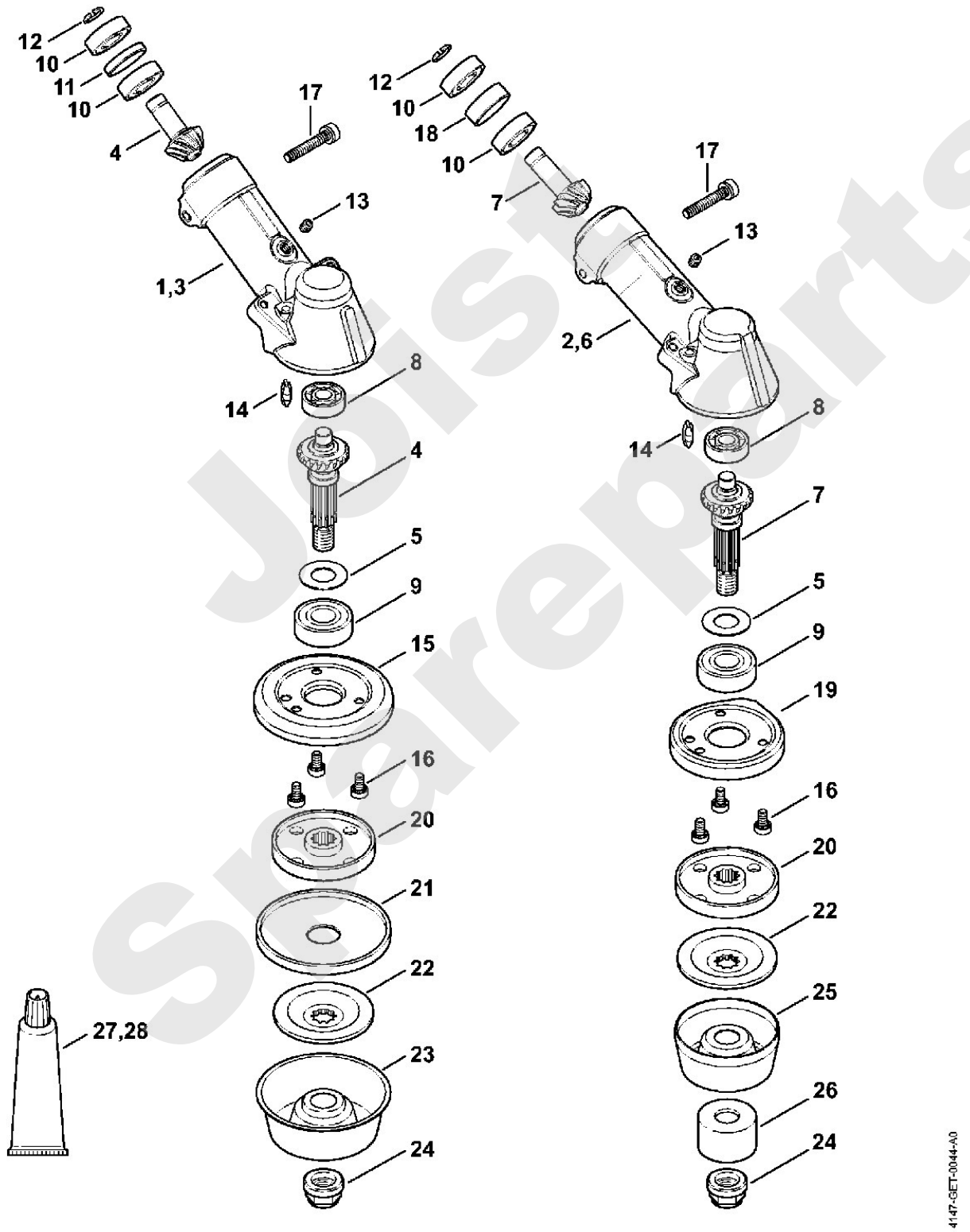

Joist Spareparts

Freischneider / Freischneider / FS 360 C, 410 C > ab 2011
Stückliste (15/18): P - Schutz

Art.Nr.	Artikel	Bild-Nr.	Stk-Zahl
4147 710 8100	Benennung: Schutz Ausführungsart: FS 360 C-E, FS 360 C-E Z, FS 360 C-EM, FS 360 C-E	1	1
4147 710 8110	Benennung: Schutz	2	1
0000 007 1044	Benennung: Satz Schrauben 10 Stück	2	1
4133 713 4110	Benennung: Ablängmesser Ausführungsart: FS 360 C-E, FS 360 C-E Z, FS 360 C-EM, FS 360 C-E	3	1
9074 478 4405	Benennung: Schraube IS-P6x14 Ausführungsart: FS 360 C-E, FS 360 C-E Z, FS 360 C-EM, FS 360 C-E	4	1
4147 710 8101	Benennung: Schutz Ausführungsart: FS 360 C-E, FS 360 C-E Z, FS 410 C-E, FS 410 C-E	5	1
4147 713 4700	Benennung: Ablängmesser	6	1
4147 007 1017	Benennung: Satz Schutz (B) Ausführungsart: FS 410 C-E K, FS 410 C-E KZ	6	1
4147 710 8106	Benennung: Schutz (B) Ausführungsart: FS 410 C-E K, FS 410 C-E KZ	7	1
4147 710 8102	Benennung: Schutz Ausführungsart: FS 360 C-E, FS 360 C-E Z, FS 410 C-E, FS 410 C-E	8	1
0000 007 1043	Benennung: Satz Schrauben 10 Stück Ausführungsart: FS 360 C-E, FS 360 C-E Z, FS 360 C-EM, FS 360 C-E	9	1
4147 710 8210	Benennung: Anschlag Ø 200 mm Ausführungsart: FS 410 C-E K, FS 410 C-E KZ, FS 410 C-EM K, FS 41	10	1
4147 710 8211	Benennung: Anschlag Ø 225 mm Ausführungsart: FS 410 C-E K, FS 410 C-E KZ, FS 410 C-EM K, FS 41	11	1
4147 710 8200	Benennung: Anschlag Ø 200 mm Ausführungsart: FS 360 C-E, FS 360 C-E Z, FS 360 C-EM, FS 360 C-E	12	1
4147 710 8201	Benennung: Anschlag Ø 225 mm Ausführungsart: FS 360 C-E, FS 360 C-E Z, FS 360 C-EM, FS 360 C-E	13	1
4147 710 8108	Benennung: Schutz GB (B) Ausführungsart: FS 360 C-E, FS 360 C-E Z, FS 360 C-EM, FS 360 C-E	14	1
4147 710 8107	Benennung: Schutz (B) Ausführungsart: FS 360 C-E, FS 360 C-E Z, FS 360 C-EM, FS 360 C-E TI: (08.2013)	15	1
0000 951 1112	Benennung: Schraube IS-M5x12 (B) Ausführungsart: FS 360 C-E, FS 360 C-E Z, FS 360 C-EM, FS 360 C-E	16	4
9309 021 0110	Benennung: Scheibe DIN7349-5,3 (B) Ausführungsart: FS 360 C-E, FS 360 C-E Z, FS 360 C-EM, FS 360 C-E	17	4
9216 263 0700	Benennung: Mutter DIN6927-M5-10 (B) Ausführungsart: FS 360 C-E, FS 360 C-E Z, FS 360 C-EM, FS 360 C-E	18	4

Spareparts

Freischneider / Freischneider / FS 360 C, 410 C > ab 2011
Stückliste (15/18): P - Schutz

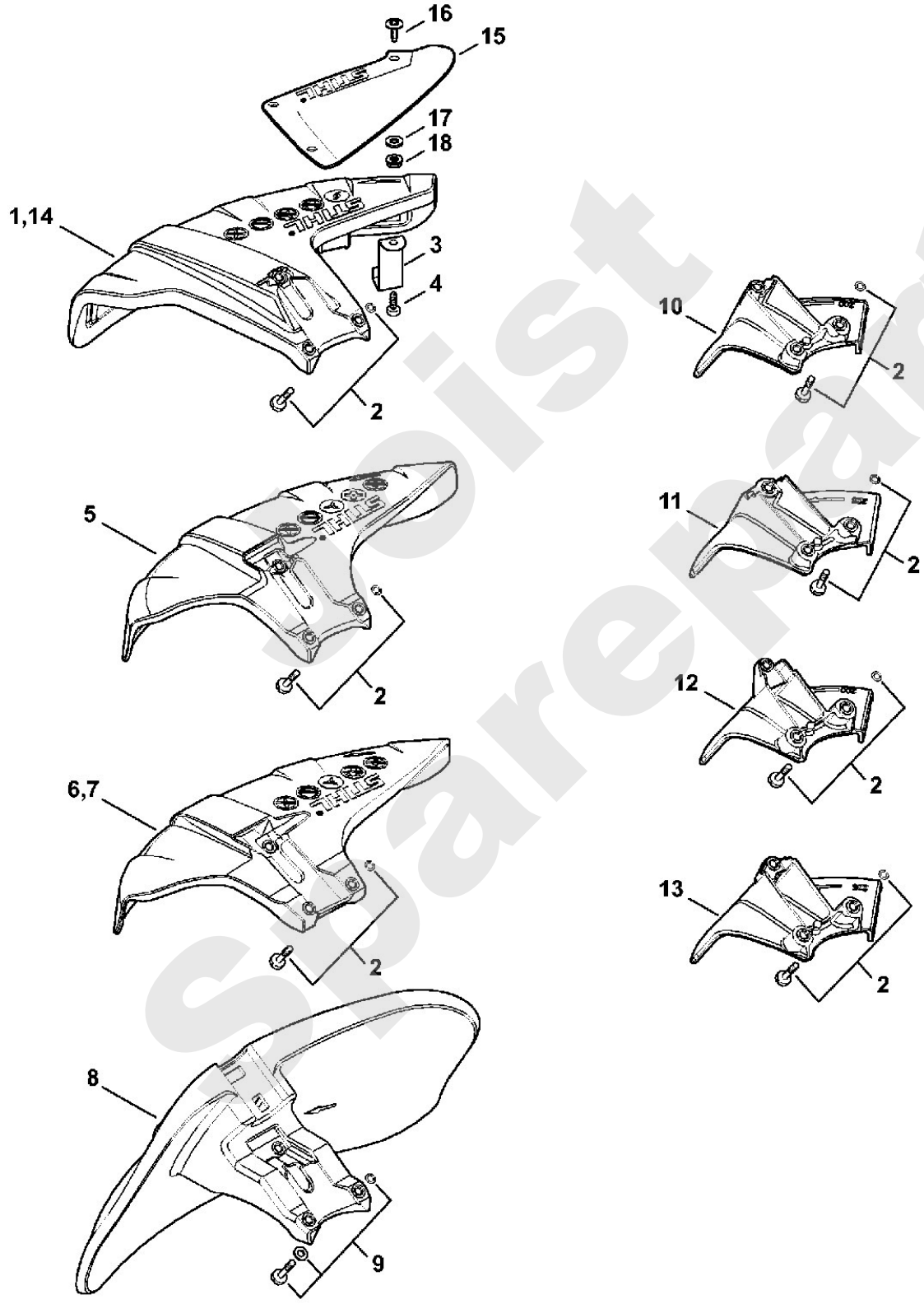

Spare parts

Freischneider / Freischneider / FS 360 C, 410 C > ab 2011
Stückliste (16/18): Q - Transportschutz

Art.Nr.	Artikel	Bild-Nr.	Stk-Zahl
4116 790 3901	Benennung: Transportschutz Ø 350	1	1
4116 792 4300	Benennung: Spannbügel	2	1
4119 790 3901	Benennung: Transportschutz Ø 225	3	1
4119 792 4300	Benennung: Spannbügel	4	1
4119 790 3906	Benennung: Transportschutz Ø 260	5	1
4119 792 4305	Benennung: Spannbügel	6	1

Joist Sparepart

Freischneider / Freischneider / FS 360 C, 410 C > ab 2011
Stückliste (16/18): Q - Transportschutz

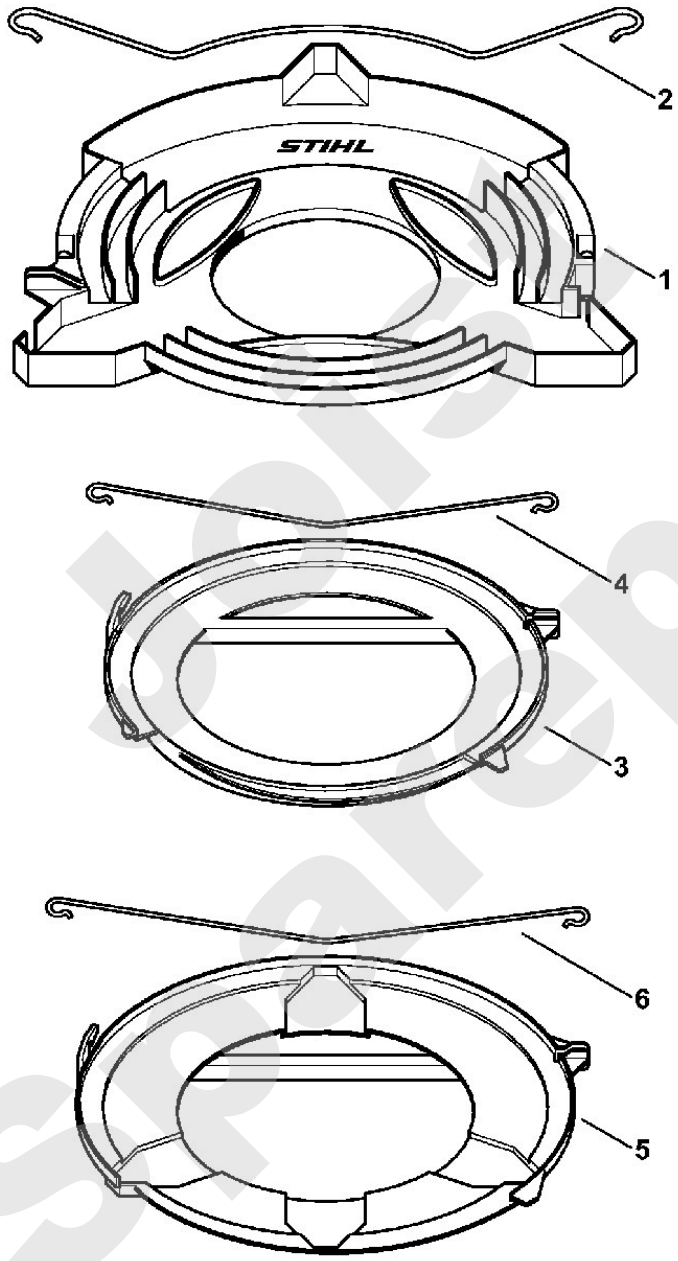

392ET101 SC

Spareparts

Freischneider / Freischneider / FS 360 C, 410 C > ab 2011
Stückliste (17/18): R - Werkzeuge, Doppelschultergurt

Art.Nr.	Artikel	Bild-Nr.	Stk-Zahl
4180 890 3400	Benennung: Kombischlüssel	1	1
4130 893 7800	Benennung: Steckdorn	2	1
0000 890 2300	Benennung: Schraubendreher	3	1
0000 890 2305	Benennung: Schraubendreher nur in Brasilien erhältlich	4	1
0000 891 0810	Benennung: Werkzeugtasche (B)	4	1
0000 884 0307	Benennung: Schutzbrille	5	1
4147 710 9002	Benennung: Universalgurt ADVANCE Ausführungsart: FS 360 C-E, FS 360 C-E Z, FS 360 C-EM, FS 360 C-E	6	1
4147 710 9004	Benennung: Universalgurt ADVANCE XXL (B) Ausführungsart: FS 360 C-E, FS 360 C-E Z, FS 360 C-EM, FS 360 C-E	7	1
4134 710 6401	Benennung: Schloss Ausführungsart: FS 360 C-E, FS 360 C-E Z, FS 360 C-EM, FS 360 C-E	8	1
4147 740 2500	Benennung: Anlagepolster Universal Ausführungsart: FS 360 C-E, FS 360 C-E Z, FS 360 C-EM, FS 360 C-E	9	1
4147 710 6900	Benennung: Karabinerhaken	10	1
4147 710 9003	Benennung: Forstgurt ADVANCE Ausführungsart: FS 410 C-E K, FS 410 C-E KZ, FS 410 C-EM K, FS 41	11	1
4147 710 9009	Benennung: Forstgurt ADVANCE XXL (B) Ausführungsart: FS 410 C-E K, FS 410 C-E KZ, FS 410 C-EM K, FS 41	12	1
4147 710 6402	Benennung: Schloss mit Riemen Ausführungsart: FS 410 C-E K, FS 410 C-E KZ, FS 410 C-EM K, FS 41	13	1
4147 740 2501	Benennung: Anlagepolster Forst Ausführungsart: FS 410 C-E K, FS 410 C-E KZ, FS 410 C-EM K, FS 41	14	1
4147 710 9014	Benennung: Universalgurt ADVANCE PLUS Ausführungsart: FS 360 C-E, FS 360 C-E Z, FS 360 C-EM, FS 360 C-E	15	1
4147 710 9015	Benennung: Forstgurt ADVANCE PLUS Ausführungsart: FS 410 C-E K, FS 410 C-E KZ, FS 410 C-EM K, FS 41	16	1
4147 740 2502	Benennung: Anlagepolster	17	1
0000 790 7700	Benennung: Brustgurt (B) Ausführungsart: FS 360 C-E, FS 360 C-E Z, FS 360 C-EM, FS 360 C-E	18	1
4147 881 5700	Benennung: Werkzeugrucksack (B)	19	1

Just Spareparts

Freischneider / Freischneider / FS 360 C, 410 C > ab 2011
Stückliste (17/18): R - Werkzeuge, Doppelschultergurt

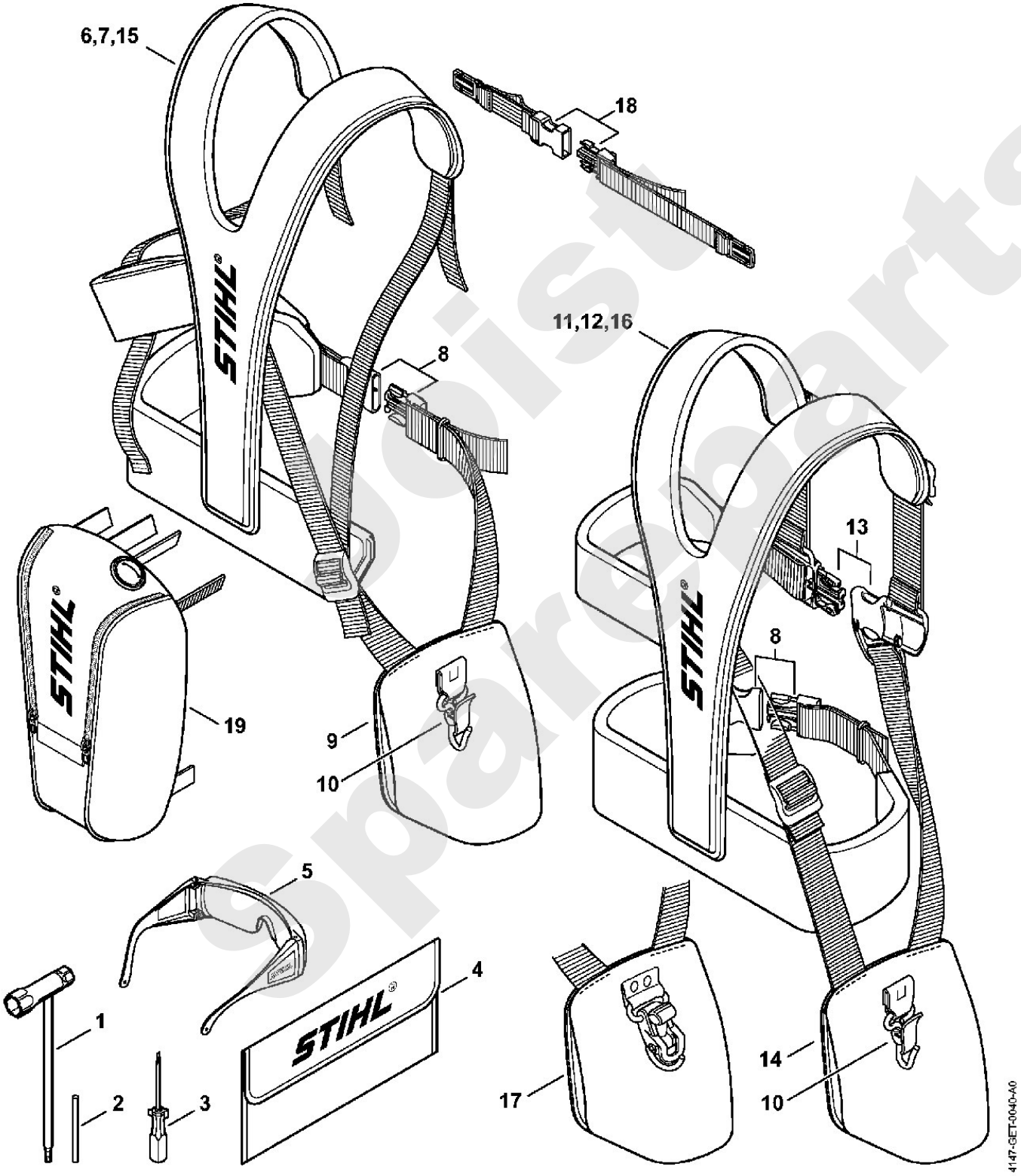

Spareparts

Freischneider / Freischneider / FS 360 C, 410 C > ab 2011
Stückliste (18/18): S - Maschinennummer

Art.Nr.	Artikel	Bild-Nr.	Stk-Zahl
	Benennung: Position der Maschinennummer	1	1

Joist Sparepart

Freischneider / Freischneider / FS 360 C, 410 C > ab 2011
Stückliste (18/18): S - Maschinennummer

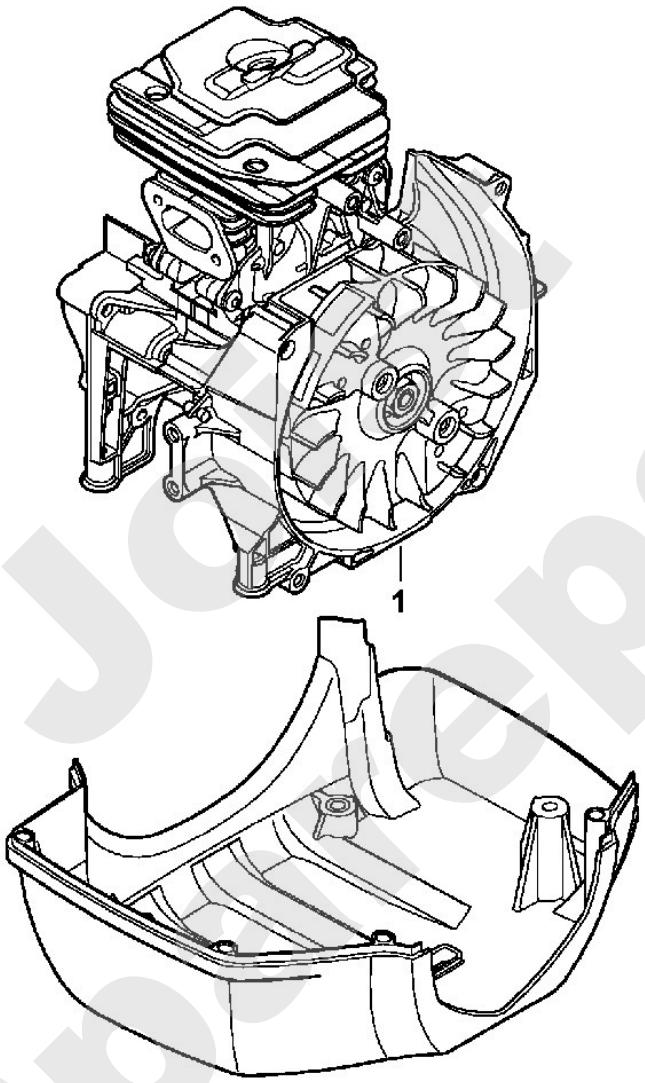

Joe's Spareparts