Stihl

Freischneider / Freischneider / FS 353
Stückliste (1/5): A - Kupplungsgehäuse, Stützrohr

Art.Nr.	Artikel	Bild-Nr.	Stk-Zahl
4108 161 0500	Benennung: Kupplungsgehäuse	1	1
0000 967 1512	Benennung: Typenschild FS 353 AV (C)	2	1
0000 974 1000	Benennung: Halbrundniet 3x6	3	2
9456 621 3860	Benennung: Sicherungsring DIN472-35x1,5	4	1
4108 711 3001	Benennung: Antriebszapfen	5	1
9455 621 3110	Benennung: Sicherungsring DIN471-28x1,5	6	1
9503 003 7650	Benennung: Kugellager DIN625-6204-2RS	7	1
9455 621 2150	Benennung: Sicherungsring DIN471-20x1,2	8	1
9456 621 4910	Benennung: Sicherungsring DIN472-47x1,75	9	1
0000 963 1011	Benennung: Buchse	10	1
4104 161 9500	Benennung: Einlage	11	1
9291 021 0180	Benennung: Scheibe DIN125-A8,4	12	1
9037 319 1860	Benennung: Zylinderschraube DIN7984-M8x30-8.8	13	1
4110 791 0700	Benennung: Distanzblech	14	1
4110 710 7101	Benennung: Schaft Ø 35 mm	15	1
4104 711 8200	Benennung: Gummibüchse	16	5
4110 711 8803	Benennung: Buchse	17	5
9513 003 2050	Benennung: Nadelhülse 9x13x12	18	5
4110 710 3201	Benennung: Antriebswelle	19	1
4110 790 9910	Benennung: Ringpuffer	20	1
4108 790 4300	Benennung: Stützrohr	21	1
4110 791 6815	Benennung: Klemmstück	22	1
4110 710 6705	Benennung: Spannschelle	23	1
9037 319 1880	Benennung: Zylinderschraube DIN7984-M8x35-8.8	24	1
9291 021 0140	Benennung: Scheibe DIN125-A6,4	25	8
9045 319 1380	Benennung: Zylinderschraube DIN912-M6x35-8.8	26	2
4110 790 9900	Benennung: Ringpuffer	27	3
9036 341 1320	Benennung: Zylinderschraube DIN912-M6x20-10.9	28	3
9045 319 1260	Benennung: Zylinderschraube DIN912-M6x12-8.8	29	3
4110 791 6800	Benennung: Klemmstück	30	1
9045 319 1370	Benennung: Zylinderschraube DIN912-M6x30-8.8	31	3
4110 791 2715	Benennung: Rohr	32	1
4110 791 2200	Benennung: Gummigriff	33	1
4110 791 6820	Benennung: Klemmstück	34	1
4110 791 2705	Benennung: Rohr	35	1
4110 791 2205	Benennung: Gummigriff	36	1
4110 791 2710	Benennung: Rohr	37	1
0000 998 1106	Benennung: Schenkelfeder	38	1
4110 182 1000	Benennung: Gashebel	39	1
4110 711 8800	Benennung: Lagerbüchse	40	1
4110 716 9300	Benennung: Ring	41	1
4108 180 1800	Benennung: Gasbetätigung	42	1
9455 621 0570	Benennung: Sicherungsring DIN471-8x0,8	43	1
4108 120 8300	Benennung: Hebel	44	1
9291 021 0100	Benennung: Scheibe DIN125-A4,3	45	1
9214 320 0600	Benennung: Sicherungsmutter DIN980-V M4-8	46	1
4104 162 3100	Benennung: Kupplungsstück 0.404"	47	1
9291 021 0140	Benennung: Scheibe DIN125-A6,4	48	2
9045 319 1370	Benennung: Zylinderschraube DIN912-M6x30-8.8	49	2
4104 353 9100	Benennung: Stutzen	50	1
4104 359 0700	Benennung: Dichtung	51	3
9645 948 4050	Benennung: RDR A 36x3-NBR F78	52	1
4108 140 7100	Benennung: Schutzhaube (A)		1
9091 216 0960	Benennung: Flachkopfschraube DIN921-M5x12-5.8 (A)		2
9216 261 0700	Benennung: Mutter EN1664-M5-8 (A)		2

Joist Spareparts

Freischneider / Freischneider / FS 353
Stückliste (1/5): A - Kupplungsgehäuse, Stützrohr

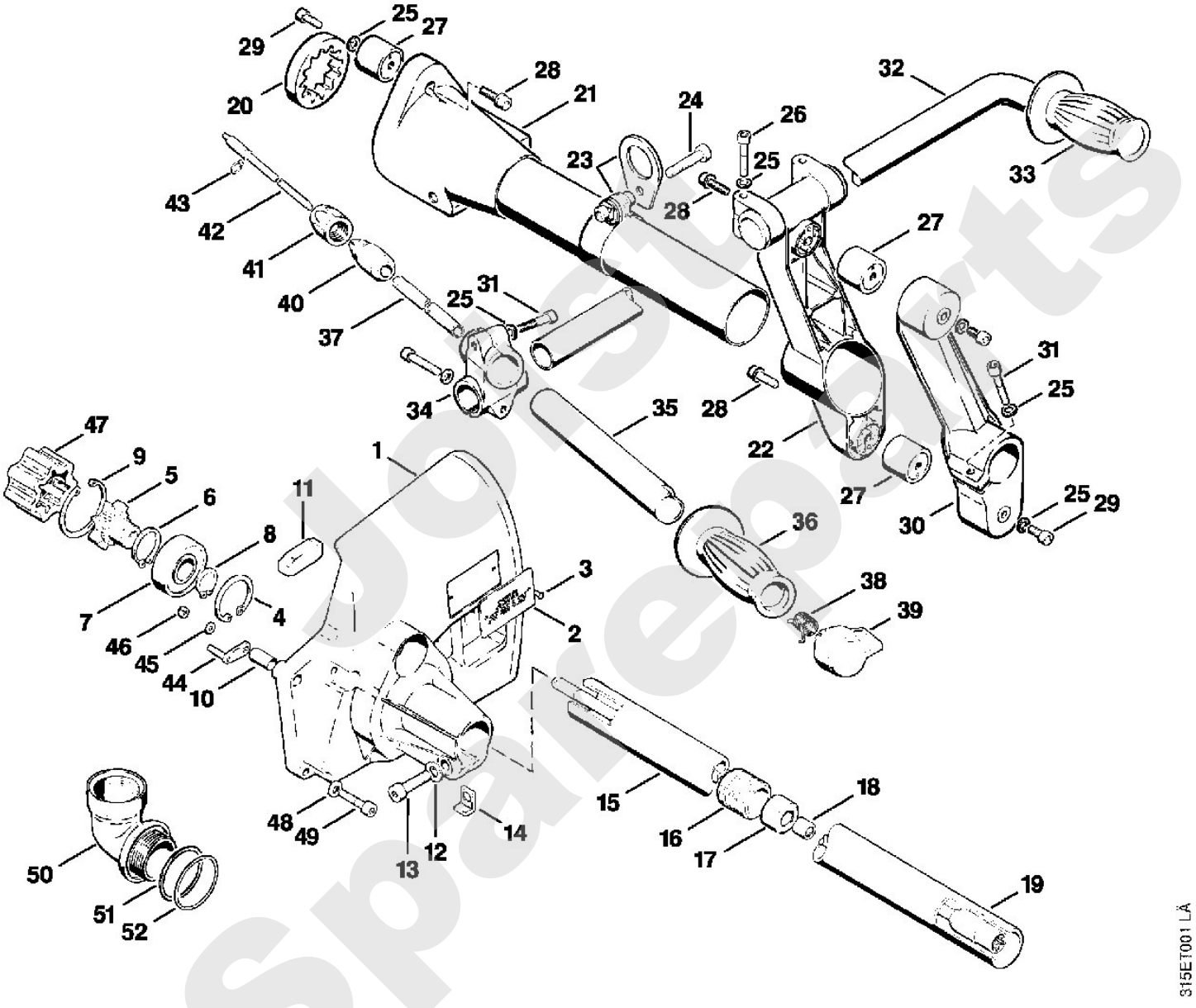

Jopsu Spareparts

Freischneider / Freischneider / FS 353
Stückliste (2/5): B - Kupplungsgehäuse, Stützro (f. ältere Bauar

Art.Nr.	Artikel	Bild-Nr.	Stk-Zahl
4104 711 8200	Benennung: * Gummibüchse Bis. Masch. Nr.: 13142362	1	3
9513 003 4660	Benennung: * Nadelhülse 20x26x16 Bis. Masch. Nr.: 13142362	2	3
4110 710 3390	Benennung: * Antriebsrohr Bis. Masch. Nr.: 13142362	3	1

Joist Spareparts

Freischneider / Freischneider / FS 353
Stückliste (2/5): B - Kupplungsgehäuse, Stützro (f. ältere Bauar

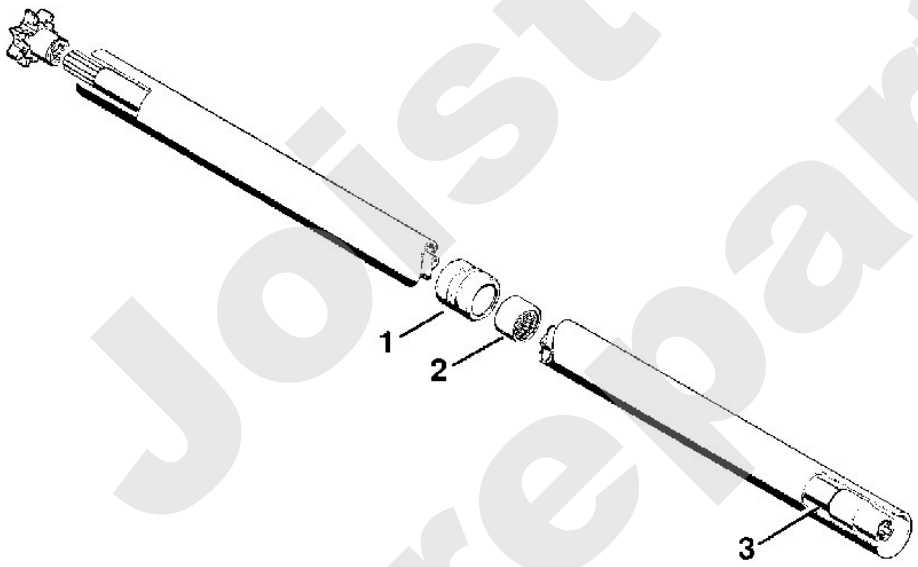

315ET000 SC

Jolist Spareparts

Freischneider / Freischneider / FS 353
Stückliste (3/5): C - Getriebe

Art.Nr.	Artikel	Bild-Nr.	Stk-Zahl
4110 640 0100	Benennung: Getriebe		1
9645 945 1390	Benennung: RDR DIN3770-A14x2,5	1	1
9640 003 2260	Benennung: WDR DIN3760-BS20x42x7	2	1
9470 435 0510	Benennung: Passfeder DIN6885-A4x4x10	3	1
4110 710 3800	Benennung: Druckteller	4	1
4110 717 2800	Benennung: Schutzscheibe	5	1
0000 973 2043	Benennung: Bolzen	6	1
9646 945 0780	Benennung: RDR DIN3770-B9x2,5	7	1
4110 713 1600	Benennung: Druckscheibe	8	1
9214 320 1470	Benennung: Sicherungsmutter V M12x1,5LH	9	1
4104 710 3900	Benennung: Verschlussschraube	10	1
9395 021 0760	Benennung: Splint DIN94-1,6x8	11	1
9291 021 0180	Benennung: Scheibe DIN125-A8,4	12	1
9037 319 1860	Benennung: Zylinderschraube DIN7984-M8x30-8.8	13	1

Joist Spareparts

Freischneider / Freischneider / FS 353
Stückliste (3/5): C - Getriebe

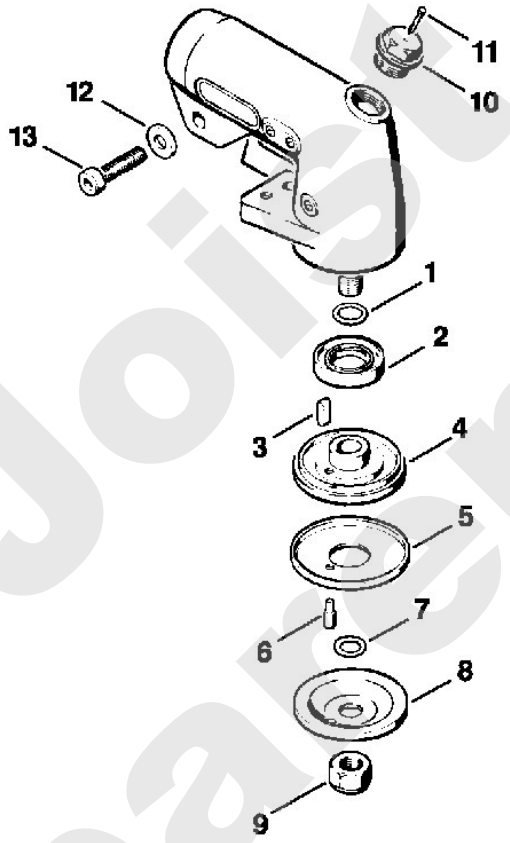

315ET003 LÄ

Joist Spareparts

Freischneider / Freischneider / FS 353
Stückliste (4/5): D - Schutz

Art.Nr.	Artikel	Bild-Nr.	Stk-Zahl
4110 710 8200	Benennung: Anschlag	1	1
9291 021 0140	Benennung: Scheibe DIN125-A6,4	2	3
9045 319 1280	Benennung: Zylinderschraube DIN912-M6x16-8.8	3	3
4110 710 7001	Benennung: Schutzhaube		1
4110 713 2601	Benennung: Schutzhaube	4	1
4110 716 6501	Benennung: Klemmstück	5	1
4110 716 2900	Benennung: Leiste	6	1
9291 021 0140	Benennung: Scheibe DIN125-A6,4	7	2
9045 319 1430	Benennung: Zylinderschraube DIN912-M6x50-8.8	8	2
4110 007 1007	Benennung: Anbausatz Wickelschutz		1
4110 710 2700	Benennung: Wickelschutz	9	1
9291 021 0140	Benennung: Scheibe DIN125-A6,4	10	2
9045 319 1280	Benennung: Zylinderschraube DIN912-M6x16-8.8	11	2
4110 717 2801	Benennung: Schutzscheibe	12	1
4116 790 3901	Benennung: Transportschutz Ø 350	13	1
4116 792 4300	Benennung: Spannbügel	14	1
4000 792 4200	Benennung: * Spannband	40	1

Joist Spareparts

Freischneider / Freischneider / FS 353
Stückliste (4/5): D - Schutz

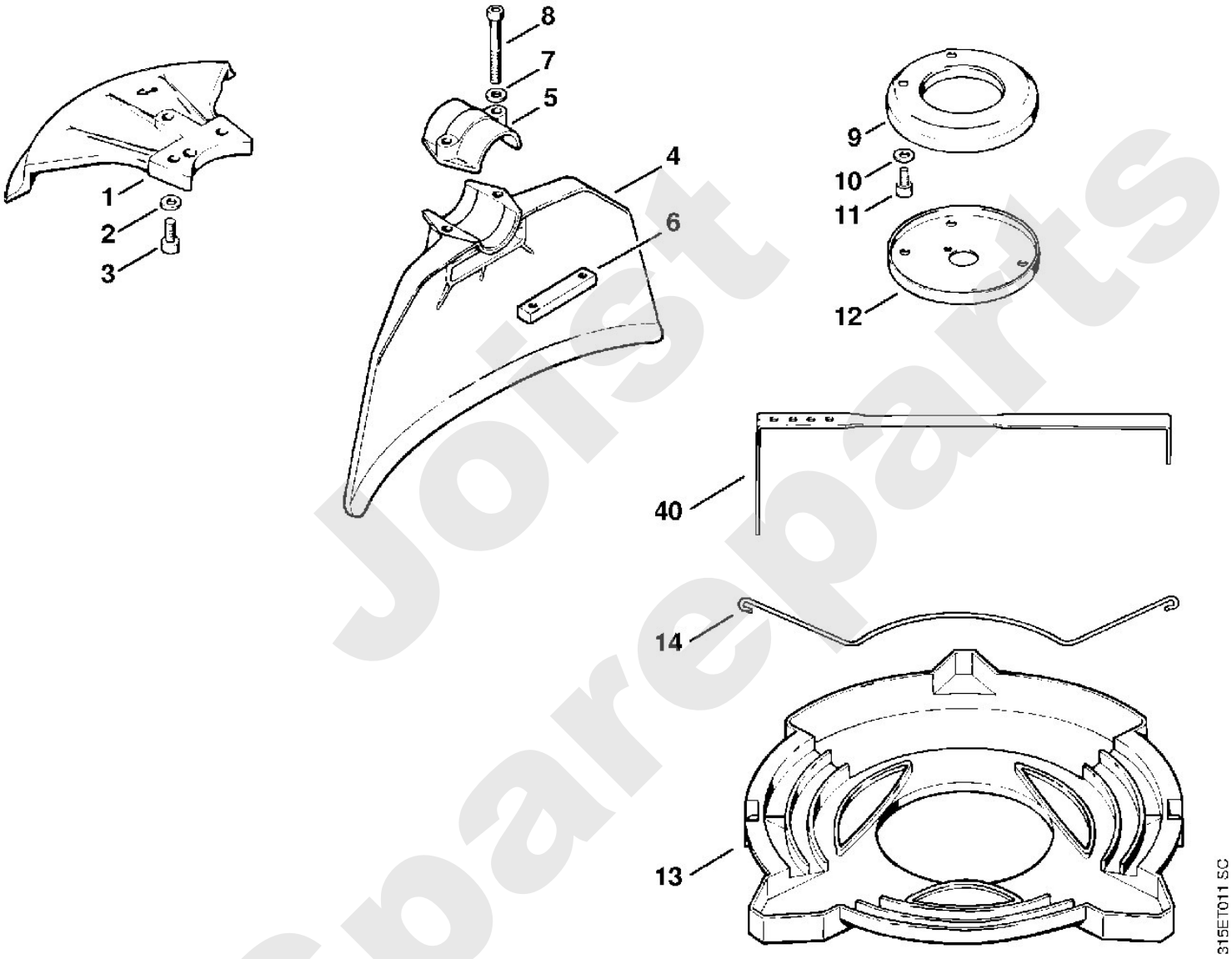

Joist Spareparts

Freischneider / Freischneider / FS 353
Stückliste (5/5): E - Werkzeuge, Sonderzubehör

Art.Nr.	Artikel	Bild-Nr.	Stk-Zahl
4104 710 9000	Benennung: Traggurt	1	1
4101 718 6900	Benennung: Karabinerhaken	2	1
4108 710 9001	Benennung: Doppelschultergurt Pant (C)	3	1
4108 718 6400	Benennung: Schulterpolster	4	2
4108 718 6401	Benennung: Anlagepolster	5	1
4108 718 6800	Benennung: Haken mit Gurt und Verschluss	6	1
4108 718 7200	Benennung: Lasche	7	1
9340 003 0300	Benennung: Federstecker 2,5x65	8	1
0000 884 0307	Benennung: Schutzbrille (A)		1
	Benennung: Werkzeuge		1
0000 891 0810	Benennung: Werkzeugtasche (A)		1
0812 260 1007	Benennung: Schraubendreher 4x25x70	9	1
0812 260 1008	Benennung: Schraubendreher 5	10	1
1114 890 3401	Benennung: Kombischlüssel	11	1
	Benennung: Sonderzubehör		1
4110 890 1401	Benennung: Satz Schärfwerkzeug		1
4110 893 4000	Benennung: Feillehre	14	1
0811 411 8108	Benennung: Rundfeile Ø 5,5x200 mm	15	1
0814 212 3310	Benennung: Flachfeile DIN7272-F 200-3	16	1
0811 490 7860	Benennung: Feilengriff A100	17	2

Joist Spareparts

Freischneider / Freischneider / FS 353
Stückliste (5/5): E - Werkzeuge, Sonderzubehör

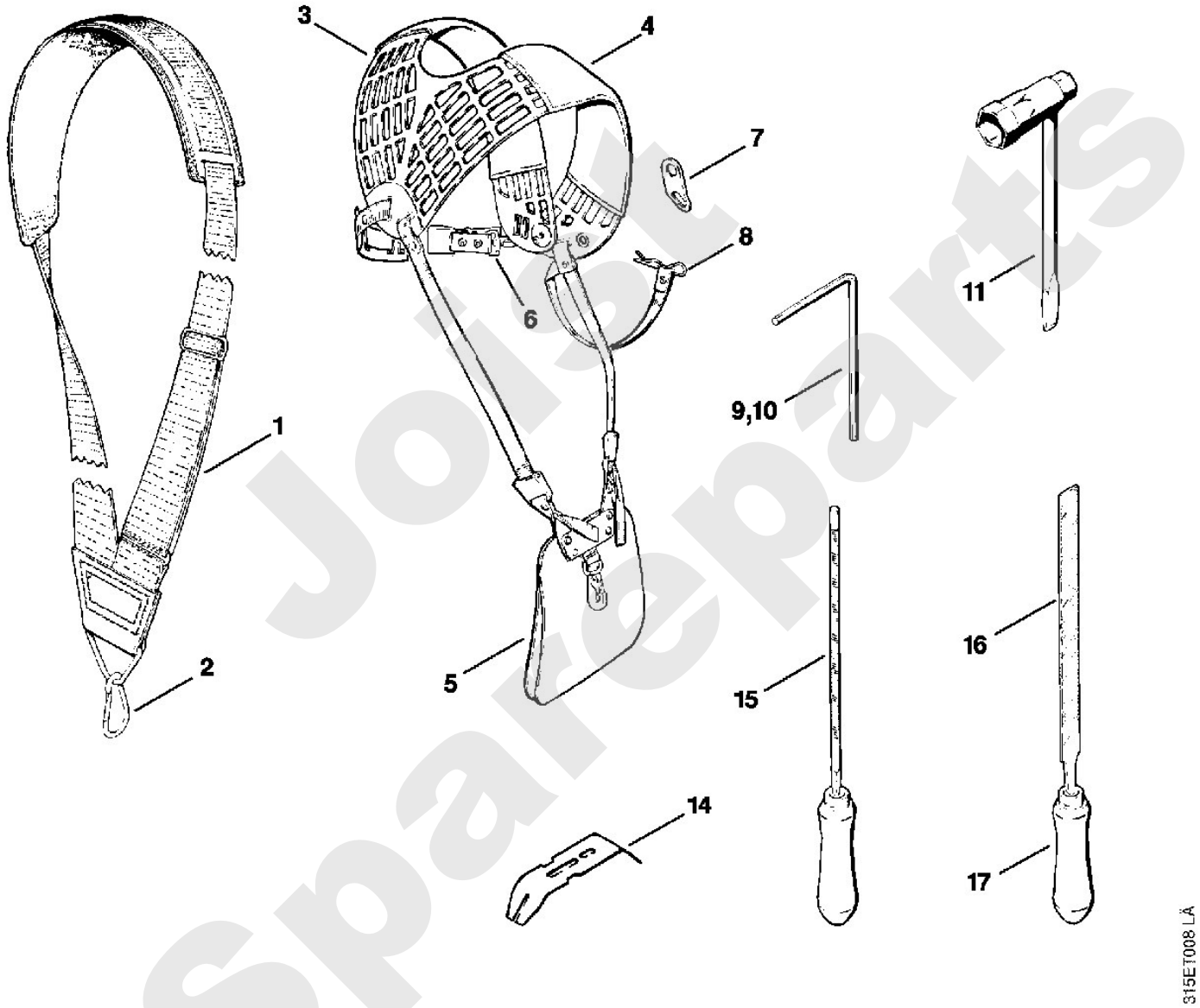

Jolist Spareparts