Freischneider / Freischneider / FS 200, 202
Stückliste (1/11): A - Kurbelgehäuse, Kolben

Art.Nr.	Artikel	Bild-Nr.	Stk-Zahl
4109 020 2100	Benennung: Kurbelgehäuse	1	1
9371 470 2610	Benennung: Stift DIN7-5m6x18	2	2
9048 216 1010	Benennung: Zylinderschraube DIN84-M5x18-Z1	3	6
1110 122 3900	Benennung: Winkelstutzen	4	1
9523 003 4430	Benennung: Kugellager 12x32x13,5	6	1
9640 003 1890	Benennung: WDR DIN3760-BS17,8x26,2x3,6	7	1
9459 620 2570	Benennung: Sprengring DIN5417-32	8	1
9503 003 0210	Benennung: Kugellager DIN625-6001	9	1
9640 003 1190	Benennung: WDR DIN3760-BS12x20x5	10	1
1114 029 0500	Benennung: Dichtung	11	1
1114 030 0400	Benennung: Kurbelwelle	12	1
9512 003 2040	Benennung: Nadelkranz 9x13x12,5	13	1
1114 029 2310	Benennung: Zylinderdichtung	14	1
1114 020 1200	Benennung: Zylinder mit Kolben Ø 38 mm	15	1
1114 030 2000	Benennung: Kolben Ø 38 mm	16	1
1114 034 3000	Benennung: Verdichtungsring Ø 38x1,5 mm	17	2
1114 034 1500	Benennung: Kolbenbolzen 9x5x30	18	1
9462 650 0900	Benennung: Sprengring DIN73130-A9x0,8	19	2
9036 341 1010	Benennung: Zylinderschraube DIN912-M5x18-Z1	20	4
0000 400 7000	Benennung: Zündkerze NGK BPMR7A	21	1
1110 400 7005	Benennung: Zündkerze Bosch WSR 6 F	21	1
9302 929 2110	Benennung: Kegelstopfen 21	23	1
1114 149 0601	Benennung: Schalldämpferdichtung	24	1
1114 140 0608	Benennung: Schalldämpfer	25	1
9049 319 1090	Benennung: Zylinderschraube DIN84-M5x40-Z4	26	2
9121 319 1830	Benennung: Stiftschraube DIN835-M8x25-8.8	27	1
1114 030 2010	Benennung: * Kolben Ø 40 mm Ab. Masch. Nr.: 6243891 Bis. Masch. Nr.: 7977500	50	1
4119 034 3003	Benennung: * Verdichtungsring Ø 40x1,5 mm Ab. Masch. Nr.: 6243891 Bis. Masch. Nr.: 7977500	51	2
1114 034 1500	Benennung: * Kolbenbolzen 9x5x30 Ab. Masch. Nr.: 6243891 Bis. Masch. Nr.: 7977500	52	1
9462 650 0900	Benennung: * Sprengring DIN73130-A9x0,8 Ab. Masch. Nr.: 6243891 Bis. Masch. Nr.: 7977500	53	2

Sparepartlist

Freischneider / Freischneider / FS 200, 202
Stückliste (1/11): A - Kurbelgehäuse, Kolben

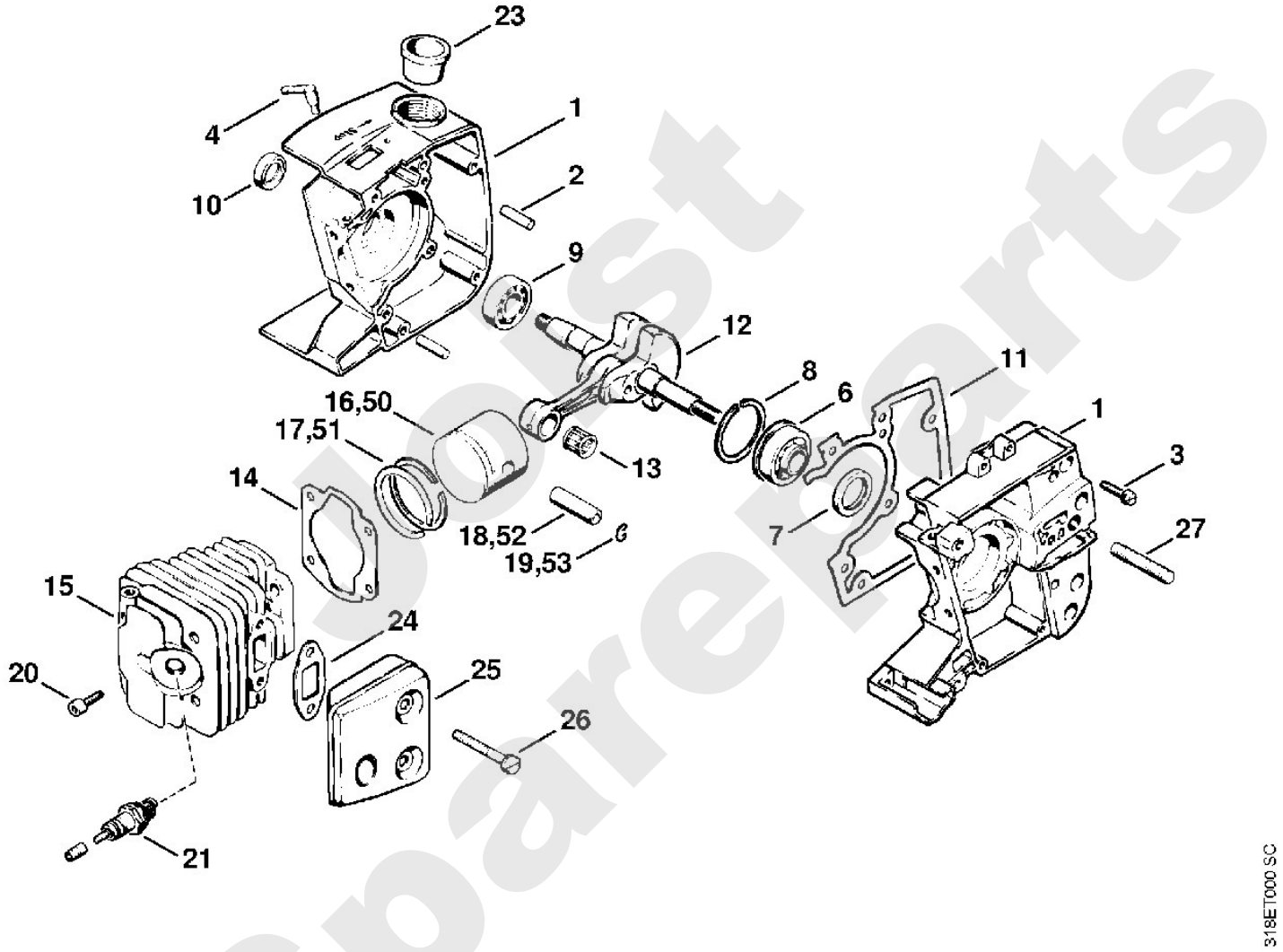

Joost Spareparts

Freischneider / Freischneider / FS 200, 202
Stückliste (2/11): B - Kupplung, Kupplungsgehäuse

Art.Nr.	Artikel	Bild-Nr.	Stk-Zahl
4109 007 1001	Benennung: Satz Haltetrommel	1	1
4109 963 1800	Benennung: Buchse	2	1
4109 958 1000	Benennung: Scheibe	3	1
1114 160 2000	Benennung: Kupplung		1
1114 162 3200	Benennung: Mitnehmer	4	1
1114 160 1500	Benennung: Fliehgewicht	5	3
0000 997 5625	Benennung: Zugfeder	6	3
1114 162 8901	Benennung: Scheibe	7	1
9211 260 1150	Benennung: Mutter DIN936-M8x1LH-05	8	1
4109 161 0500	Benennung: Kupplungsgehäuse	9	1
4109 967 1502	Benennung: Typenschild FS 200 AVSE	10	1
9441 065 1270	Benennung: Kerbnagel DIN1476-2,6x6	11	2
0000 971 0609	Benennung: Stift	12	2
9456 621 3860	Benennung: Sicherungsring DIN472-35x1,5	13	1
9503 003 7650	Benennung: Kugellager DIN625-6204-2RS	14	1
9456 621 4910	Benennung: Sicherungsring DIN472-47x1,75	15	1
4109 160 2906	Benennung: Kupplungstrommel	16	1
9456 621 2150	Benennung: Sicherungsring DIN472-20x1,2	17	1
9291 021 0180	Benennung: Scheibe DIN125-A8,4	18	1
9037 319 1860	Benennung: Zylinderschraube DIN7984-M8x30-8.8	19	1
9293 021 0210	Benennung: Scheibe DIN126-11	20	1
4206 664 1600	Benennung: Schaftmutter	21	1
4206 708 9500	Benennung: Schlauch 10x14x10 mm	22	1
9291 021 0140	Benennung: Scheibe DIN125-A6,4	23	2
9045 313 1440	Benennung: Zylinderschraube DIN912-M6x55-8.8	24	1
9045 319 1370	Benennung: Zylinderschraube DIN912-M6x30-8.8	25	1
4109 641 2500	Benennung: Segment	26	1
4206 162 8100	Benennung: * Wellfeder Bis. Masch. Nr.: 12817754	40	1

Jorst Spareparts

Freischneider / Freischneider / FS 200, 202
Stückliste (2/11): B - Kupplung, Kupplungsgehäuse

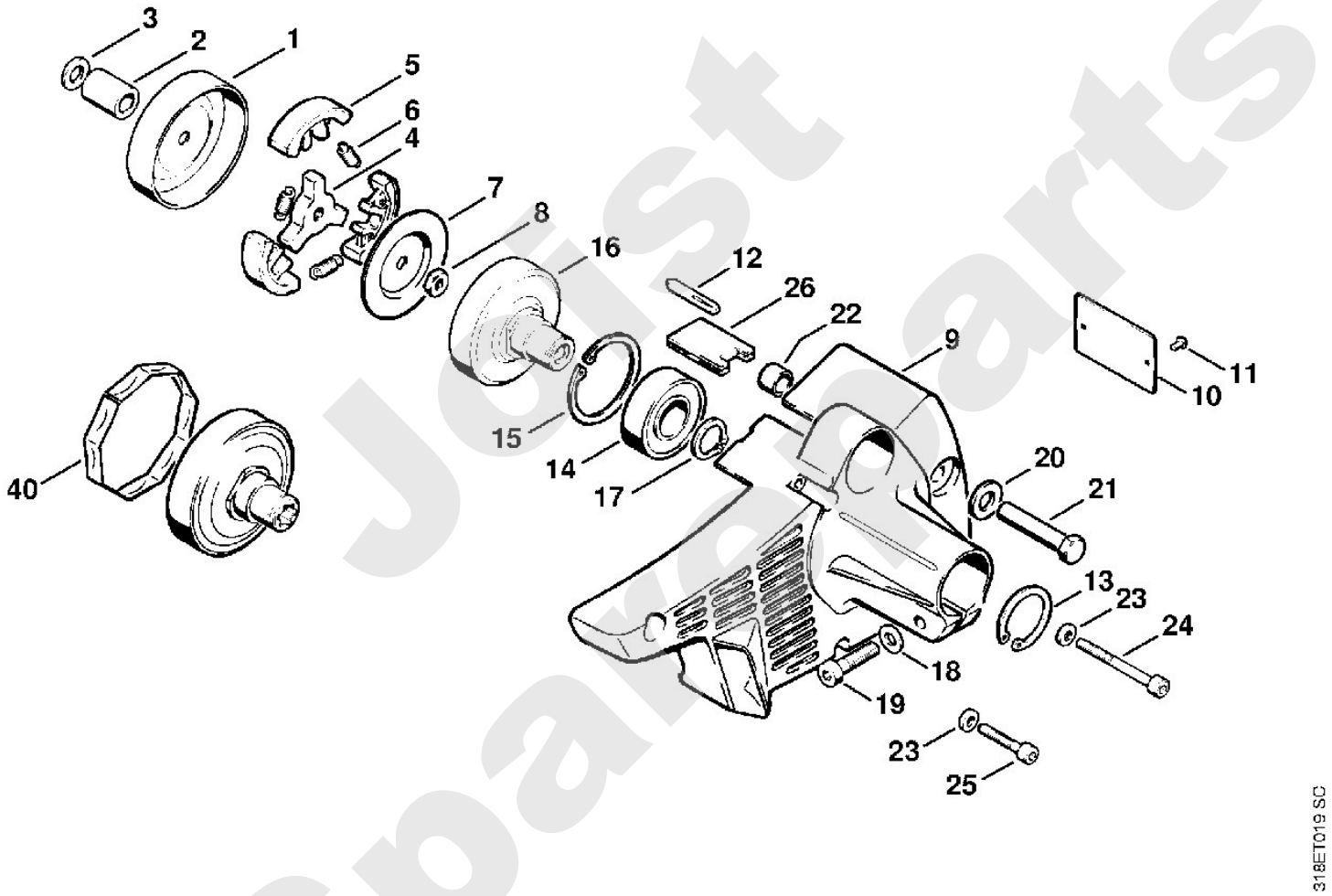

Just Spareparts

Freischneider / Freischneider / FS 200, 202
Stückliste (3/11): C - Zündanlage

Art.Nr.	Artikel	Bild-Nr.	Stk-Zahl
1118 400 1001	Benennung: Schaltgerät	1	1
1114 405 8800	Benennung: Schlauch	2	1
1114 405 1900	Benennung: Halter	3	1
9041 216 0610	Benennung: Zylinderschraube DIN84-M4x6-5.8	4	1
1114 440 1106	Benennung: Kurzschließleitung	5	1
1114 442 7000	Benennung: Kontakthülse	6	1
1114 405 0805	Benennung: Tülle	7	1
9041 216 0300	Benennung: Zylinderschraube DIN84-M3x4-5.8	8	1
1114 448 1200	Benennung: Kabelhalter	9	1
9021 319 0670	Benennung: Zylinderschraube DIN84-M4x14-Z1	10	1
1114 430 0200	Benennung: Stoppschalter	11	1
9039 488 0340	Benennung: Schneidschraube DIN7513-M3x8	12	1
1114 404 3200	Benennung: Zündanker	13	1
	Benennung: Zündleitung 225 mm (D)	14	1
9048 319 0710	Benennung: Zylinderschraube DIN84-M4x20-Z4	15	2
0000 989 0801	Benennung: Regenschutztülle	17	1
1113 405 8800	Benennung: Schlauch	18	1
0000 998 0603	Benennung: Schenkelfeder	19	1
1106 405 1000	Benennung: Zündleitungsstecker	20	1
9482 435 0030	Benennung: Scheibenfeder DIN6888-2x3,7	21	1
1114 400 1211	Benennung: Schwungrad	22	1
0000 998 1104	Benennung: Schenkelfeder	23	2
1114 195 7200	Benennung: Klinke	24	2
1114 195 7800	Benennung: Bolzen	25	2
9210 261 1140	Benennung: Mutter DIN934-M8x1-10	26	1
1114 141 2200	Benennung: Krümmer	27	1
1114 141 1805	Benennung: Hülse	28	1
9771 021 2580	Benennung: Spannschelle 34x7	29	1
1114 120 2201	Benennung: Flansch	30	1
0000 953 0806	Benennung: Stiftschraube M5x43	31	2
0000 988 5204	Benennung: Stutzen	32	1
1114 120 0604	Benennung: Vergaser WT-15A	33	1
1119 141 8600	Benennung: Impulsschlauch 106 mm	34	1
9210 260 0700	Benennung: Mutter DIN934-M5-8	35	2
1114 182 1502	Benennung: Gasgestänge	36	1
0000 953 0806	Benennung: * Stiftschraube M5x43 Bis. Masch. Nr.: 6757060	60	2
0000 988 5204	Benennung: * Stutzen Bis. Masch. Nr.: 6757060	61	1

Sparepartis

Freischneider / Freischneider / FS 200, 202
Stückliste (3/11): C - Zündanlage

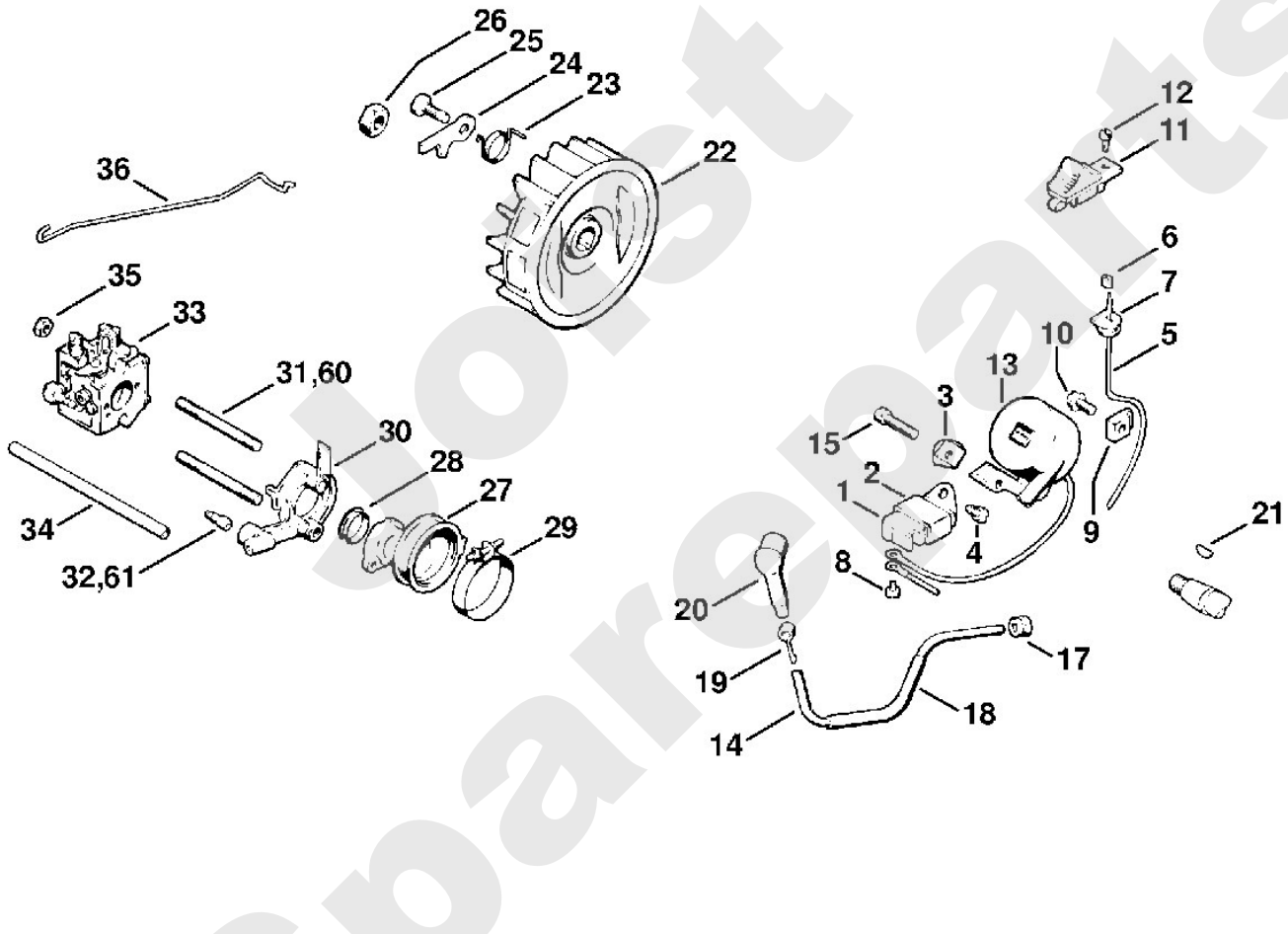

Lopst Spareparts

Freischneider / Freischneider / FS 200, 202
Stückliste (4/11): D - Vergaser

Art.Nr.	Artikel	Bild-Nr.	Stk-Zahl
1114 120 0604	Benennung: Vergaser WT-15A		1
1114 122 3005	Benennung: Feder	1	1
1110 121 5100	Benennung: Einlassnadel	2	1
1113 121 5000	Benennung: Einlassregelhebel	3	1
1113 121 9200	Benennung: Achse	4	1
1114 122 7400	Benennung: Halbrundschraube	5	1
1120 121 5405	Benennung: Ventildüse	6	1
1120 129 0900	Benennung: Dichtung	7	1
1113 121 4705	Benennung: Regelmembrane	8	1
1114 121 0805	Benennung: Abschlussdeckel	9	1
1106 122 7400	Benennung: Halbrundschraube	10	5
1110 122 3030	Benennung: Feder	11	1
1120 122 6805	Benennung: Leerlaufstellschraube	12	1
1106 122 3000	Benennung: Feder	13	1
1120 122 6705	Benennung: Hauptstellschraube	14	1
1114 122 3200	Benennung: Schenkelfeder	15	1
1114 120 7105	Benennung: Drosselwelle mit Hebel	16	1
1114 121 3300	Benennung: Drosselklappe	17	1
1110 122 7400	Benennung: Halbrundschraube	18	1
1110 122 9300	Benennung: Klammer	19	1
1114 121 7800	Benennung: Sieb	20	1
1120 121 4805	Benennung: Pumpenmembrane	21	1
1120 129 0905	Benennung: Dichtung	22	1
1114 121 0812	Benennung: Abschlussdeckel	23	1
1110 122 7800	Benennung: Linsensenkschraube	24	1
1116 122 3015	Benennung: Feder	25	1
1116 122 6200	Benennung: Leerlaufanschlagschraube	26	1
1114 120 0601	Benennung: * Vergaser WA-1D Bis. Masch. Nr.: 6757060		1
1114 120 0602	Benennung: * Vergaser WA-86D (C) Bis. Masch. Nr.: 6757060		1

Spareparts

Freischneider / Freischneider / FS 200, 202
Stückliste (4/11): D - Vergaser

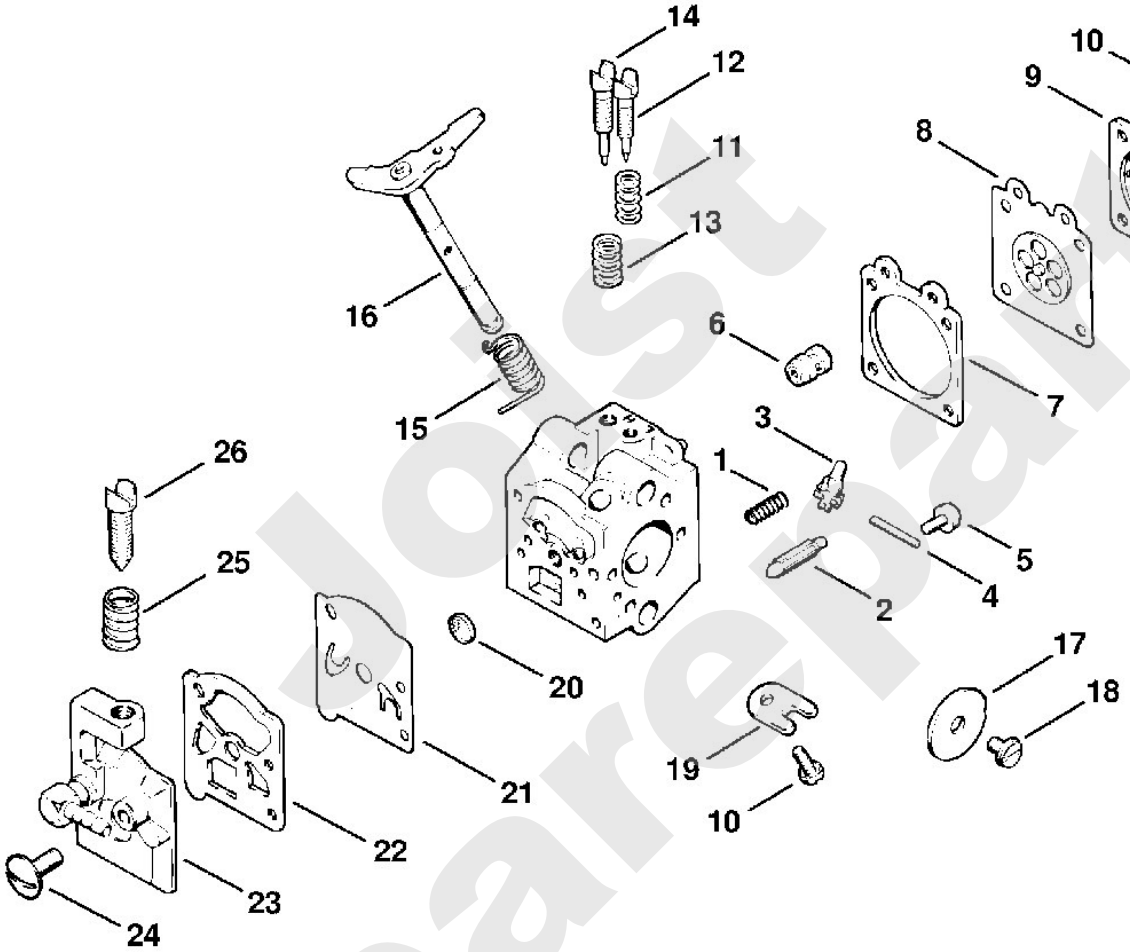

Joist Spareparts

Freischneider / Freischneider / FS 200, 202
Stückliste (5/11): E - Anwerfvorrichtung

Art.Nr.	Artikel	Bild-Nr.	Stk-Zahl
1114 080 1803	Benennung: Lüftergehäuse	1	1
1110 084 9102	Benennung: Buchse	2	1
4109 967 1501	Benennung: Typenschild FS 200 AVSE	3	1
9441 065 1270	Benennung: Kerbnagel DIN1476-2,6x6	4	2
9097 021 2400	Benennung: Blechschraube DIN7972-3,5x13	6	1
9322 630 0180	Benennung: Federscheibe DIN137-A8	7	1
1114 007 1006	Benennung: Satz Startklappe	8	1
1114 084 7800	Benennung: Segment	9	1
9048 319 0660	Benennung: Zylinderschraube DIN84-M4x12-Z4	10	3
0000 953 0800	Benennung: Stiftschraube	11	1
9216 261 0700	Benennung: Mutter EN1664-M5-8	12	2
1114 120 1600	Benennung: Luftfilter	13	1
1114 141 0510	Benennung: Filterdeckel	14	1
1114 141 8300	Benennung: Schlitzmutter	15	1
1114 350 0501	Benennung: Tankverschluss	16	1
9645 945 2620	Benennung: RDR DIN3771-N23x2,5	17	1
0000 951 5800	Benennung: Gewindestift	18	1
1110 353 8100	Benennung: Einsatz	19	1
1110 353 2108	Benennung: Ventilkörper	20	1
1117 350 0905	Benennung: Verliersicherung	21	1
1114 359 0700	Benennung: Dichtung	22	1
1114 358 7700	Benennung: Schlauch	23	1
1115 350 3503	Benennung: Saugkopf	24	1
1110 358 1800	Benennung: Filter	25	1
1115 358 8200	Benennung: Gewicht	26	1
1115 358 2500	Benennung: Kappe	27	1
1114 350 0801	Benennung: Tankgehäuse	29	1
1114 353 2200	Benennung: Isolierplatte	30	1
9441 065 1270	Benennung: Kerbnagel DIN1476-2,6x6	31	1
9048 319 0660	Benennung: Zylinderschraube DIN84-M4x12-Z4	32	5
1114 432 9205	Benennung: Halter	33	1
9099 021 2360	Benennung: Blechschraube DIN7971-3,5x9,5	34	1
9048 216 1010	Benennung: Zylinderschraube DIN84-M5x18-Z1	35	5
1114 190 0400	Benennung: Starterdeckel	36	1
0000 967 2020	Benennung: Firmenzeichen STIHL	37	1
0000 974 1000	Benennung: Halbrundniet 3x6	38	2
9048 319 0660	Benennung: Zylinderschraube DIN84-M4x12-Z4	39	1
9048 319 0710	Benennung: Zylinderschraube DIN84-M4x20-Z4	40	1
1114 195 9000	Benennung: Scheibe	41	1
1114 190 0600	Benennung: Rückholfeder	42	1
1114 190 1005	Benennung: Seilrolle	43	1
0000 963 1001	Benennung: Buchse	44	1
1113 195 8200	Benennung: Anwerfseil Ø 3,5x960 mm	45	1
1121 195 3400	Benennung: Griff	46	1
9460 624 0700	Benennung: Sicherungsscheibe DIN6799-7	47	1
	Benennung: Sonderzubehör		1
1114 350 0500	Benennung: Tankverschluss	48	1
9645 945 2620	Benennung: RDR DIN3771-N23x2,5	49	1
1110 353 2108	Benennung: Ventilkörper	50	1
1110 353 1600	Benennung: Ventil	51	1
1117 350 0905	Benennung: Verliersicherung	52	1

Ersatzteile

Freischneider / Freischneider / FS 200, 202
Stückliste (5/11): E - Anwerfvorrichtung

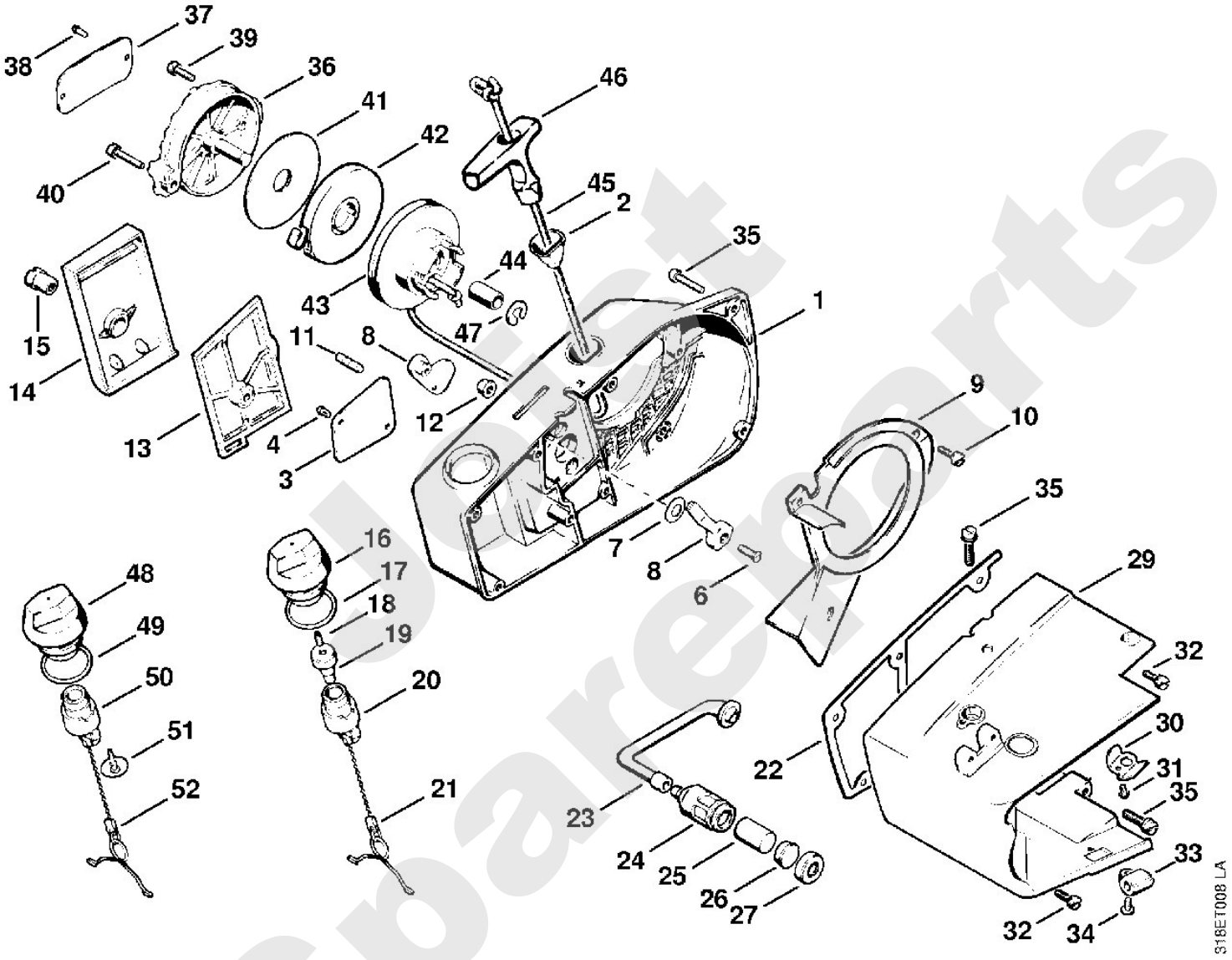

Freischneider / Freischneider / FS 200, 202
Stückliste (6/11): F - Schaft, Stützrohr, Giffrohr

Art.Nr.	Artikel	Bild-Nr.	Stk-Zahl
4110 710 7101	Benennung: Schaft Ø 35 mm	1	1
4104 711 8200	Benennung: Gummibüchse	2	5
4110 711 8803	Benennung: Buchse	3	5
9513 003 2050	Benennung: Nadelhülse 9x13x12	4	5
4110 710 3201	Benennung: Antriebswelle	5	1
4109 790 4300	Benennung: Stützrohr	6	1
4110 791 6815	Benennung: Klemmstück	7	1
4110 710 6705	Benennung: Spannschelle	8	1
9037 319 1880	Benennung: Zylinderschraube DIN7984-M8x35-8.8	9	1
4110 790 9900	Benennung: Ringpuffer	10	3
9036 341 1320	Benennung: Zylinderschraube DIN912-M6x20-10.9	11	3
4110 791 6800	Benennung: Klemmstück	12	1
9291 021 0140	Benennung: Scheibe DIN125-A6,4	13	8
9045 319 1260	Benennung: Zylinderschraube DIN912-M6x12-8.8	14	3
9045 319 1370	Benennung: Zylinderschraube DIN912-M6x30-8.8	15	3
4110 791 2715	Benennung: Rohr	16	1
9045 319 1380	Benennung: Zylinderschraube DIN912-M6x35-8.8	17	2
4110 791 2200	Benennung: Gummigriff	18	1
4110 791 6820	Benennung: Klemmstück	19	1
4110 791 2705	Benennung: Rohr	20	1
4110 791 2205	Benennung: Gummigriff	21	1
4110 790 9910	Benennung: Ringpuffer	22	1
4109 180 6602	Benennung: Adapter	23	1
0000 963 1011	Benennung: Buchse	24	1
1113 182 8900	Benennung: Bolzen	25	1
0000 997 0603	Benennung: Druckfeder	26	1
1113 182 9305	Benennung: Startgasknopf	27	1
4108 180 1800	Benennung: Gasbetätigung	28	1
9455 621 0570	Benennung: Sicherungsring DIN471-8x0,8	29	1
4109 180 1500	Benennung: Gashebel	30	1
9415 415 2240	Benennung: Niet DIN7339-3x0,3x5	31	1
9291 021 0100	Benennung: Scheibe DIN125-A4,3	32	1
9214 320 0600	Benennung: Sicherungsmutter DIN980-V M4-8	33	1
9048 319 0660	Benennung: Zylinderschraube DIN84-M4x12-Z4	34	2

Sparepartsist

Freischneider / Freischneider / FS 200, 202
Stückliste (6/11): F - Schaft, Stützrohr, Giffrohr

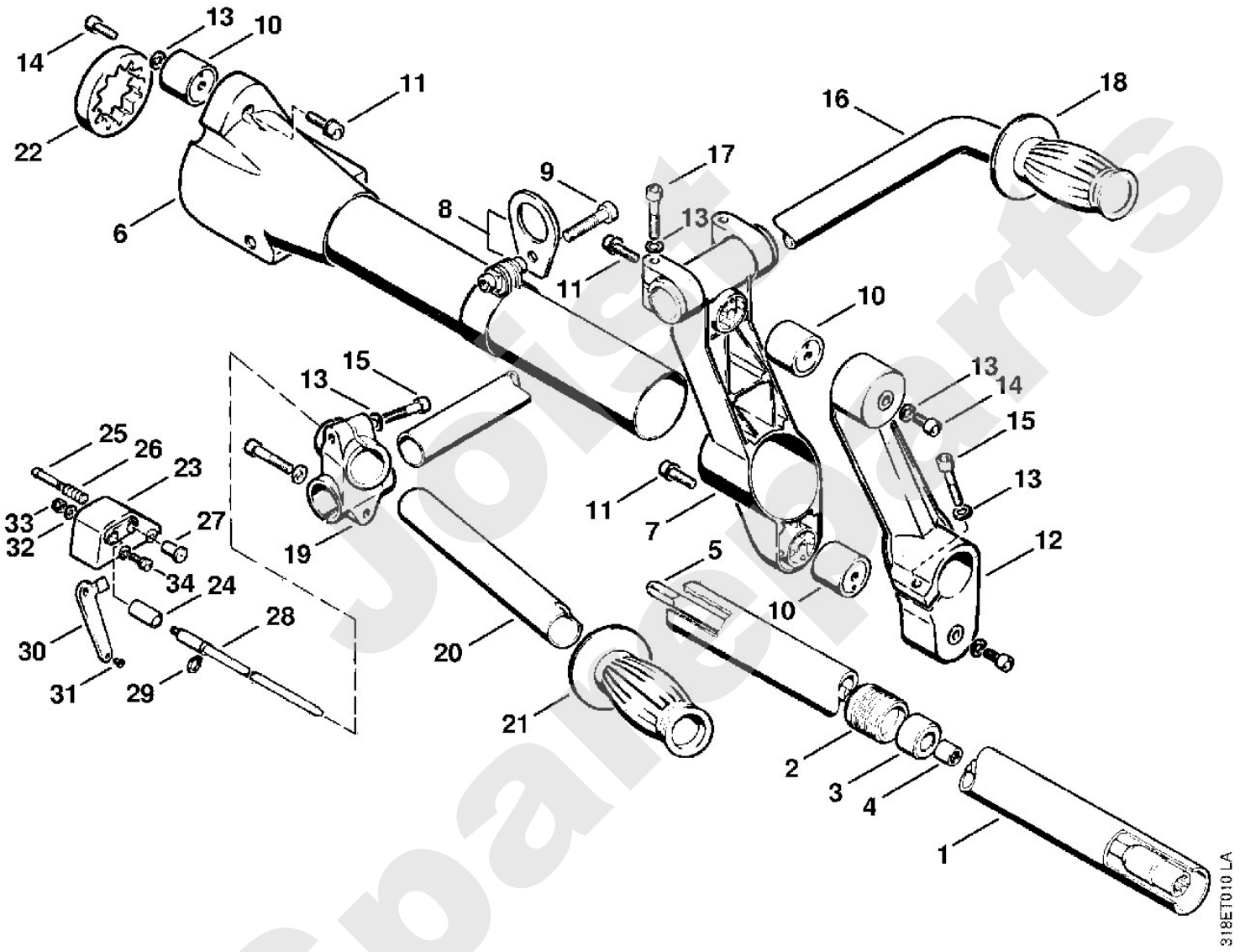

Freischneider / Freischneider / FS 200, 202
Stückliste (7/11): G - Schaft, Stützrohr, Giffro (f. ältere Bauar

Art.Nr.	Artikel	Bild-Nr.	Stk-Zahl
4104 711 8200	Benennung: * Gummibüchse Bis. Masch. Nr.: 12817754	1	3
9513 003 4660	Benennung: * Nadelhülse 20x26x16 Bis. Masch. Nr.: 12817754	2	3
4110 710 3390	Benennung: * Antriebsrohr Bis. Masch. Nr.: 12817754	3	1

Joist Sparepart

Freischneider / Freischneider / FS 200, 202
Stückliste (7/11): G - Schaft, Stützrohr, Giffro (f. ältere Bauar

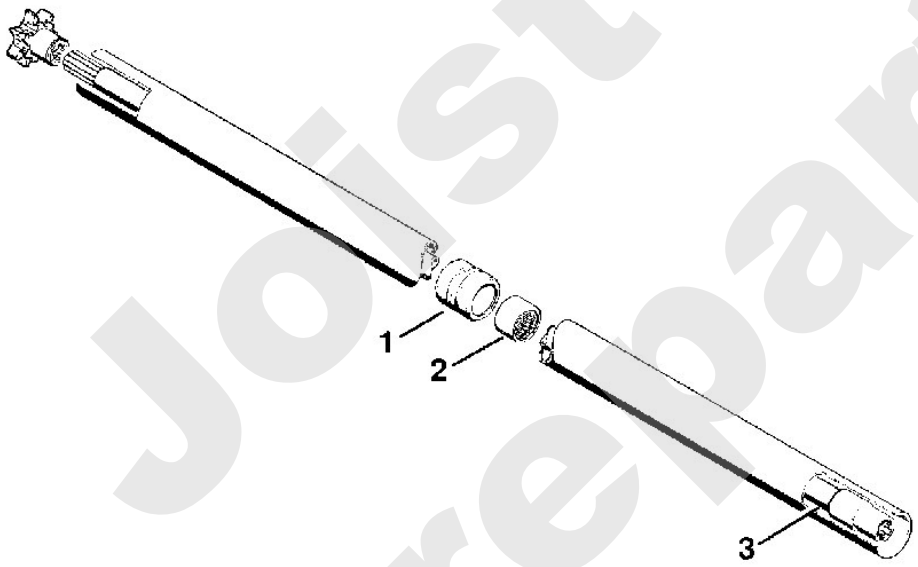

315ET000 SC

Jolist Spareparts

Freischneider / Freischneider / FS 200, 202
Stückliste (8/11): H - Getriebe

Art.Nr.	Artikel	Bild-Nr.	Stk-Zahl
4110 640 0100	Benennung: Getriebe		1
9645 945 1390	Benennung: RDR DIN3770-A14x2,5	1	1
9640 003 2260	Benennung: WDR DIN3760-BS20x42x7	2	1
9470 435 0510	Benennung: Passfeder DIN6885-A4x4x10	3	1
4110 710 3800	Benennung: Druckteller	4	1
4110 717 2800	Benennung: Schutzscheibe	5	1
0000 973 2043	Benennung: Bolzen	6	1
9646 945 0780	Benennung: RDR DIN3770-B9x2,5	7	1
4110 713 1600	Benennung: Druckscheibe	8	1
9214 320 1470	Benennung: Sicherungsmutter V M12x1,5LH	9	1
4104 710 3900	Benennung: Verschlussschraube	10	1
9395 021 0760	Benennung: Splint DIN94-1,6x8	11	1
9291 021 0180	Benennung: Scheibe DIN125-A8,4	12	1
9037 319 1860	Benennung: Zylinderschraube DIN7984-M8x30-8.8	13	1

Joist Spareparts

Freischneider / Freischneider / FS 200, 202
Stückliste (8/11): H - Getriebe

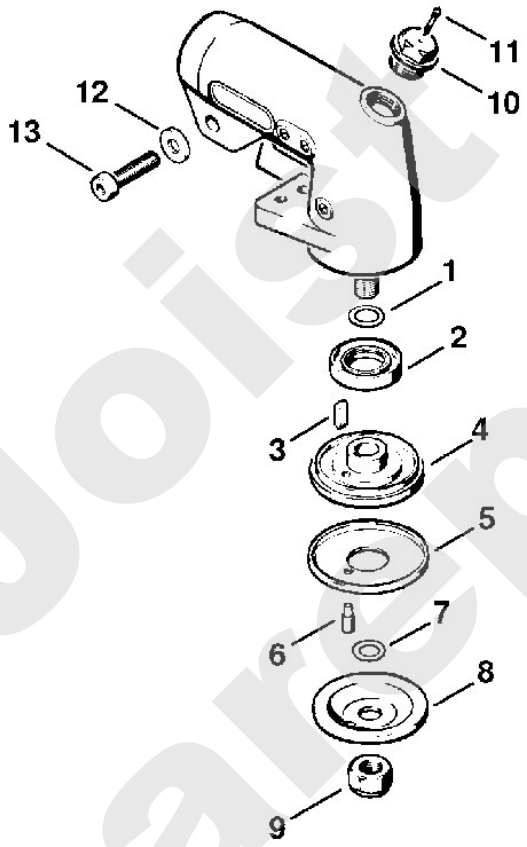

318ET012 LA

Joist Spareparts

Freischneider / Freischneider / FS 200, 202
Stückliste (9/11): J - Schutz

Art.Nr.	Artikel	Bild-Nr.	Stk-Zahl
4110 710 8200	Benennung: Anschlag	1	1
9291 021 0140	Benennung: Scheibe DIN125-A6,4	2	3
9045 319 1280	Benennung: Zylinderschraube DIN912-M6x16-8.8	3	3
4110 710 7001	Benennung: Schutzhaube		1
4110 713 2601	Benennung: Schutzhaube	4	1
4110 716 6501	Benennung: Klemmstück	5	1
4110 716 2900	Benennung: Leiste	6	1
9291 021 0140	Benennung: Scheibe DIN125-A6,4	7	2
9045 319 1430	Benennung: Zylinderschraube DIN912-M6x50-8.8	8	2
4110 007 1007	Benennung: Anbausatz Wickelschutz		1
4110 710 2700	Benennung: Wickelschutz	9	1
9291 021 0140	Benennung: Scheibe DIN125-A6,4	10	2
9045 319 1280	Benennung: Zylinderschraube DIN912-M6x16-8.8	11	2
4110 717 2801	Benennung: Schutzscheibe	12	1
4116 790 3901	Benennung: Transportschutz Ø 350	13	1
4116 792 4300	Benennung: Spannbügel	14	1
4000 792 4200	Benennung: * Spannband	40	1

Joist Spareparts

Freischneider / Freischneider / FS 200, 202
Stückliste (9/11): J - Schutz

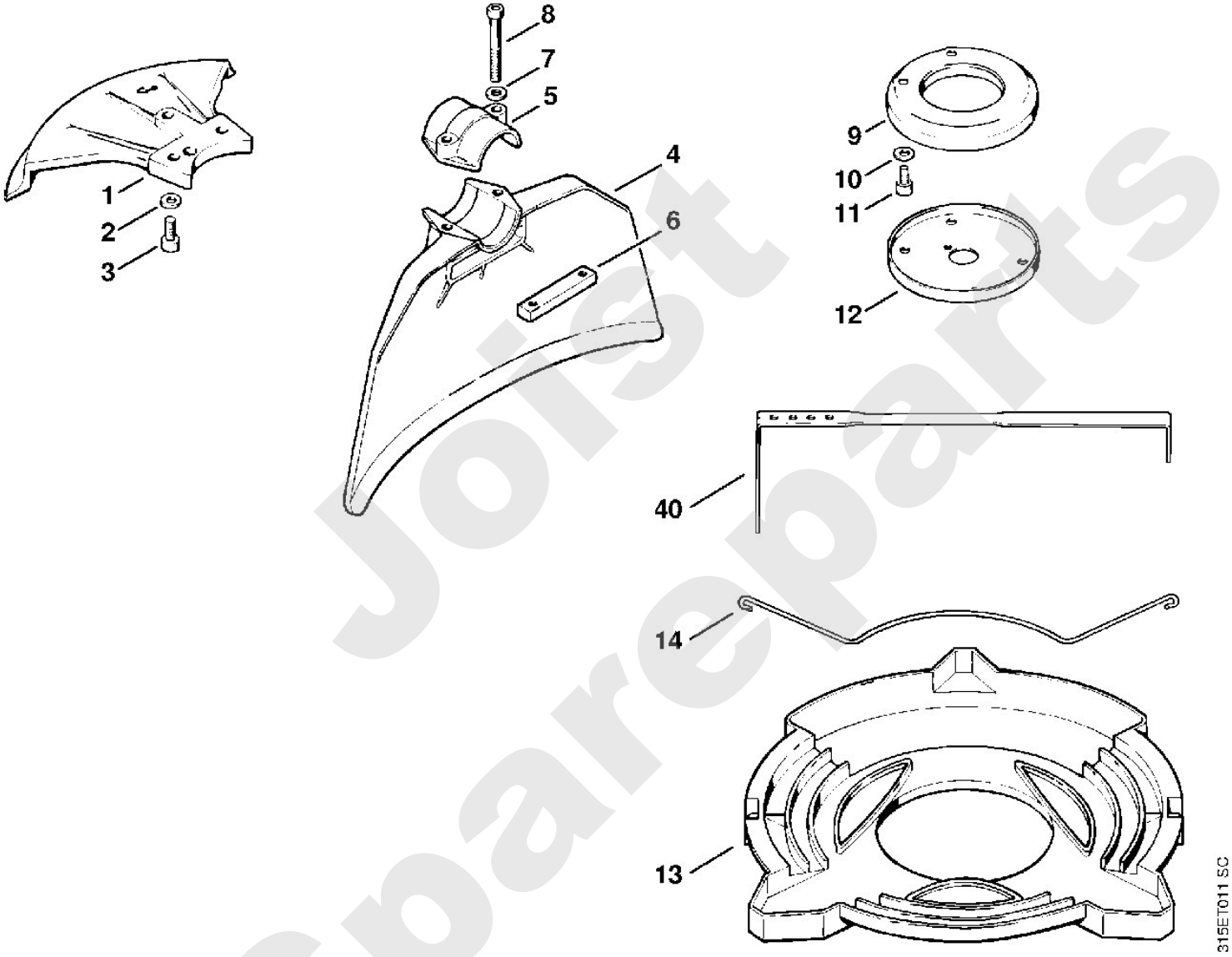

Joist Spareparts

Freischneider / Freischneider / FS 200, 202
Stückliste (10/11): K - Werkzeuge, Sonderzubehör

Art.Nr.	Artikel	Bild-Nr.	Stk-Zahl
4104 710 9000	Benennung: Traggurt	1	1
4101 718 6900	Benennung: Karabinerhaken	2	1
4108 710 9001	Benennung: Doppelschultergurt Pant (C)	3	1
4108 718 6400	Benennung: Schulterpolster	4	2
4108 718 6401	Benennung: Anlagepolster	5	1
4108 718 6800	Benennung: Haken mit Gurt und Verschluss	6	1
4108 718 7200	Benennung: Lasche	7	1
9340 003 0300	Benennung: Federstecker 2,5x65	8	1
0000 884 0307	Benennung: Schutzbrille (A)		1
	Benennung: Werkzeuge		1
0000 891 0810	Benennung: Werkzeugtasche (A)		1
0812 260 1008	Benennung: Schraubendreher 5	9	1
1114 890 3401	Benennung: Kombischlüssel	10	1
4109 893 5600	Benennung: Einsatz	11	1
4110 890 1401	Benennung: Satz Schärfwerkzeug (B)		1
4110 893 4000	Benennung: Feillehre (B)	14	1
0811 411 8108	Benennung: Rundfeile Ø 5,5x200 mm (B)	15	1
0814 212 3310	Benennung: Flachfeile DIN7272-F 200-3 (B)	16	1
0811 490 7860	Benennung: Feilengriff A100 (B)	17	2
1114 007 1050	Benennung: Dichtungssatz (A)		1
1114 007 1060	Benennung: Satz Vergaserteile (A)		1
0000 930 2206	Benennung: Zündleitung 30,4 m (A,B)		1
0000 930 2207	Benennung: Schlauch 3 m (A)		1
0000 930 2203	Benennung: Anwerfseil Ø 3,5 mm x 30,5 m (A)		1

Joist Spareparts

Freischneider / Freischneider / FS 200, 202
Stückliste (10/11): K - Werkzeuge, Sonderzubehör

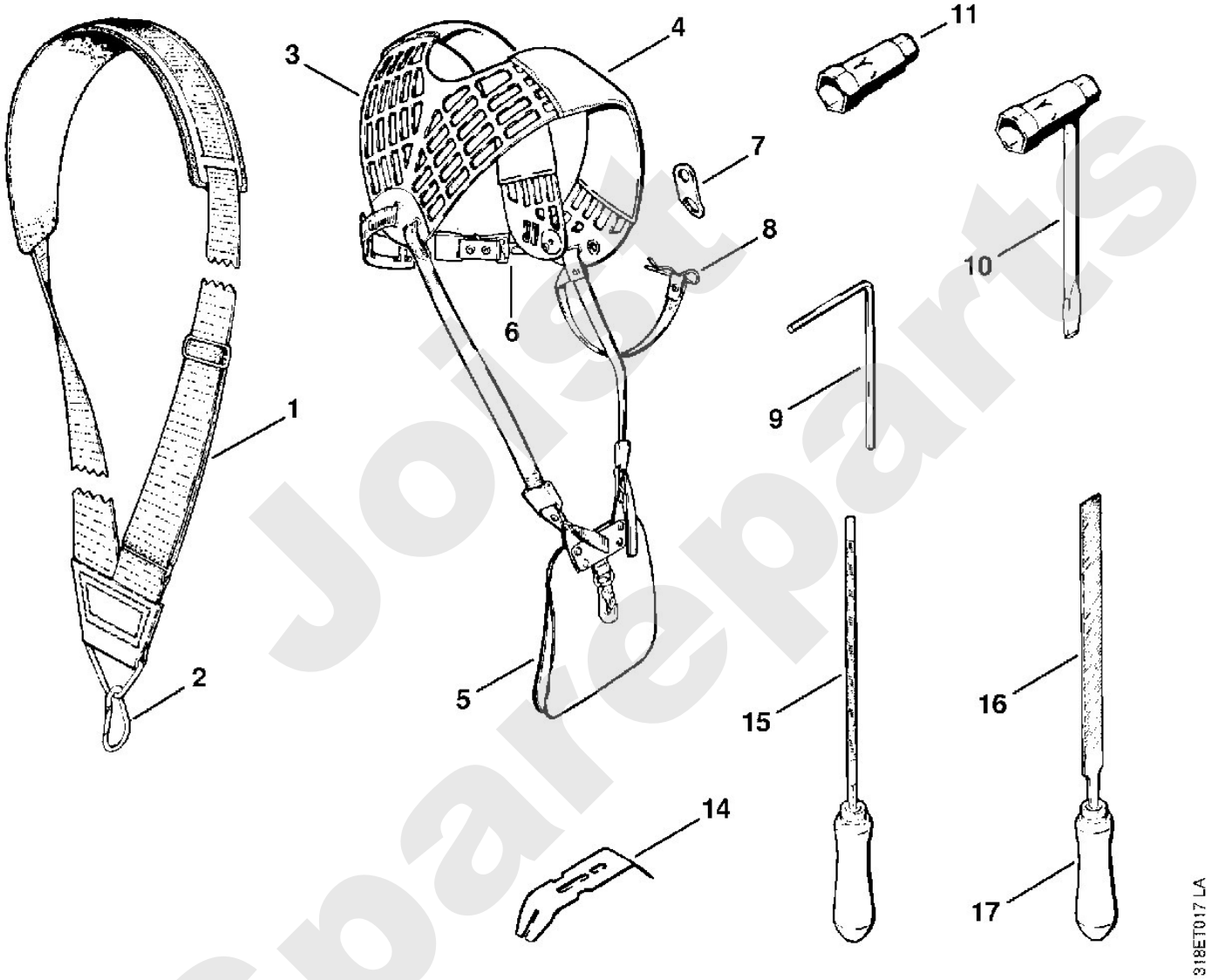

Joist Spareparts

Freischneider / Freischneider / FS 200, 202
Stückliste (11/11): L - FS 202: Schaft, Griffrohr

Art.Nr.	Artikel	Bild-Nr.	Stk-Zahl
4110 710 7190	Benennung: Schaft Ø 35 mm	1	1
4104 711 8200	Benennung: Gummibüchse	2	3
9513 003 4660	Benennung: Nadelhülse 20x26x16	3	3
0000 967 3541	Benennung: Hinweisschild USA (A)		1
4110 710 3390	Benennung: Antriebsrohr	4	1
4109 710 6705	Benennung: Spannschelle	5	1
9037 319 1880	Benennung: Zylinderschraube DIN7984-M8x35-8.8	6	1
4111 791 6800	Benennung: Klemmstück	7	1
9291 021 0180	Benennung: Scheibe DIN125-A8,4	8	1
9037 319 1860	Benennung: Zylinderschraube DIN7984-M8x30-8.8	9	1
4111 790 1700	Benennung: Griffrohr FS 202	10	1
4106 791 2000	Benennung: Griffschlauch	11	2
4111 711 8800	Benennung: Lagerbüchse	12	1
4110 182 1000	Benennung: Gashebel	13	1
4110 791 2710	Benennung: Rohr	14	1
0000 998 1106	Benennung: Schenkelfeder	15	1
4110 711 8800	Benennung: Lagerbüchse	16	1
4110 716 9300	Benennung: Ring	17	1
4111 791 6805	Benennung: Klemmstück	18	1
9291 021 0140	Benennung: Scheibe DIN125-A6,4	19	4
9045 319 1380	Benennung: Zylinderschraube DIN912-M6x35-8.8	20	4
4109 791 6100	Benennung: Bundschraube	21	1
4109 180 6601	Benennung: Adapter	22	1
4108 180 1800	Benennung: Gasbetätigung	23	1
9455 621 0570	Benennung: Sicherungsring DIN471-8x0,8	24	1
4108 120 8300	Benennung: Hebel	25	1
9291 021 0100	Benennung: Scheibe DIN125-A4,3	26	1
9214 320 0600	Benennung: Sicherungsmutter DIN980-V M4-8	27	1
9045 319 1260	Benennung: Zylinderschraube DIN912-M6x12-8.8	28	1

Jonist Spareparts

Freischneider / Freischneider / FS 200, 202
Stückliste (11/11): L - FS 202: Schaft, Griffrohr

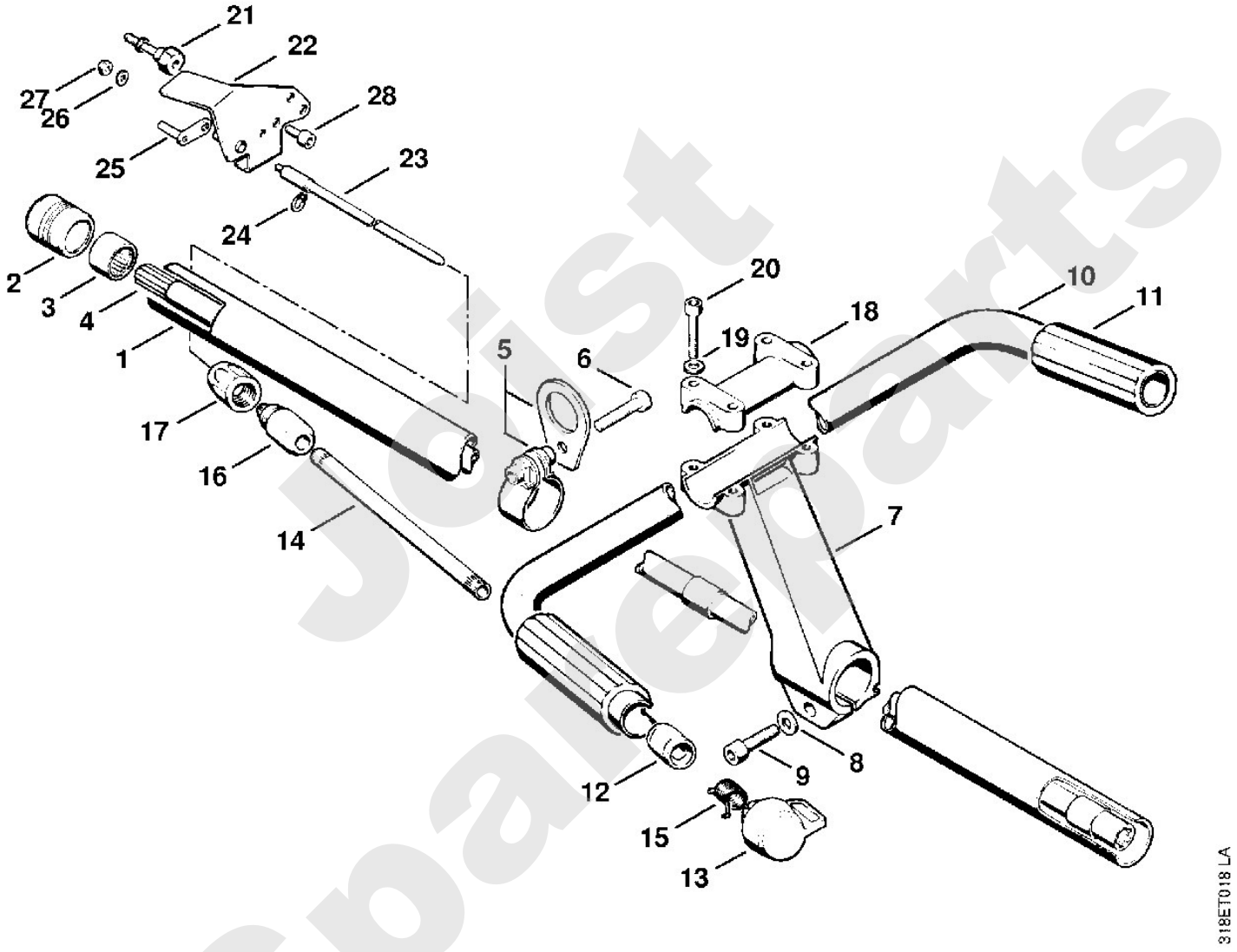

Just Spareparts