Freischneider / Freischneider / FS 20
Stückliste (1/11): A - Kurbelgehäuse, Zylinder

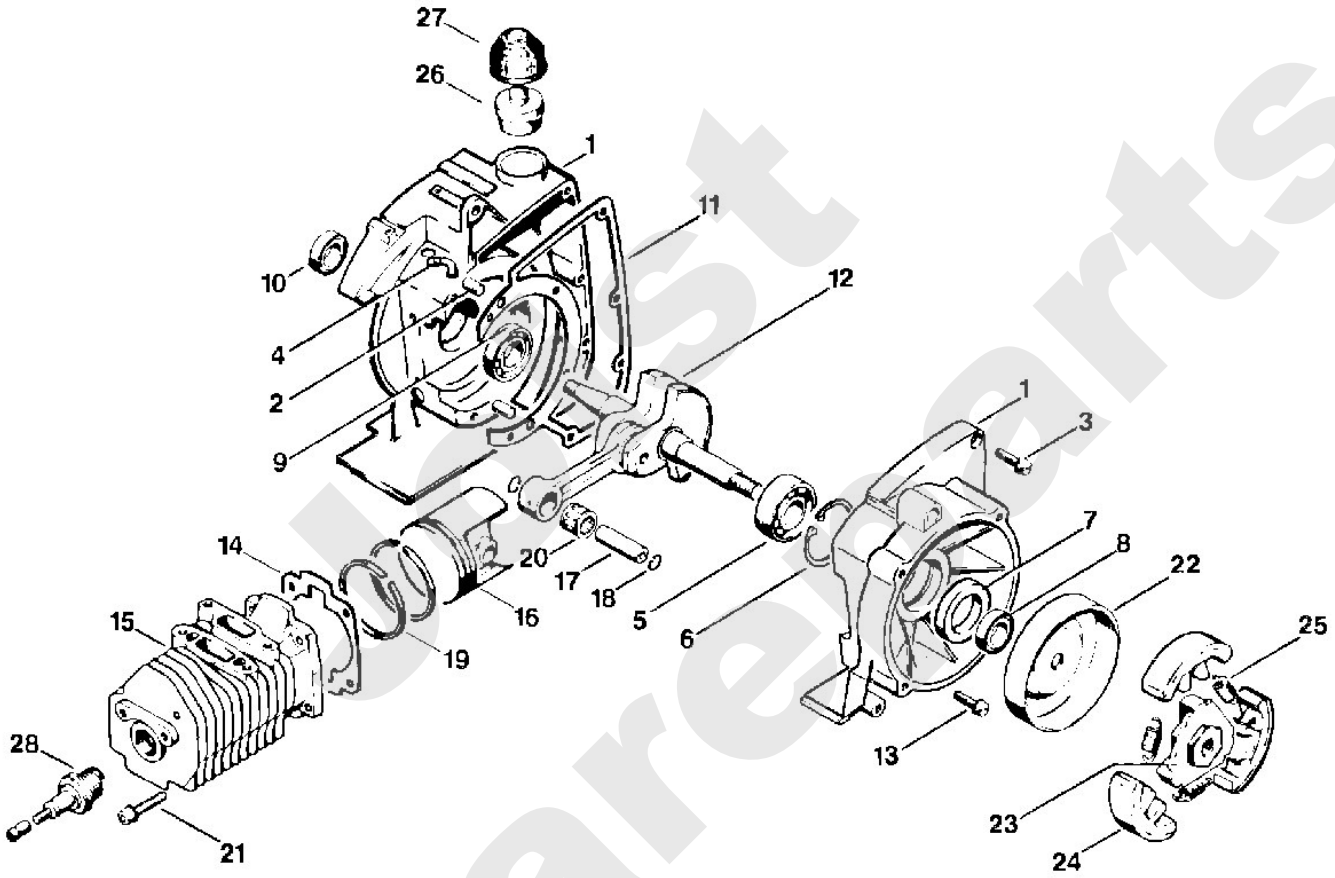

Best Spareparts

Freischneider / Freischneider / FS 20
Stückliste (1/11): A - Kurbelgehäuse, Zylinder

Art.Nr.	Artikel	Bild-Nr.	Stk-Zahl
4106 020 2105	Benennung: Kurbelgehäuse	1	1
9371 470 3120	Benennung: Stift DIN7-6m6x20	2	2
9048 216 1010	Benennung: Zylinderschraube DIN84-M5x18-Z1	3	4
1110 122 3900	Benennung: Winkelstutzen	4	1
9503 003 0340	Benennung: Kugellager DIN625-6202	5	1
9456 621 3860	Benennung: Sicherungsring DIN472-35x1,5	6	1
4106 028 8000	Benennung: Ring	7	1
9633 003 1220	Benennung: WDR DIN3760-B12x24x7	8	1
9503 003 0310	Benennung: Kugellager DIN625-6002	9	1
9640 003 1570	Benennung: WDR DIN3760-BS15x24x7	10	1
1110 029 0500	Benennung: Dichtung	11	1
1110 030 0400	Benennung: Kurbelwelle	12	1
9048 216 1010	Benennung: Zylinderschraube DIN84-M5x18-Z1	13	4
1110 029 2300	Benennung: Zylinderdichtung	14	1
1110 020 1210	Benennung: Zylinder mit Kolben Ø 44 mm	15	1
1110 030 2000	Benennung: Kolben Ø 44 mm	16	1
1110 034 1500	Benennung: Kolbenbolzen 10x6x32	17	1
9462 650 1000	Benennung: Sprengring DIN73130-A10x0,8	18	2
1110 034 3000	Benennung: Verdichtungsring Ø 44x1,5 mm	19	2
9512 003 2340	Benennung: Nadelkranz 10x14x13	20	1
9036 341 1010	Benennung: Zylinderschraube DIN912-M5x18-Z1	21	4
4110 162 0400	Benennung: Haltetrommel	22	1
1110 160 2000	Benennung: Kupplung		1
1113 162 3205	Benennung: Mitnehmer	23	1
1110 160 1500	Benennung: Fliehgewicht	24	3
0000 997 5811	Benennung: Zugfeder	25	3
6503 400 3100	Benennung: Kurzschlussknopf	26	1
4106 405 8100	Benennung: Schutzkappe (C)	27	1
1110 400 7005	Benennung: Zündkerze Bosch WSR 6 F	28	1

Joist Spareparts

Freischneider / Freischneider / FS 20
Stückliste (2/11): B - Zündanlage

Art.Nr.	Artikel	Bild-Nr.	Stk-Zahl
9482 435 0030	Benennung: Scheibenfeder DIN6888-2x3,7	1	1
1110 400 0511	Benennung: Magnetzünder		1
1110 400 0812	Benennung: Ankerplatte	2	1
1115 400 2000	Benennung: Kontaktsatz	3	1
9041 216 0630	Benennung: Zylinderschraube DIN84-M4x8-8.8	4	1
9322 630 0100	Benennung: Federscheibe DIN137-A4	5	1
1115 404 3400	Benennung: Kondensator	6	1
1115 404 8800	Benennung: Kappe	7	1
9321 630 0080	Benennung: Federring DIN127-B3	8	1
9210 260 0400	Benennung: Mutter DIN934-M3-8	9	1
1110 404 4200	Benennung: Schmierfilz	10	1
0000 989 1010	Benennung: Schutztülle	11	1
1115 404 3200	Benennung: Zündanker	12	1
9110 313 0700	Benennung: Linsenschraube DIN7985-M4x19-8.8	13	2
	Benennung: Zündleitung 295 mm (D)	14	1
1110 440 1102	Benennung: Kurzschließleitung	15	1
1115 400 8200	Benennung: Staubschutzkappe	16	1
1110 145 9001	Benennung: Stopfen	17	1
9047 319 0340	Benennung: Zylinderschraube DIN84-M3x8-Z3	18	2
1110 400 1205	Benennung: Schwungrad	19	1
0000 989 0804	Benennung: Regenschutztülle	20	1
0000 989 0802	Benennung: Regenschutztülle	21	1
9021 319 0670	Benennung: Zylinderschraube DIN84-M4x14-Z1	22	2
1110 080 0500	Benennung: Lüfterrad	23	1
0000 961 5116	Benennung: Ring	24	1
9048 319 0700	Benennung: Zylinderschraube DIN84-M4x18-Z4	25	3
9210 261 1140	Benennung: Mutter DIN934-M8x1-10	26	1
0000 989 0801	Benennung: Regenschutztülle	27	2
0000 998 0603	Benennung: Schenkelfeder	28	1
1106 405 1000	Benennung: Zündleitungsstecker	29	1

Jonist Spareparts

Freischneider / Freischneider / FS 20
Stückliste (2/11): B - Zündanlage

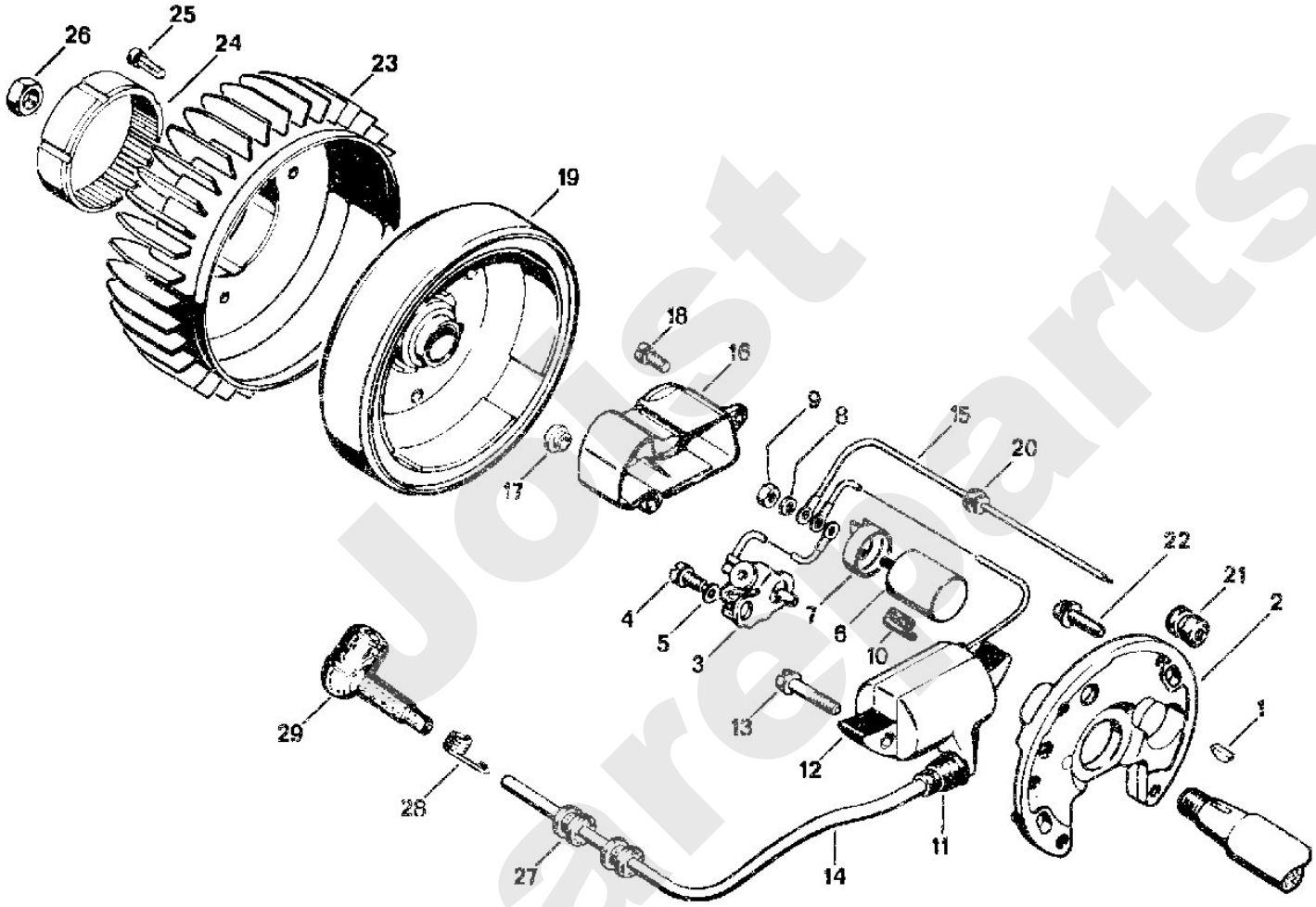

Just Spareparts

Freischneider / Freischneider / FS 20
Stückliste (3/11): C - Anwerfvorrichtung

Art.Nr.	Artikel	Bild-Nr.	Stk-Zahl
1110 080 2810	Benennung: Lüfterdeckel mit Anwerfvorrichtung		1
1110 080 2800	Benennung: Lüfterdeckel	1	1
1110 084 9102	Benennung: Buchse	2	1
0000 967 2020	Benennung: Firmenzeichen STIHL	3	1
9441 065 1270	Benennung: Kerbnagel DIN1476-2,6x6	4	2
1121 195 3400	Benennung: Griff	5	1
1107 195 8200	Benennung: Anwerfseil Ø 4,5x1000 mm	6	1
0000 930 2200	Benennung: Anwerfseil Ø 4,5 mm x 30,5 m (A,B)		1
0000 988 2405	Benennung: Filzring	7	1
1111 195 1300	Benennung: Deckel	8	1
1111 195 1600	Benennung: Rückholfeder	9	1
1111 195 9005	Benennung: Scheibe	10	1
1110 190 1001	Benennung: Seilrolle	11	1
1106 195 9800	Benennung: Steckkerbstift	12	4
1110 195 9301	Benennung: Ring	13	1
1106 195 9001	Benennung: Scheibe	14	2
1106 190 4600	Benennung: Reibungsschuh		1
1106 195 3000	Benennung: Bremshebel	15	1
1106 195 5000	Benennung: Reibungsschuhplatte	16	2
1106 195 5100	Benennung: Reibungsschuhfeder	17	2
1106 195 1700	Benennung: Federteller	18	2
1106 195 2900	Benennung: Bremsfeder	19	1
0000 958 1010	Benennung: Scheibe	20	2
1106 195 3200	Benennung: Anlaufscheibe	21	1
9460 624 0500	Benennung: Sicherungsscheibe DIN6799-5	22	1
1110 359 0701	Benennung: Dichtung	23	1
1110 084 1000	Benennung: Lüftergehäuse	24	1
9062 319 0660	Benennung: Senkschraube DIN963-M4x12-8.8	25	2
9048 319 0660	Benennung: Zylinderschraube DIN84-M4x12-Z4	26	9
9048 216 1010	Benennung: Zylinderschraube DIN84-M5x18-Z1	27	4
1110 350 1200	Benennung: Winkelstück	28	1
1113 358 7700	Benennung: Schlauch	29	1
1115 350 3503	Benennung: Saugkopf (C)	30	1
1110 358 1800	Benennung: Filter	31	1
1115 358 8200	Benennung: Gewicht (C)	32	1
1115 358 2500	Benennung: Kappe (C)	33	1
1110 350 0501	Benennung: Tankverschluss	34	1
9645 945 2820	Benennung: RDR DIN3771-N25x2,5	35	1
1110 353 8100	Benennung: Einsatz	36	1
0000 951 5800	Benennung: Gewindestift	37	1
1110 353 2108	Benennung: Ventilkörper	38	1
1117 350 0900	Benennung: Verliersicherung	39	1
	Benennung: Schlauch 3,1x5,7x135 mm, R3 (D)	40	1
0000 930 2803	Benennung: Schlauch 3,1x5,7 mm x 1 m, R3 (A,B)		1

Spareparts Spist

Freischneider / Freischneider / FS 20
Stückliste (3/11): C - Anwerfvorrichtung

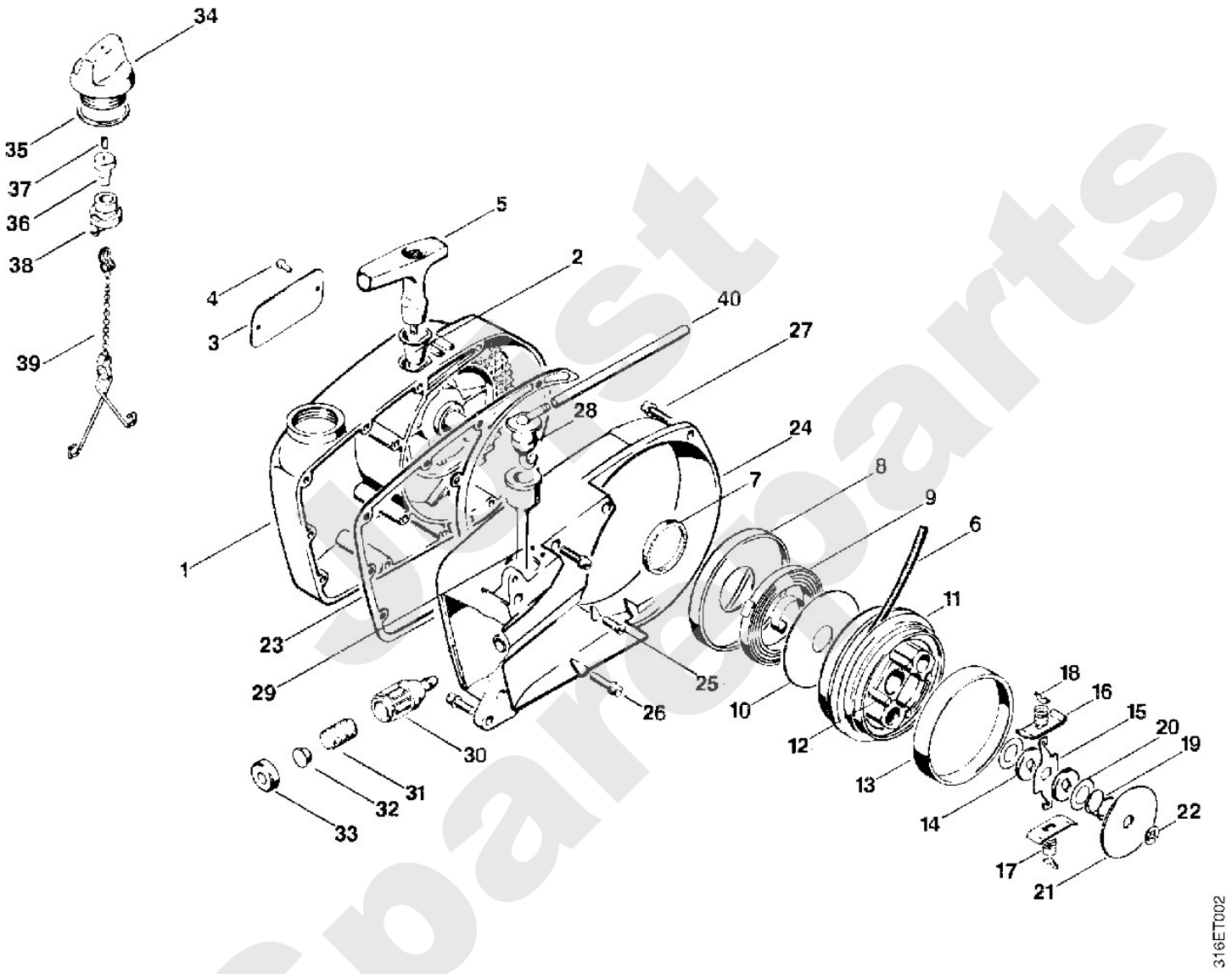

Freischneider / Freischneider / FS 20
Stückliste (4/11): D - Filtergehäuse, Schalldämpfer

Art.Nr.	Artikel	Bild-Nr.	Stk-Zahl
1110 129 1401	Benennung: Dichtung	1	2
1110 146 7401	Benennung: Ablenkblech	2	1
1110 120 2201	Benennung: Flansch	3	1
9036 341 1070	Benennung: Zylinderschraube DIN912-M5x30-Z1	4	2
9123 319 0890	Benennung: Stiftschraube DIN938-M5x58-8.8	5	2
1111 129 1100	Benennung: Dichtung	6	2
1110 141 3000	Benennung: Isolierplatte	7	1
1110 120 0609	Benennung: Vergaser HS-138B	8	1
4106 182 1500	Benennung: Gasgestänge	9	1
	Benennung: Schlauch 3,1x5,7x120 mm, R3 (D)	10	1
0000 930 2803	Benennung: Schlauch 3,1x5,7 mm x 1 m, R3 (A,B)		1
1110 185 1904	Benennung: Startergestänge	11	1
1110 149 1200	Benennung: Dichtung	12	1
1110 140 2815	Benennung: Filtergehäuse	13	1
1111 185 2000	Benennung: Starterhebel	14	1
0000 951 2600	Benennung: Linsenschraube M4x10	15	1
0000 997 0326	Benennung: Druckfeder	16	1
9516 003 1720	Benennung: Kugel DIN5401-4	17	1
4110 148 1000	Benennung: Stiftschraube	18	1
1111 148 3000	Benennung: Unterlage	19	1
9214 320 0700	Benennung: Sicherungsmutter DIN980-V M5-10	20	2
1110 122 6201	Benennung: Leerlaufanschlagschraube	21	1
1115 121 7700	Benennung: Führungsstück	22	1
1110 148 4000	Benennung: Lasche	23	1
9048 216 1010	Benennung: Zylinderschraube DIN84-M5x18-Z1	24	1
1110 149 0600	Benennung: Schalldämpferdichtung	25	1
4106 140 0600	Benennung: Schalldämpfer	26	1
9036 341 1010	Benennung: Zylinderschraube DIN912-M5x18-Z1	27	2
0000 989 0502	Benennung: Halter	28	1
4106 084 0900	Benennung: Haube	29	1
9044 319 0980	Benennung: Schraube DIN84-M5x16-Z4-1	30	2

Jobst Spareparts

Freischneider / Freischneider / FS 20
Stückliste (4/11): D - Filtergehäuse, Schalldämpfer

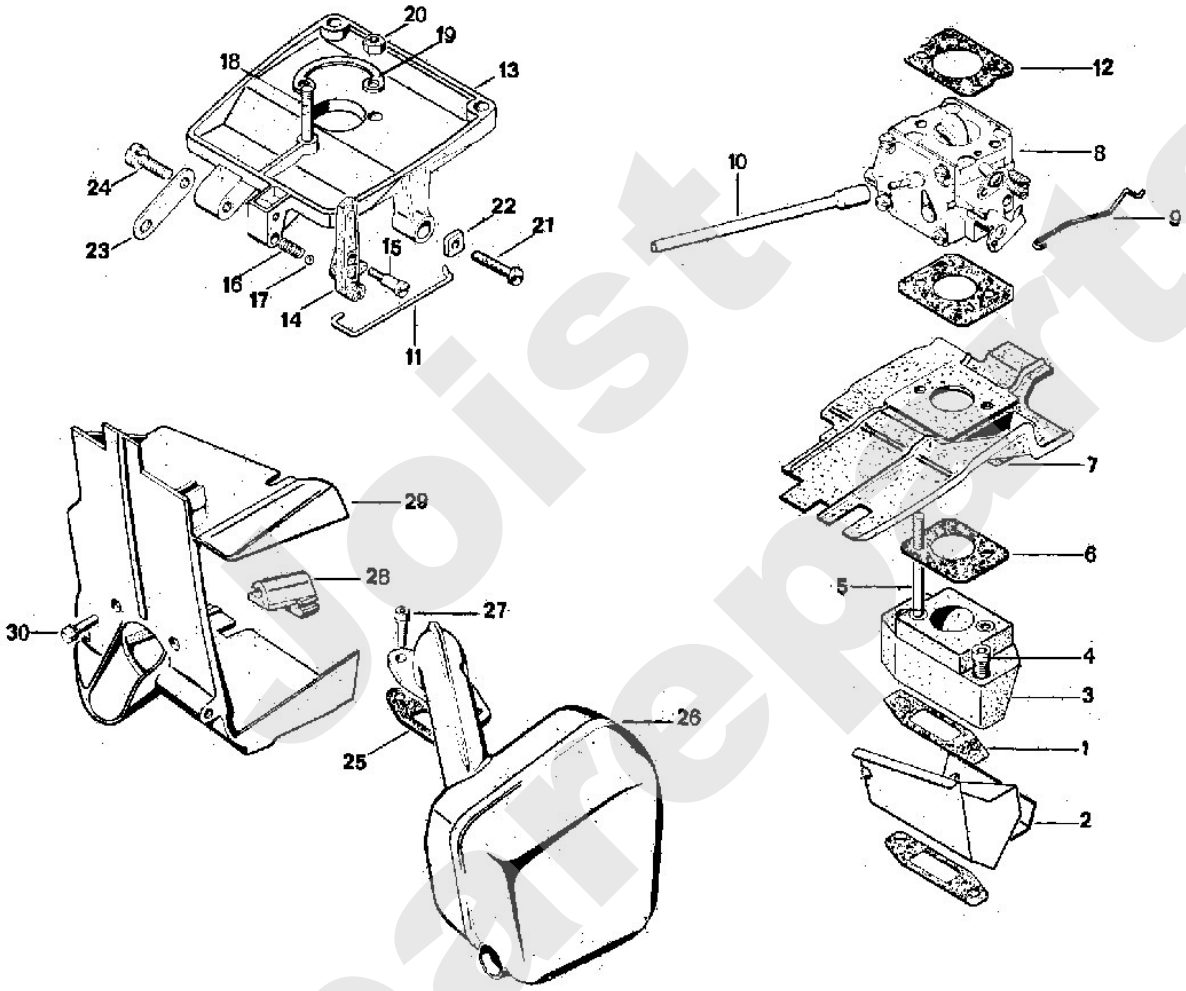

Soistt Spareparts

Freischneider / Freischneider / FS 20
Stückliste (5/11): E - Vergaserteile

Art.Nr.	Artikel	Bild-Nr.	Stk-Zahl
1110 120 0609	Benennung: Vergaser HS-138B	1	1
1111 121 5400	Benennung: Ventildüse	2	1
1110 122 9410	Benennung: Verschlussstopfen	3	1
1110 122 3020	Benennung: Feder	4	1
1110 121 5100	Benennung: Einlassnadel	5	1
1124 121 5000	Benennung: Einlassregelhebel	6	1
1110 121 9200	Benennung: Achse	7	1
1110 122 7800	Benennung: Linsensenkschraube	8	1
1110 129 0900	Benennung: Dichtung	9	1
1110 121 4700	Benennung: Regelmembrane	10	1
1110 121 0811	Benennung: Abschlussdeckel	11	1
1106 122 7400	Benennung: Halbrundschraube	12	4
1106 122 3000	Benennung: Feder	13	1
1111 122 6700	Benennung: Hauptstellschraube	14	1
1110 122 3030	Benennung: Feder	15	1
1110 122 6800	Benennung: Leerlaufstellschraube	16	1
1110 122 3000	Benennung: Feder	17	1
1110 122 4200	Benennung: Kugel	18	1
1111 120 7200	Benennung: Startwelle mit Hebel	19	1
6503 121 2910	Benennung: Startklappe	20	1
1110 122 7400	Benennung: Halbrundschraube	21	1
1110 122 3200	Benennung: Schenkelfeder	24	1
1111 120 7100	Benennung: Drosselwelle mit Hebel	25	1
1115 121 3300	Benennung: Drosselklappe	26	1
1110 122 7400	Benennung: Halbrundschraube	27	1
1110 122 9300	Benennung: Klammer	28	1
1110 122 7400	Benennung: Halbrundschraube	29	1
1110 122 3900	Benennung: Winkelstutzen	30	1
4221 121 7800	Benennung: Sieb	31	1
1110 121 4801	Benennung: Pumpenmembrane	32	1
1110 129 1110	Benennung: Dichtung	33	1
1110 121 0815	Benennung: Abschlussdeckel	34	1
1110 122 7700	Benennung: Linsenschraube	35	4
1110 121 5400	Benennung: * Ventildüse (A)		1
1110 122 7801	Benennung: * Linsensenkschraube (A)		1
1110 122 6700	Benennung: * Hauptstellschraube (A)		1
1110 121 3300	Benennung: * Drosselklappe (A)		1

Sparepartis

Freischneider / Freischneider / FS 20
Stückliste (5/11): E - Vergaserteile

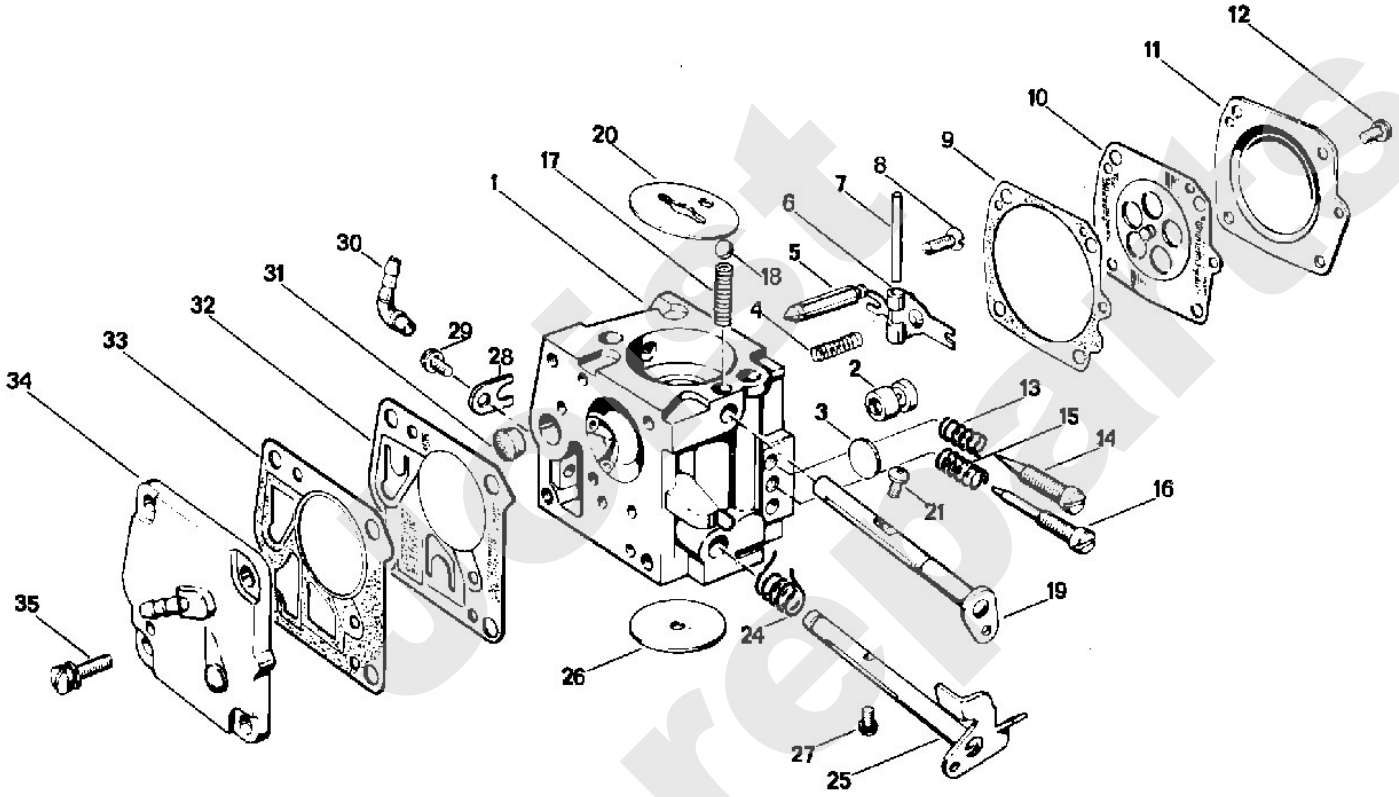

Spareparts

Freischneider / Freischneider / FS 20
Stückliste (6/11): F - Kupplungsgehäuse, Schaft

Art.Nr.	Artikel	Bild-Nr.	Stk-Zahl
1110 120 1601	Benennung: Luftfilter, beflockt	1	1
1110 084 0604	Benennung: Deckel	2	1
0000 958 1705	Benennung: Scheibe	3	1
1110 140 9500	Benennung: Verschlussmutter	4	1
9455 621 1670	Benennung: Sicherungsring DIN471-16x1	5	1
4106 160 2900	Benennung: Kupplungstrommel	6	1
9456 621 4480	Benennung: Sicherungsring DIN472-42x1,75	7	1
9503 003 5460	Benennung: Kugellager DIN625-6004-2Z	8	1
9455 621 2150	Benennung: Sicherungsring DIN471-20x1,2	9	1
9456 621 3860	Benennung: Sicherungsring DIN472-35x1,5	10	1
4106 161 0500	Benennung: Kupplungsgehäuse	11	1
9048 216 1010	Benennung: Zylinderschraube DIN84-M5x18-Z1	12	4
4104 716 6200	Benennung: Spannschelle	13	1
9007 319 1900	Benennung: Sechskantschraube DIN931-M8x40-8.8	14	1
9214 320 1100	Benennung: Sicherungsmutter DIN980-V M8-10	15	1
4104 710 7115	Benennung: Schaft Ø 35 mm	16	1
4104 711 8200	Benennung: Gummibüchse	17	2
9513 003 4660	Benennung: Nadelhülse 20x26x16	18	2
4104 710 3315	Benennung: Antriebsrohr	19	1

Joist Spareparts

Freischneider / Freischneider / FS 20
Stückliste (6/11): F - Kupplungsgehäuse, Schaft

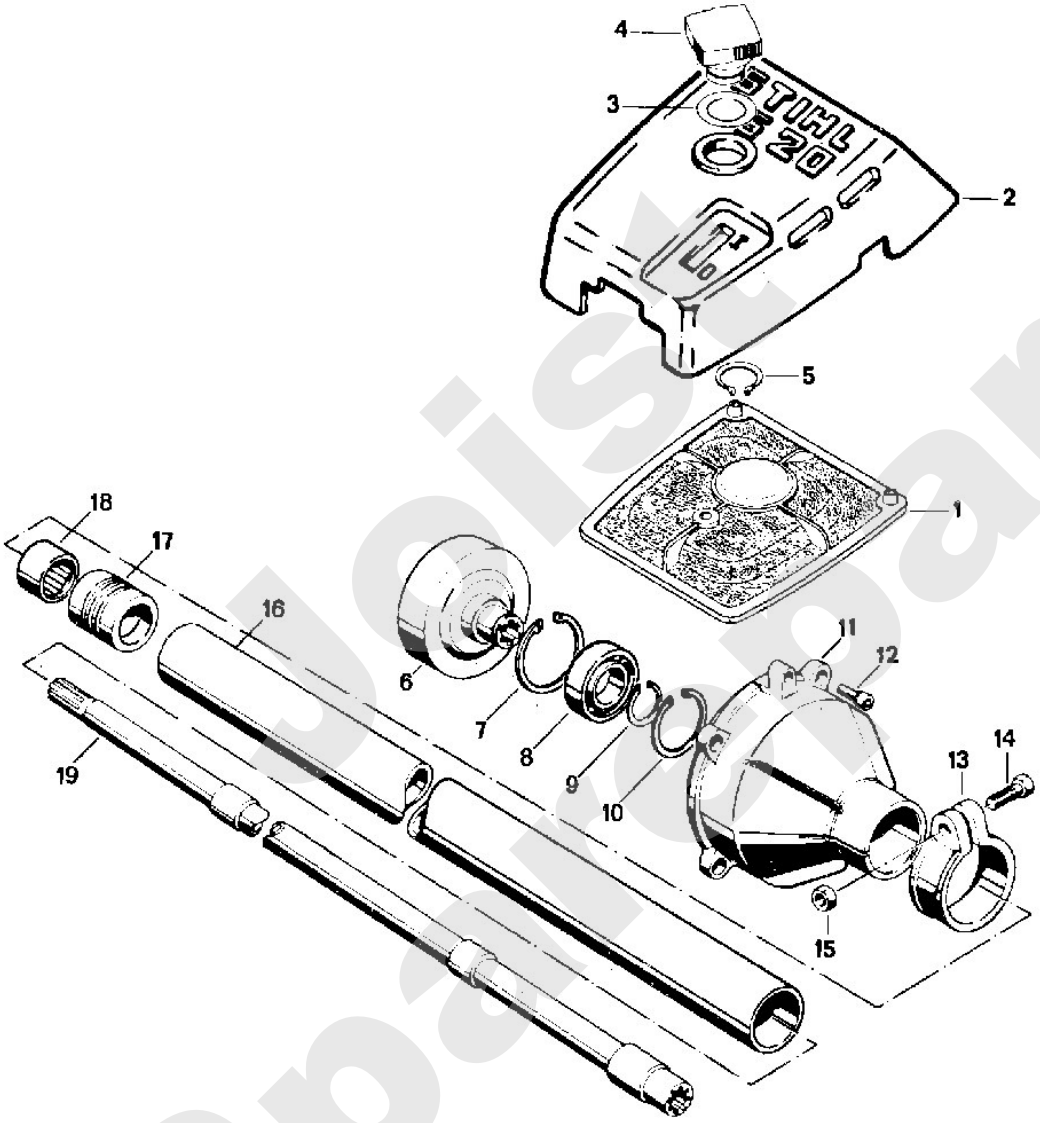

Joist Spare Parts

Freischneider / Freischneider / FS 20
Stückliste (7/11): G - Getriebe

Art.Nr.	Artikel	Bild-Nr.	Stk-Zahl
4110 640 0100	Benennung: Getriebe		1
9645 945 1390	Benennung: RDR DIN3770-A14x2,5	1	1
9640 003 2260	Benennung: WDR DIN3760-BS20x42x7	2	1
9470 435 0510	Benennung: Passfeder DIN6885-A4x4x10	3	1
4110 710 3800	Benennung: Druckteller	4	1
4110 717 2800	Benennung: Schutzscheibe	5	1
0000 973 2043	Benennung: Bolzen	6	1
9646 945 0780	Benennung: RDR DIN3770-B9x2,5	7	1
4110 713 1600	Benennung: Druckscheibe	8	1
9214 320 1470	Benennung: Sicherungsmutter V M12x1,5LH	9	1
4104 710 3900	Benennung: Verschlussschraube	10	1
9395 021 0760	Benennung: Splint DIN94-1,6x8	11	1
9291 021 0180	Benennung: Scheibe DIN125-A8,4	12	1
9037 319 1860	Benennung: Zylinderschraube DIN7984-M8x30-8.8	13	1

Joist Spareparts

Freischneider / Freischneider / FS 20
Stückliste (7/11): G - Getriebe

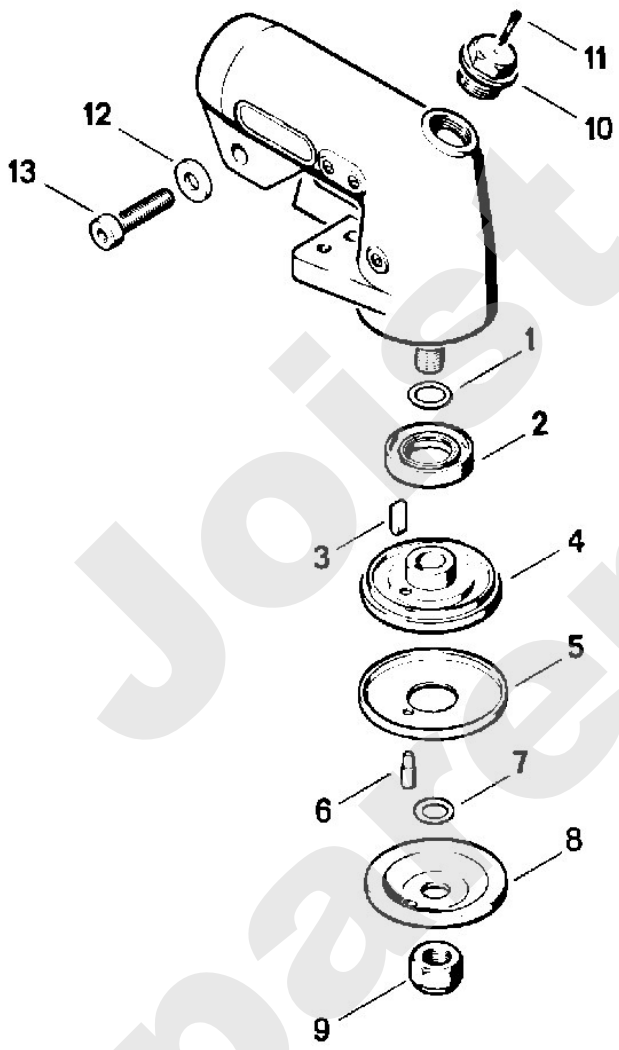

316ET006

Joist Spareparts

Stihl

Freischneider / Freischneider / FS 20
Stückliste (8/11): H - Stützgabel, Griffrohr

Art.Nr.	Artikel	Bild-Nr.	Stk-Zahl
4106 791 6400	Benennung: Stützgabel	1	1
4106 716 6100	Benennung: Winkel	2	1
4106 791 5400	Benennung: Halter	3	2
1111 791 2700	Benennung: Rohr	4	2
1111 790 9915	Benennung: Ringpuffer	5	4
0000 951 8210	Benennung: Flachrundschraube M6	6	3
9214 320 0700	Benennung: Sicherungsmutter DIN980-V M5-10	7	3
9007 319 1930	Benennung: Sechskantschraube DIN931-M8x45-8.8	8	2
9214 320 1100	Benennung: Sicherungsmutter DIN980-V M8-10	9	2
4106 791 7600	Benennung: Stütze	10	1
1110 791 5400	Benennung: Halter	11	1
1110 790 9900	Benennung: Ringpuffer	12	2
0000 958 0502	Benennung: Scheibe	13	1
4106 791 6500	Benennung: Platte	14	1
9048 216 1010	Benennung: Zylinderschraube DIN84-M5x18-Z1	15	6
4106 790 1715	Benennung: Griffrohr	16	1
4106 791 2000	Benennung: Griffschlauch	17	2
4104 791 7300	Benennung: Stopfen	18	1
9008 319 1860	Benennung: Sechskantschraube DIN933-M8x30-8.8	19	2
9214 320 1100	Benennung: Sicherungsmutter DIN980-V M8-10	20	2
9008 319 1790	Benennung: Sechskantschraube DIN933-M8x18-8.8	21	1
9322 630 0180	Benennung: Federscheibe DIN137-A8	22	1
4104 791 4600	Benennung: Haken	23	1
9214 320 1100	Benennung: Sicherungsmutter DIN980-V M8-10	24	1
9771 021 1500	Benennung: Schlauchschelle 16-25	25	1
4106 180 1800	Benennung: Gasbetätigung	26	1
9455 621 0570	Benennung: Sicherungsring DIN471-8x0,8	27	2
4106 182 0800	Benennung: Hebel	28	1
9291 021 0100	Benennung: Scheibe DIN125-A4,3	29	1
9214 320 0600	Benennung: Sicherungsmutter DIN980-V M4-8	30	1
0000 998 1203	Benennung: Schenkelfeder	31	1
4106 718 6500	Benennung: Gurtband	32	1
4106 718 6200	Benennung: Halter	33	1
9008 319 1280	Benennung: Sechskantschraube DIN933-M6x16-8.8	34	1
9247 808 0900	Benennung: Flügelmutter N M6	35	1
4106 718 7000	Benennung: Stützblech	36	1
9062 319 0660	Benennung: Senkschraube DIN963-M4x12-8.8	37	2

Joist Sparepart

Freischneider / Freischneider / FS 20
Stückliste (8/11): H - Stützgabel, Griffrohr

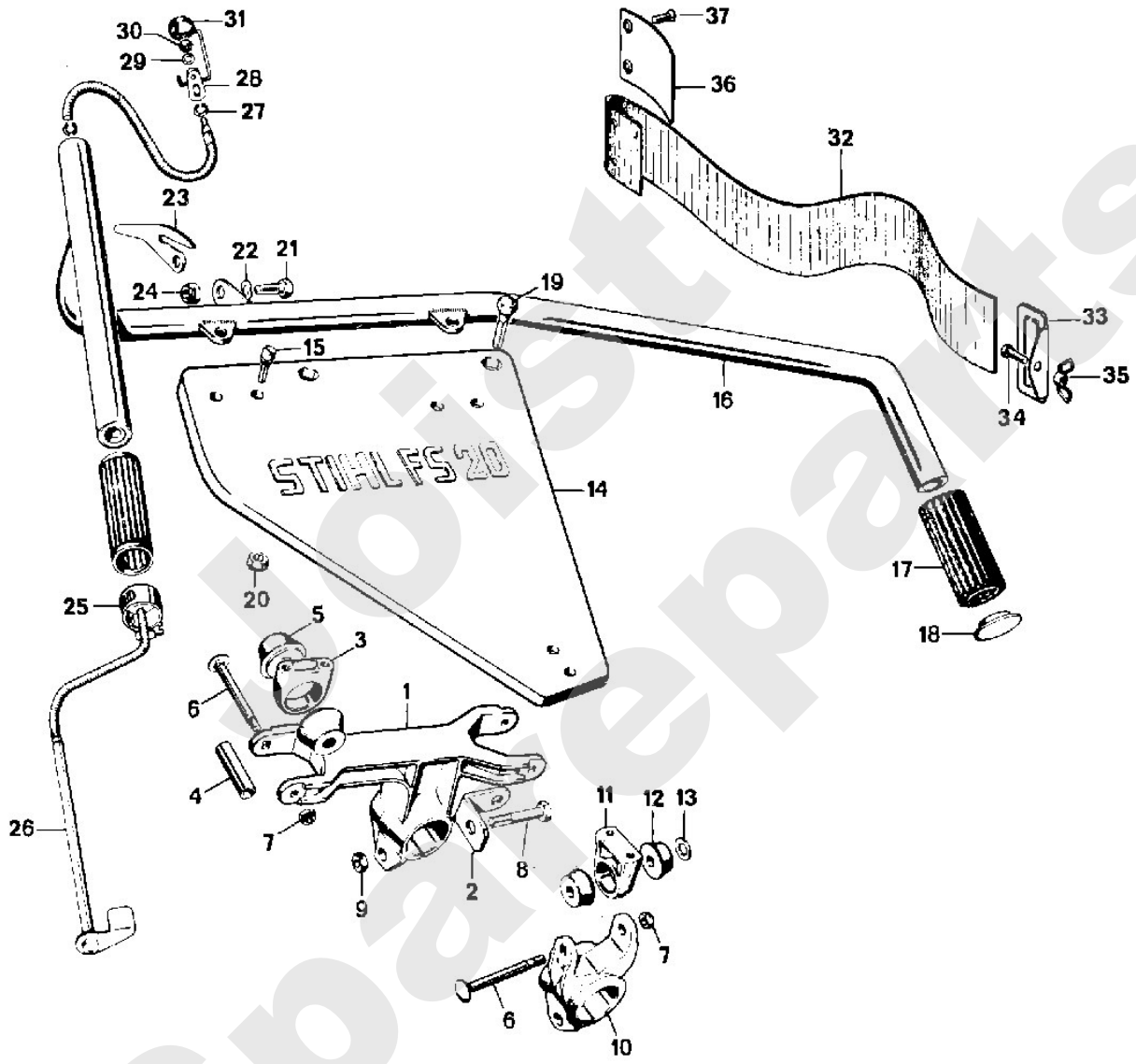

Spareparts

Freischneider / Freischneider / FS 20
Stückliste (9/11): J - Schutz

Art.Nr.	Artikel	Bild-Nr.	Stk-Zahl
4110 710 8200	Benennung: Anschlag	1	1
9291 021 0140	Benennung: Scheibe DIN125-A6,4	2	3
9045 319 1280	Benennung: Zylinderschraube DIN912-M6x16-8.8	3	3
4110 710 7001	Benennung: Schutzhaube		1
4110 713 2601	Benennung: Schutzhaube	4	1
4110 716 6501	Benennung: Klemmstück	5	1
4110 716 2900	Benennung: Leiste	6	1
9291 021 0140	Benennung: Scheibe DIN125-A6,4	7	2
9045 319 1430	Benennung: Zylinderschraube DIN912-M6x50-8.8	8	2
4110 007 1007	Benennung: Anbausatz Wickelschutz		1
4110 710 2700	Benennung: Wickelschutz	9	1
9291 021 0140	Benennung: Scheibe DIN125-A6,4	10	2
9045 319 1280	Benennung: Zylinderschraube DIN912-M6x16-8.8	11	2
4110 717 2801	Benennung: Schutzscheibe	12	1
4116 790 3901	Benennung: Transportschutz Ø 350	13	1
4116 792 4300	Benennung: Spannbügel	14	1
4000 792 4200	Benennung: * Spannband	40	1

Joist Spareparts

Freischneider / Freischneider / FS 20
Stückliste (9/11): J - Schutz

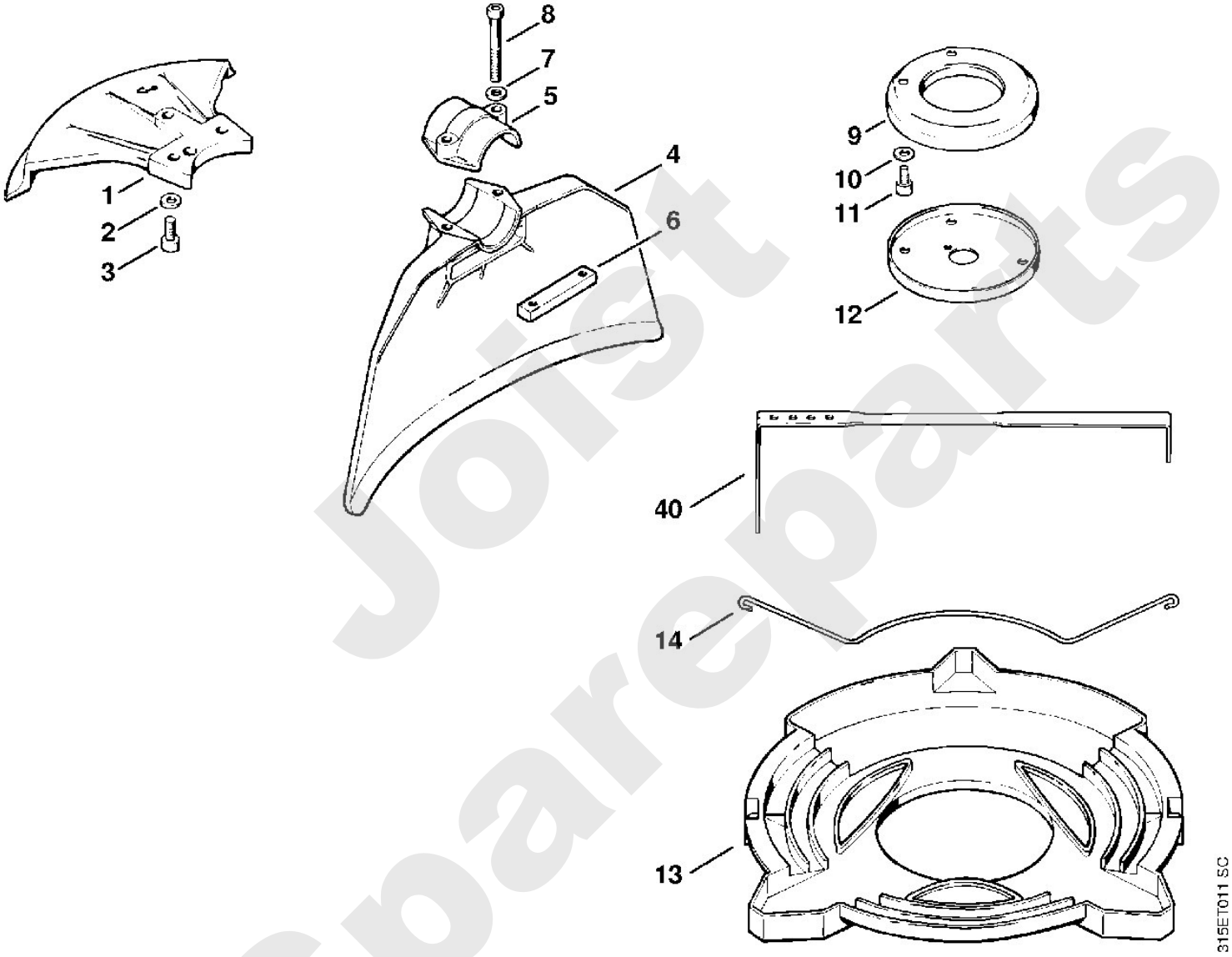

Joist Spareparts

Freischneider / Freischneider / FS 20
Stückliste (10/11): K - Werkzeuge, Sonderzubehör

Art.Nr.	Artikel	Bild-Nr.	Stk-Zahl
4104 710 9000	Benennung: Traggurt	1	1
4101 718 6900	Benennung: Karabinerhaken	2	1
4147 710 9003	Benennung: Forstgurt ADVANCE (A)		1
4108 710 9002	Benennung: Doppelschultergurt (A)		1
0812 260 1007	Benennung: Schraubendreher 4x25x70	3	1
0812 260 1008	Benennung: Schraubendreher 5	3	1
1114 890 3401	Benennung: Kombischlüssel	5	1
	Benennung: Sonderzubehör		1
4110 890 1401	Benennung: Satz Schärfwerkzeug		1
4110 893 4000	Benennung: Feillehre	6	1
0811 411 8108	Benennung: Rundfeile Ø 5,5x200 mm	7	1
0814 212 3310	Benennung: Flachfeile DIN7272-F 200-3	8	1
0811 490 7860	Benennung: Feilengriff A100	9	2
0000 930 2205	Benennung: Mähfaden Ø 2,4 mm x 15 m (A)		1
1110 007 1050	Benennung: Dichtungssatz (A)		1
1110 007 1060	Benennung: Satz Vergaserteile (A)		1
0000 930 2207	Benennung: Schlauch 3 m (A)		1
0000 930 2202	Benennung: Zündleitung 10 m (A,B)		1
0000 930 2200	Benennung: Anwerfseil Ø 4,5 mm x 30,5 m (A)		1

Joist Spareparts

Freischneider / Freischneider / FS 20
Stückliste (10/11): K - Werkzeuge, Sonderzubehör

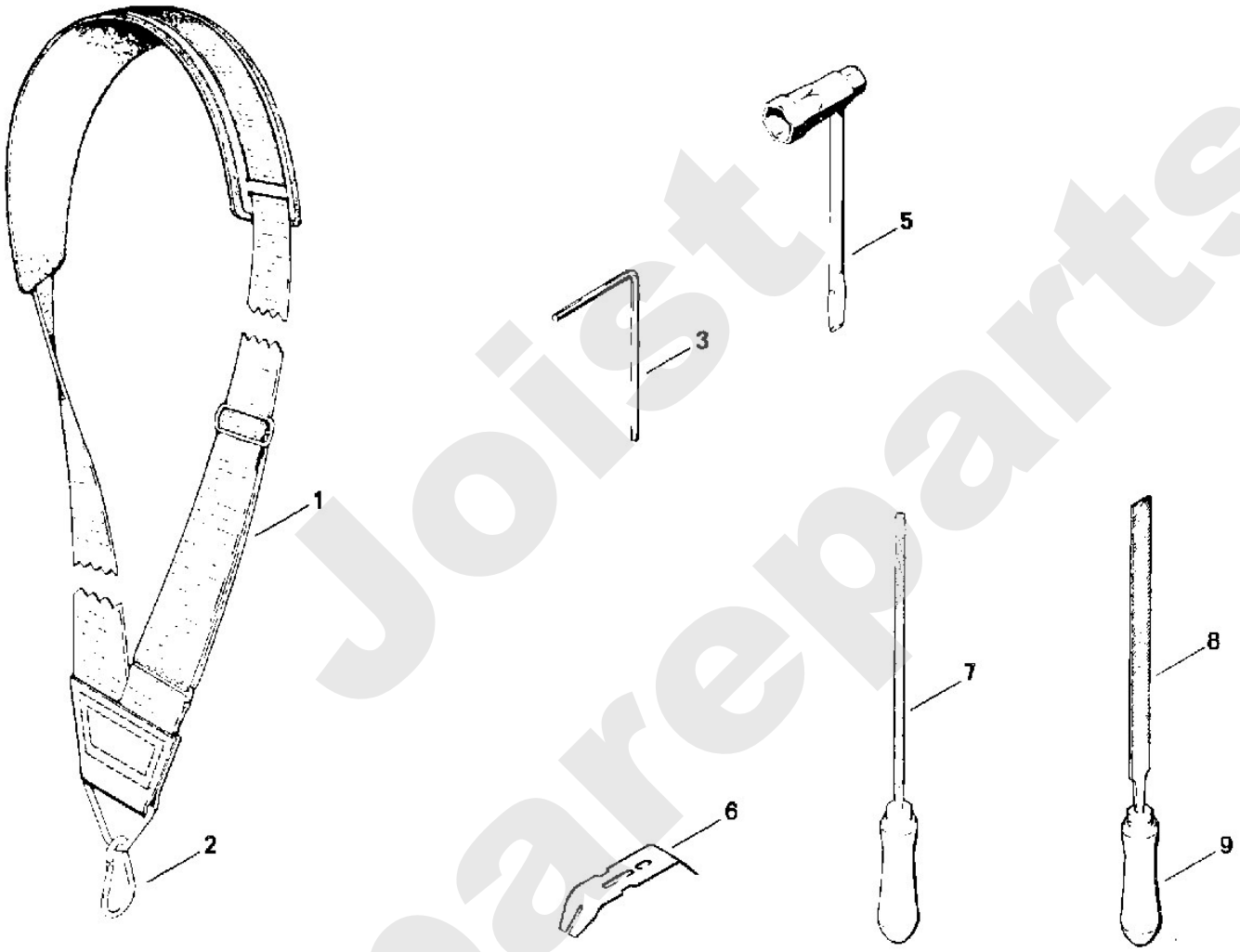

Joist Spareparts

Freischneider / Freischneider / FS 20
Stückliste (11/11): L - Getriebe, Spannschelle (f. ältere Bauart)

Art.Nr.	Artikel	Bild-Nr.	Stk-Zahl
4104 641 5201	Benennung: * Gehäuseoberteil	2	1
0000 958 2810	Benennung: * Scheibe	3	1
9503 003 7450	Benennung: * Rillenkugellager DIN625-6202-2RS	4	2
0000 961 2804	Benennung: * Ring	5	1
0000 958 1500	Benennung: * Scheibe (Stückzahl nach Bedarf)	6	1
0000 958 1501	Benennung: * Scheibe (Stückzahl nach Bedarf)	7	1
4104 640 7302	Benennung: * Ritzelsatz	8	1
0000 958 1500	Benennung: * Scheibe (Stückzahl nach Bedarf)	9	1
0000 958 1501	Benennung: * Scheibe (Stückzahl nach Bedarf)	10	1
9455 621 1520	Benennung: * Sicherungsring DIN471-15x1	11	1
9132 216 1020	Benennung: * Gewindestift DIN553-M5x20	12	2
9513 003 2760	Benennung: * Nadelhülse 12x18x12	13	1
4104 641 5301	Benennung: * Gehäuseunterteil	14	1
0000 958 1800	Benennung: * Scheibe	15	1
9503 003 5410	Benennung: * Kugellager DIN625-6303	16	1
9456 621 4910	Benennung: * Sicherungsring DIN472-47x1,75	17	1
4104 642 0600	Benennung: * Antriebswelle	18	1
9470 435 0901	Benennung: * Passfeder DIN6885-A5x3x12	19	1
9633 003 2840	Benennung: * WDR DIN3760-B25x35x7	20	1
4104 710 3801	Benennung: * Druckteller	21	1
0000 973 2043	Benennung: * Bolzen	22	1
4104 719 0200	Benennung: * Dichtung	23	1
4104 719 0205	Benennung: * Beilage	24	1
9036 341 1320	Benennung: * Zylinderschraube DIN912-M6x20-10.9	25	4
9636 965 1950	Benennung: * Dichtring DIN7603-18x22	26	1
4104 710 3900	Benennung: * Verschlussschraube	27	1
9395 021 0760	Benennung: * Splint DIN94-1,6x8	28	1
4104 717 2801	Benennung: * Schutzring	29	1
4110 713 1600	Benennung: * Druckscheibe	30	1
9214 320 1470	Benennung: * Sicherungsmutter V M12x1,5LH	31	1
4104 716 6200	Benennung: * Spannschelle	32	1
9007 319 1900	Benennung: * Sechskantschraube DIN931-M8x40-8.8	33	1
9214 320 1100	Benennung: * Sicherungsmutter DIN980-V M8-10	34	1

Spareparts

Freischneider / Freischneider / FS 20
Stückliste (11/11): L - Getriebe, Spannschelle (f. ältere Bauart)

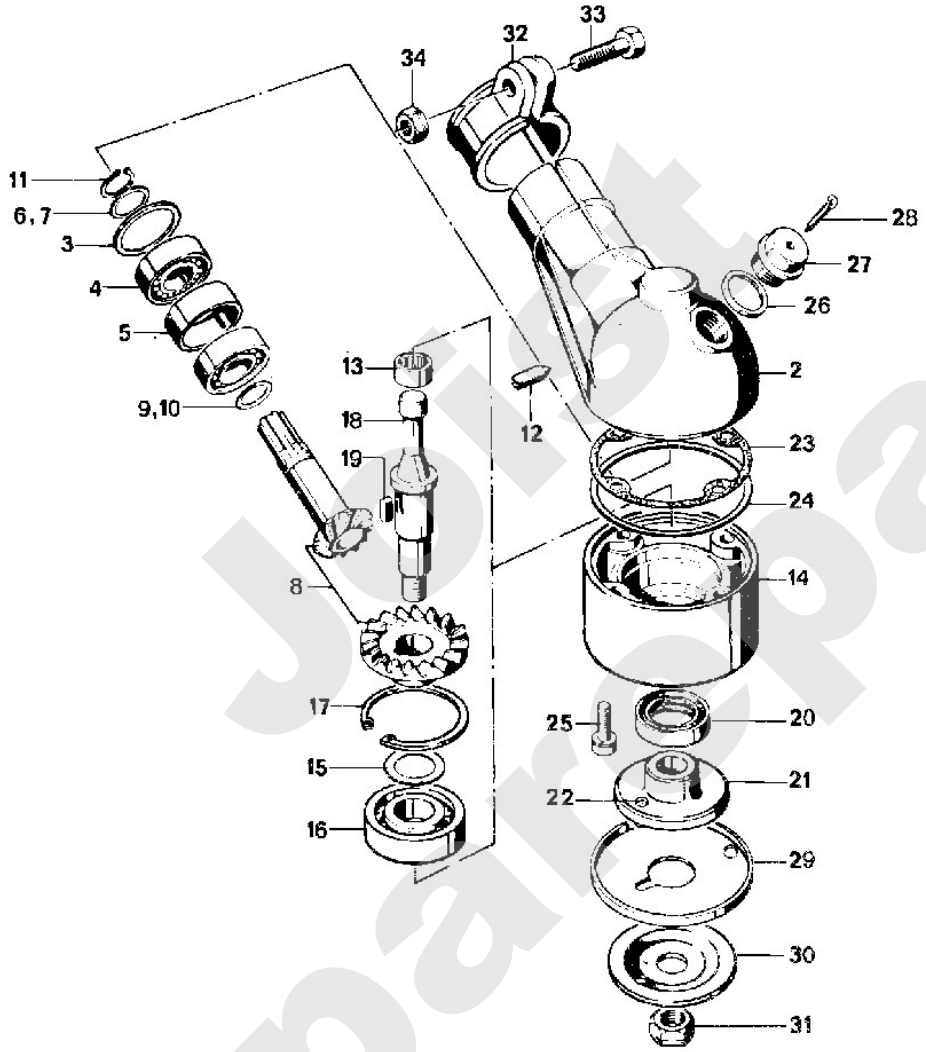

Joist Spareparts