Freischneider / Freischneider / FS 160, 180
Stückliste (1/20): A - Kurbelgehäuse, Zylinder

Art.Nr.	Artikel	Bild-Nr.	Stk-Zahl
4119 020 2107	Benennung: Kurbelgehäuse	1	1
9371 470 2610	Benennung: Stift DIN7-5m6x18	2	2
1110 122 3900	Benennung: Winkelstutzen	3	1
9503 003 0240	Benennung: Kugellager DIN625-6201	4	2
9456 621 3600	Benennung: Sicherungsring DIN472-32x1,2	5	1
9022 371 1020	Benennung: Schraube IS-M5x20-12.9	6	5
4119 029 0500	Benennung: Dichtung	7	1
9640 003 1190	Benennung: WDR DIN3760-BS12x20x5	8	1
9640 003 1280	Benennung: WDR DIN3760-BS12x32x7	9	1
4119 030 0400	Benennung: Kurbelwelle TI: (25.2005)	10	1
1120 036 8500	Benennung: Scheibenfeder 2x3,7	11	1
4119 029 2300	Benennung: Zylinderdichtung	12	1
9512 003 2340	Benennung: Nadelkranz 10x14x13	13	1
4119 020 1203	Benennung: Zylinder mit Kolben Ø 35 mm Ausführungsart: FS 160	14	1
4119 020 1204	Benennung: Zylinder mit Kolben Ø 38 mm Ausführungsart: FS 180	15	1
4119 030 2001	Benennung: Kolben Ø 35 mm Ausführungsart: FS 160	16	1
4119 030 2003	Benennung: Kolben Ø 38 mm Ausführungsart: FS 180	17	1
4119 034 3001	Benennung: Verdichtungsring Ø 35x1,5 mm Ausführungsart: FS 160	18	2
4119 034 3002	Benennung: Verdichtungsring Ø 38x1,5 mm Ausführungsart: FS 180	19	2
4119 034 1500	Benennung: Kolbenbolzen 10x6,5x28	20	1
9463 650 1000	Benennung: Sprengring DIN73130-C10	21	2
9022 371 1050	Benennung: Schraube IS-M5x25-12.9	22	4
9022 371 1020	Benennung: * Schraube IS-M5x20-12.9	23	4
4119 700 8400	Benennung: Stütze	24	1
	Benennung: Niet DIN7340-AK6,5x0,5x5,8 (D)	25	2
9022 341 0980	Benennung: Schraube IS-M5x16-12.9	26	2
4119 149 0600	Benennung: Schalldämpferdichtung	27	1
1110 400 7005	Benennung: Zündkerze Bosch WSR 6 F	28	1
0000 400 7000	Benennung: Zündkerze NGK BPMR7A	28	1
4119 007 1051	Benennung: Dichtungssatz		1
4119 007 1052	Benennung: Dichtungssatz nur in Brasilien erhältlich		1

Spareparts List

Freischneider / Freischneider / FS 160, 180
Stückliste (1/20): A - Kurbelgehäuse, Zylinder

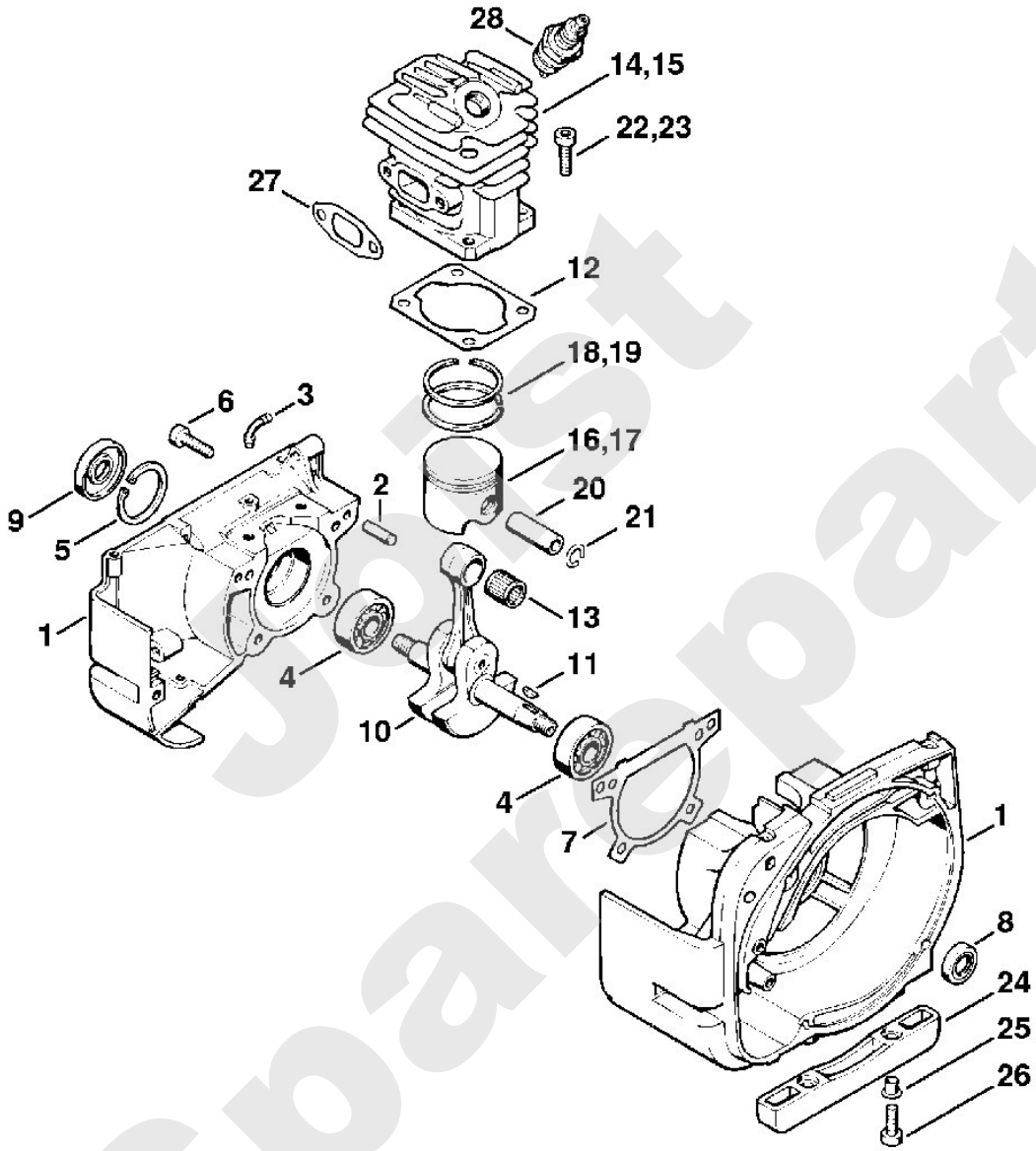

Joist Spareparts

Freischneider / Freischneider / FS 160, 180
Stückliste (2/20): B - Anwerfvorrichtung

Art.Nr.	Artikel	Bild-Nr.	Stk-Zahl
4223 195 0600	Benennung: Starterrad	1	1
9210 261 1140	Benennung: Mutter DIN934-M8x1-10	2	1
4119 190 0401	Benennung: Starterdeckel	3	1
0000 967 2035	Benennung: Firmenzeichen STIHL	4	1
1110 084 9102	Benennung: Buchse	5	1
9443 825 7130	Benennung: Niet DIN7339-7,5x1x6,8	6	4
9416 868 6630	Benennung: * Niet DIN7340-BK6,5x0,5x6,8	7	4
4116 190 0600	Benennung: Rückholfeder	8	1
1118 195 0300	Benennung: Federgehäuse nur in Brasilien erhältlich	9	1
1128 190 3400	Benennung: Griff ElastoStart Ø 3,5 mm	10	1
1128 190 2900	Benennung: Anwerfseil Ø 3,5 mm	11	1
0000 930 2267	Benennung: Anwerfseil Ø 3,5 mm / 28 Stück (B)		1
0000 190 3401	Benennung: Griff ElastoStart Ø 3,5 mm	12	1
1113 195 8200	Benennung: Anwerfseil Ø 3,5x960 mm	13	1
0000 930 2203	Benennung: Anwerfseil Ø 3,5 mm x 30,5 m (B)		1
0000 195 7001	Benennung: Kappe	14	1
4119 195 0400	Benennung: Seilrolle	15	1
4116 195 7200	Benennung: Klinke	16	1
0000 958 0923	Benennung: Scheibe	17	1
1118 195 3500	Benennung: Feder	18	1
9022 371 1020	Benennung: Schraube IS-M5x20-12.9	19	6
4119 007 1022	Benennung: Satz Abdeckplatte (B)	20	1
4119 195 6200	Benennung: Schlauch (B)	21	1
9022 341 1090	Benennung: Schraube IS-M5x40x25-10.9 (B)	22	2
9022 341 1220	Benennung: Schraube IS-M5x48x22-10.9 (B)	23	2
1121 195 3400	Benennung: * Griff Bis. Masch. Nr.: 32735493 TI: (08.1996)	24	1
1113 195 8200	Benennung: * Anwerfseil Ø 3,5x960 mm Bis. Masch. Nr.: 32735493 TI: (08.1996)	25	1
0000 930 2203	Benennung: * Anwerfseil Ø 3,5 mm x 30,5 m Bis. Masch. Nr.: 32735493 TI: (08.1996)		1
0000 958 0806	Benennung: * Scheibe Bis. Masch. Nr.: 23017236	26	1
0000 974 1000	Benennung: * Halbrundniet 3x6 Bis. Masch. Nr.: 23017236	27	2

Sparepartis

Freischneider / Freischneider / FS 160, 180
Stückliste (2/20): B - Anwerfvorrichtung

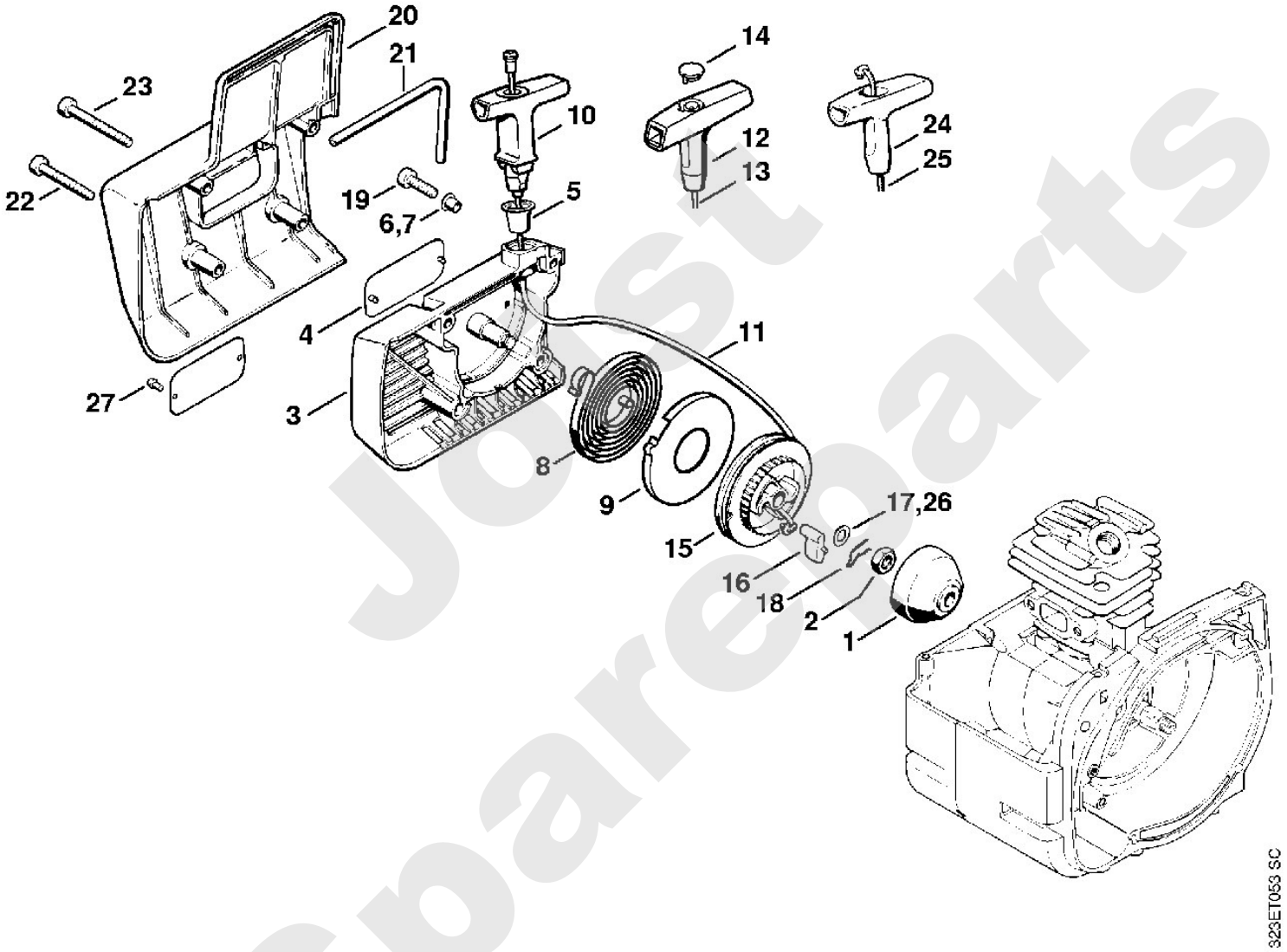

Jalst Spareparts

Freischneider / Freischneider / FS 160, 180
Stückliste (3/20): C - Zündanlage, Kupplung

Art.Nr.	Artikel	Bild-Nr.	Stk-Zahl
4119 400 1201	Benennung: Schwungrad TI: (25.2005)	1	1
9210 261 1140	Benennung: Mutter DIN934-M8x1-10	2	1
0000 400 1306	Benennung: Zündmodul	3	1
	Benennung: Zündleitung 290 mm (D)	4	1
0000 405 0600	Benennung: Zündleitung 1 m (B)		1
0000 930 2251	Benennung: Zündleitung 10 m (B)		1
0000 998 0603	Benennung: Schenkelfeder	5	1
1106 405 1000	Benennung: Zündleitungsstecker	6	1
9291 021 0121	Benennung: Scheibe DIN125-A5,3	7	2
9022 371 0710	Benennung: Schraube IS-M4x20-12.9	8	2
4119 405 1900	Benennung: Halter	9	1
4119 440 1107	Benennung: Kurzschließleitung	10	1
0751 030 8958	Benennung: Steckhülse 4,8-1 (C)	11	1
0751 030 8950	Benennung: Kabelschuh A4-1 (C)	12	1
0751 010 1110	Benennung: Leitung 10 m (B)		1
0751 030 8470	Benennung: Tülle (C)	13	1
0000 448 1203	Benennung: Kabelhalter	14	1
0000 448 1200	Benennung: * Kabelhalter	15	1
4119 160 2906	Benennung: Kupplungstrommel	16	1
4119 160 2001	Benennung: Kupplung	17	1
0000 997 6205	Benennung: Zugfeder	18	1
0000 961 0505	Benennung: Ring	19	2
0000 958 0609	Benennung: Scheibe	20	4
9022 341 1350	Benennung: Schraube IS-M6x25-10.9	21	2
4119 149 0600	Benennung: Schalldämpferdichtung	22	1
4119 140 0605	Benennung: Schalldämpfer Europa	23	1
4119 140 0600	Benennung: Schalldämpfer USA, AUS, CDN	24	1
4119 141 9000	Benennung: Gitter USA, AUS, CDN	25	1
4119 145 3000	Benennung: Deckrahmen USA, AUS, CDN	26	1
9099 021 0810	Benennung: Blechschraube DIN7971-4,2x9,5 USA, AUS, CDN	27	2
9307 021 0120	Benennung: Scheibe DIN9021-A5,3	28	2
9022 341 1150	Benennung: Schraube IS-M5x65x25-10.9	29	2
9099 021 2330	Benennung: * Blechschraube DIN7971-3,5x6,5	30	1

Spareparts ist

Freischneider / Freischneider / FS 160, 180
Stückliste (3/20): C - Zündanlage, Kupplung

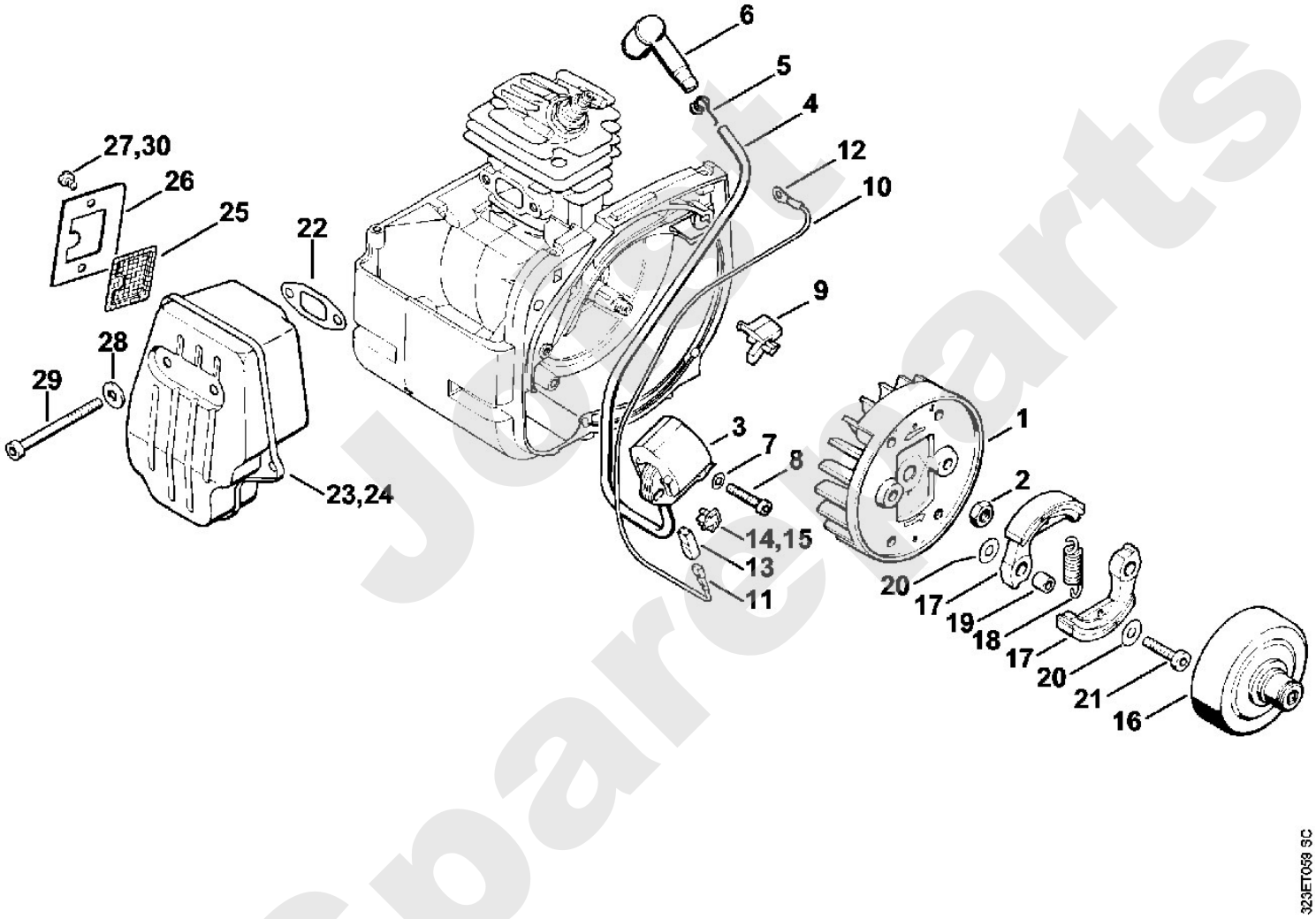

Jost Spareparts

Freischneider / Freischneider / FS 160, 180
Stückliste (4/20): D - Zündanlage, Kupplung (f. ältere Bauart)

Art.Nr.	Artikel	Bild-Nr.	Stk-Zahl
4119 160 2000	Benennung: * Kupplung Bis. Masch. Nr.: 28469095 TI: (15.1994)	1	1
0000 997 6205	Benennung: * Zugfeder	2	1
9291 021 0180	Benennung: * Scheibe DIN125-A8,4 Bis. Masch. Nr.: 26726545	3	1
4119 440 1105	Benennung: * Kurzschließleitung (C)	4	1
0751 030 8951	Benennung: * Kabelschuh A3-1 (C)	5	1
0751 030 8950	Benennung: * Kabelschuh A4-1 (C)	6	1
9041 216 0300	Benennung: * Zylinderschraube DIN84-M3x4-5.8	7	1
0000 989 1010	Benennung: * Schutztülle	8	1
0000 998 0604	Benennung: * Schenkelfeder	9	1
1128 405 1000	Benennung: * Zündleitungsstecker	10	1

Joist Spareparts

Freischneider / Freischneider / FS 160, 180
Stückliste (4/20): D - Zündanlage, Kupplung (f. ältere Bauart)

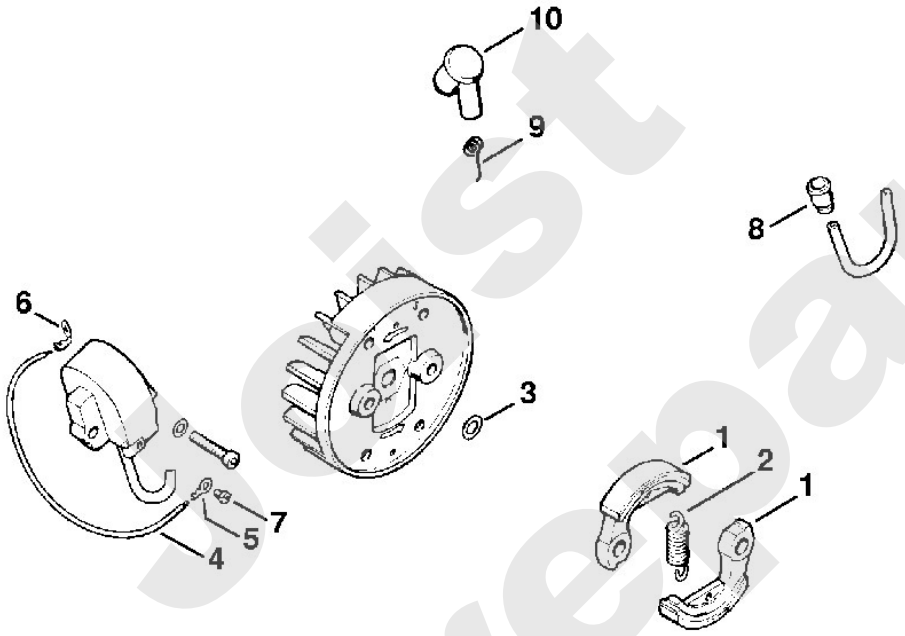

323ET039 SC

Jetist Spareparts

Freischneider / Freischneider / FS 160, 180
Stückliste (5/20): E - Tankgehäuse

Art.Nr.	Artikel	Bild-Nr.	Stk-Zahl
4119 350 0800	Benennung: Tankgehäuse	1	1
1121 122 6600	Benennung: Bundschraube	2	2
9210 260 0700	Benennung: Mutter DIN934-M5-8	3	1
	Benennung: Schlauch 3,1x5,7x240 mm, R3 (D)	4	1
9443 825 7130	Benennung: Niet DIN7339-7,5x1x6,8	5	4
4119 141 2200	Benennung: Krümmer	6	1
9771 021 2550	Benennung: Spannschelle 32x5	7	1
	Benennung: Schlauch 3,1x5,7x53 mm, R3 (D)	8	1
	Benennung: Schlauch 3,1x5,7x27 mm, R3 (D)	9	1
0000 930 2803	Benennung: Schlauch 3,1x5,7 mm x 1 m, R3 (A,B)		1
0000 930 2803	Benennung: Schlauch 3,1x5,7 mm x 1 m, R3 (A,B)		1
0712 923 8004	Benennung: Schlauch 3,1x5,7 mm x 10 m, R3 (A,B)		1
0712 923 8004	Benennung: Schlauch 3,1x5,7 mm x 10 m, R3 (A,B)		1
9022 371 1020	Benennung: Schraube IS-M5x20-12.9	10	4
9291 021 0120	Benennung: Scheibe DIN125-A5,3	11	1
4119 431 6700	Benennung: Steckhülse (C)	12	2
9099 021 0810	Benennung: Blechschraube DIN7971-4,2x9,5	13	1
1113 141 1805	Benennung: Hülse	14	1
1121 121 8600	Benennung: Scheibe	15	1
0000 350 3502	Benennung: Saugkopf	16	1
4116 350 0502	Benennung: Tankverschluss	18	1
0000 350 0900	Benennung: Seil	19	1
0000 353 0600	Benennung: Haken	20	1

Joist Spareparts

Freischneider / Freischneider / FS 160, 180
Stückliste (5/20): E - Tankgehäuse

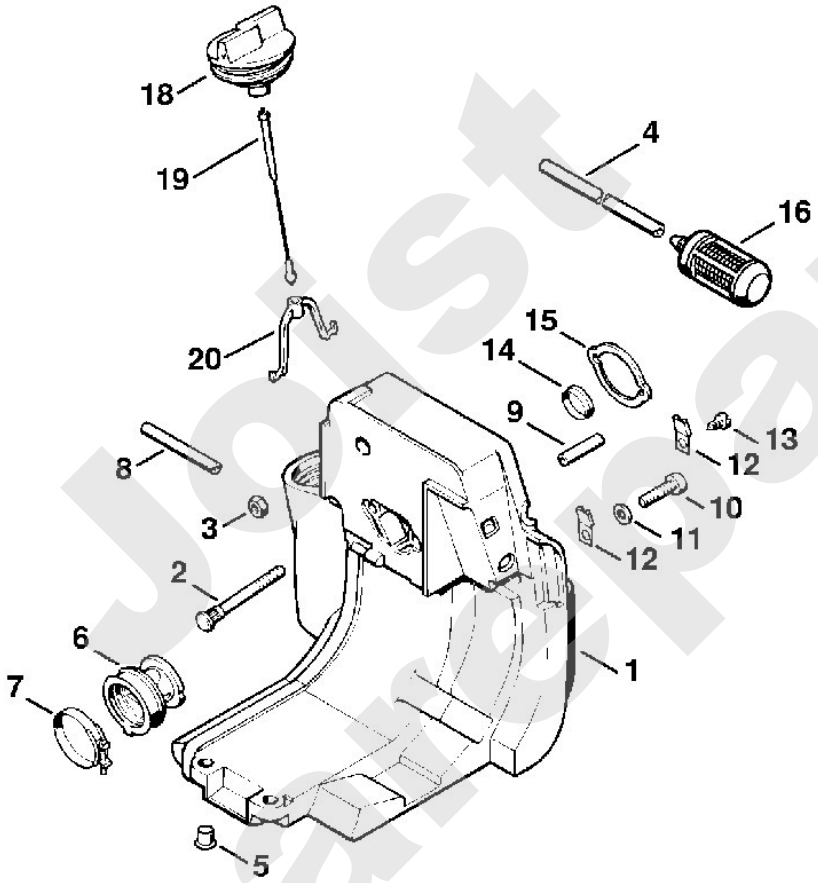

323ET041 SC

Jplst Spareparts

Freischneider / Freischneider / FS 160, 180
Stückliste (6/20): F - Luftfilter

Art.Nr.	Artikel	Bild-Nr.	Stk-Zahl
4119 182 7600	Benennung: Spannstück	1	1
9307 021 0120	Benennung: Scheibe DIN9021-A5,3	2	2
9022 371 1020	Benennung: Schraube IS-M5x20-12.9	3	1
4119 120 0602	Benennung: Vergaser C1S-S3E	4	1
4119 123 7501	Benennung: Tülle	5	1
9210 260 0700	Benennung: Mutter DIN934-M5-8	6	2
4119 182 9500	Benennung: Drehknopf	7	1
4119 182 0700	Benennung: Tülle	8	1
4119 182 2102	Benennung: Gaszughalter	9	1
4119 182 2100	Benennung: * Gaszughalter	10	1
9294 021 0080	Benennung: Scheibe DIN433-3,2	11	1
9099 021 1760	Benennung: Blechschraube DIN7971-2,9x9,5	12	1
4119 120 1600	Benennung: Luftfilter	13	1
4119 141 0300	Benennung: Zusatzfilter	14	1
4119 141 1000	Benennung: Vergaserkastendeckel	15	1
4119 141 8302	Benennung: Verschlussmutter	16	2
4119 084 0900	Benennung: Haube	17	1
4119 967 1509	Benennung: Typenschild FS 160	18	1
4119 967 1511	Benennung: Typenschild FS 180	18	1
9025 313 0741	Benennung: Schraube M4x25-8.8	19	4
4119 141 1700	Benennung: Filterplatte (B)	20	1
4119 967 1505	Benennung: * Typenschild FS 160 Bis. Masch. Nr.: 31103921	40	1
4119 967 1510	Benennung: * Typenschild FS 180 Bis. Masch. Nr.: 31103921	40	1
0000 974 1000	Benennung: * Halbrundniet 3x6 Bis. Masch. Nr.: 31103921	41	2

Joist Spareparts

Freischneider / Freischneider / FS 160, 180
Stückliste (6/20): F - Luftfilter

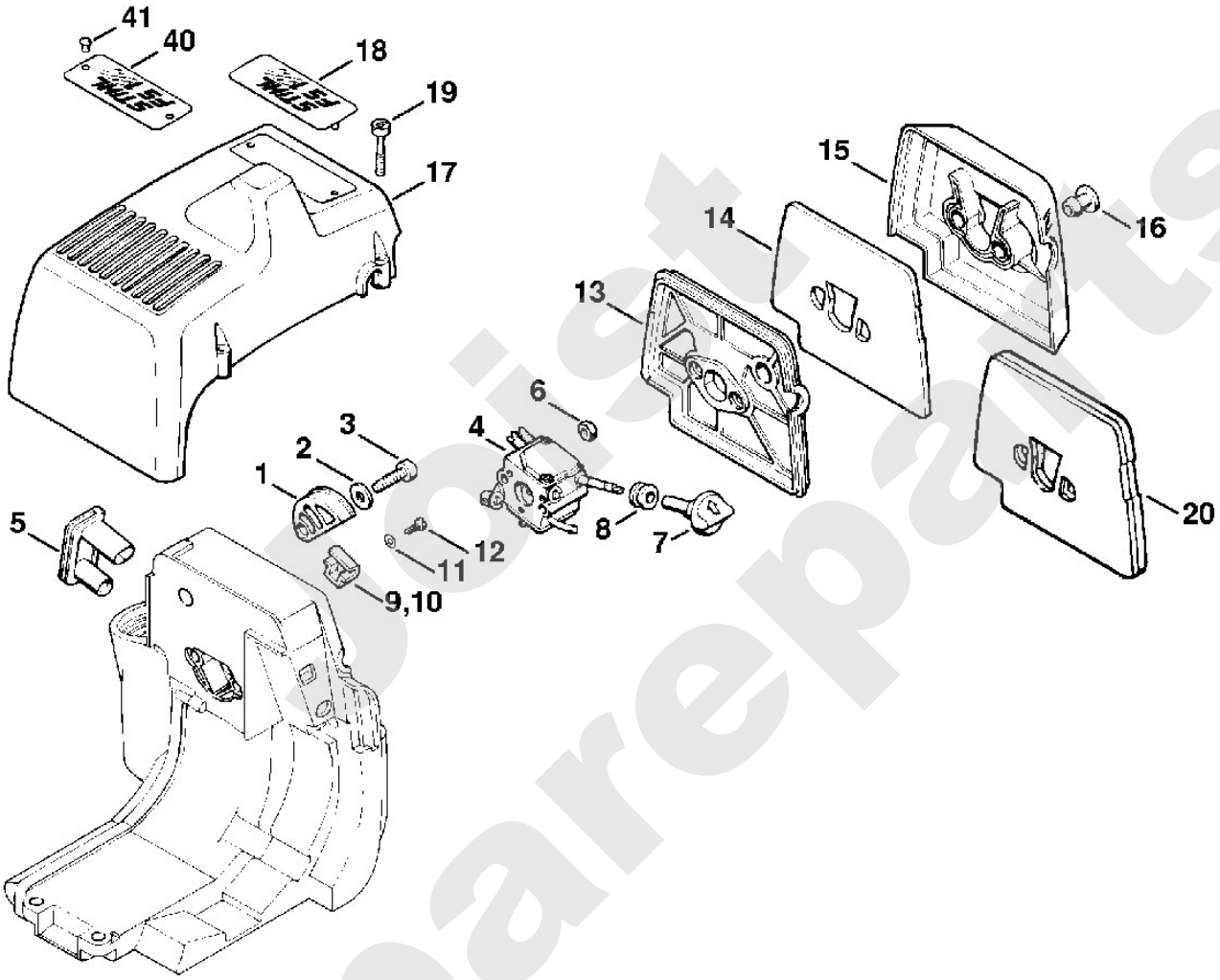

Boist Sparepart

Stihl

Freischneider / Freischneider / FS 160, 180
Stückliste (7/20): G - Vergaser C1S-S3

Art.Nr.	Artikel	Bild-Nr.	Stk-Zahl
4119 120 0602	Benennung: Vergaser C1S-S3E		1
4116 121 5100	Benennung: Einlassnadel	1	1
1120 122 3004	Benennung: Feder	2	1
1120 121 9200	Benennung: Achse	3	1
1120 121 5000	Benennung: Einlassregelhebel	4	1
1120 122 6600	Benennung: Bundschraube	5	1
4119 121 5400	Benennung: Ventildüse	6	1
4119 121 0700	Benennung: Verschlussplatte	7	1
1120 129 0902	Benennung: Dichtung	8	1
1120 121 4700	Benennung: Regelmembrane	9	1
1123 121 0801	Benennung: Abschlussdeckel	10	1
4132 122 6600	Benennung: Bundschraube	11	2
1120 122 3005	Benennung: Feder	12	2
4119 122 6700	Benennung: Hauptstellschraube	13	1
4119 122 6802	Benennung: Leerlaufstellschraube	14	1
4119 120 7101	Benennung: Drosselwelle mit Hebel	15	1
4119 122 3000	Benennung: Schenkelfeder	16	1
1125 122 9001	Benennung: Sicherungsscheibe	17	1
1120 121 3301	Benennung: Drosselklappe	18	1
1120 122 7400	Benennung: Halbrundschraube	19	1
1120 121 7800	Benennung: Sieb	20	1
4119 121 4800	Benennung: Pumpenmembrane	21	1
1120 129 0901	Benennung: Dichtung	22	1
4119 121 0800	Benennung: Abschlussdeckel	23	1
1120 122 7800	Benennung: Linsensenkschraube	24	1
1120 122 3003	Benennung: Feder	25	1
1120 122 6200	Benennung: Leerlaufanschlagschraube	26	1
4119 122 3002	Benennung: Feder	27	1
4119 122 4200	Benennung: Kugel	28	1
4119 121 2901	Benennung: Startklappe	29	1
4119 121 3000	Benennung: Startwelle	30	1
1125 122 7403	Benennung: Halbrundschraube	31	1
4119 121 8900	Benennung: Bolzen	32	1
1120 122 9000	Benennung: Sicherungsring	33	1
4119 007 1060	Benennung: Satz Vergaserteile		1

Spareparts Holst

Freischneider / Freischneider / FS 160, 180
Stückliste (7/20): G - Vergaser C1S-S3

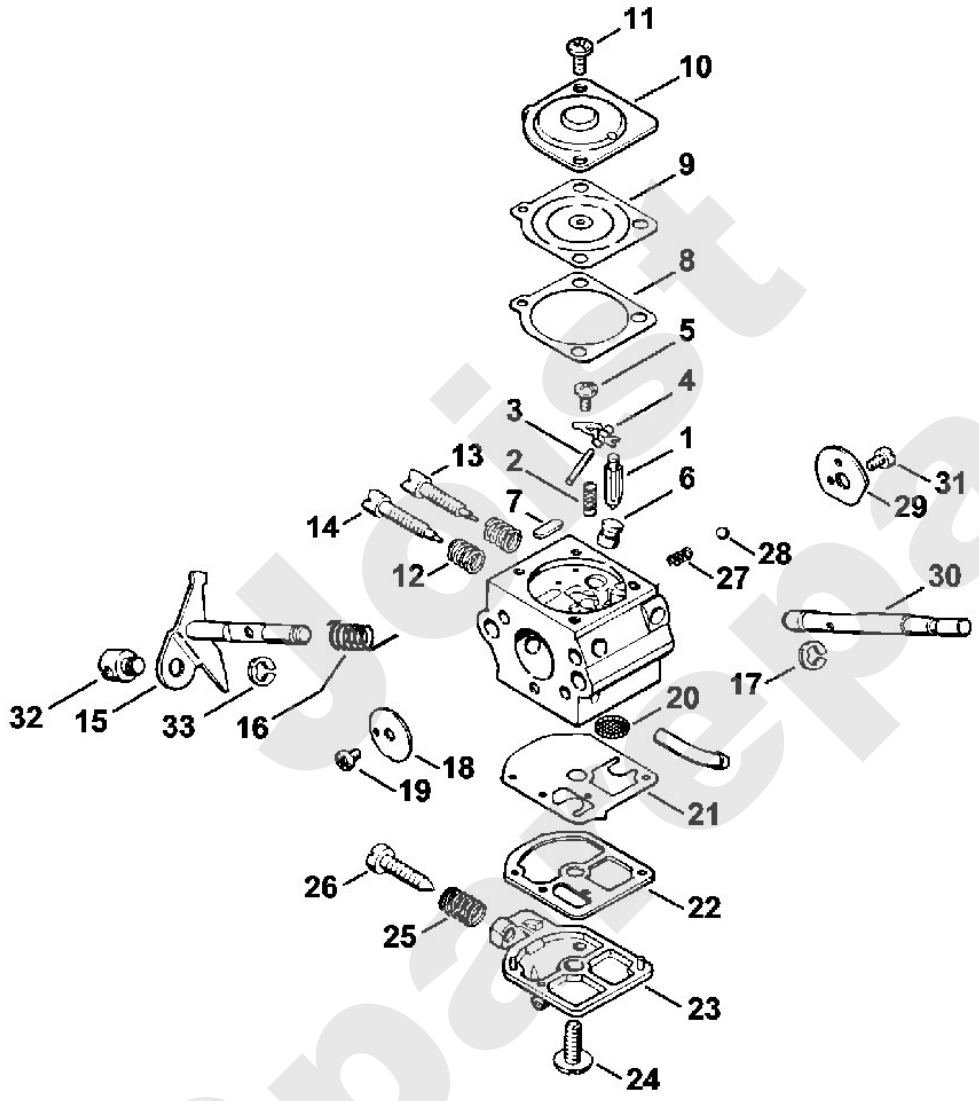

Joist Spareparts

Freischneider / Freischneider / FS 160, 180
Stückliste (8/20): H - Kupplungsgehäuse, Schaft

Art.Nr.	Artikel	Bild-Nr.	Stk-Zahl
4119 161 0501	Benennung: Kupplungsgehäuse	1	1
9503 003 6650	Benennung: Kugellager DIN625-6203-2RS	2	1
9456 621 4330	Benennung: Sicherungsring DIN472-40x1,75	3	1
9455 621 1800	Benennung: Sicherungsring DIN471-17x1	4	1
4119 791 9300	Benennung: Gummielement	5	1
4119 791 7200	Benennung: Hülse	6	1
4119 792 6900	Benennung: Scheibe	7	1
4119 162 2800	Benennung: Kappe	8	1
9022 371 1020	Benennung: Schraube IS-M5x20-12.9	9	10
9307 021 0100	Benennung: Scheibe DIN9021-A4,3	10	1
9022 313 0680	Benennung: Schraube IS-M4x16-12.9	11	1
4119 710 7104	Benennung: Schaft Ø 28 mm x 1,55 m	12	1
4119 710 7108	Benennung: Schaft Ø 26 mm USA (C)	13	1
4119 711 7301	Benennung: Lagerrohr	14	1
0000 967 7253	Benennung: Warnhinweis Piktogramm FS	15	1
0000 967 7254	Benennung: Warnhinweis Piktogramm FS USA	16	1
4119 711 3201	Benennung: Antriebswelle	17	1
4119 791 9400	Benennung: Kabelschelle	18	1
4119 791 7205	Benennung: * Hülse Bis. Masch. Nr.: 350609047	19	1
4119 162 2805	Benennung: * Kappe Bis. Masch. Nr.: 350609047	20	1
4119 710 7109	Benennung: * Schaft Ø 26 mm Bis. Masch. Nr.: 350609047	21	1
4119 711 3212	Benennung: * Antriebswelle Bis. Masch. Nr.: 350609047	22	1

Joist Spareparts

Freischneider / Freischneider / FS 160, 180
Stückliste (8/20): H - Kupplungsgehäuse, Schaft

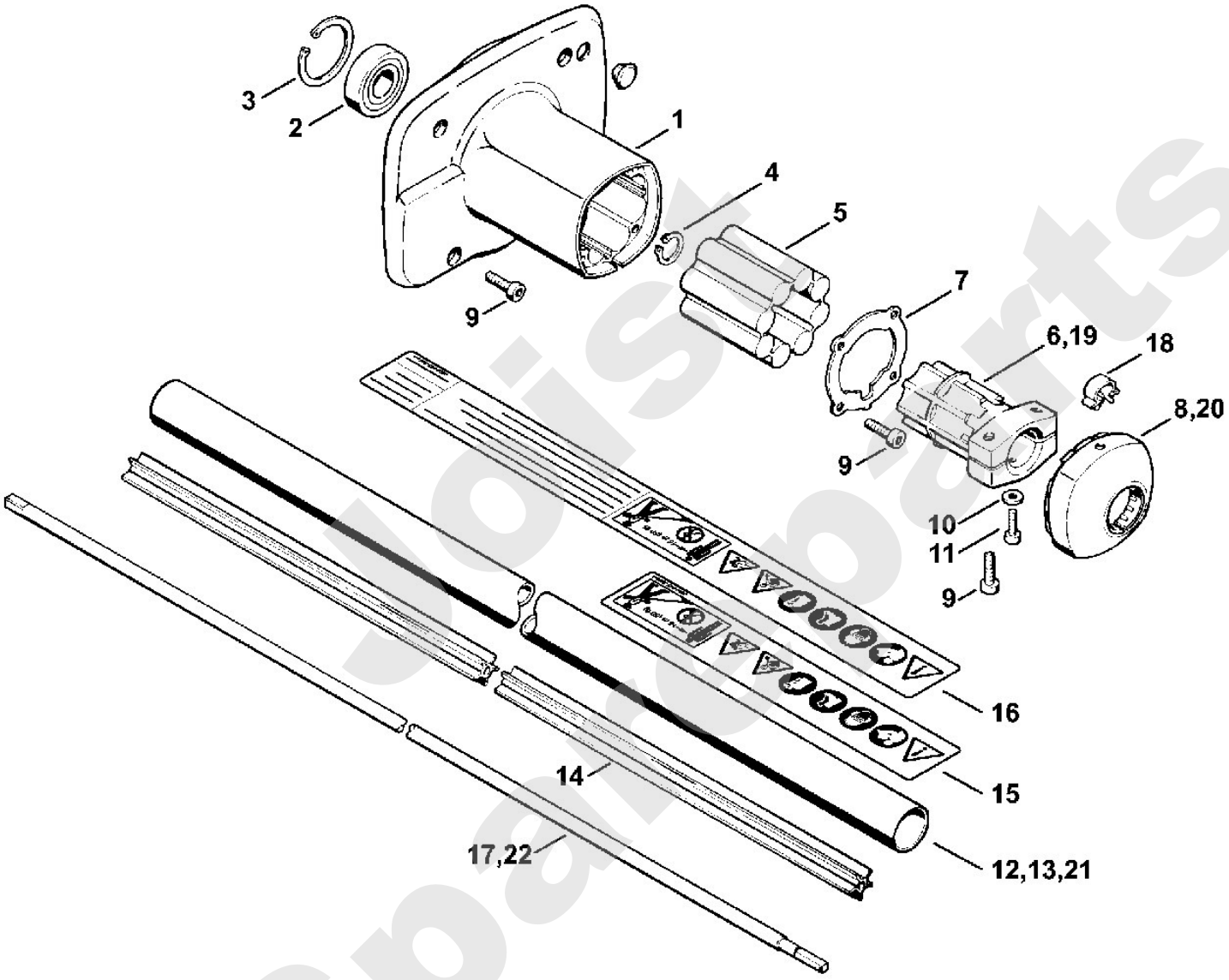

Spare parts

Freischneider / Freischneider / FS 160, 180
Stückliste (9/20): J - Zweihandgriffrohr, Bedienungsgriff

Art.Nr.	Artikel	Bild-Nr.	Stk-Zahl
4137 790 1701	Benennung: Griffrohr	1	1
4128 791 0300	Benennung: Handgriff links	2	1
4137 791 0900	Benennung: Klemmschale	3	1
4119 791 6800	Benennung: Klemmstück	4	1
4119 791 0900	Benennung: Klemmschale	5	1
9022 341 1400	Benennung: Schraube IS-M6x40-10.9	6	4
9210 319 0900	Benennung: Mutter DIN934-M6-10	7	4
4140 790 1304	Benennung: Bedienungsgriff		1
4140 790 0301	Benennung: Handgriff	8	1
4128 182 1700	Benennung: Kombischieber	9	1
4128 182 4201	Benennung: Rastfeder	10	1
4128 182 6200	Benennung: Bundschraube	11	1
4128 182 4502	Benennung: Schenkelfeder	12	1
4128 182 4504	Benennung: Schenkelfeder	13	1
4128 182 4500	Benennung: * Schenkelfeder TI: (37.2006)	14	1
4128 182 1000	Benennung: Gashebel	15	1
4128 182 4501	Benennung: Schenkelfeder	16	1
4128 182 0800	Benennung: Sperrhebel	17	1
9074 478 3025	Benennung: Schraube IS-P4x16	18	3
9214 320 0700	Benennung: Sicherungsmutter DIN980-V M5-10	19	1
9022 346 1070	Benennung: Schraube IS-M5x30x22-10.9	20	1
9291 021 0120	Benennung: * Scheibe DIN125-A5,3	21	1
4119 180 1101	Benennung: Gaszug	22	1
	Benennung: Schlauch 830 mm (D)	23	1
4203 711 7201	Benennung: Schlauch 960 mm		1
0751 030 8454	Benennung: Flachstecker (C)	24	2
4119 182 2101	Benennung: Halter	25	1
4119 710 6700	Benennung: Spannschelle	26	1
9022 341 1270	Benennung: Schraube IS-M6x14-10.9	27	1

Jolist Spareparts

Freischneider / Freischneider / FS 160, 180
Stückliste (9/20): J - Zweihandgriffrohr, Bedienungsgriff

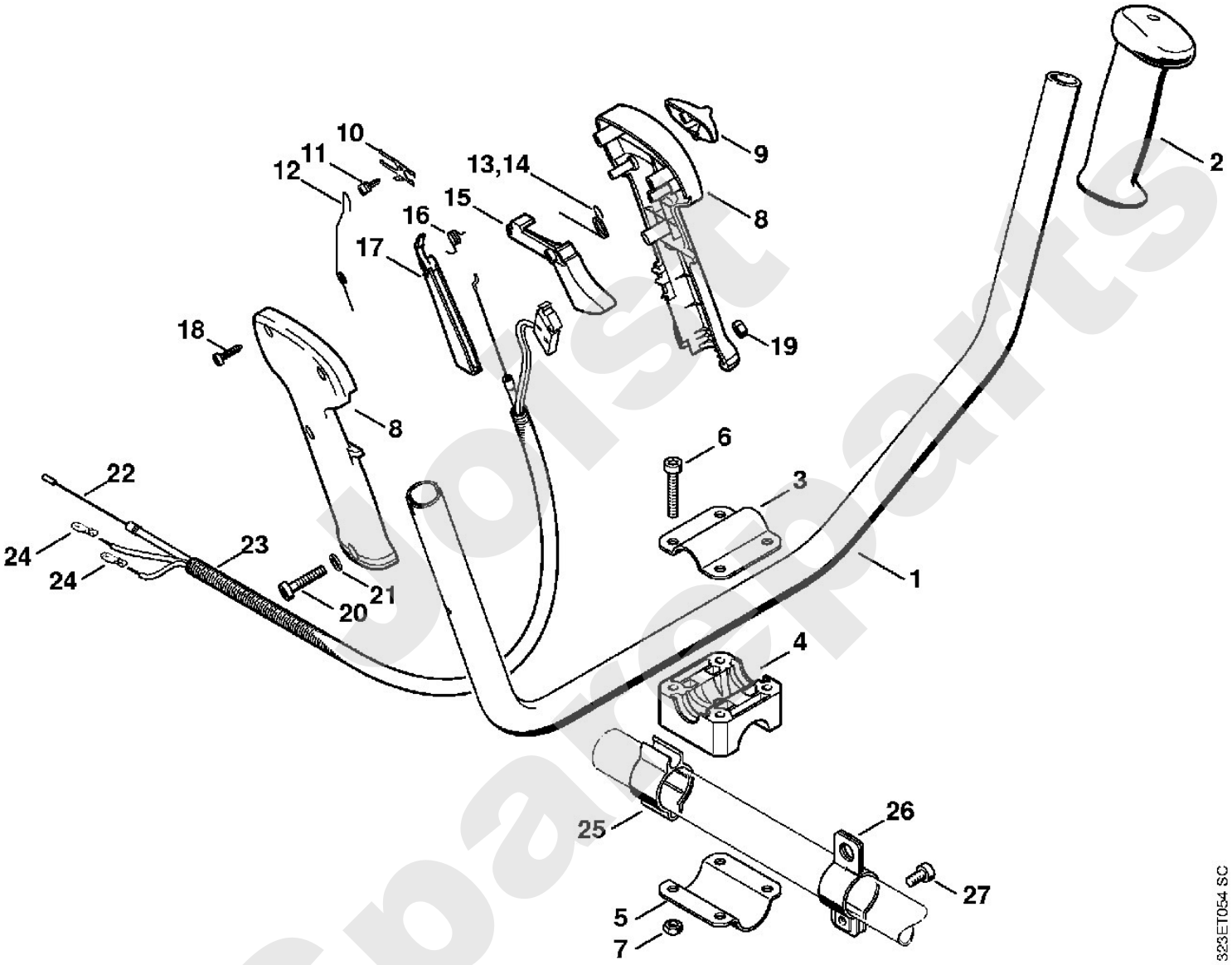

Freischneider / Freischneider / FS 160, 180
Stückliste (10/20): K - Bedienungsgriff (f. ältere Bauart)

Art.Nr.	Artikel	Bild-Nr.	Stk-Zahl
4119 790 1302	Benennung: * Bedienungsgriff		1
4119 791 0801	Benennung: * Griffhälfte außen	1	1
4126 182 4506	Benennung: * Schenkelfeder	2	1
4126 182 0800	Benennung: * Sperrhebel	3	1
4126 182 6210	Benennung: * Bundschraube	4	2
4119 791 0811	Benennung: * Griffhälfte innen	5	1
4126 182 1700	Benennung: * Kombischieber	6	1
4126 182 4700	Benennung: * Rastfeder	7	1
4126 182 6200	Benennung: * Bundschraube	8	1
4126 442 1600	Benennung: * Kontaktfeder	9	1
4126 182 4500	Benennung: * Schenkelfeder	10	1
4126 182 1001	Benennung: * Gashebel	11	1
4126 442 1610	Benennung: * Kontaktfeder	12	1
9099 021 1890	Benennung: * Blechschraube DIN7971-2,9x25	13	3
9022 341 1070	Benennung: * Schraube IS-M5x30x22-10.9	14	1
9210 260 0700	Benennung: * Mutter DIN934-M5-8	15	1
4119 180 1100	Benennung: * Gaszug	16	1
	Benennung: * Leitung 990 mm	17	1
	Benennung: * Leitung 1020 mm	18	1
0751 010 1110	Benennung: * Leitung 10 m (B)		1
0751 030 8454	Benennung: * Flachstecker (C)	19	2
0751 030 8957	Benennung: * Steckhülse 4,8-1/0,8 (C)	20	2
0751 030 8470	Benennung: * Tülle (C)	21	2
	Benennung: * Schlauch 820 mm	22	1
4203 711 7201	Benennung: * Schlauch 960 mm		1

Jolst Spareparts

Freischneider / Freischneider / FS 160, 180
Stückliste (10/20): K - Bedienungsgriff (f. ältere Bauart)

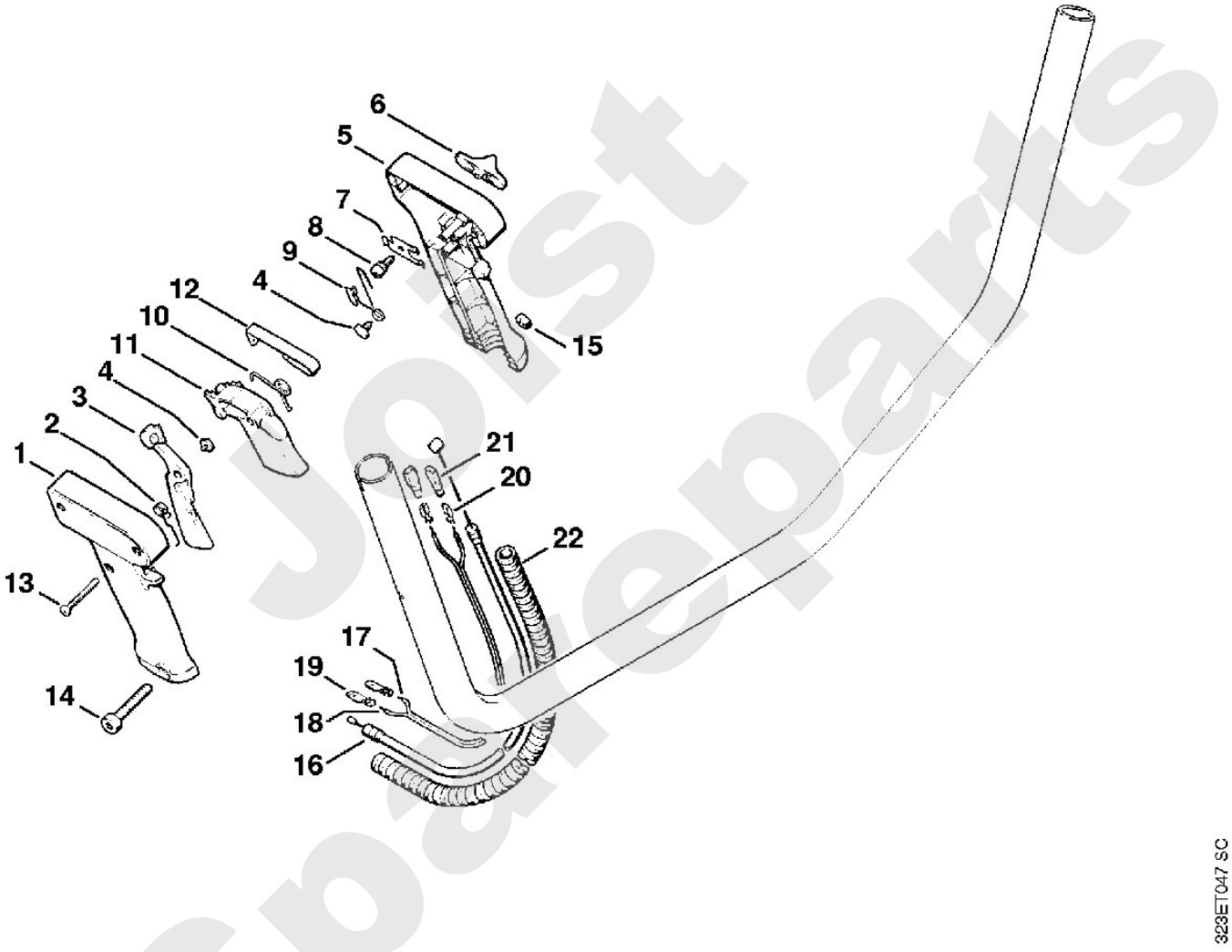

Joist Spareparts

Stihl

Freischneider / Freischneider / FS 160, 180
Stückliste (11/20): L - Zweihandgriffrohr, Bedien (f. ältere Bauar

Art.Nr.	Artikel	Bild-Nr.	Stk-Zahl
4133 791 7610	Benennung: * Stütze Bis. Masch. Nr.: 350609047	1	1
4133 791 0900	Benennung: * Klemmschale Bis. Masch. Nr.: 350609047	2	1
4133 791 0905	Benennung: * Klemmschale Bis. Masch. Nr.: 350609047	3	1
9022 341 1350	Benennung: * Schraube IS-M6x25-10.9 Bis. Masch. Nr.: 350609047	4	6
4126 791 1700	Benennung: * Zweihandgriffrohr Bis. Masch. Nr.: 350609047	5	1
4126 790 1303	Benennung: * Bedienungsgriff Bis. Masch. Nr.: 350609047		1
4126 791 0801	Benennung: * Griffhälfte außen Bis. Masch. Nr.: 350609047	6	1
4126 182 4506	Benennung: * Schenkelfeder Bis. Masch. Nr.: 350609047	7	1
4126 182 0800	Benennung: * Sperrhebel Bis. Masch. Nr.: 350609047	8	1
4126 182 6210	Benennung: * Bundschraube Bis. Masch. Nr.: 350609047	9	2
4126 791 0811	Benennung: * Griffhälfte innen Bis. Masch. Nr.: 350609047	10	1
4126 182 1700	Benennung: * Kombischieber Bis. Masch. Nr.: 350609047	11	1
4126 182 4700	Benennung: * Rastfeder Bis. Masch. Nr.: 350609047	12	1
4126 182 6200	Benennung: * Bundschraube Bis. Masch. Nr.: 350609047	13	1
4126 442 1600	Benennung: * Kontaktfeder Bis. Masch. Nr.: 350609047	14	1
4126 182 4500	Benennung: * Schenkelfeder Bis. Masch. Nr.: 350609047	15	1
4126 182 1001	Benennung: * Gashebel Bis. Masch. Nr.: 350609047	16	1
4126 442 1610	Benennung: * Kontaktfeder Bis. Masch. Nr.: 350609047	17	1
9099 021 1890	Benennung: * Blechschraube DIN7971-2,9x25 Bis. Masch. Nr.: 350609047	18	5
9210 260 0700	Benennung: * Mutter DIN934-M5-8 Bis. Masch. Nr.: 350609047	19	2
9022 341 1070	Benennung: * Schraube IS-M5x30x22-10.9 Bis. Masch. Nr.: 350609047	20	2
4119 180 1100	Benennung: * Gaszug Bis. Masch. Nr.: 350609047	21	1
	Benennung: * Leitung 990 mm Bis. Masch. Nr.: 350609047	22	1
	Benennung: * Leitung 1020 mm Bis. Masch. Nr.: 350609047	23	1
0751 010 1110	Benennung: * Leitung 10 m (B) Bis. Masch. Nr.: 350609047		1
0751 030 8454	Benennung: * Flachstecker (C) Bis. Masch. Nr.: 350609047	24	2
0751 030 8957	Benennung: * Steckhülse 4,8-1/0,8 (C) Bis. Masch. Nr.: 350609047	25	2
0751 030 8470	Benennung: * Tülle (C) Bis. Masch. Nr.: 350609047	26	2
	Benennung: * Schlauch 820 mm Bis. Masch. Nr.: 350609047	27	1
4203 711 7201	Benennung: * Schlauch 960 mm Bis. Masch. Nr.: 350609047		1
4119 182 2110	Benennung: * Halter Bis. Masch. Nr.: 350609047	28	1
4126 790 1350	Benennung: * Handgriff links Bis. Masch. Nr.: 350609047	29	1

Joist Spareparts

Freischneider / Freischneider / FS 160, 180
Stückliste (11/20): L - Zweihandgriffrohr, Bedien (f. ältere Bauar

Art.Nr.	Artikel	Bild-Nr.	Stk-Zahl
9099 021 1890	Benennung: * Blechschraube DIN7971-2,9x25 Bis. Masch. Nr.: 350609047	30	2
4112 710 6701	Benennung: * Spannschelle Bis. Masch. Nr.: 350609047	31	1
9022 341 1260	Benennung: * Schraube IS-M6x12-8.8 Bis. Masch. Nr.: 350609047	32	1
4126 791 0800	Benennung: * Griffhälfte außen	40	1
4126 791 0810	Benennung: * Griffhälfte innen (C)	41	1
4126 182 1000	Benennung: * Gashebel	42	1

Joist Spareparts

Freischneider / Freischneider / FS 160, 180
Stückliste (11/20): L - Zweihandgriffrohr, Bedien (f. ältere Bauar

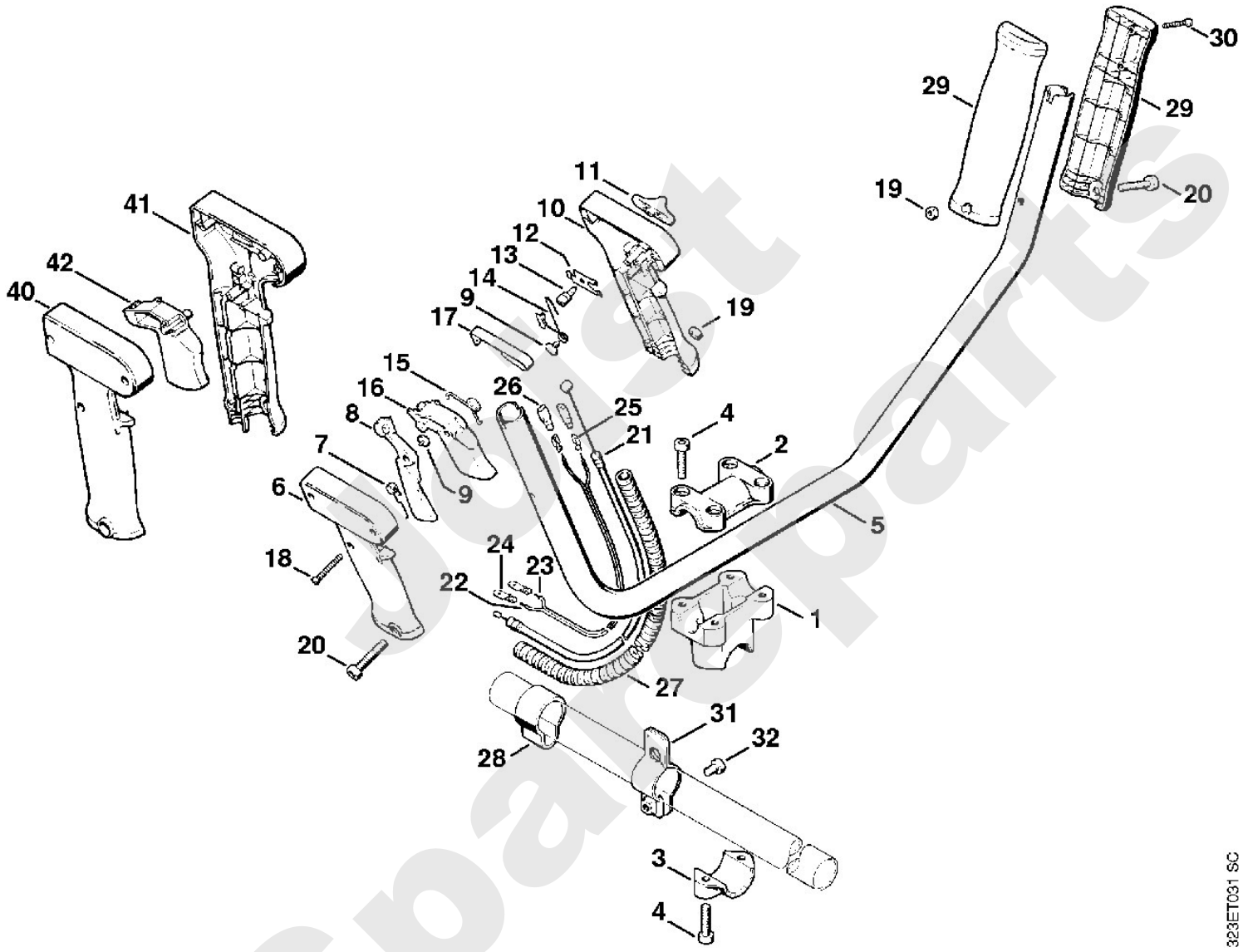

Freischneider / Freischneider / FS 160, 180
Stückliste (12/20): M - Rundumgriff

Art.Nr.	Artikel	Bild-Nr.	Stk-Zahl
4180 790 3405	Benennung: Rundumgriff	1	1
4130 790 8450	Benennung: Schrittbegrenzer	2	1
9222 068 0900	Benennung: Mutter DIN557-M6-5	3	2
9022 341 1370	Benennung: Schraube IS-M6x30-10.9	4	2
4123 791 7400	Benennung: Lasche	5	2
9291 021 0140	Benennung: Scheibe DIN125-A6,4	6	2
9022 341 1350	Benennung: * Schraube IS-M6x25-10.9	7	2
4133 790 1301	Benennung: Bedienungsgriff		1
4126 791 0821	Benennung: Griffhälfte außen	8	1
4126 182 4506	Benennung: Schenkelfeder	9	1
4126 182 0806	Benennung: Sperrhebel	10	1
4126 182 6210	Benennung: Bundschraube	11	1
4126 790 1102	Benennung: Griffhälfte innen	12	1
4126 791 5300	Benennung: Steckzunge	13	2
4126 182 1705	Benennung: Kombischieber	14	1
4126 182 4705	Benennung: Rastfeder	15	1
4126 182 6205	Benennung: Bundschraube	16	1
4126 182 4505	Benennung: Schenkelfeder	17	1
9417 003 7510	Benennung: Federmutter	18	1
4126 182 1007	Benennung: Gashebel	19	1
4126 182 4507	Benennung: Schenkelfeder	20	1
4126 791 9400	Benennung: Spannschelle	21	2
4126 792 6100	Benennung: Vierkantscheibe	22	4
9022 341 0980	Benennung: Schraube IS-M5x16-12.9	23	2
9074 478 3065	Benennung: Schraube IS-4x19	24	4
4119 180 1105	Benennung: Gaszug	25	1
	Benennung: Leitung 540 mm	26	1
	Benennung: Leitung 640 mm	27	1
0751 010 1110	Benennung: Leitung 10 m		1
0751 030 8953	Benennung: Steckhülse 4,8-1 (C)	28	2
0751 030 8454	Benennung: Flachstecker (C)	29	2
	Benennung: Schlauch 270 mm	30	1
4203 711 7201	Benennung: Schlauch 960 mm (B)		1
	Benennung: * Rundumgriff (C) TI: (39.1995)	40	1
4126 791 2001	Benennung: * Griffschlauch TI: (39.1995)	41	1
4133 791 7610	Benennung: * Stütze TI: (39.1995)	42	1
4133 791 0900	Benennung: * Klemmschale TI: (39.1995)	43	1
4133 791 0905	Benennung: * Klemmschale TI: (39.1995)	44	1
9022 341 1350	Benennung: * Schraube IS-M6x25-10.9 TI: (39.1995)	45	6

Spare parts list

Freischneider / Freischneider / FS 160, 180
Stückliste (12/20): M - Rundumgriff

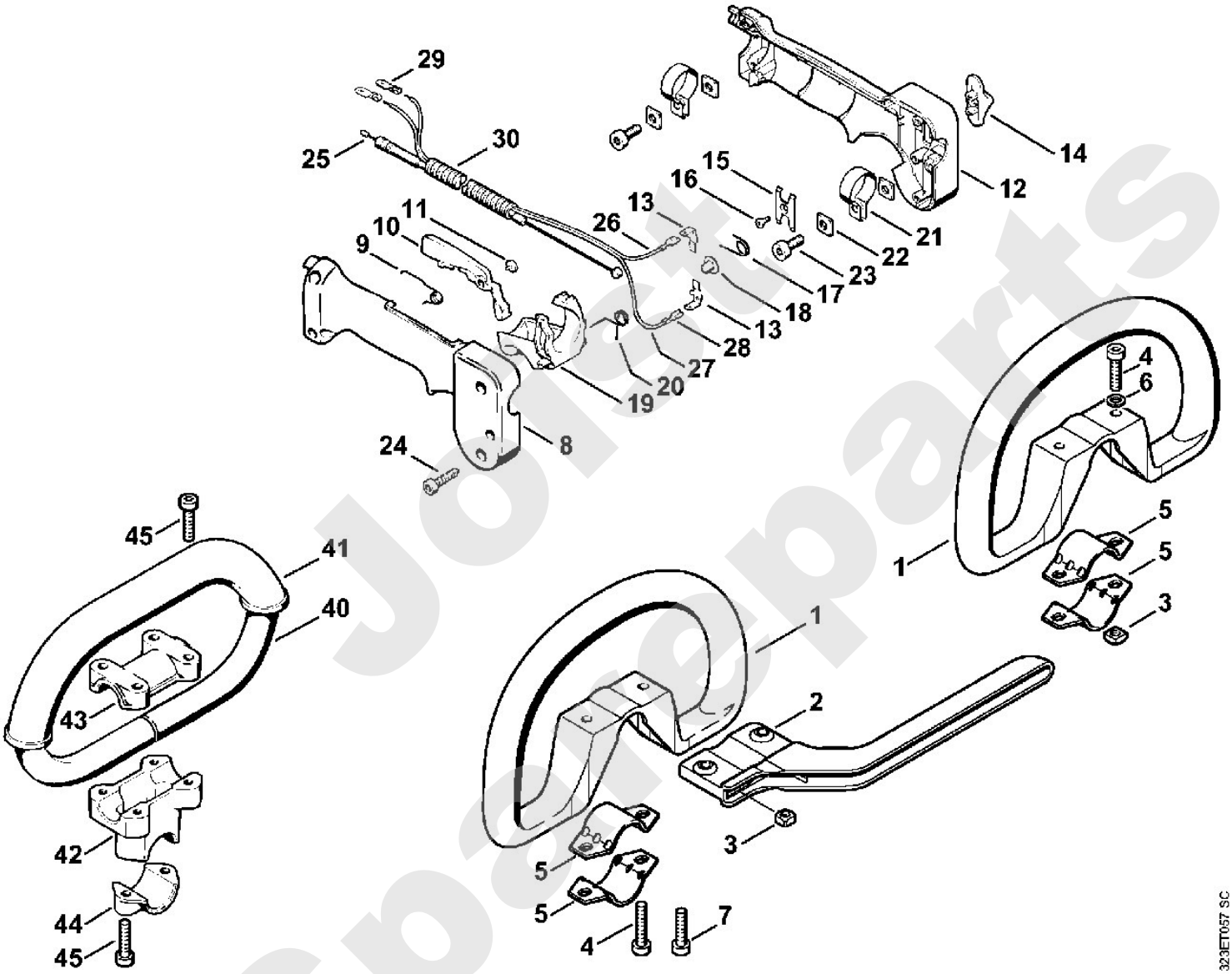

Jolitt Spareparts

Freischneider / Freischneider / FS 160, 180
Stückliste (13/20): N - Getriebe

Art.Nr.	Artikel	Bild-Nr.	Stk-Zahl
4128 640 0101	Benennung: Getriebe	1	1
4128 640 0106	Benennung: Getriebe nur in Brasilien erhältlich	2	1
4128 641 0351	Benennung: Getriebegehäuse	3	1
9503 003 0210	Benennung: Kugellager DIN625-6001	4	1
9503 003 5180	Benennung: Kugellager DIN625-6001-Z	5	1
9455 621 1130	Benennung: Sicherungsring DIN471-12x1	6	1
4128 640 7302	Benennung: Ritzelsatz	7	1
4128 640 7303	Benennung: Ritzelsatz nur in Brasilien erhältlich	8	1
0000 953 1001	Benennung: Stiftschraube M6	9	1
9503 003 0102	Benennung: Kugellager DIN625-6000	10	1
9503 003 7450	Benennung: Rillenkugellager DIN625-6202-2RS	11	1
4128 717 2704	Benennung: Schutzring	12	1
9022 399 0950	Benennung: Schraube IS-M5x10-10.9	13	3
4147 710 3800	Benennung: Druckteller	14	1
4116 717 2800	Benennung: Schutzscheibe Ø 60 mm	15	1
4119 642 7600	Benennung: Bundsichermutter M12x1,5 links	16	1
4128 713 1600	Benennung: Druckscheibe	17	1
4119 717 2800	Benennung: Schutzscheibe	18	1
4119 713 6500	Benennung: Verschlussschraube	19	1
9291 021 0140	Benennung: Scheibe DIN125-A6,4	20	2
9075 478 4712	Benennung: Schraube IS-D6x28	21	2
4128 717 2707	Benennung: Schutzring	22	1
4119 713 3100	Benennung: Laufteller	23	1
4116 713 3100	Benennung: Laufteller	24	1
4116 717 2702	Benennung: Schutzring (B)	25	1
0781 120 1117	Benennung: Getriebefett 80 g (B)	26	1

Joist Spareparts

Freischneider / Freischneider / FS 160, 180
Stückliste (13/20): N - Getriebe

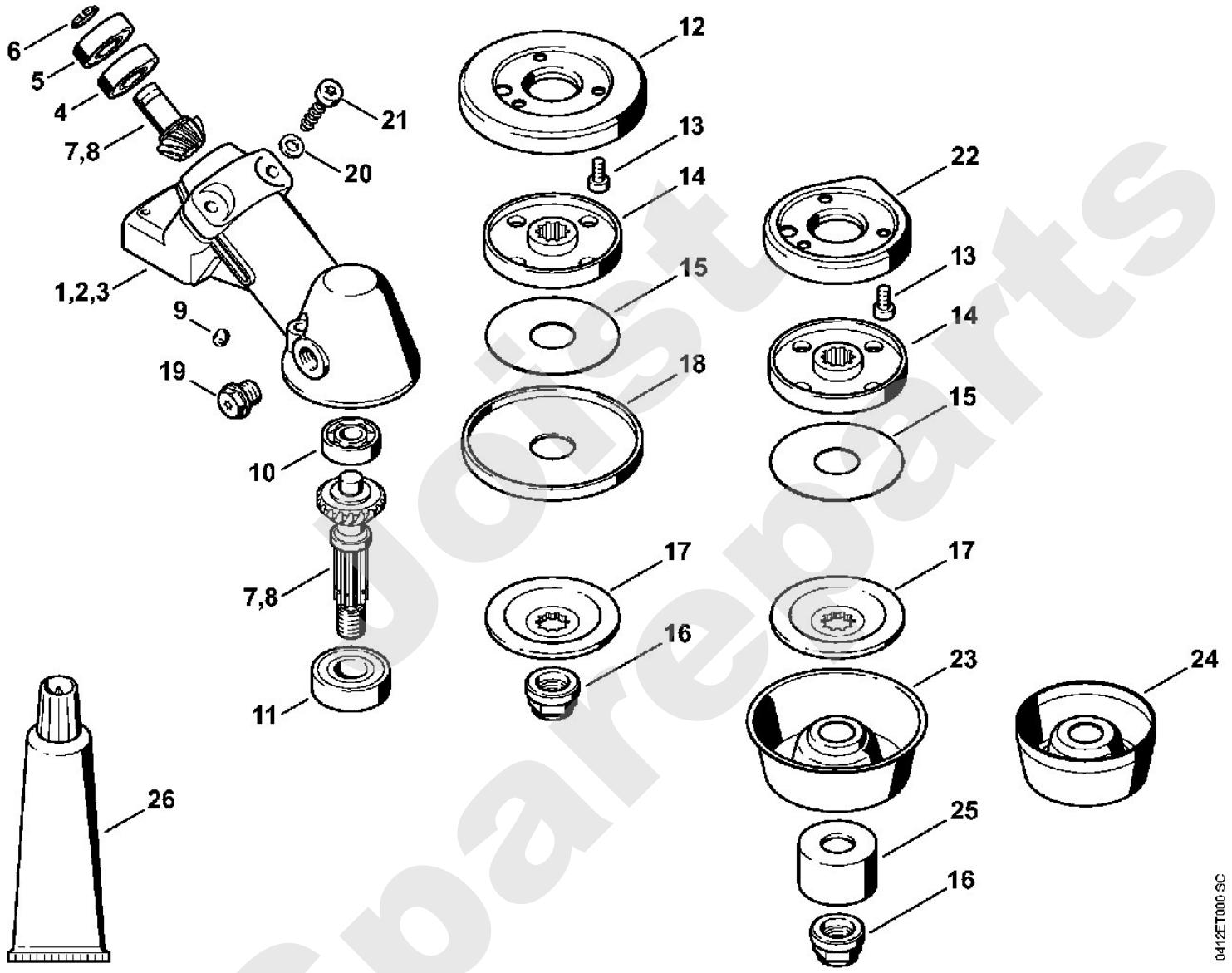

Just Spareparts

Freischneider / Freischneider / FS 160, 180
Stückliste (14/20): O - Getriebe (f. ältere Bauart)

Art.Nr.	Artikel	Bild-Nr.	Stk-Zahl
4128 640 0125	Benennung: * Getriebe Bis. Masch. Nr.: 356412189		1
4128 641 0350	Benennung: * Getriebegehäuse Bis. Masch. Nr.: 356412189	1	1
9503 003 0210	Benennung: * Kugellager DIN625-6001 Bis. Masch. Nr.: 356412189	2	1
9503 003 5180	Benennung: * Kugellager DIN625-6001-Z Bis. Masch. Nr.: 356412189	3	1
9456 621 3100	Benennung: * Sicherungsring DIN472-28x1,2 Bis. Masch. Nr.: 356412189	4	1
4128 640 7301	Benennung: * Ritzelsatz Bis. Masch. Nr.: 356412189		1
	Benennung: * Antriebsritzel (D) Bis. Masch. Nr.: 356412189	5	1
	Benennung: * Abtriebswelle (D) Bis. Masch. Nr.: 356412189	6	1
9296 021 1681	Benennung: * Scheibe DIN988-P20x28x0,1 (Stückzahl nach Bedarf Bis. Masch. Nr.: 356412189	7	1
9296 021 1685	Benennung: * Scheibe DIN988-P20x28x0,2 (Stückzahl nach Bedarf Bis. Masch. Nr.: 356412189	7	1
9296 021 1687	Benennung: * Scheibe DIN988-P20x28x0,3 (Stückzahl nach Bedarf Bis. Masch. Nr.: 356412189	7	1
9455 621 1130	Benennung: * Sicherungsring DIN471-12x1 Bis. Masch. Nr.: 356412189	8	1
9503 003 0102	Benennung: * Kugellager DIN625-6000 Bis. Masch. Nr.: 356412189	9	1
9503 003 7450	Benennung: * Rillenkugellager DIN625-6202-2RS Bis. Masch. Nr.: 356412189	10	1
4128 717 2701	Benennung: * Schutzring Bis. Masch. Nr.: 356412189	11	1
9022 399 0950	Benennung: * Schraube IS-M5x10-10.9 Bis. Masch. Nr.: 356412189	12	3
4147 710 3800	Benennung: * Druckteller Bis. Masch. Nr.: 356412189	13	1
4116 717 2800	Benennung: * Schutzscheibe Ø 60 mm Bis. Masch. Nr.: 356412189	14	1
4119 642 7600	Benennung: * Bundsichermutter M12x1,5 links Bis. Masch. Nr.: 356412189	15	1
4128 713 1600	Benennung: * Druckscheibe Bis. Masch. Nr.: 356412189	16	1
4119 717 2800	Benennung: * Schutzscheibe Bis. Masch. Nr.: 356412189	17	1
4119 713 6500	Benennung: * Verschlussschraube Bis. Masch. Nr.: 356412189	18	1
9291 021 0140	Benennung: * Scheibe DIN125-A6,4 Bis. Masch. Nr.: 356412189	19	2
9075 478 4712	Benennung: * Schraube IS-D6x28 Bis. Masch. Nr.: 356412189	20	2
4128 717 2706	Benennung: * Schutzring Bis. Masch. Nr.: 356412189	21	1
4119 713 3100	Benennung: * Laufteller Bis. Masch. Nr.: 356412189	22	1
4116 713 3100	Benennung: * Laufteller Bis. Masch. Nr.: 356412189	23	1
4116 717 2702	Benennung: * Schutzring (B) Bis. Masch. Nr.: 356412189	24	1
0781 120 1117	Benennung: * Getriebefett 80 g (B) Bis. Masch. Nr.: 356412189	25	1

Gist Spareparts

Freischneider / Freischneider / FS 160, 180
Stückliste (14/20): O - Getriebe (f. ältere Bauart)

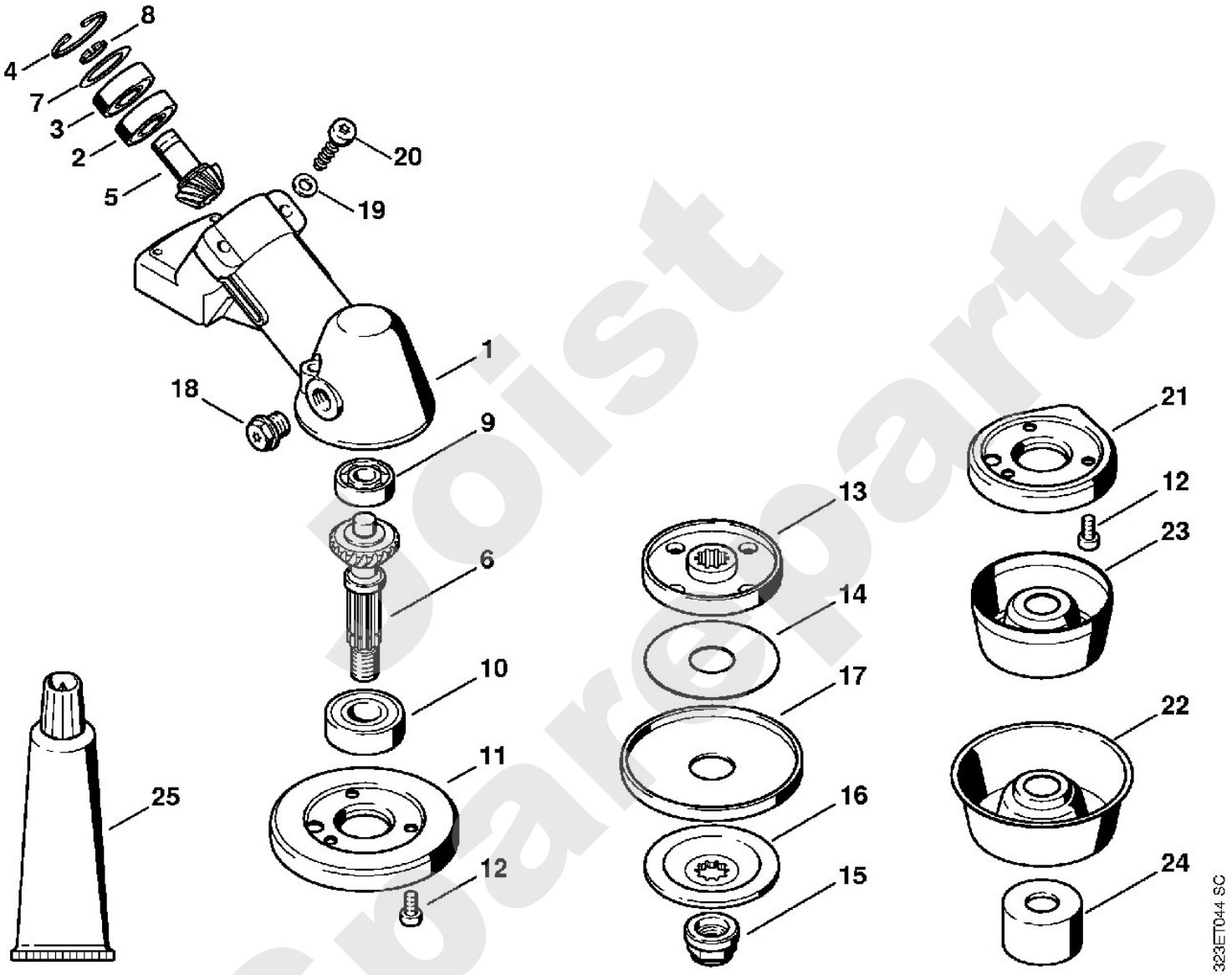

Joist Spareparts

Freischneider / Freischneider / FS 160, 180
Stückliste (15/20): P - Getriebe (f. ältere Bauart)

Art.Nr.	Artikel	Bild-Nr.	Stk-Zahl
4119 640 0107	Benennung: * Getriebe Bis. Masch. Nr.: 350609047		1
4119 640 0506	Benennung: * Getriebegehäuse Bis. Masch. Nr.: 350609047	1	1
9455 621 0850	Benennung: * Sicherungsring DIN471-10x1 Bis. Masch. Nr.: 350609047	3	1
9456 621 2960	Benennung: * Sicherungsring DIN472-26x1,2 Bis. Masch. Nr.: 350609047	4	1
9503 003 5090	Benennung: * Kugellager DIN625-6000-2RS Bis. Masch. Nr.: 350609047	5	1
9503 003 0102	Benennung: * Kugellager DIN625-6000 Bis. Masch. Nr.: 350609047	6	2
4117 640 7300	Benennung: * Ritzelsatz Bis. Masch. Nr.: 350609047		1
	Benennung: * Antriebsritzel (D) Bis. Masch. Nr.: 350609047	7	1
	Benennung: * Tellerrad (D) Bis. Masch. Nr.: 350609047	8	1
4119 642 0606	Benennung: * Abtriebswelle Bis. Masch. Nr.: 350609047	9	1
9503 003 5290	Benennung: * Rillenkugellager DIN625-6002-2RS Bis. Masch. Nr.: 350609047	10	1
9456 621 3600	Benennung: * Sicherungsring DIN472-32x1,2 Bis. Masch. Nr.: 350609047	11	1
4119 713 6500	Benennung: * Verschlussschraube Bis. Masch. Nr.: 350609047	12	1
9022 371 1020	Benennung: * Schraube IS-M5x20-12.9 Bis. Masch. Nr.: 350609047	13	2
4119 717 2806	Benennung: * Schutzring Bis. Masch. Nr.: 350609047	14	1
4119 717 2807	Benennung: * Schutzring Bis. Masch. Nr.: 350609047	15	1
4119 717 3100	Benennung: * Abdeckblech Bis. Masch. Nr.: 350609047	16	1
9022 313 0930	Benennung: * Schraube IS-M5x8-8.8 Bis. Masch. Nr.: 350609047	17	2
4116 710 3800	Benennung: * Druckteller Ø 60 mm Bis. Masch. Nr.: 350609047	18	1
4116 717 2800	Benennung: * Schutzscheibe Ø 60 mm Bis. Masch. Nr.: 350609047	19	1
4119 717 2800	Benennung: * Schutzscheibe Bis. Masch. Nr.: 350609047	20	1
4116 713 1600	Benennung: * Druckscheibe Ø 60 mm Bis. Masch. Nr.: 350609047	21	1
4116 713 3100	Benennung: * Laufteller Bis. Masch. Nr.: 350609047	22	1
4119 713 3100	Benennung: * Laufteller Bis. Masch. Nr.: 350609047	23	1
4119 642 7600	Benennung: * Bundsichermutter M12x1,5 links Bis. Masch. Nr.: 350609047	24	1
0781 120 1117	Benennung: * Getriebefett 80 g (B) Bis. Masch. Nr.: 350609047	25	1
4117 642 8200	Benennung: * Sicherungsring (C)	31	1
9022 341 0950	Benennung: * Schraube IS-M5x10-8.8	32	1
0000 958 0503	Benennung: * Scheibe Bis. Masch. Nr.: 33829390 TI: (31.1996)	33	2

Joist Spareparts

Freischneider / Freischneider / FS 160, 180
Stückliste (15/20): P - Getriebe (f. ältere Bauart)

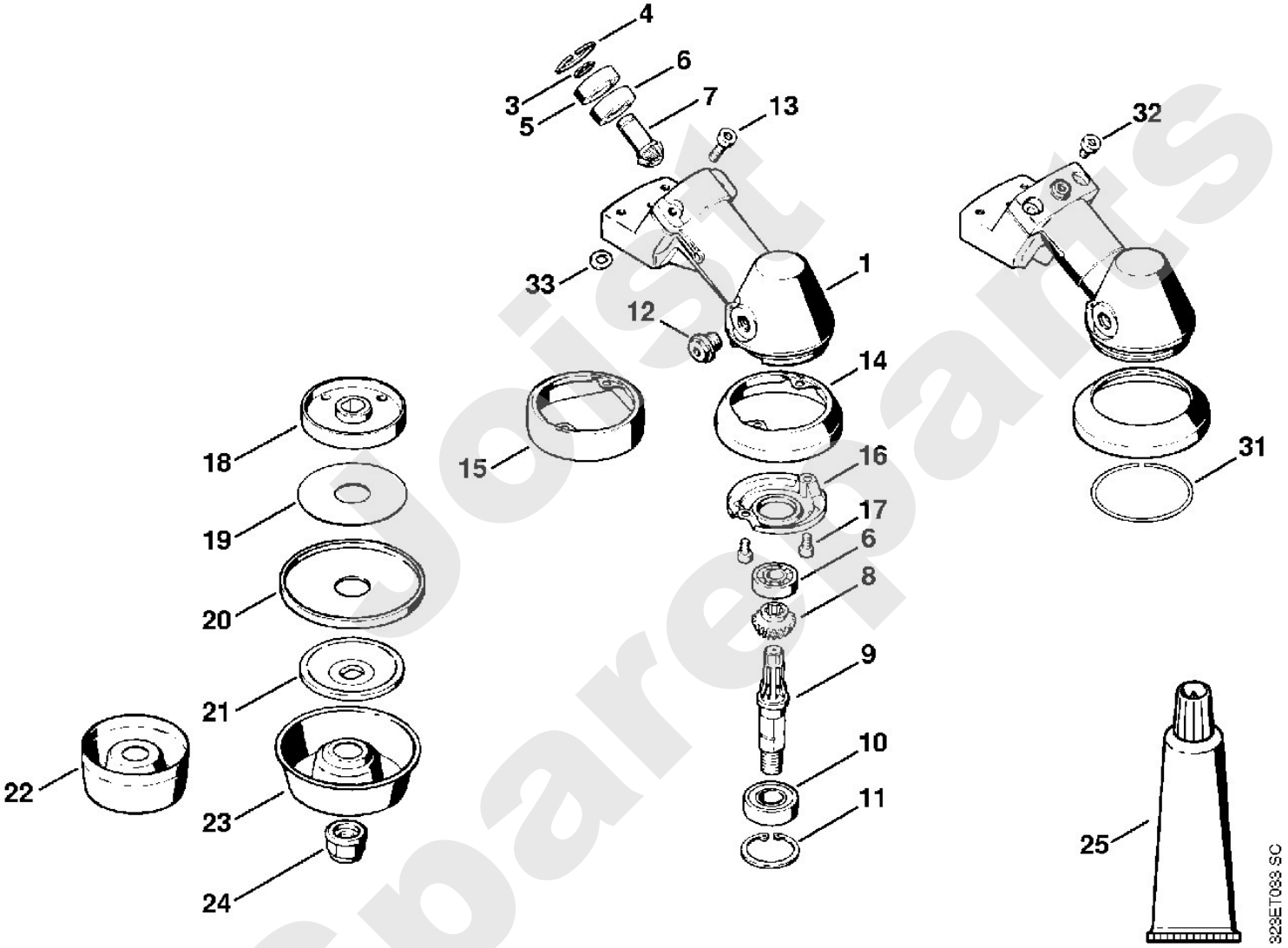

Solist Spareparts

Freischneider / Freischneider / FS 160, 180
Stückliste (16/20): Q - Schutz

Art.Nr.	Artikel	Bild-Nr.	Stk-Zahl
4119 007 1027	Benennung: Satz Schutz		1
4119 710 8103	Benennung: Schutz	1	1
0000 716 3101	Benennung: Unterlage	2	1
9022 373 1025	Benennung: Schraube IS-M5x23-12.9	3	4
4119 716 3203	Benennung: Schürze	4	1
4119 710 6000	Benennung: Ablängmesser	5	1
4118 713 4105	Benennung: Ablängmesser	6	1
9074 478 4125	Benennung: Schraube IS-5x14	7	2
0000 007 1300	Benennung: * Satz RDR N 4x2-EPDM70		1
	Benennung: * RDR N 4x2-EPDM70 (D)	8	4
0000 716 3100	Benennung: * Unterlage	9	1
9074 478 2970	Benennung: * Schraube IS-P4x10	10	2
9022 371 1020	Benennung: * Schraube IS-M5x20-12.9	11	4
9022 341 0980	Benennung: * Schraube IS-M5x16-12.9	12	4
4133 007 1007	Benennung: Satz Schutz	13	1
4133 007 1008	Benennung: Satz Schutz AUS, NZ	14	1
4133 713 4110	Benennung: Ablängmesser	15	1
9074 478 4405	Benennung: Schraube IS-P6x14	16	1
4117 710 8200	Benennung: Anschlag Ø 200 mm	17	1
0000 007 1300	Benennung: Satz RDR N 4x2-EPDM70		1
	Benennung: RDR N 4x2-EPDM70 (D)	18	3
9022 371 1020	Benennung: Schraube IS-M5x20-12.9	19	3
9022 341 0980	Benennung: * Schraube IS-M5x16-12.9	20	3
4000 713 3300	Benennung: Anschlag Ø 225 mm	21	1
9022 371 1020	Benennung: Schraube IS-M5x20-12.9	22	4

Jorst Spareparts

Freischneider / Freischneider / FS 160, 180
Stückliste (16/20): Q - Schutz

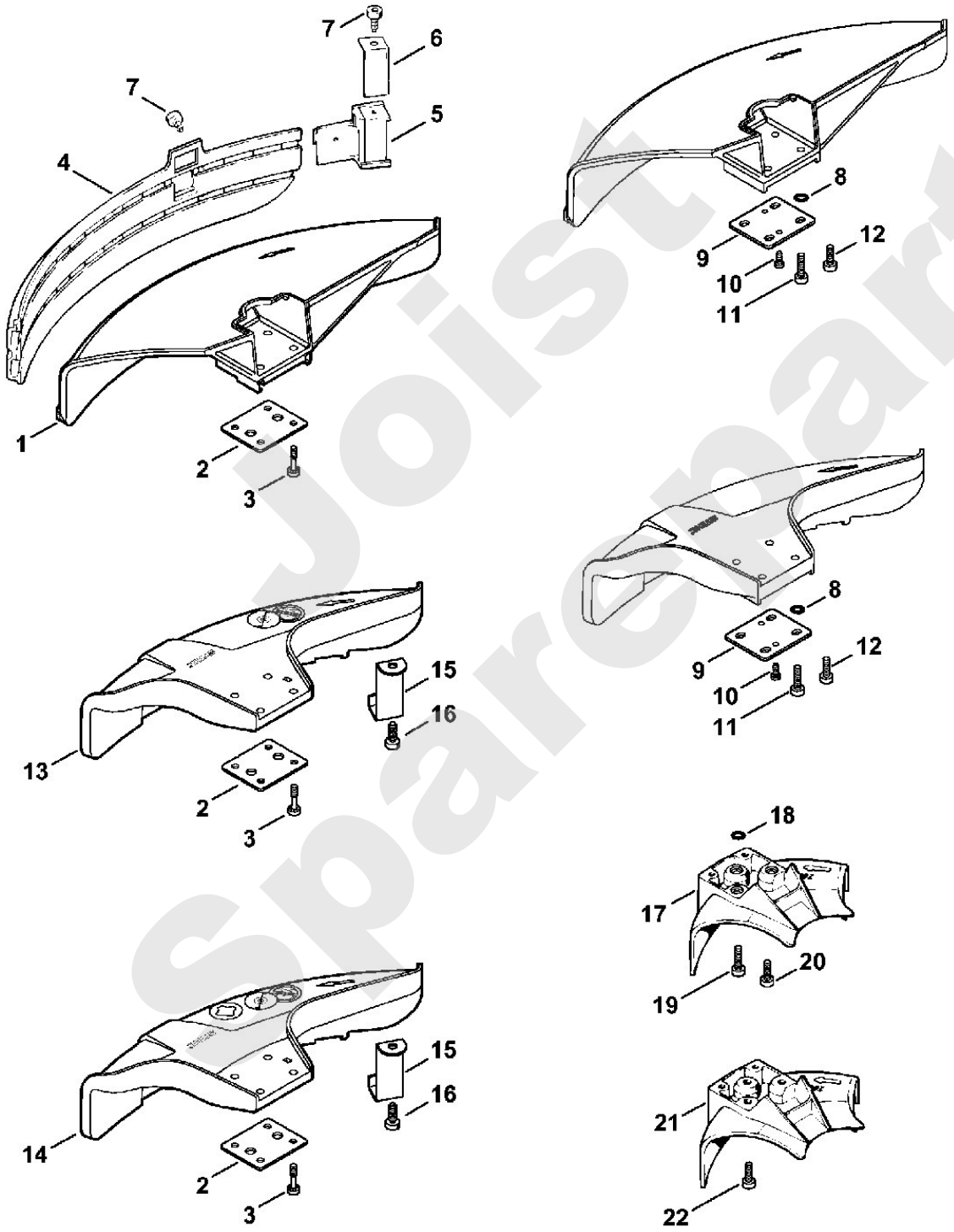

Joist Spareparts

Freischneider / Freischneider / FS 160, 180
Stückliste (17/20): R - Transportschutz, Häckselschutz

Art.Nr.	Artikel	Bild-Nr.	Stk-Zahl
4116 790 3901	Benennung: Transportschutz Ø 350	1	1
4116 792 4300	Benennung: Spannbügel	2	1
4128 007 1007	Benennung: Satz Schutz (B)	3	1
0000 007 1300	Benennung: Satz RDR N 4x2-EPDM70 (B)		1
	Benennung: RDR N 4x2-EPDM70 (B,D)	4	4
0000 716 3100	Benennung: Unterlage (B)	5	1
9074 478 2970	Benennung: Schraube IS-P4x10 (B)	6	2
9022 371 1020	Benennung: Schraube IS-M5x20-12.9 (B)	7	4
9022 341 0980	Benennung: * Schraube IS-M5x16-12.9 (B)	8	4
4119 710 8105	Benennung: * Schutz (B,C)	9	1
4119 711 2100	Benennung: * Stopfen (B)	10	1
4119 716 6400	Benennung: * Druckstück (B,C)	11	1
4119 716 6500	Benennung: * Klemmstück (B)	12	1
9222 068 0900	Benennung: * Mutter DIN557-M6-5 (B)	13	2
9291 021 0140	Benennung: * Scheibe DIN125-A6,4 (B)	14	2
9022 341 1420	Benennung: * Schraube IS-M6x45-10.9 (B)	15	2

Joist Spareparts

Freischneider / Freischneider / FS 160, 180
Stückliste (17/20): R - Transportschutz, Häckselschutz

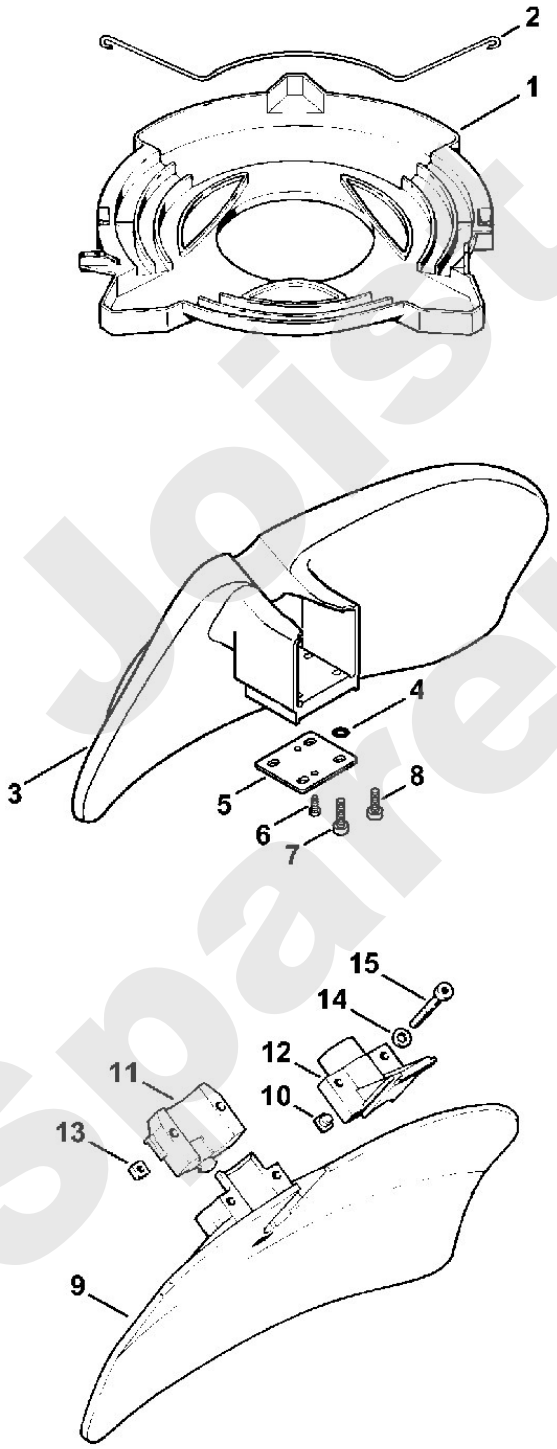

Joist Spareparts

Freischneider / Freischneider / FS 160, 180
Stückliste (18/20): S - Werkzeuge, Sonderzubehör

Art.Nr.	Artikel	Bild-Nr.	Stk-Zahl
4116 890 1400	Benennung: Satz Werkzeuge		1
4128 890 3400	Benennung: Kombischlüssel	1	1
4130 893 7800	Benennung: Steckdorn	2	1
5910 890 2305	Benennung: Schraubendreher	3	1
4119 710 9013	Benennung: Doppelschultergurt AR	4	1
4119 710 9001	Benennung: Doppelschultergurt	5	1
	Benennung: Riemen 38x780 mm (D)	6	1
0000 930 2242	Benennung: Gurtband 38 mm x 5 m (A,B)		1
	Benennung: Riemen 25 mm x 1,18 m (D)	7	1
0000 930 2241	Benennung: Gurtband 25 mm x 10 m (A,B)		1
4203 792 7200	Benennung: Klemmschieber	8	3
4119 718 6300	Benennung: Schieber	9	1
4119 718 6310	Benennung: Schieber	10	2
4119 718 7400	Benennung: Schutzplatte	11	1
4147 710 6900	Benennung: Karabinerhaken	12	1
4119 710 6900	Benennung: Karabinerhaken	13	1
9408 021 4530	Benennung: Nietteil DIN7331-AN4x8x6 (Stückzahl nach Bedarf)	14	1
9409 021 4420	Benennung: Kopfteil DIN7331-K4x8 (Stückzahl nach Bedarf)	15	1
4147 710 9003	Benennung: Forstgurt ADVANCE	16	1
4147 710 9009	Benennung: Forstgurt ADVANCE XXL (B)	17	1
4134 710 6401	Benennung: Schloss	18	1
4147 710 6402	Benennung: Schloss mit Riemen	19	1
4147 740 2501	Benennung: Anlagepolster Forst	20	1
4147 710 6900	Benennung: Karabinerhaken	21	1
4108 718 6400	Benennung: * Schulterpolster	22	2
4108 718 6800	Benennung: * Haken mit Gurt und Verschluss	23	1
4108 718 7200	Benennung: * Lasche	24	1
9340 003 0300	Benennung: * Federstecker 2,5x65	25	1
4108 710 6401	Benennung: * Schloss	26	1
	Benennung: * Kopfteil (D)	27	1
	Benennung: * Nietteil (D)	28	1
	Benennung: * Gurtband 25x130 mm (D)	29	1
0000 930 2241	Benennung: * Gurtband 25 mm x 10 m (A,B)		1
9022 341 0975	Benennung: * Schraube IS-M5x14-10.9	30	1
9307 021 0120	Benennung: * Scheibe DIN9021-A5,3	31	1
9210 260 0700	Benennung: * Mutter DIN934-M5-8	32	1
0000 884 0307	Benennung: Schutzbrille	33	1
0000 891 0810	Benennung: Werkzeugtasche	34	1

Spareparts

Freischneider / Freischneider / FS 160, 180
Stückliste (18/20): S - Werkzeuge, Sonderzubehör

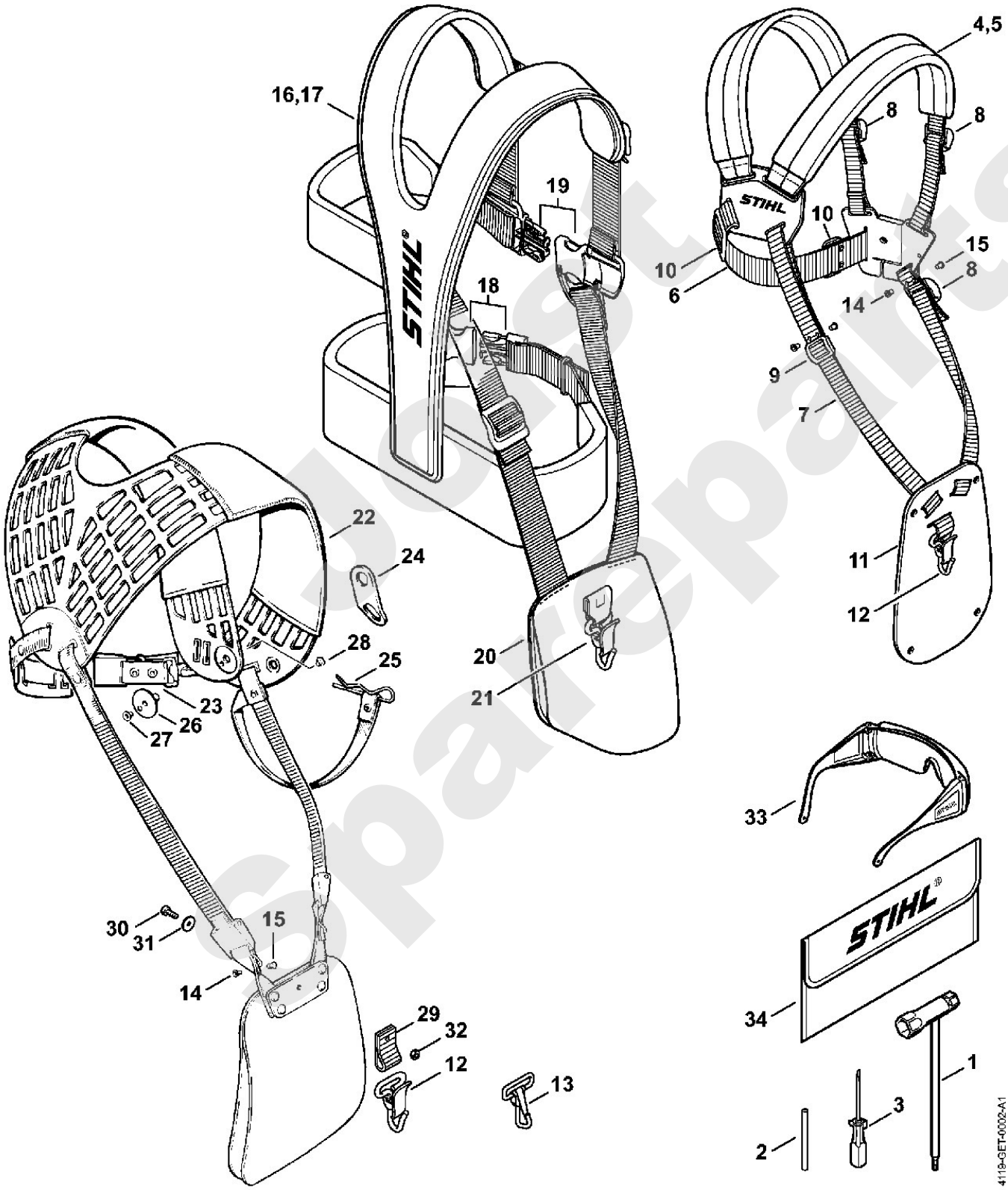

Freischneider / Freischneider / FS 160, 180
Stückliste (19/20): T - Vergaser C1S-S2 (f. ältere Bauart)

Art.Nr.	Artikel	Bild-Nr.	Stk-Zahl
1110 121 5100	Benennung: * Einlassnadel	1	1
1120 122 3004	Benennung: * Feder	2	1
1120 121 9200	Benennung: * Achse	3	1
1120 121 5000	Benennung: * Einlassregelhebel	4	1
1120 122 6600	Benennung: * Bundschraube	5	1
4119 121 5400	Benennung: * Ventildüse	6	1
4119 121 0700	Benennung: * Verschlussplatte	7	1
1120 129 0902	Benennung: * Dichtung	8	1
1120 121 4700	Benennung: * Regelmembrane	9	1
1120 121 0802	Benennung: * Abschlussdeckel	10	1
1120 122 6601	Benennung: * Bundschraube	11	2
1120 122 3005	Benennung: * Feder	12	2
4119 122 6700	Benennung: * Hauptstellschraube (C)	13	1
1120 122 6801	Benennung: * Leerlaufstellschraube	14	1
1120 121 7801	Benennung: * Sieb	15	1
4119 122 3001	Benennung: * Feder (C)	16	1
4119 121 5800	Benennung: * Pumpenkolben (C)	17	1
4119 120 7100	Benennung: * Drosselwelle mit Hebel (C)	18	1
4119 122 3000	Benennung: * Schenkelfeder	19	1
1120 122 9000	Benennung: * Sicherungsring	20	2
4119 121 3300	Benennung: * Drosselklappe (C)	21	1
1120 122 7400	Benennung: * Halbrundschraube	22	2
1120 121 7800	Benennung: * Sieb	23	1
1120 121 4802	Benennung: * Pumpenmembrane	24	1
1120 129 0901	Benennung: * Dichtung	25	1
4119 121 0800	Benennung: * Abschlussdeckel	26	1
1120 122 7800	Benennung: * Linsensenkschraube	27	1
1120 122 3003	Benennung: * Feder	28	1
1120 122 6200	Benennung: * Leerlaufanschlagschraube	29	1
4119 122 3600	Benennung: * Dichtring (C)	30	1
4119 122 3002	Benennung: * Feder	31	1
4119 122 4200	Benennung: * Kugel	32	1
4119 121 2900	Benennung: * Startklappe	33	1
4119 121 3000	Benennung: * Startwelle	34	1
4119 121 8900	Benennung: * Bolzen	35	1

Sparepartis

Freischneider / Freischneider / FS 160, 180
Stückliste (19/20): T - Vergaser C1S-S2 (f. ältere Bauart)

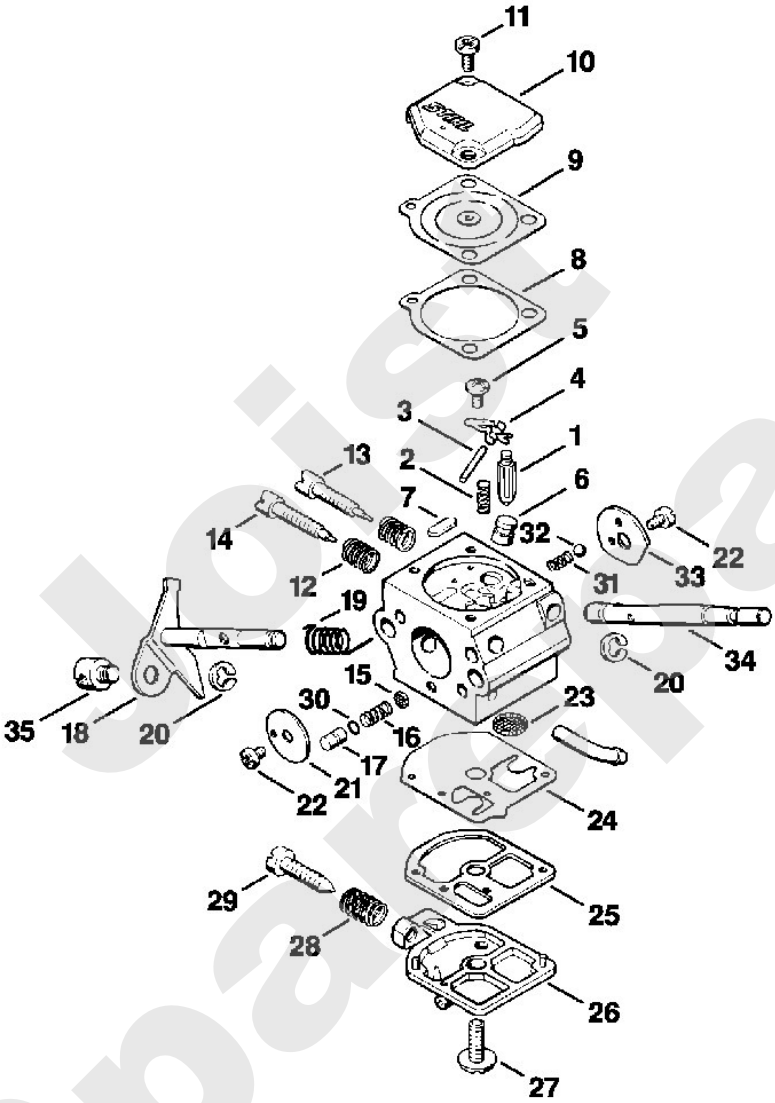

Joist Spareparts

Freischneider / Freischneider / FS 160, 180
Stückliste (20/20): U - Maschinennummer

Art.Nr.	Artikel	Bild-Nr.	Stk-Zahl
	Benennung: Position der Maschinennummer (D)	1	1

Joist Sparepart

Freischneider / Freischneider / FS 160, 180
Stückliste (20/20): U - Maschinennummer

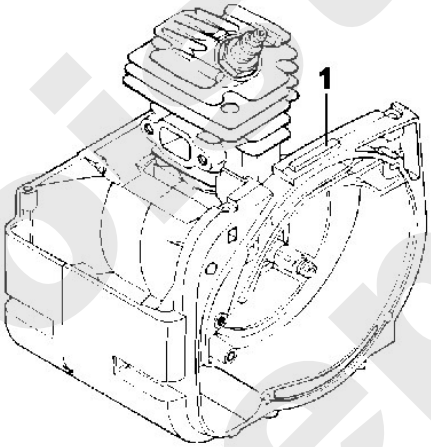

323ET064 SC

Joist Spareparts