Freischneider / Freischneider / FS 150, 151
Stückliste (1/8): A - Kurbelgehäuse, Kolben

Art.Nr.	Artikel	Bild-Nr.	Stk-Zahl
1116 020 2106	Benennung: Kurbelgehäuse	1	1
0000 988 5203	Benennung: Stutzen	2	2
0000 988 5202	Benennung: Stutzen	3	1
9078 346 1060	Benennung: Flachkopfschraube DIN85-M5x95-10.9	4	4
1116 031 0500	Benennung: Kurbelwelle	5	1
9482 435 0030	Benennung: Scheibenfeder DIN6888-2x3,7	6	1
0000 987 1001	Benennung: Zylinderrolle	7	12
1116 030 1200	Benennung: Pleuel	8	1
1116 036 9000	Benennung: Anlaufring	9	2
9513 003 3390	Benennung: Nadelhülse 13x19x10,9	10	1
9513 003 3460	Benennung: Nadelhülse 13x21x10,9	11	1
9284 003 1580	Benennung: Stützscheibe 15x21x1,2	12	1
9284 003 1540	Benennung: Stützscheibe 15x23x1,2	13	1
9633 003 1320	Benennung: WDR DIN3760-B13x19x4	14	1
9633 003 1330	Benennung: WDR DIN3760-B13x21x4	15	1
1116 030 2001	Benennung: Kolben Ø 38 mm	16	1
1114 034 3000	Benennung: Verdichtungsring Ø 38x1,5 mm	17	1
1116 034 1501	Benennung: Kolbenbolzen 9x5x23	18	1
9462 650 0900	Benennung: Sprengring DIN73130-A9x0,8	19	2
1116 358 7700	Benennung: Schlauch	20	1
1116 358 7800	Benennung: Filzschnur	21	1
1110 400 7005	Benennung: Zündkerze Bosch WSR 6 F	22	1
0000 400 7000	Benennung: Zündkerze NGK BPMR7A	22	1
1116 129 0500	Benennung: Dichtung	24	1
1116 121 1600	Benennung: Flansch	25	1
1116 129 0505	Benennung: Dichtung	26	1
1116 120 0600	Benennung: Vergaser HDC-17B	27	1
1116 121 1605	Benennung: Flansch	28	1
9048 319 1040	Benennung: Zylinderschraube DIN84-M5x65-Z4	29	2
1114 149 0601	Benennung: Schalldämpferdichtung	30	1
1114 140 0608	Benennung: Schalldämpfer	31	1
9049 319 1090	Benennung: Zylinderschraube DIN84-M5x40-Z4	33	2

Jolist Spareparts

Freischneider / Freischneider / FS 150, 151
Stückliste (1/8): A - Kurbelgehäuse, Kolben

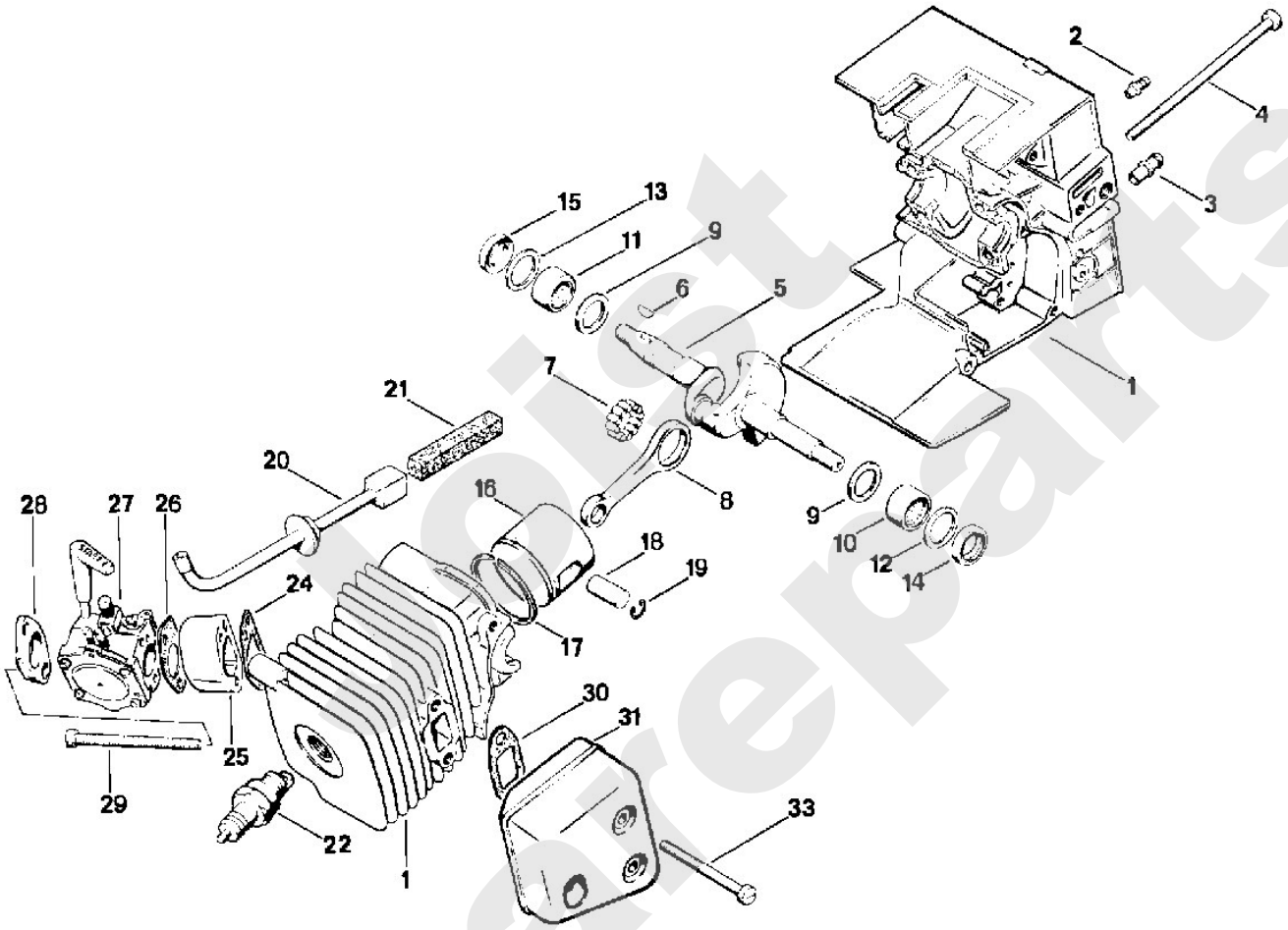

Spareparts

Freischneider / Freischneider / FS 150, 151
Stückliste (2/8): B - Tankgehäuse, Kupplung

Art.Nr.	Artikel	Bild-Nr.	Stk-Zahl
1114 141 8600	Benennung: Schlauch	1	1
4111 359 0700	Benennung: Dichtung	2	1
1116 351 0500	Benennung: Tankgehäuse	3	1
9079 319 1010	Benennung: Flachkopfschraube DIN85-M5x18-8.8	4	2
1116 350 0506	Benennung: Tankverschluss	5	2
0000 992 6305	Benennung: Dichtring	6	2
1110 353 1600	Benennung: Ventil	7	2
1116 434 8800	Benennung: Kontaktfeder	8	1
1116 432 2000	Benennung: Schieber	9	1
4109 664 1000	Benennung: Seitenblech außen	10	1
9121 319 1830	Benennung: Stiftschraube DIN835-M8x25-8.8	11	1
1114 652 8900	Benennung: Anschlagschraube M5x12	12	1
0783 810 1109	Benennung: Dichtungspaste (A)		1
4111 162 0400	Benennung: Haltetrommel	13	1
1114 160 2000	Benennung: Kupplung		1
1114 162 3200	Benennung: Mitnehmer	14	1
1114 160 1500	Benennung: Fliehgewicht	15	3
0000 997 5625	Benennung: Zugfeder	16	3
1114 162 8901	Benennung: Scheibe	17	1
9211 260 1150	Benennung: Mutter DIN936-M8x1LH-05	18	1
4111 182 6600	Benennung: Adapter	19	1
1116 180 1401	Benennung: Hebel	20	1
9415 415 2240	Benennung: Niet DIN7339-3x0,3x5	21	1
9371 470 2640	Benennung: Stift DIN7-5m6x24	22	1
1113 182 8900	Benennung: Bolzen	23	1
0000 958 0403	Benennung: Scheibe	24	1
0000 997 0603	Benennung: Druckfeder	25	1
1113 182 9305	Benennung: Startgasknopf	26	1
1116 182 1500	Benennung: Gasgestänge	27	1
9048 319 0710	Benennung: Zylinderschraube DIN84-M4x20-Z4	28	2
0000 989 0601	Benennung: Tülle	29	1

Spareparts

Freischneider / Freischneider / FS 150, 151
Stückliste (2/8): B - Tankgehäuse, Kupplung

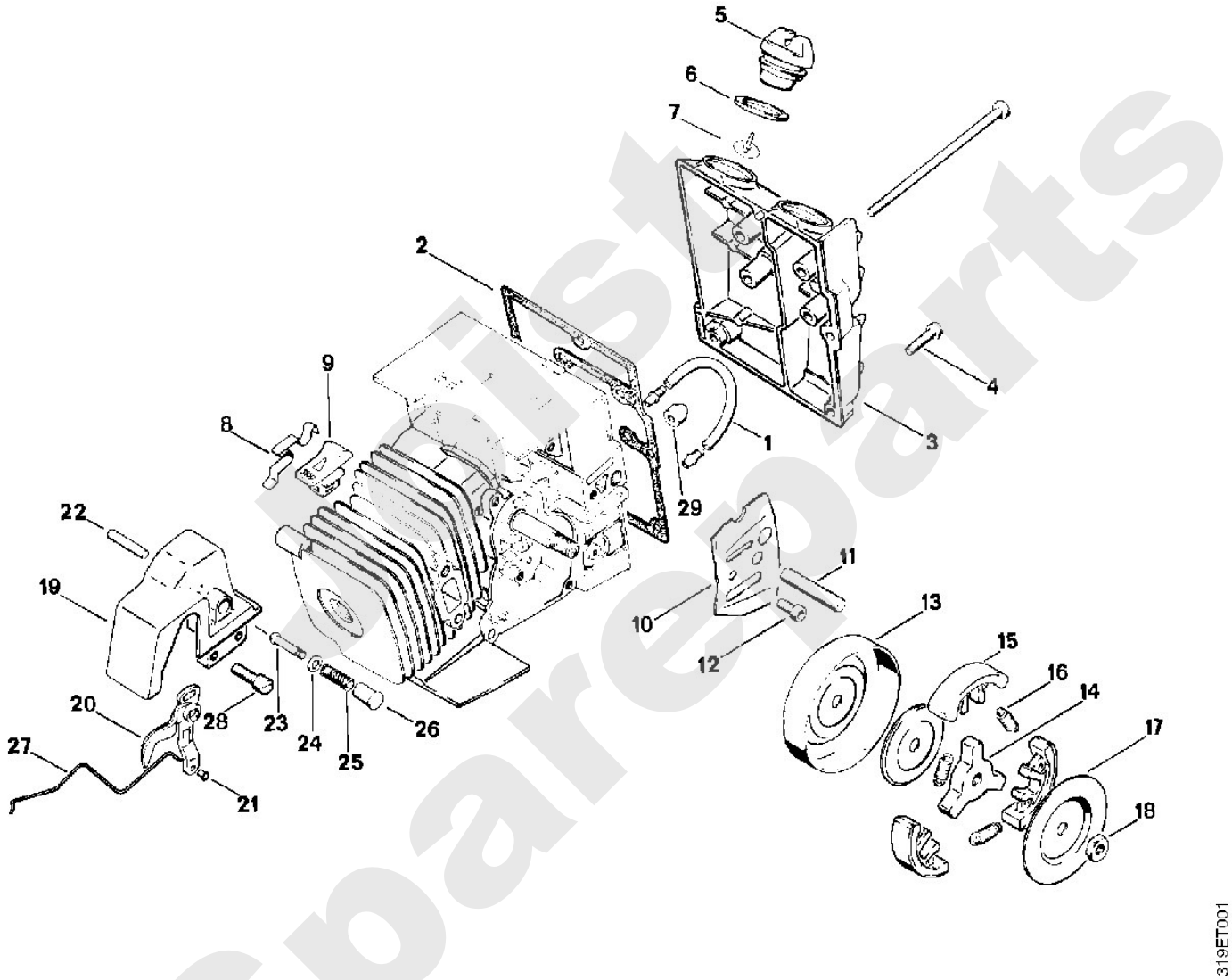

Spareparts

Freischneider / Freischneider / FS 150, 151
Stückliste (3/8): C - Vergaserteile

Art.Nr.	Artikel	Bild-Nr.	Stk-Zahl
1116 120 0600	Benennung: Vergaser HDC-17B		1
1106 122 7400	Benennung: Halbrundschraube	1	4
1116 121 0800	Benennung: Abschlussdeckel	2	1
1116 121 4700	Benennung: Regelmembrane	3	1
1116 129 0900	Benennung: Dichtung	4	1
1116 122 7900	Benennung: Senkschraube	5	2
1116 121 7400	Benennung: Platte	6	1
1116 129 0910	Benennung: Dichtung	7	1
1110 121 5100	Benennung: Einlassnadel	8	1
1114 122 3000	Benennung: Feder	9	1
1116 120 7100	Benennung: Drosselwelle mit Hebel	10	1
1116 122 3200	Benennung: Schenkelfeder	11	1
1116 121 3300	Benennung: Drosselklappe	12	1
1110 122 7400	Benennung: Halbrundschraube	13	3
1114 121 7800	Benennung: Sieb	14	1
1116 121 4800	Benennung: Pumpenmembrane	15	1
1116 129 0905	Benennung: Dichtung	16	1
1116 121 0805	Benennung: Abschlussdeckel	17	1
1114 122 7100	Benennung: Schraube	18	1
1116 121 5000	Benennung: Einlassregelhebel	19	1
1116 120 5500	Benennung: Ventilsatz	20	1
1116 122 3000	Benennung: Feder	21	1
1116 122 4200	Benennung: Kugel	22	1
1116 121 2900	Benennung: Startklappe	23	1
1116 122 3005	Benennung: Feder	24	2
1116 122 3015	Benennung: Feder	25	1
1116 122 6600	Benennung: Stellschraube	26	2
1116 122 6200	Benennung: Leerlaufanschlagschraube	27	1
1116 121 3000	Benennung: Startwelle	28	1
1116 123 7300	Benennung: Hebel	29	1
1116 182 0800	Benennung: Hebel	30	1

Josist Spareparts

Freischneider / Freischneider / FS 150, 151
Stückliste (3/8): C - Vergaserteile

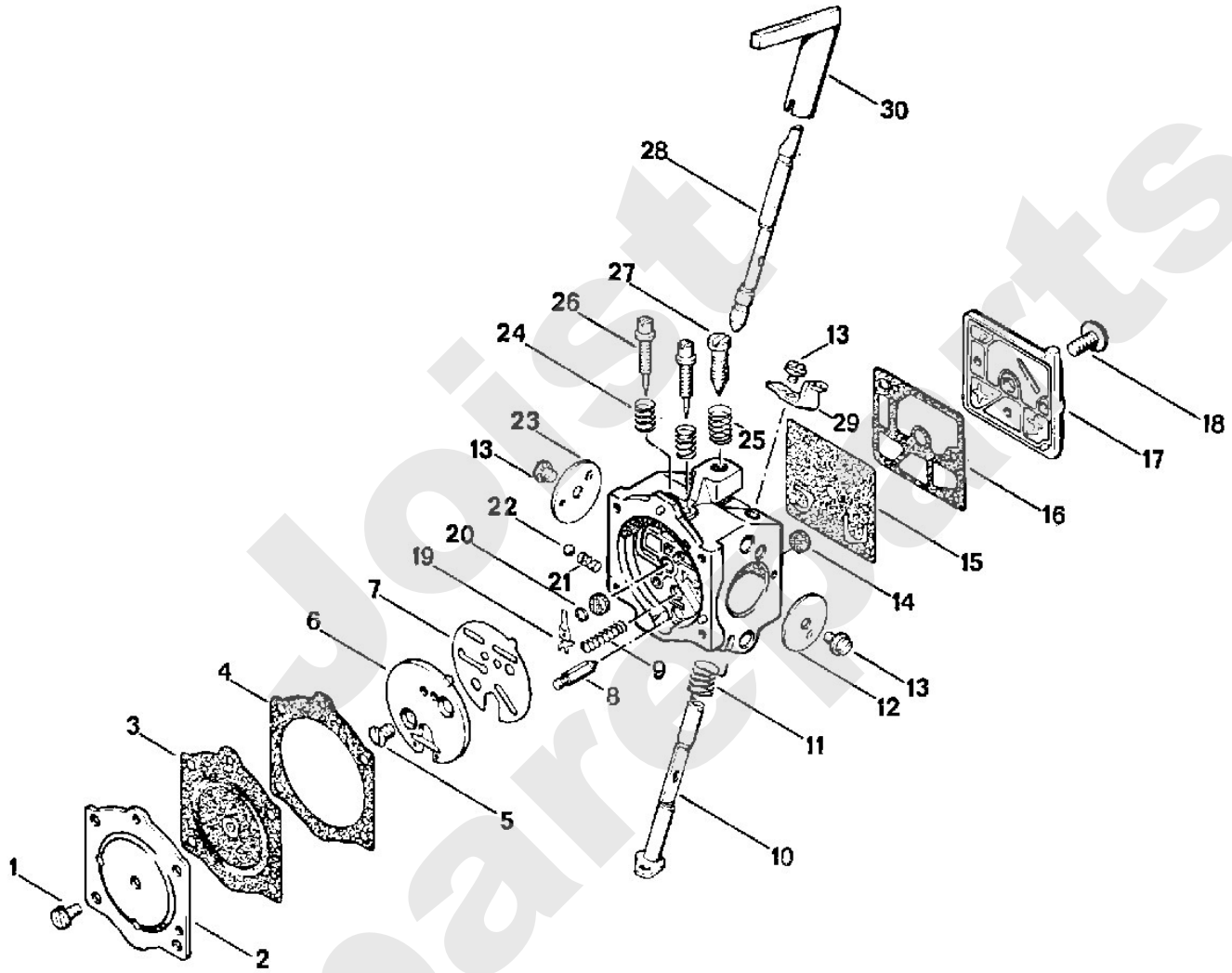

Joist Sparesparts

Freischneider / Freischneider / FS 150, 151
Stückliste (4/8): D - Zündanlage

Art.Nr.	Artikel	Bild-Nr.	Stk-Zahl
1116 400 2000	Benennung: Kontaktsatz	1	1
1116 404 4200	Benennung: Schmierfilz	2	1
1116 404 7800	Benennung: Schraube	3	1
9047 319 0650	Benennung: Zylinderschraube DIN84-M4x10-Z1	4	2
1116 440 1100	Benennung: Kurzschließleitung	5	1
1114 442 7000	Benennung: Kontakthülse	6	1
1116 442 9000	Benennung: Tülle	7	1
1116 404 8100	Benennung: Deckel	8	1
1116 400 1210	Benennung: Schwungrad	9	1
0000 998 1400	Benennung: Schenkelfeder	10	2
1116 195 7200	Benennung: Klinke	11	2
1116 195 7800	Benennung: Bolzen	12	2
9291 021 0180	Benennung: Scheibe DIN125-A8,4	13	1
9210 261 1140	Benennung: Mutter DIN934-M8x1-10	14	1
1116 404 3200	Benennung: Zündanker	15	1
	Benennung: Zündleitung 225 mm (D)		1
0000 989 1010	Benennung: Schutztülle		1
9048 319 0710	Benennung: Zylinderschraube DIN84-M4x20-Z4	16	2
0000 998 0603	Benennung: Schenkelfeder	17	1
1106 405 1000	Benennung: Zündleitungsstecker	18	1
1116 084 0905	Benennung: Haube	19	1
1116 120 1600	Benennung: Luftfilter	20	1
1116 141 0500	Benennung: Filterdeckel	21	1
0000 967 1502	Benennung: Typenschild FS 150	22	1
9078 319 0680	Benennung: Flachkopfschraube DIN85-M4x14-8.8	23	1
1116 190 0400	Benennung: Starterdeckel	24	1
0000 967 2023	Benennung: Firmenzeichen STIHL	25	1
0000 974 1000	Benennung: Halbrundniet 3x6	26	4
9048 319 0660	Benennung: Zylinderschraube DIN84-M4x12-Z4	27	1
9048 319 0710	Benennung: Zylinderschraube DIN84-M4x20-Z4	28	1
1114 195 9000	Benennung: Scheibe	29	1
1114 190 0600	Benennung: Rückholfeder	30	1
1116 190 1000	Benennung: Seilrolle	31	1
0000 963 1001	Benennung: Buchse	32	1
1113 195 8200	Benennung: Anwerfseil Ø 3,5x960 mm	33	1
1121 195 3400	Benennung: Griff	34	1
9460 624 0700	Benennung: Sicherungsscheibe DIN6799-7	35	1
1116 432 9200	Benennung: Gummitülle	36	1
9079 319 1010	Benennung: Flachkopfschraube DIN85-M5x18-8.8 (A)		3

Sparepartis

Freischneider / Freischneider / FS 150, 151
Stückliste (4/8): D - Zündanlage

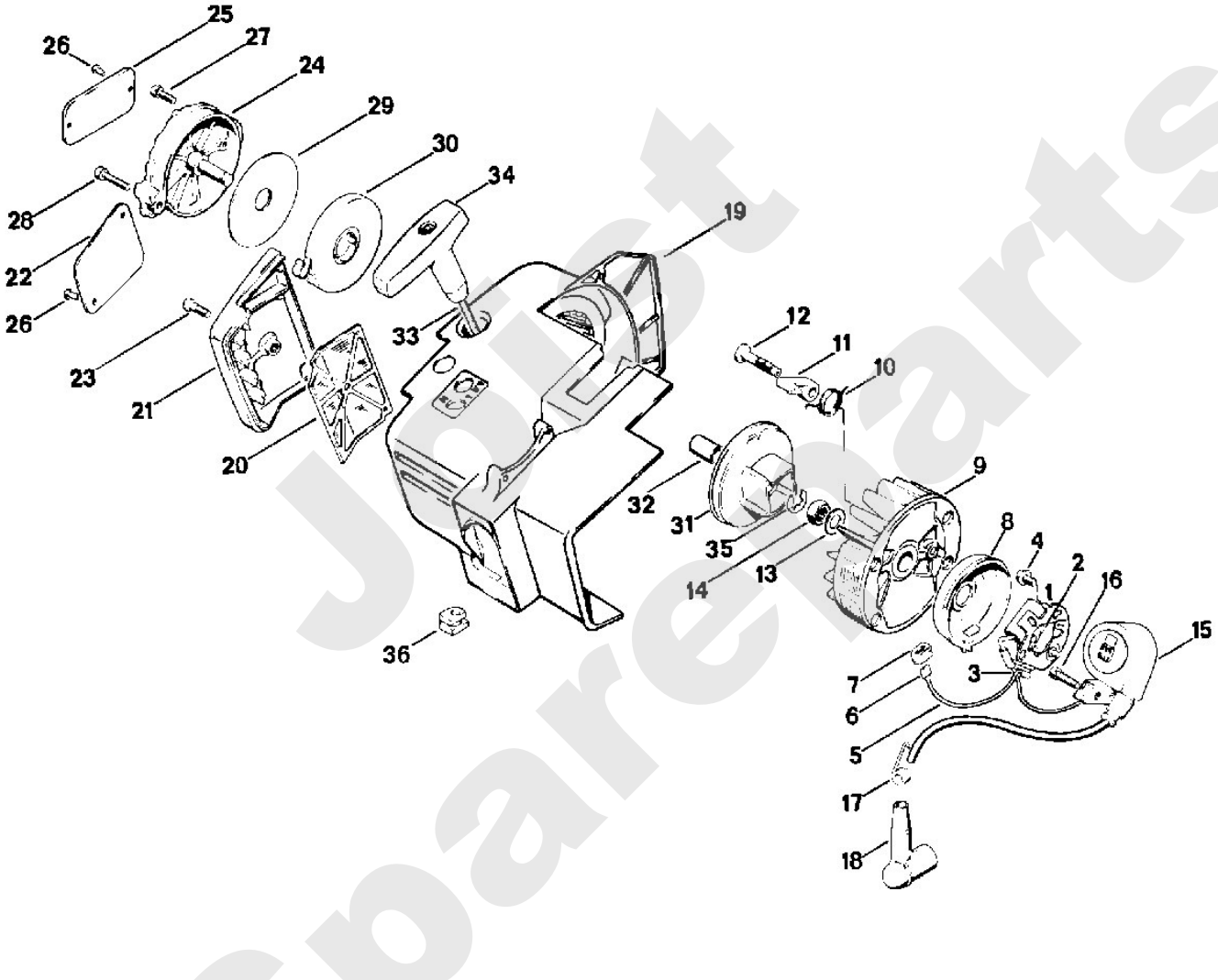

Just Spareparts

Freischneider / Freischneider / FS 150, 151
Stückliste (5/8): E - Kupplungsgehäuse, Schaft

Art.Nr.	Artikel	Bild-Nr.	Stk-Zahl
4111 161 0500	Benennung: Kupplungsgehäuse	1	1
4180 967 1519	Benennung: Typenschild FS 130 Ausführungsart: FS 150	2	1
0000 967 1504	Benennung: Typenschild FS 151 Ausführungsart: FS 151	2	1
9441 065 1270	Benennung: Kerbnagel DIN1476-2,6x6	3	2
0000 971 0609	Benennung: Stift	4	2
4109 160 2905	Benennung: Kupplungstrommel Ausführungsart: FS 150	5	1
4109 160 2900	Benennung: Kupplungstrommel Ausführungsart: FS 151	5	1
4206 162 8100	Benennung: Wellfeder Ausführungsart: FS 151	6	1
9503 003 7650	Benennung: Kugellager DIN625-6204-2RS	7	1
9456 621 4910	Benennung: Sicherungsring DIN472-47x1,75	8	1
9455 621 2150	Benennung: Sicherungsring DIN471-20x1,2	9	1
9456 621 3860	Benennung: Sicherungsring DIN472-35x1,5	10	1
9291 021 0180	Benennung: Scheibe DIN125-A8,4	11	2
9037 319 1860	Benennung: Zylinderschraube DIN7984-M8x30-8.8	12	3
9293 021 0210	Benennung: Scheibe DIN126-11	13	1
4206 664 1600	Benennung: Schaftmutter	14	1
4206 708 9500	Benennung: Schlauch 10x14x10 mm	15	1
9078 319 1120	Benennung: Flachkopfschraube DIN85-M5x55-8.8	16	1
0000 963 1011	Benennung: Buchse	17	1
4104 710 7115	Benennung: Schaft Ø 35 mm	18	1
4104 711 8200	Benennung: Gummibüchse	19	2
9513 003 4660	Benennung: Nadelhülse 20x26x16	20	2
4104 710 3315	Benennung: Antriebsrohr	21	1
4111 791 6800	Benennung: Klemmstück	22	1
4111 791 6805	Benennung: Klemmstück	23	1
9291 021 0140	Benennung: Scheibe DIN125-A6,4	24	4
9045 319 1380	Benennung: Zylinderschraube DIN912-M6x35-8.8	25	4
4111 790 1700	Benennung: Griffrohr FS 202	26	1
4106 791 2000	Benennung: Griffschlauch	27	2
4111 711 8800	Benennung: Lagerbüchse	28	1
4110 791 2710	Benennung: Rohr	29	1
4110 182 1000	Benennung: Gashebel	30	1
0000 998 1106	Benennung: Schenkelfeder	31	1
4110 711 8800	Benennung: Lagerbüchse	32	1
4110 716 9300	Benennung: Ring	33	1
4109 710 6705	Benennung: Spannschelle	34	1
9037 319 1880	Benennung: Zylinderschraube DIN7984-M8x35-8.8	35	1
4111 182 9200	Benennung: Halter Ausführungsart: FS 151	36	1
4108 180 1800	Benennung: Gasbetätigung	37	1
9455 621 0570	Benennung: Sicherungsring DIN471-8x0,8	38	1
4108 120 8300	Benennung: Hebel	39	1
9291 021 0100	Benennung: Scheibe DIN125-A4,3	40	1
9214 320 0600	Benennung: Sicherungsmutter DIN980-V M4-8	41	1

Spareparts

Freischneider / Freischneider / FS 150, 151
Stückliste (5/8): E - Kupplungsgehäuse, Schaft

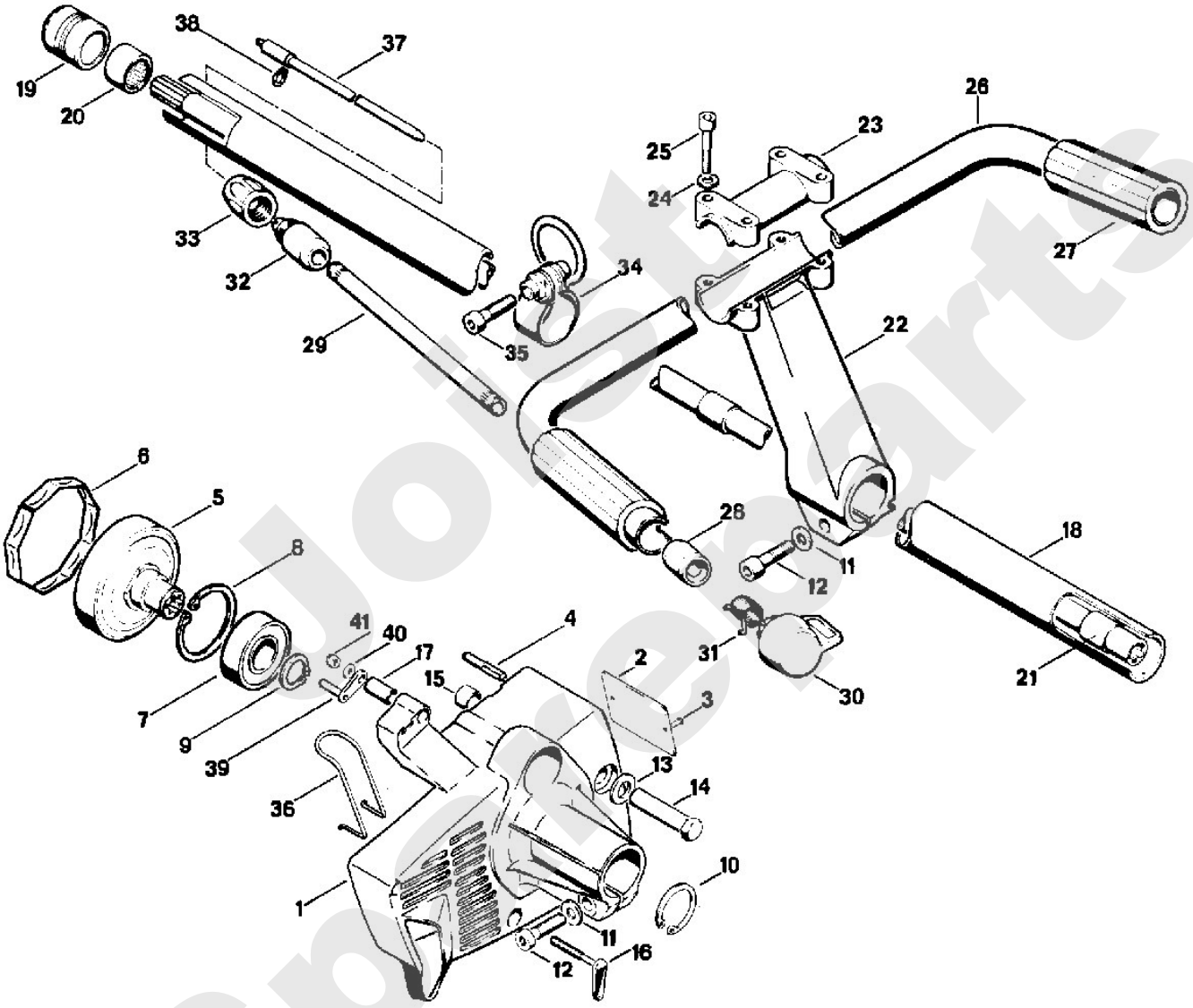

Joist Spareparts

Freischneider / Freischneider / FS 150, 151
Stückliste (6/8): F - Getriebe

Art.Nr.	Artikel	Bild-Nr.	Stk-Zahl
4110 640 0100	Benennung: Getriebe	1	1
9645 945 1390	Benennung: RDR DIN3770-A14x2,5	2	1
9470 435 0510	Benennung: Passfeder DIN6885-A4x4x10	3	1
9640 003 2260	Benennung: WDR DIN3760-BS20x42x7	4	1
4110 710 3800	Benennung: Druckteller	5	1
4110 717 2800	Benennung: Schutzscheibe	6	1
0000 973 2043	Benennung: Bolzen	7	1
9645 945 1070	Benennung: RDR DIN3770-A11x2,5	8	1
4110 713 1600	Benennung: Druckscheibe	9	1
9214 320 1470	Benennung: Sicherungsmutter V M12x1,5LH	10	1
4104 710 3900	Benennung: Verschlussschraube	11	1
9395 021 0760	Benennung: Splint DIN94-1,6x8	12	1
9291 021 0180	Benennung: Scheibe DIN125-A8,4	13	1
9037 319 1860	Benennung: Zylinderschraube DIN7984-M8x30-8.8	14	1

Joist Spareparts

Freischneider / Freischneider / FS 150, 151
Stückliste (6/8): F - Getriebe

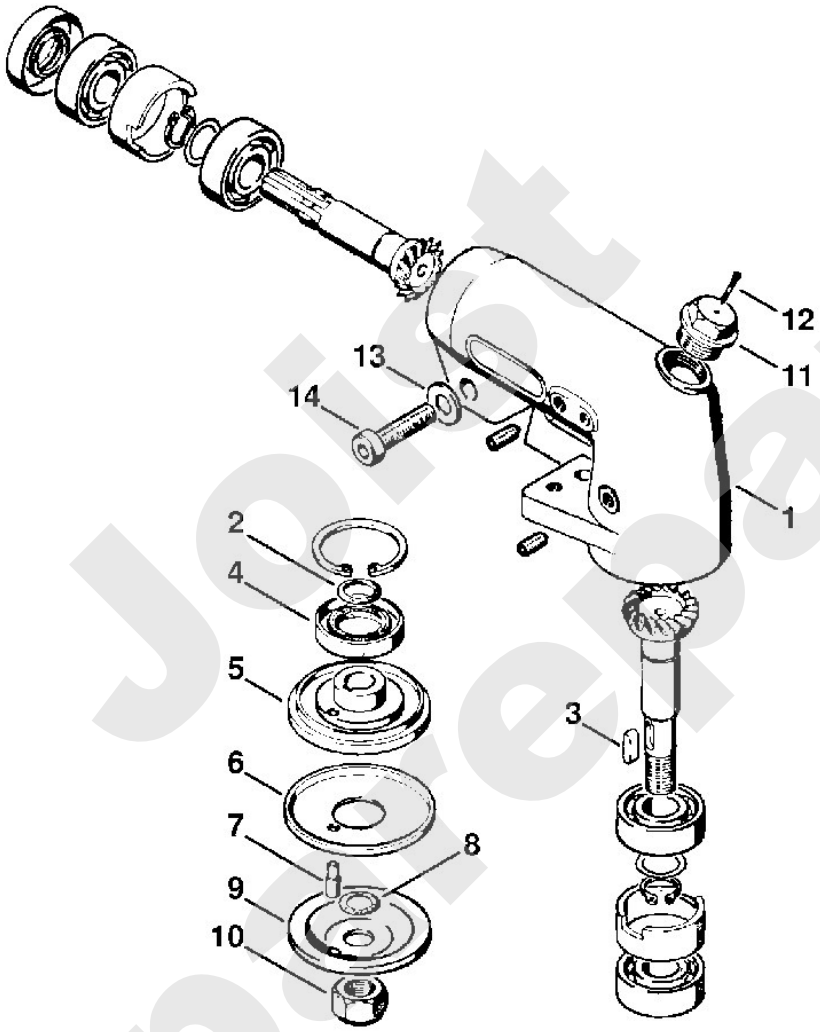

319ET010 GM

Joist Spareparts

Freischneider / Freischneider / FS 150, 151
Stückliste (7/8): G - Schutz

Art.Nr.	Artikel	Bild-Nr.	Stk-Zahl
4110 710 8200	Benennung: Anschlag	1	1
9291 021 0140	Benennung: Scheibe DIN125-A6,4	2	3
9045 319 1280	Benennung: Zylinderschraube DIN912-M6x16-8.8	3	3
4110 710 7001	Benennung: Schutzhaube		1
4110 713 2601	Benennung: Schutzhaube	4	1
4110 716 6501	Benennung: Klemmstück	5	1
4110 716 2900	Benennung: Leiste	6	1
9291 021 0140	Benennung: Scheibe DIN125-A6,4	7	2
9045 319 1430	Benennung: Zylinderschraube DIN912-M6x50-8.8	8	2
4110 007 1007	Benennung: Anbausatz Wickelschutz		1
4110 710 2700	Benennung: Wickelschutz	9	1
9291 021 0140	Benennung: Scheibe DIN125-A6,4	10	2
9045 319 1280	Benennung: Zylinderschraube DIN912-M6x16-8.8	11	2
4110 717 2801	Benennung: Schutzscheibe	12	1
4116 790 3901	Benennung: Transportschutz Ø 350	13	1
4116 792 4300	Benennung: Spannbügel	14	1
4000 792 4200	Benennung: * Spannband	40	1

Joist Spareparts

Freischneider / Freischneider / FS 150, 151
Stückliste (7/8): G - Schutz

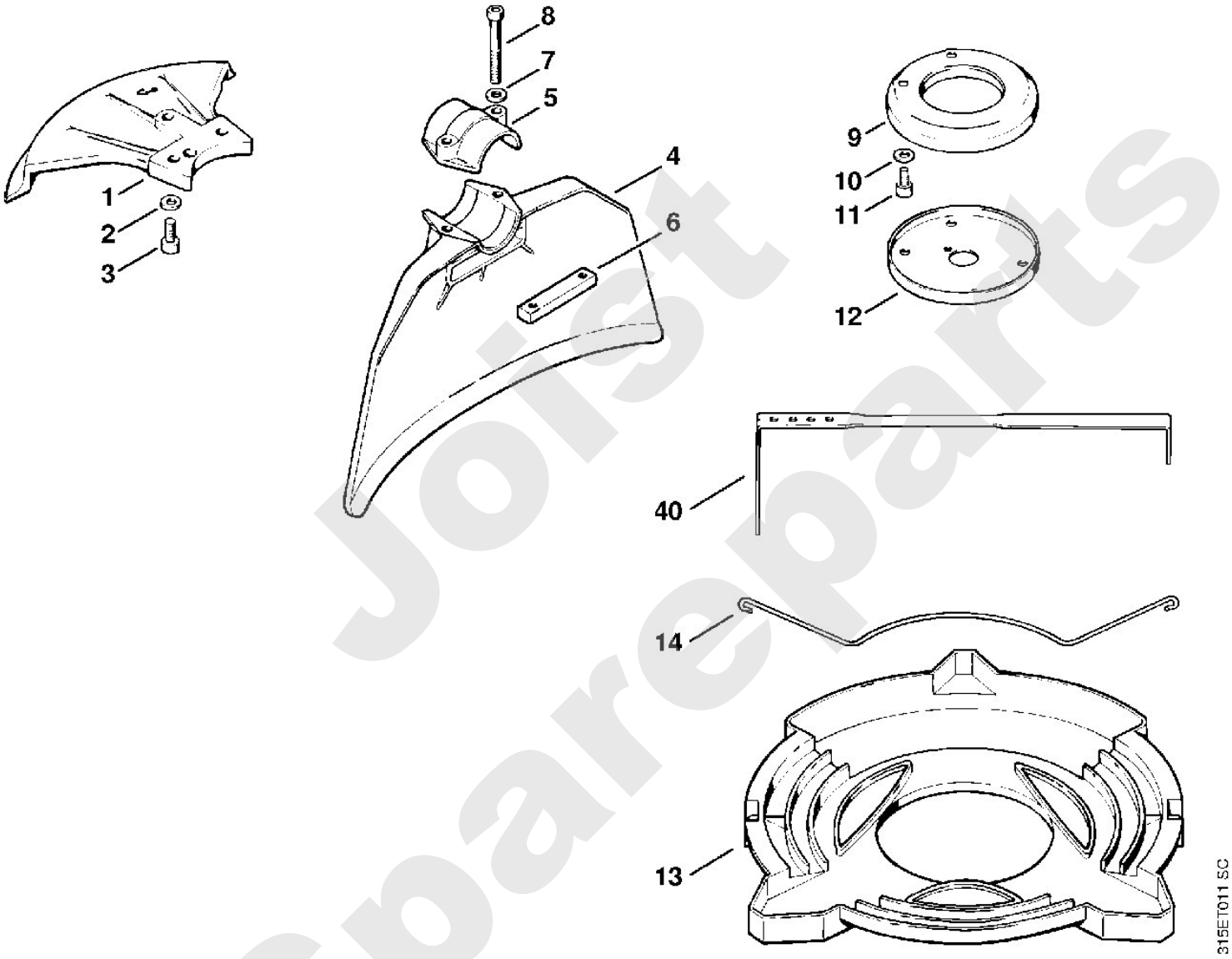

Joist Spareparts

Freischneider / Freischneider / FS 150, 151
Stückliste (8/8): H - Traggurt, Werkzeuge, Sonderzubehör

Art.Nr.	Artikel	Bild-Nr.	Stk-Zahl
4104 710 9000	Benennung: Traggurt	1	1
4101 718 6900	Benennung: Karabinerhaken	2	1
4147 710 9003	Benennung: Forstgurt ADVANCE (A)		1
4108 710 9002	Benennung: Doppelschultergurt (A)		1
0812 260 1007	Benennung: Schraubendreher 4x25x70	3	1
0812 260 1008	Benennung: Schraubendreher 5	3	1
1114 890 3401	Benennung: Kombischlüssel	4	1
	Benennung: Sonderzubehör		1
4110 890 1401	Benennung: Satz Schärfwerkzeug		1
4110 893 4000	Benennung: Feillehre	6	1
0811 411 8108	Benennung: Rundfeile Ø 5,5x200 mm	7	1
0814 212 3310	Benennung: Flachfeile DIN7272-F 200-3	8	1
0811 490 7860	Benennung: Feilengriff A100	9	2
0000 930 2205	Benennung: Mähfaden Ø 2,4 mm x 15 m (A)		1
1116 007 1050	Benennung: Dichtungssatz (A)		1
1116 007 1060	Benennung: Satz Vergaserteile (A)		1
0000 930 2202	Benennung: Zündleitung 10 m (A,B)		1
0000 930 2203	Benennung: Anwerfseil Ø 3,5 mm x 30,5 m (A)		1

Joist Spareparts

Freischneider / Freischneider / FS 150, 151
Stückliste (8/8): H - Traggurt, Werkzeuge, Sonderzubehör

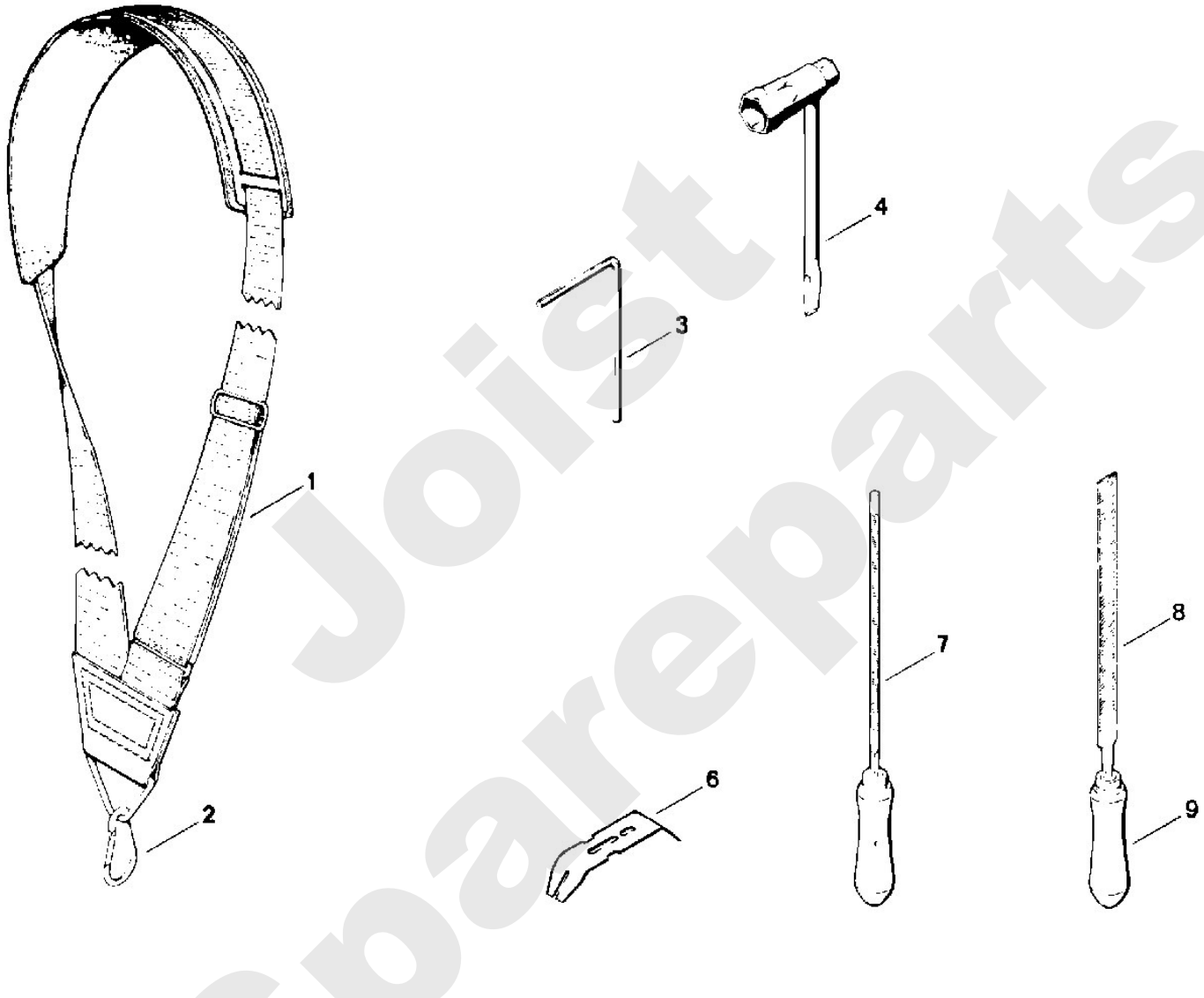

Joist Spareparts