Freischneider / Elektro-Motorsensen / FE 55
Stückliste (1/4): A - Gehäuse, Elektromotor

Art.Nr.	Artikel	Bild-Nr.	Stk-Zahl
4808 791 1105	Benennung: Gehäusehälfte links	1	1
4808 791 1100	Benennung: Gehäusehälfte rechts	2	1
4803 600 0201	Benennung: Elektromotor 230/240 V	3	1
4803 600 0200	Benennung: Elektromotor 120 V (C)	3	1
4803 086 0501	Benennung: Lüfterrad	4	1
4808 710 7600	Benennung: Adapter	5	1
0751 030 8958	Benennung: Steckhülse 4,8-1 (C)	6	2
4808 440 2000	Benennung: Anschlussleitung USA, CDN	7	1
4808 440 2001	Benennung: Anschlussleitung Standard	8	1
4808 440 2002	Benennung: Anschlussleitung CH, I, BR	9	1
4808 440 2003	Benennung: Anschlussleitung AUS, NZ	10	1
4808 440 2004	Benennung: Anschlussleitung GB	11	1
0751 030 8958	Benennung: Steckhülse 4,8-1 (C)	12	2
0751 030 8470	Benennung: Tülle (C)	13	4
1204 431 2400	Benennung: Kabelschutz	14	1
1204 431 2500	Benennung: Kabelschelle	15	1
9074 478 3075	Benennung: Schraube IS-P4x19	16	2
4803 430 0500	Benennung: Schalter	17	1
4808 435 2400	Benennung: Schalthebel	18	1
4137 182 0801	Benennung: Sperrhebel	19	1
4808 791 8200	Benennung: Schenkelfeder	20	1
4803 791 6600	Benennung: Klappe	21	1
4803 791 8200	Benennung: Schenkelfeder	22	1
4803 792 2601	Benennung: Haltebolzen	23	1
9074 478 4425	Benennung: Schraube IS-P6x19	24	8
4803 605 1000	Benennung: Kondensator	25	1
0751 030 8395	Benennung: Steckverteiler (C)	26	2

Joist Spareparts

Freischneider / Elektro-Motorsensen / FE 55
Stückliste (1/4): A - Gehäuse, Elektromotor

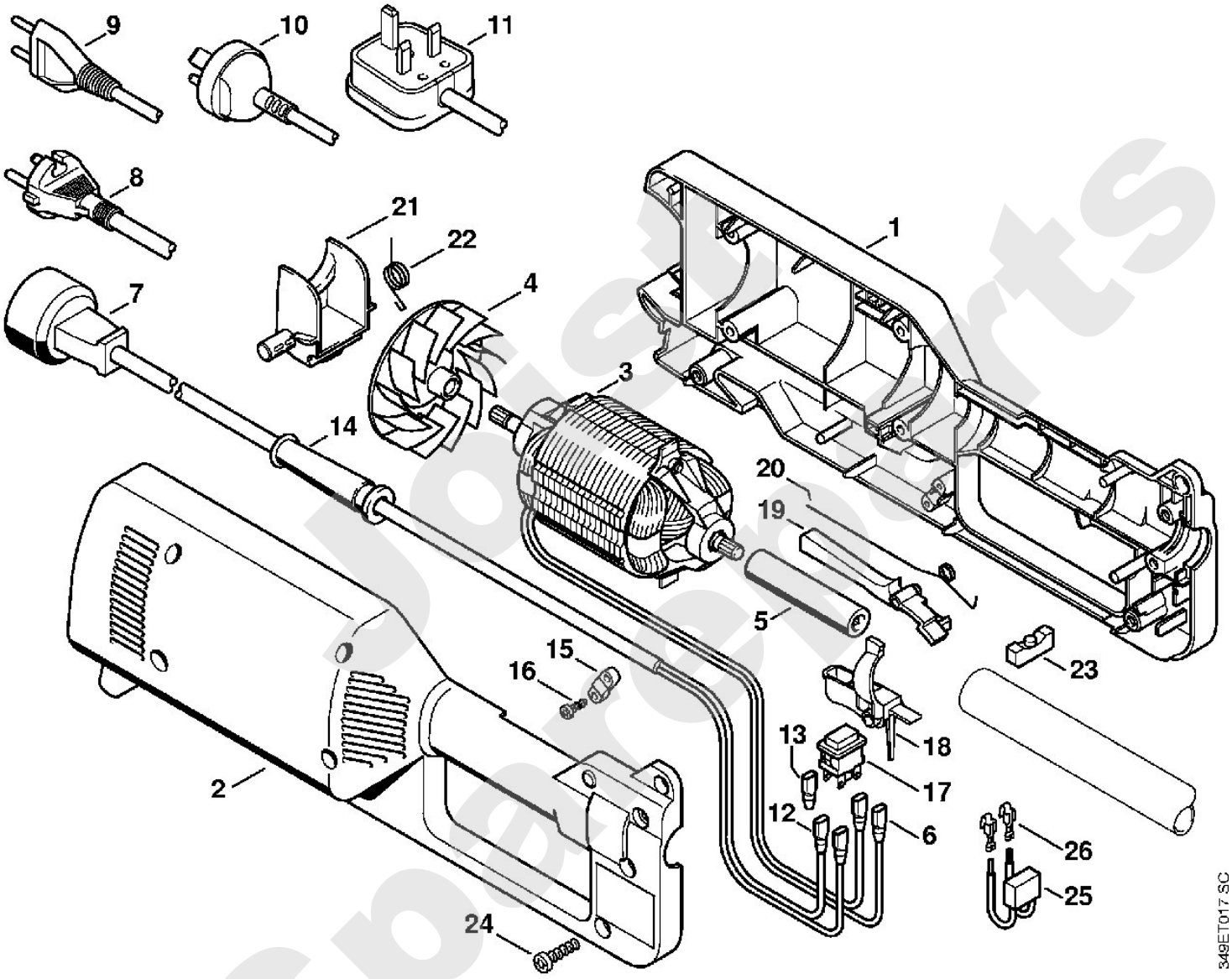

Freischneider / Elektro-Motorsensen / FE 55
Stückliste (2/4): B - Gehäuse, Elektromotor (f. ältere Bauart)

Art.Nr.	Artikel	Bild-Nr.	Stk-Zahl
4803 791 1105	Benennung: * Gehäusehälfte links Bis. Masch. Nr.: 240958562 TI: (10.1999)	1	1
4803 791 1100	Benennung: * Gehäusehälfte rechts Bis. Masch. Nr.: 240958562 TI: (10.1999)	2	1
4803 440 2000	Benennung: * Anschlussleitung USA, CDN Bis. Masch. Nr.: 240958562 TI: (10.1999)	3	1
4803 440 2001	Benennung: * Anschlussleitung Standard Bis. Masch. Nr.: 240958562 TI: (10.1999)	4	1
4803 440 2002	Benennung: * Anschlussleitung CH, I, BR Bis. Masch. Nr.: 240958562 TI: (10.1999)	5	1
4803 440 2003	Benennung: * Anschlussleitung AUS, NZ Bis. Masch. Nr.: 240958562 TI: (10.1999)	6	1
4803 440 2004	Benennung: * Anschlussleitung GB Bis. Masch. Nr.: 240958562 TI: (10.1999)	7	1
0751 030 8958	Benennung: * Steckhülse 4,8-1 (C) Bis. Masch. Nr.: 240958562 TI: (10.1999)	8	2
0751 030 8470	Benennung: * Tülle (C) Bis. Masch. Nr.: 240958562 TI: (10.1999)	9	2
4803 440 0600	Benennung: * Kupplung GB Bis. Masch. Nr.: 240958562 TI: (10.1999)	10	1
4803 435 2400	Benennung: * Schalthebel Bis. Masch. Nr.: 240958562 TI: (10.1999)	11	1

Joist Spareparts

Freischneider / Elektro-Motorsensen / FE 55
Stückliste (2/4): B - Gehäuse, Elektromotor (f. ältere Bauart)

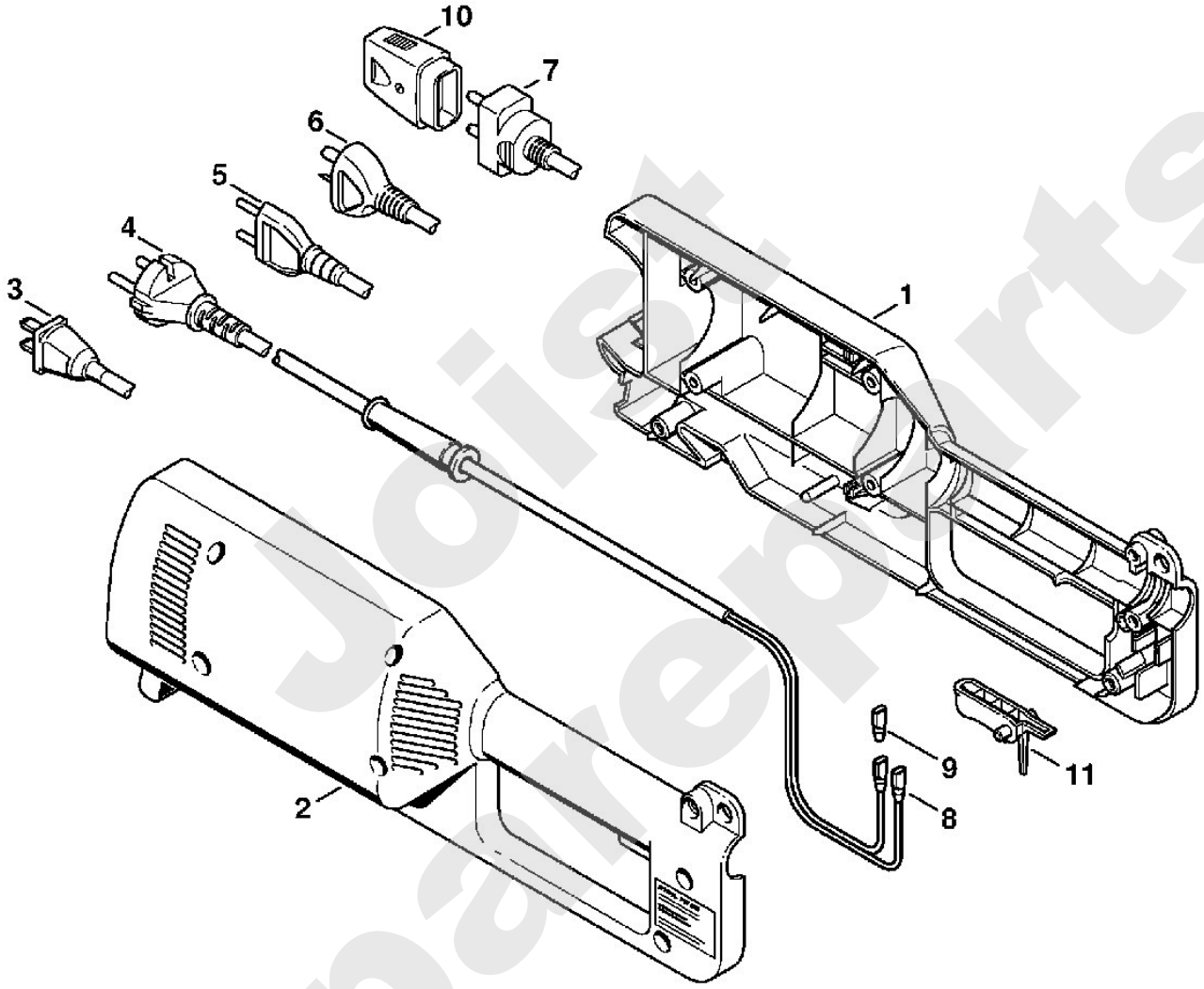

Jdist Spareparts

Freischneider / Elektro-Motorsensen / FE 55
Stückliste (3/4): C - Schaft

Art.Nr.	Artikel	Bild-Nr.	Stk-Zahl
4803 710 7130	Benennung: Schaft Ø 25,4 mm USA, CDN	1	1
4803 710 7131	Benennung: Schaft Ø 25,4 mm	2	1
0000 967 7204	Benennung: Warnhinweis Piktogramm FSE USA, CDN	3	1
0000 967 7205	Benennung: Warnhinweis Piktogramm FSE	4	1
4130 711 3200	Benennung: Antriebswelle	5	1
4130 790 1300	Benennung: Rundumgriff	6	1
4130 790 1200	Benennung: Bügelgriff nur in Brasilien erhältlich	7	1
4130 791 2000	Benennung: Griffschlauch	8	1
9075 478 4115	Benennung: Schraube IS-D5x16	9	1
4130 791 6805	Benennung: Klemmstück	10	1
9041 116 1430	Benennung: Zylinderschraube DIN84-M6x50-8.8	11	1
9222 068 0900	Benennung: Mutter DIN557-M6-5	12	1
9022 341 1430	Benennung: Schraube IS-M6x50x24-10.9 nur in Brasilien erhältl	13	1
9294 021 0140	Benennung: Scheibe DIN433-6,4 nur in Brasilien erhältlich	14	1
4130 710 9000	Benennung: Traggurt (B)	15	1
0000 884 0307	Benennung: Schutzbrille (B)	16	1

Joist Spareparts

Freischneider / Elektro-Motorsensen / FE 55
Stückliste (3/4): C - Schaft

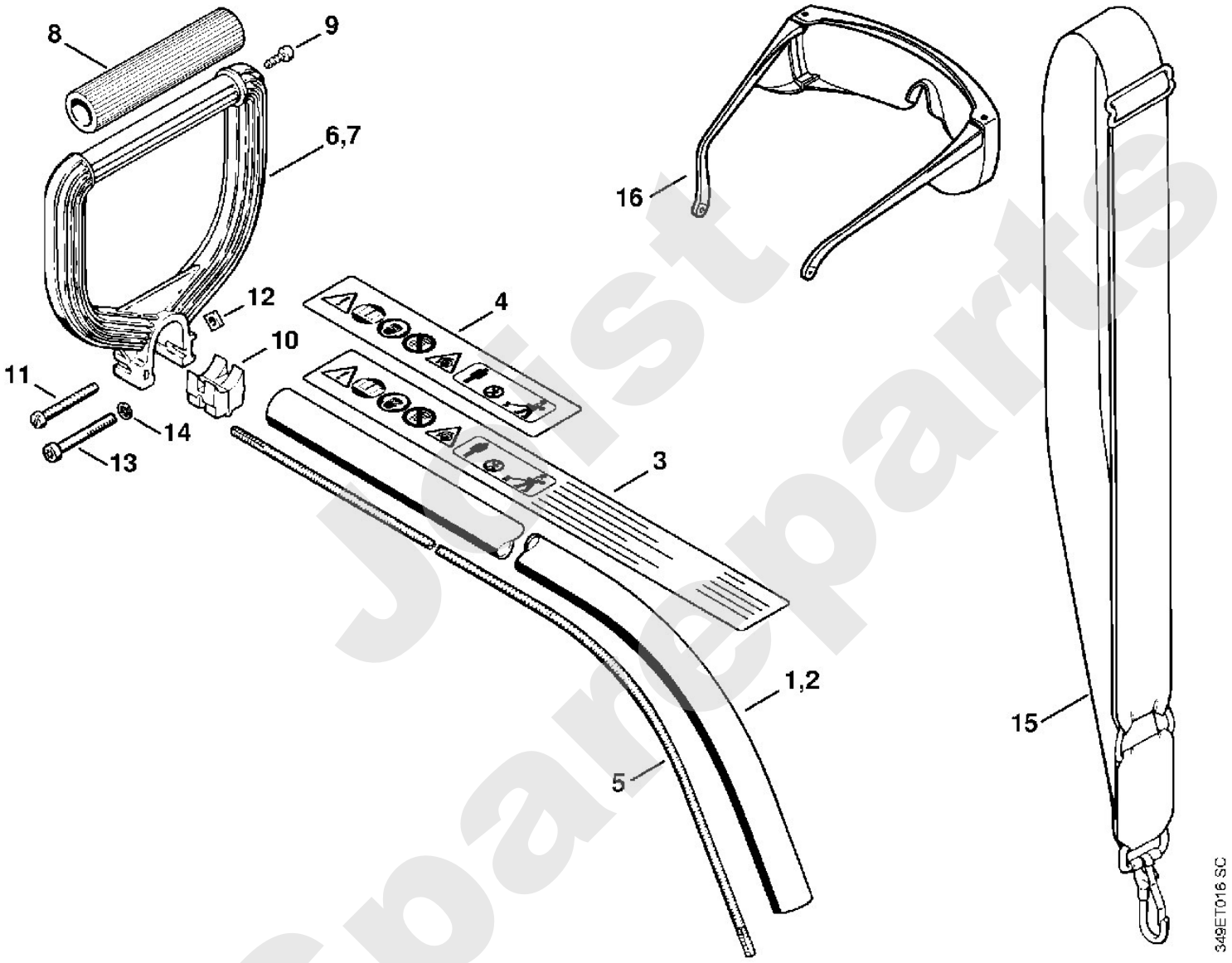

Just Spareparts

Freischneider / Elektro-Motorsensen / FE 55
Stückliste (4/4): D - Lagergehäuse

Art.Nr.	Artikel	Bild-Nr.	Stk-Zahl
4130 640 1400	Benennung: Lagergehäuse	1	1
9533 003 9988	Benennung: Bundgleitlager 1/2"x5/8"x5/8"	2	2
4130 640 2200	Benennung: Antriebswelle	3	1
9296 021 1612	Benennung: Scheibe DIN988-P13x19x1	4	1
9455 621 1130	Benennung: Sicherungsring DIN471-12x1	5	1
9099 021 2360	Benennung: Blechschraube DIN7971-3,5x9,5	6	1
4130 710 6701	Benennung: Spannschelle	7	1
9022 341 1010	Benennung: Schraube IS-M5x18-10.9	8	1
9214 320 0700	Benennung: Sicherungsmutter DIN980-V M5-10	9	1
4803 710 8106	Benennung: Schutz	10	1
4130 713 4100	Benennung: Ablängmesser	11	1
9074 478 4405	Benennung: Schraube IS-P6x14	12	1
9771 021 2760	Benennung: Spannschelle 47x12	13	1
4130 713 4501	Benennung: * Schutz TI: (08.1995)	30	1
4803 713 4100	Benennung: * Ablängmesser TI: (08.1995)	31	1
9074 478 4405	Benennung: * Schraube IS-P6x14 TI: (08.1995)	32	1

Joist Spareparts

Freischneider / Elektro-Motorsensen / FE 55
Stückliste (4/4): D - Lagergehäuse

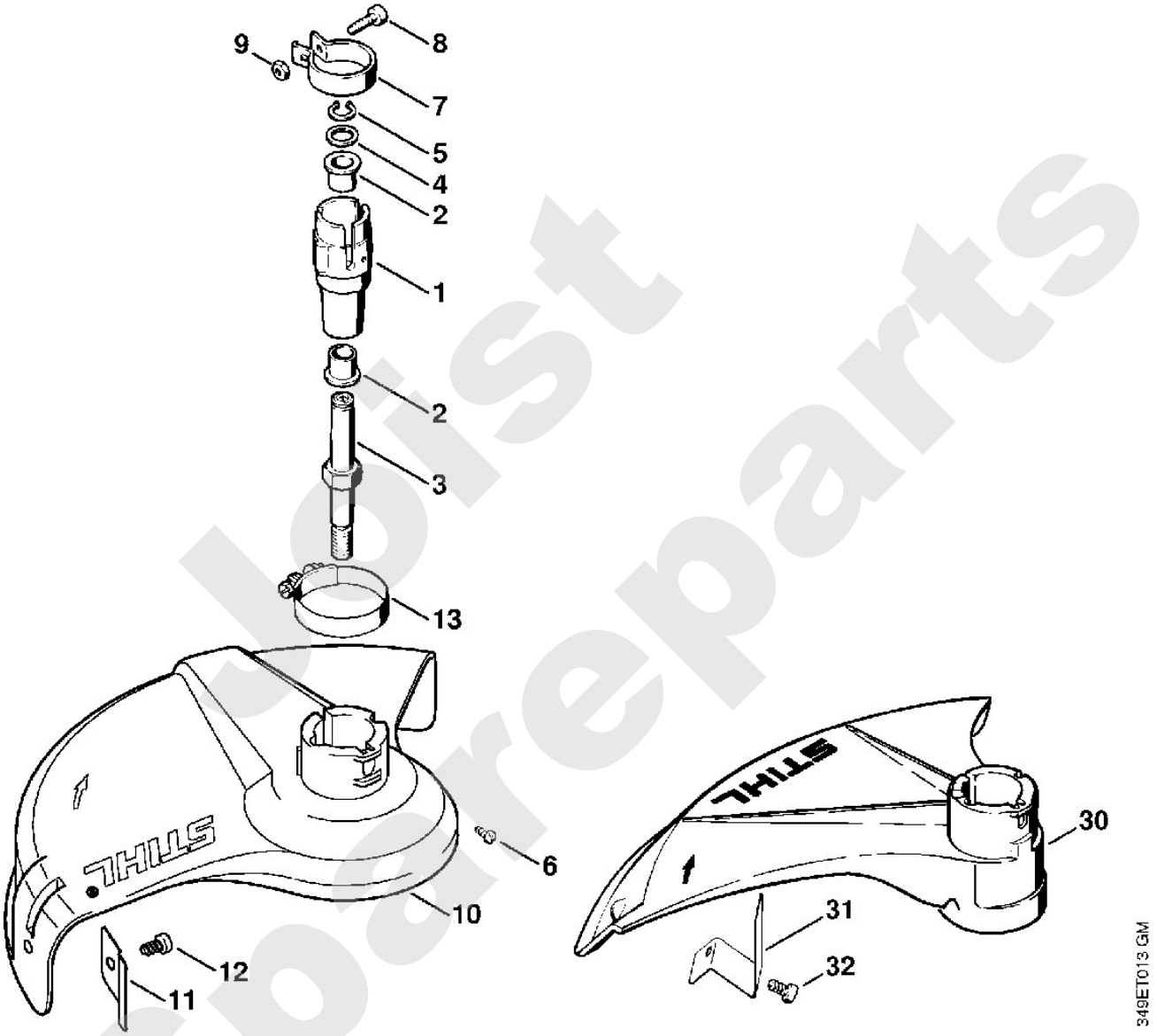

Jorist Spareparts