entraktoren / Zubehör Rasentraktoren / ATR 100 Tasträder für Schneeräums

Stückliste (1/1): A - Satz Tastrad

Art.Nr.	Artikel	Bild-Nr.	Stk-Zahl
6907 703 6905	Benennung: Halter	1	2
6907 730 7510	Benennung: Rad	2	2
9027 318 1820	Benennung: Flachrundschraube M8x20	3	4
9008 319 3001	Benennung: Sechskantschraube M12x35	4	2
9220 263 1100	Benennung: Sechskantmutter M8 (21 - 25 Nm)	5	4
9212 260 1400	Benennung: Sechskantmutter M12 (35 - 40 Nm)	6	2
9291 020 0220	Benennung: Scheibe 13	7	4

Joist Spareparts

Rasentraktoren / Zubehör Rasentraktoren / ATR 100 Tasträder für Schneeräumschild
Stückliste (1/1): A - Satz Tastrad

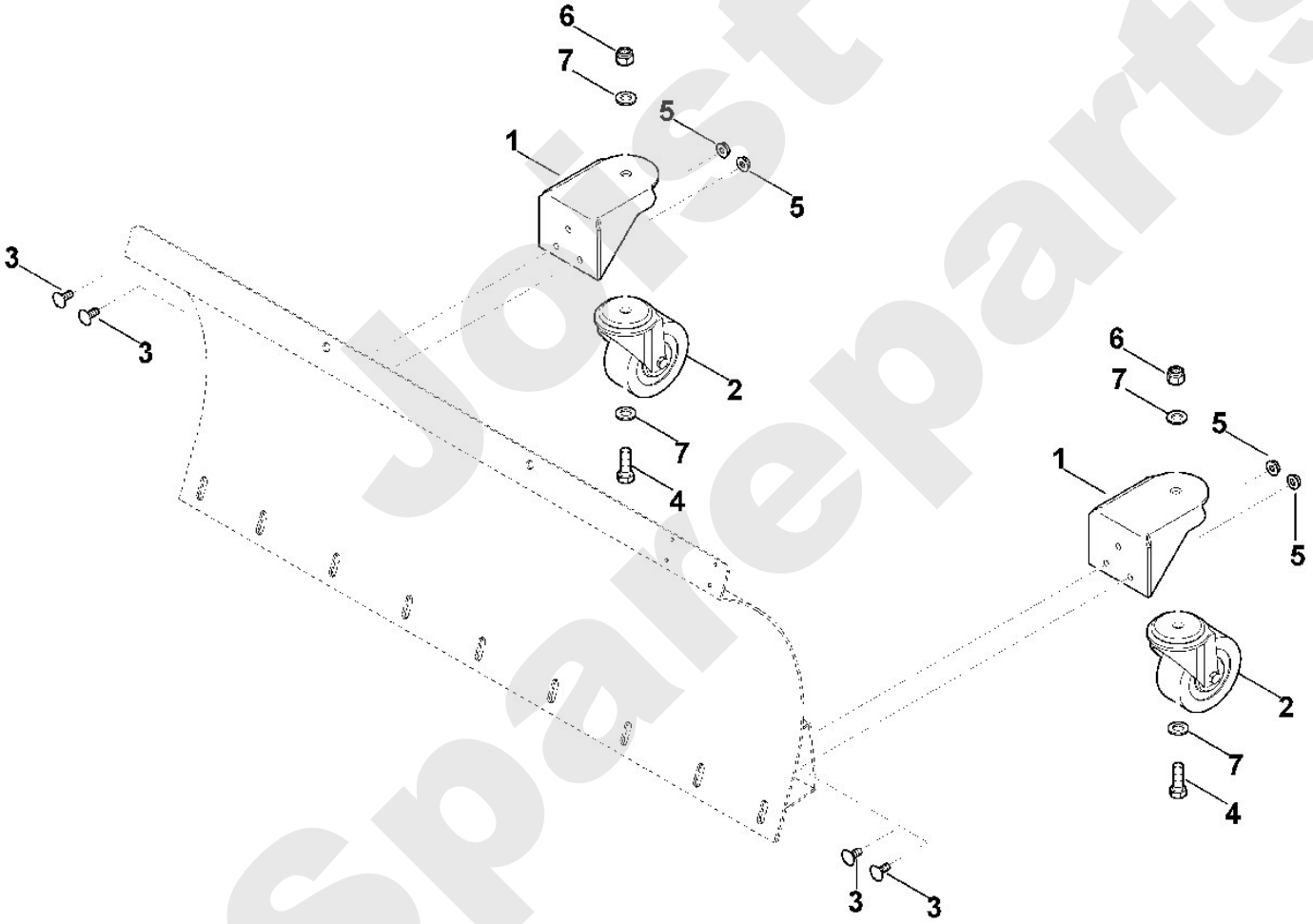

Just Spareparts