Häcksler / Zubehör / ATO 400 Trichter
Stückliste (1/3): A - Trichter Oberteil

Art.Nr.	*Artikel*	*Bild-Nr.*	*Stk-Zahl*
6012 703 0301	Benennung: Trichter Oberteil	1	1
6012 703 0300	Benennung: * Trichter Oberteil Bis. Masch. Nr.: 4 32 378 742 TI: (50.2010)	1	1
6012 703 7600	Benennung: Aufnahmebügel	2	1
6012 706 0110	Benennung: Verriegelung	3	1
6012 706 0701	Benennung: Abdeckung	4	1
6012 706 0700	Benennung: * Abdeckung Bis. Masch. Nr.: 4 32 378 742 TI: (50.2010)	4	1
6012 706 2201	Benennung: Griff	5	1
6012 706 3900	Benennung: Klemmleiste	6	1
6012 706 8401	Benennung: Spritzgummi	7	1
9074 478 4138	Benennung: Schraube IS P5x20 (1 - 2 Nm)	8	11
9104 007 4436	Benennung: Schraube P6x25 (2 - 3 Nm)	9	4

Joist Spareparts

Häcksler / Zubehör / ATO 400 Trichter
Stückliste (1/3): A - Trichter Oberteil

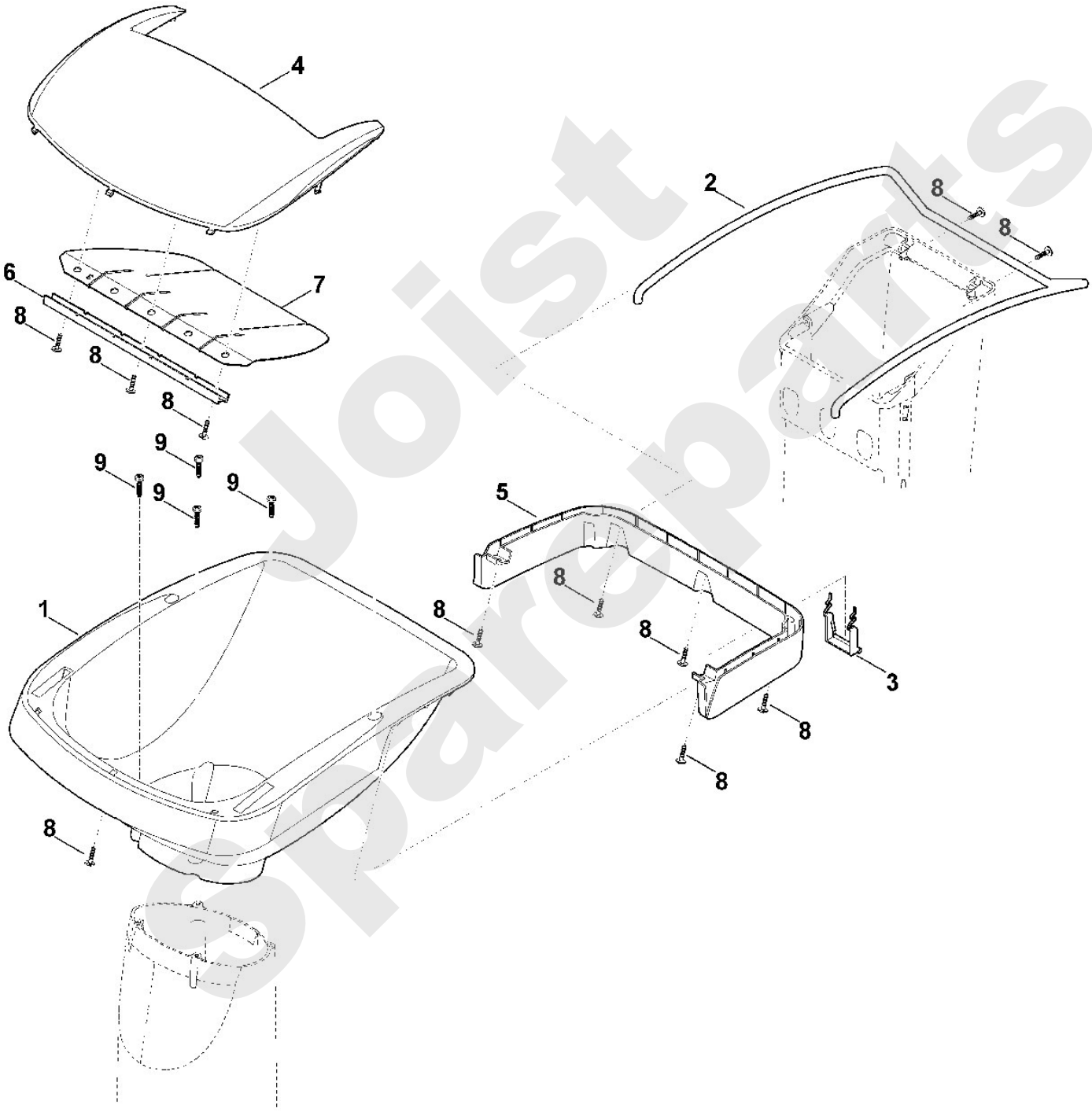

Joist Spareparts

Häcksler / Zubehör / ATO 400 Trichter
Stückliste (2/3): B - Trichter Unterteil

Art.Nr.	*Artikel*	*Bild-Nr.*	*Stk-Zahl*
6012 700 0300	Benennung: Trichter kpl.	1	1
6012 700 2300	Benennung: Verschlussschraube	2	1
6012 701 0200	Benennung: Anschlussstück	3	1
6012 701 7000	Benennung: Gossenrohr	4	1
6012 706 3110	Benennung: Dämmrohr	5	1
6012 706 8410	Benennung: Spritzgummi	6	1
6012 708 5100	Benennung: Bolzen	7	2
6012 997 3810	Benennung: Druckfeder	8	1
9027 068 1770	Benennung: Flachrundschraube M8x16	9	3
9039 488 1801	Benennung: Schneidschraube M8x20 (12 - 16 Nm)	10	4
9074 478 4138	Benennung: Schraube IS P5x20 (1 - 2 Nm)	11	4
9212 260 1300	Benennung: Sechskantmutter M10 (35 - 40 Nm)	12	2
9240 216 1100	Benennung: Hutmutter M8 (12 - 16 Nm)	13	3
9291 020 0180	Benennung: Scheibe 8,4	14	3
9296 021 1280	Benennung: Scheibe P12x18x1	15	1
9455 621 1130	Benennung: Sicherring 12x1	16	1
6012 967 4400	Benennung: Aufkleber	17	1
6012 967 0150	Benennung: Typenschild ATO 400	18	1
9307 020 0120	Benennung: * Scheibe 5,3 Bis. Masch. Nr.: 4 32 387 181 TI: (48.2010)	100	2

Joist Spareparts

Häcksler / Zubehör / ATO 400 Trichter
Stückliste (2/3): B - Trichter Unterteil

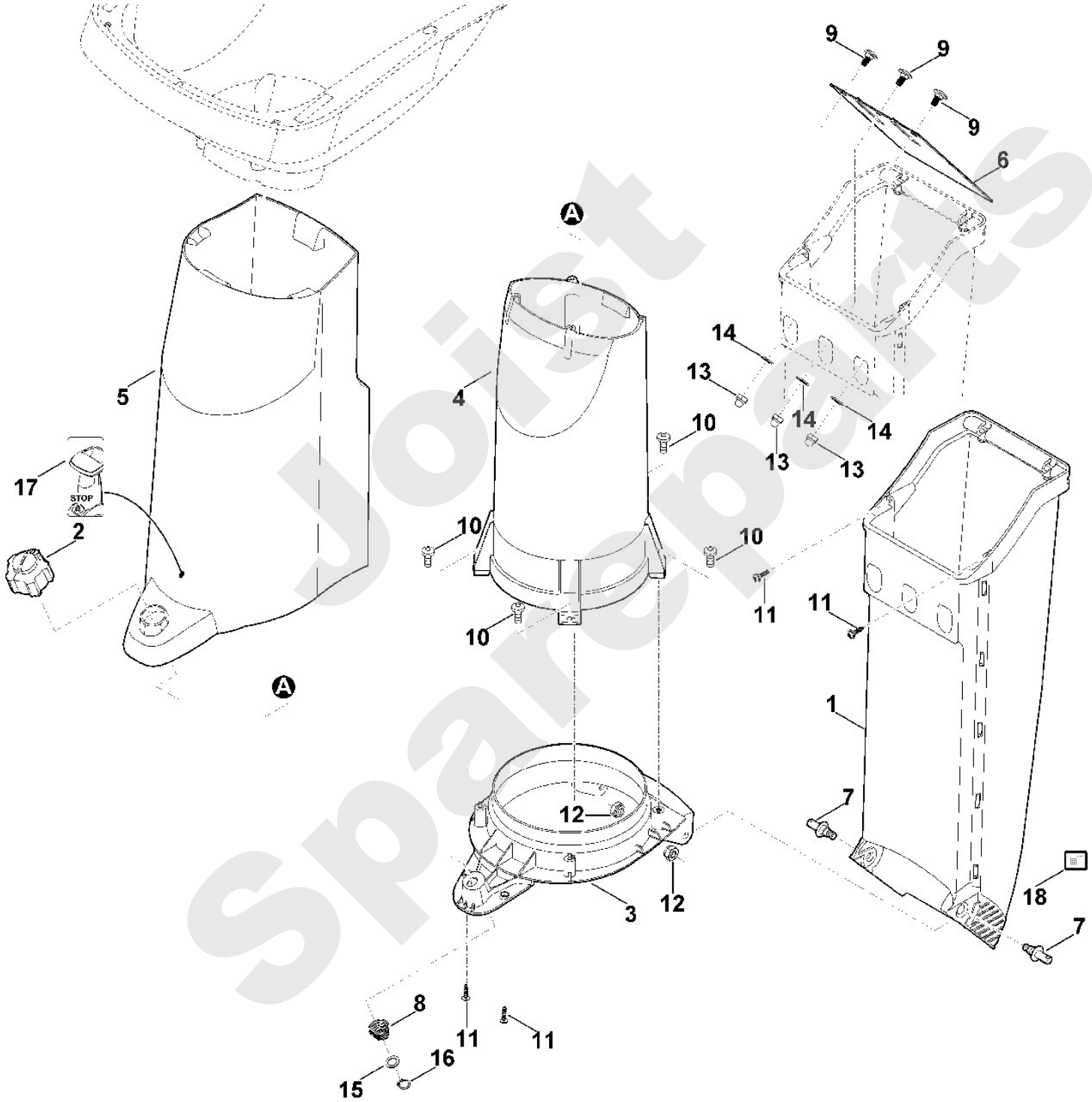

Joist Spareparts

Häcksler / Zubehör / ATO 400 Trichter
Stückliste (3/3): C - Sonderwerkzeug

Art.Nr.	*Artikel*	*Bild-Nr.*	*Stk-Zahl*
0812 540 1004	Benennung: Bit Sicherheitstorx 25 IPR	1	1
0812 542 2002	Benennung: Bit Sicherheitstorx 30 IPR	2	1
5910 893 5625	Benennung: Einsatz	3	1

Joist Spareparts

Häcksler / Zubehör / ATO 400 Trichter
Stückliste (3/3): C - Sonderwerkzeug

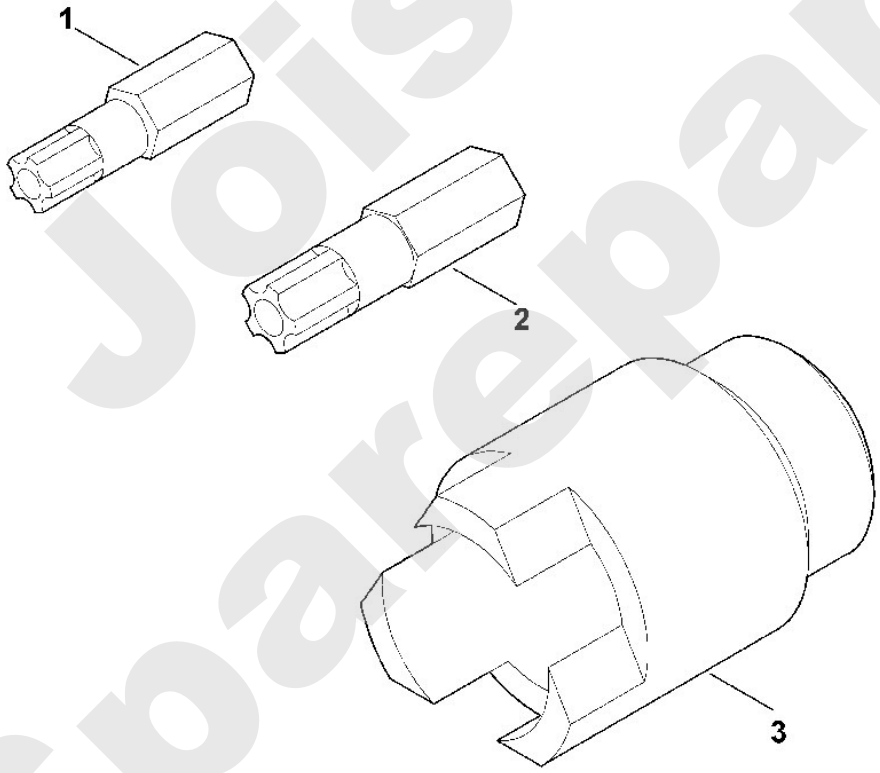

Joist Spareparts