Rasentraktoren / Zubehör Rasentraktoren / ATM 500 Tempomat
Stückliste (1/1): A - Tempomat

Art.Nr.	*Artikel*	*Bild-Nr.*	*Stk-Zahl*
6170 764 1600	Benennung: Zugfeder	1	1
6170 400 8000	Benennung: Magnet	2	1
6170 405 1900	Benennung: Halter	3	1
6170 704 7900	Benennung: Scheibe	4	1
6170 764 2000	Benennung: Verbindungsstück	5	1
6170 704 3200	Benennung: Hülse	6	1
6170 704 7910	Benennung: Scheibe	7	2
6907 430 6510	Benennung: Bedientastenfeld	8	1
9307 021 0140	Benennung: Scheibe 6,4	9	1
9008 318 1280	Benennung: Sechskantschraube M6x16 (11 - 13 Nm)	10	2
9008 318 1350	Benennung: Sechskantschraube M6x25 (11 - 13 Nm)	11	2
9008 319 1750	Benennung: Sechskantschraube M8x12 (21 - 25 Nm)	12	1
9212 260 0900	Benennung: Sechskantmutter M6	13	4
9330 630 0510	Benennung: Fächerscheibe 8,4	14	1

Joist Spareparts

Rasentraktoren / Zubehör Rasentraktoren / ATM 500 Tempomat
Stückliste (1/1): A - Tempomat

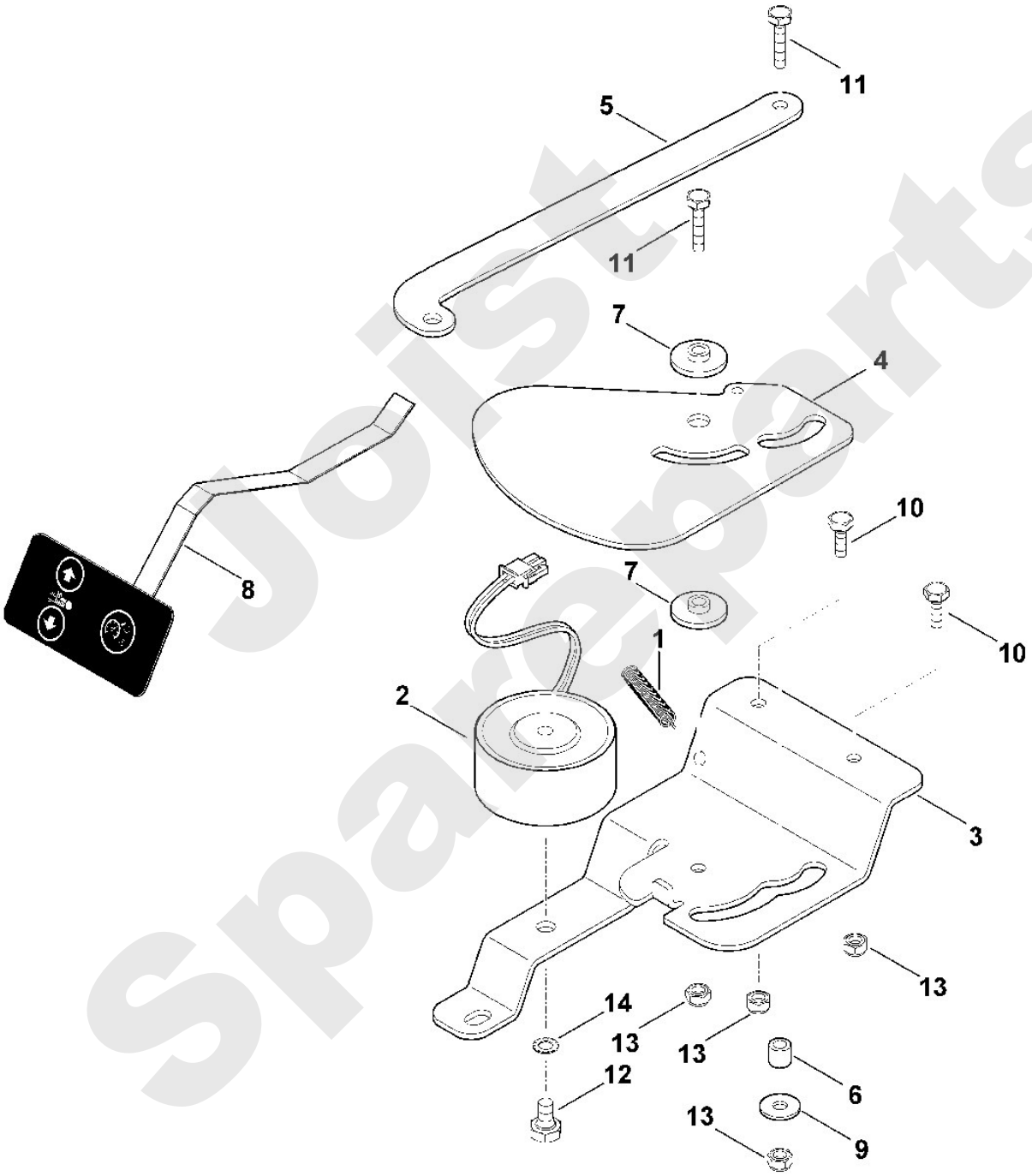

Jolist Spareparts